Открытое акционерное общество
«Ульяновский моторный завод»

УТВЕРЖДАЮ
Директор по развитию
ОАО "Ульяновский моторный завод"

Д.П. Щукин

ДВИГАТЕЛЬ МОДЕЛИ А274 И ЕГО ИСПОЛНЕНИЯ

Каталог деталей и сборочных единиц

Главный конструктор
ОАО "Ульяновский моторный завод"

Г.Д.Афанасьев

г. Ульяновск
2014

Инв.№подл. | Подпись и дата | Взам. инв.№ | Инв.№ дубл. | Подпись и дата

ДВИГАТЕЛЬ МОДЕЛИ А274 И ЕГО ИСПОЛНЕНИЯ

Каталог деталей и сборочных единиц

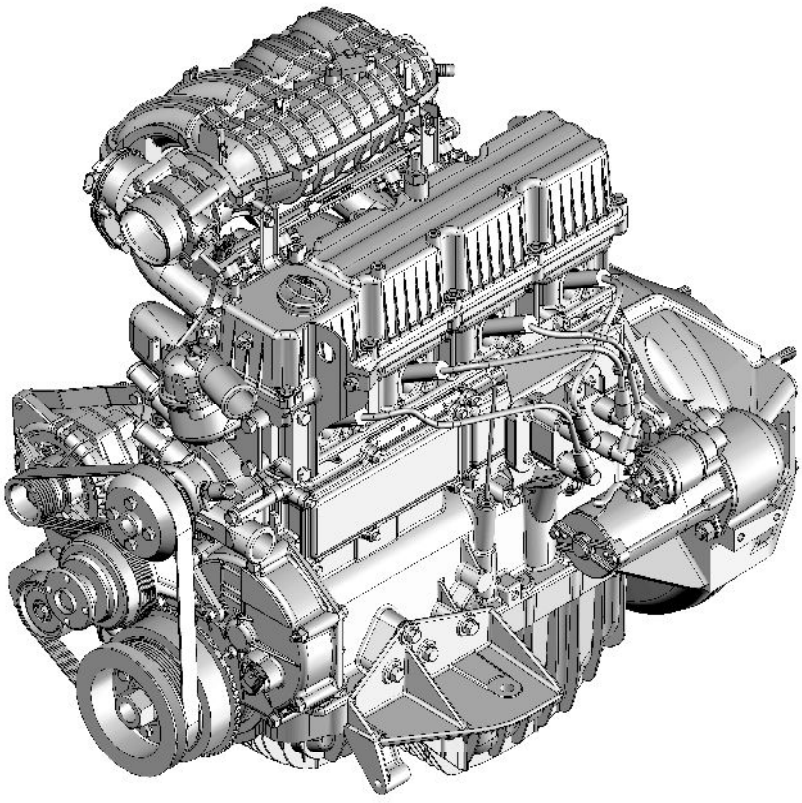

г. Ульяновск, 2014г.
ОАО “УМЗ”

Подпись и дата	Инв.№ дубл.	Взам. инв.№	Подпись и дата	Инв.№подл.

Изм	Лист	№ докум.	Подп.	Дата

Разраб.	Гаранин			
Пров.				
Рук.груп	Гарафутдинов			
Нач.КО	Хасянов			
Утв.	Афанасьев			

Двигатель А274 его исполнения и модификации
Каталог деталей

Литера	Лист	Листов
	2	50

ОАО «УМЗ»

Каталог предназначен для специалистов станций технического обслуживания, работников ремонтных и торговых фирм и является пособием при составлении заявок на запасные части.

Каталог составлен группой авторов под руководством главного конструктора ОАО «Ульяновский моторный завод» Афанасьева Г.Д. в соответствии с состоянием технической документации на 7 августа 2014г.

При создании каталога принимали участие:
Гарафутдинов Р.Р. – руководитель группы перспективного проектирования.
Гаранин Д.А. – инженер конструктор.

Наш адрес:
РФ, 432006, г. Ульяновск, ул. Локомотивная, д. 17
Отдел сбыта: (8422) тел. 35-85-91, 35-86-05,
тел./факс: 35-84-80, 35-82-44;

Отдел главного конструктора: (8422) тел. 79-60-85, 79-61-66 тел./факс 32-68-14

Авторское право и все права на издание принадлежат ОАО «Ульяновский моторный завод». Тиражирование, перепечатка, перевод на другие языки в любой форме любыми средствами настоящего издания или любой его части без письменного согласия ОАО «Ульяновский моторный завод» не допускаются.

РЕКОМЕНДАЦИИ ПО ПОЛЬЗОВАНИЮ КАТАЛОГОМ

Настоящий каталог является пособием для ознакомления с двигателями моделей А274 «Евро-4» и его исполнениями, выпускаемыми ОАО «Ульяновский моторный завод» и предназначенными для установки на автомобили семейства «ГАЗель-Бизнес» и «Соболь-Бизнес», их модификации и исполнения, выпускаемые ОАО «Горьковский автомобильный завод», а также для составления заявок на запасные части. Каталог составлен в соответствии с состоянием технической документации на 7 августа 2014г.

В каталоге сборочные единицы и детали сгруппированы по конструктивному и функциональному признакам. Группы и подгруппы располагаются в возрастающем порядке. Рисунки сборочных единиц и деталей расположены в порядке сборки и их взаимодействия в данной сборке, что способствует лучшему ознакомлению с конструкцией двигателя и правильной разборке и сборке сборочных единиц. Рядом с номером рисунка указана подгруппа, к которой относится рисунок. Разделы каталога “Указатель групп и подгрупп” и “Указатель рисунков” облегчают поиск в каталоге необходимых рисунков и деталей.

Сборочные единицы и детали на рисунках имеют позиции, а также обозначения.

Спецификация каталога представляет собой таблицу, включающую номер рисунка (при его наличии), позицию на рисунке, обозначение детали (сборочной единицы) код ОКП, количество в подгруппе на модель двигателя и наименование. Взаимосвязанное расположение обозначения сборочных единиц и деталей на рисунках и в спецификации значительно упрощает поиск необходимого обозначения.

Двигатель, его узлы и детали обозначаются цифровым номером.

Например, крышка распределительных шестерен А274.1002058, где:

- А274 – первые четыре цифры до точки означают модель базового двигателя;

- 10 - первые две цифры семизначного номера означают номер типовой группы, в данном случае “Двигатель”;

- 02 - вторые две цифры семизначного номера означают номер типовой подгруппы, в данном случае “Блок цилиндров”;

- 058 - последующие три цифры семизначного номера указывают порядковый номер детали, в данном случае “Крышка распределительных шестерен".

Сборочные единицы и детали, заимствованные с других моделей двигателей, сохраняют прежние обозначения.

В ряде случаев указываются и другие обозначения, не соответствующие отраслевым нормалям. Эти обозначения присвоены фирмами - разработчиками изделий.

КРАТКОЕ ОПИСАНИЕ ДВИГАТЕЛЕЙ

Двигатель автомобильный модели **А274 «ЕВРО-4»** – бензиновый с комплексной микропроцессорной системой управления впрыском топлива и зажиганием в сборе (без коробки передач), рабочий объем 2,7 л, с кронштейном крепления насоса ГУР, поликлиновым приводом агрегатов для автомобиля «ГАЗель–Бизнес».

Двигатель автомобильный модели **А274-01 «ЕВРО-4»** – бензиновый с комплексной микропроцессорной системой управления впрыском топлива и зажиганием в сборе (без коробки передач), рабочий объем 2,7 л, с кронштейном крепления насоса ГУР, с установленным компрессором кондиционера SD5S11FL6323, для автомобиля «ГАЗель–Бизнес».

Двигатель автомобильный модели **А274-02 «ЕВРО-4»** – бензиновый с комплексной микропроцессорной системой управления впрыском топлива и зажиганием в сборе (без коробки передач), рабочий объем 2,7 л, с кронштейном крепления насоса ГУР, с установленным компрессором кондиционера SD7H15JE8229, для автомобиля «ГАЗель–Бизнес».

Двигатель автомобильный модели **А274-03 «ЕВРО-4»** – бензиновый с комплексной микропроцессорной системой управления впрыском топлива и зажиганием в сборе (без коробки передач), рабочий объем 2,7 л, с кронштейном крепления насоса ГУР для автомобиля, с установленным компрессором кондиционера SD7H15JE8229, для автомобиля «ГАЗель–Бизнес» АСМП класса «В».

Двигатель автомобильный модели **А274-04 «ЕВРО-4»** – бензиновый с комплексной микропроцессорной системой управления впрыском топлива и зажиганием в сборе (без коробки передач), рабочий объем 2,7 л, с кронштейном крепления насоса ГУР, поликлиновым приводом агрегатов для автомобиля, для автомобиля «ГАЗель–Бизнес» АСМП класса «А».

ГАЗель БИЗНЕС – ЕВРО 4		
	Обозначение	Комплектация
1.	**А274.1000400**	Базовая Евро-4
2.	А274.1000400-01	Базовая +SD5
3.	А274.1000400-02	Базовая+SD7
4.	А274.1000400-03	АСМП+SD7
5.	А274.1000400-04	АСМП
6.	**А274.1000400-20**	**А274.1000400** +Теплообменник
7.	А274.1000400-21	А274.1000400**-01**+Теплообменник
8.	А274.1000400-22	А274.1000400**-02**+Теплообменник
9.	А274.1000400-23	А274.1000400**-03**+Теплообменник
10.	А274.1000400-24	А274.1000400**-04** + Теплообменник
11.	**А274.1000400-60**	**А274.1000400-20** без датчика фазы
12.	А274.1000400-61	А274.1000400-21 без датчика фазы
13.	А274.1000400-62	А274.1000400-22 без датчика фазы
ГАЗель NEXT – ЕВРО 4		
14.	**А274.1000400-10**	**А274.1000400**+термостат А274.1306008-60 (патрубок направо) +Кронштейны Опоры «NEXT»
15.	А274.1000400-12	А274.1000400**-10**+SD7
16.	**А274.1000400-30**	А274.1000400**-10**+Теплообменник
17.	А274.1000400-32	А274.1000400**-12**+Теплообменник
18.	**А274.1000400-40**	А274.1000400-**30**+Опора вентилятора
19.	А274.1000400-42	А274.1000400-**32**+Опора вентилятора
20.	**А274.1000400-50**	А274.1000400-**40** без датчика фазы
21.	А274.1000400-52	А274.1000400-**42** без датчика фазы
22.	**А274.1000400-55**	А274.1000400-**30** без датчика фазы
23.	А274.1000400-57	А274.1000400-**32** без датчика фазы

УКАЗАТЕЛЬ ГРУПП И ПОДГРУПП

Группа	Подгруппа	Наименование	№ стр	№ рис.
10		ДВИГАТЕЛЬ		
	1001	Подвеска двигателя	7, 8	1, 2
	1002	Блок цилиндров	9	3
	1003	Головка блока цилиндров с клапанами	10	4
	1004	Поршень и шатун	11	5
	1005	Вал коленчатый и маховик	12	6
	1006	Вал распределительный	13	7
	1007	Толкатели, штанги и крышка коромысел	14	8
	1008	Газопроводы впускной и выпускной	15	9
	1009	Картер масляный	16	10
	1010, 1011	Маслоприемник и масляный насос	17	11
	1012	Фильтр очистки масла	18, 19	12, 13
	1013	Масляный радиатор	18 19	12, 13
	1014	Вентиляция картера	20	14
	1016	Привод масляного насоса	21	15
11		СИСТЕМА ПИТАНИЯ ДВИГАТЕЛЯ		
	1104	Трубопроводы топливные	22, 23	16, 17
	1148	Дроссельное устройство	34	28
13		СИСТЕМА ОХЛАЖДЕНИЯ ДВИГАТЕЛЯ		
	1306	Термостат	24, 25	18, 19
	1307	Насос водяной	26	20
	1308	Привод водяного насоса и вентилятора	27, 28	21, 22
16		СЦЕПЛЕНИЕ		
	1601	Сцепление	29, 30	23, 24
37		ЭЛЕКТРООБОРУДОВАНИЕ		
	3701	Генератор, компрессор кондиционера	31, 32	25, 26
	3705	Катушка зажигания	33	27
	3707	Свечи, жгут высоковольтных проводов	33	27
	3708	Стартер	34	28
38		ПРИБОРЫ		
	3828	Датчики температуры и абсолютного давления	35	29
	3829	Датчики давления масла	18, 19	12, 13
	3847	Датчики синхронизации и фазы	35	29

№ рис	№ поз. на рис.	Обозначение детали (сборочной единицы)	Код ОКП	A274	A274-01	A274-02	A274-03	A274-04	A2747	A2747-01	A2747-02	A274-20	A274-21	A274-22	A274-23	A274-24	A274-10	A274-12	A274-30	A274-32	Наименование
1	2	3	4	5	6	7	8	9	10	11	12	13	14	15	16	17	18	19	20	21	22
Группа 10. Двигатель Подгруппа 1001. Подвеска двигателя																					
1	1	4216.1001015-10		1	1	1	1	1	1	1	1	1	1	1	1	1					Кронштейн крепления насоса ГУР
	2	252 136-П2 или F00001-0005168-719	45 9816 6067	8	8	8	8	8	8	8	8	8	8	8	8	8	8	8	8	8	Шайба 10 ОТ пружинная
	3	F00356-7051300-003		4	4	4	4	4	4	4	4	4	4	4	4	4	4	4	4	4	Болт М10-6gх40 крепления кронштейна насоса ГУР к блоку
	4	201 501-П8 или F00356-7051200-009	45 9346 9563	4	4	4	4	4	4	4	4	4	4	4	4	4	4	4	4	4	Болт М10-6gх35 крепления кронштейна передней опоры двигателя к блоку
	5	4216.1001030		1	1	1	1	1	1	1	1	1	1	1	1	1	-	-	-	-	Кронштейн крепления подушки передней опоры двигателя к блоку правый
2	6	А274.1001015		-	-	-	-	-	-	-	-	-	-	-	-	-	1	1	1	1	Кронштейн насоса ГУР
	7	А274.1001030		-	-	-	-	-	-	-	-	-	-	-	-	-	1	1	1	1	Кронштейн передней опоры двигателя
Подгруппа 1002. Блок цилиндров																					
3	1	296 563-П	45 9981 1087	2	2	2	2	2	2	2	2	2	2	2	2	2	2	2	2	2	Пробка КГ 3/8"9
	2	296 997-П29		1	1	1	1	1	1	1	1	1	1	1	1	1	1	1	1	1	Заглушка ∅55
	3	201 501-П8	45 9346 9563	4	4	4	4	4	4	4	4	4	4	4	4	4	4	4	4	4	Болт М12-6gх35
	4	252 136-П2	45 9816 6067	4	4	4	4	4	4	4	4	4	4	4	4	4	4	4	4	4	Шайба 10 ОТ пружинная
	5	201 542-П29	45 9346 1600	2	2	2	2	2	2	2	2	2	2	2	2	2	2	2	2	2	Болт М12–6gх35
	6	252 157-П2 или	45 9816 6008	2	2	2	2	2	2	2	2	2	2	2	2	2	2	2	2	2	Шайба 12 Л пружинная
	7	417.1002123	45 6321 2083	2	2	2	2	2	2	2	2	2	2	2	2	2	2	2	2	2	Штифт ∅13х28
	8	417.1002185		1	1	1	1	1	1	1	1	1	1	1	1	1	1	1	1	1	Заглушка
	9	201 416-П29 или F00001-0009020-218	45 9346 1502	3	3	3	3	3	3	3	3	3	3	3	3	3	3	3	3	3	Болт М6-6gх12
	10	252 154-П2 или F00001-0005164-718	45 9816 6005	3	3	3	3	3	3	3	3	3	3	3	3	3	3	3	3	3	Шайба 6Л пружинная
	11	4173.1005160	45 6321 2077	1	1	1	1	1	1	1	1	1	1	1	1	1	1	1	1	1	Держатель манжеты сальника

	12	290 146-П29	45 9951 3523	2	2	2	2	2	2	2	2	2	2	2	2	2	2	2	2	2	Шпилька М8х$\frac{1,25-Cn}{1-4h}$х32
	13	А274.1005153		1	1	1	1	1	1	1	1	1	1	1	1	1	1	1	1	1	Крышка манжеты коленчатого вала
	14	100121	45 6722 0015	2	2	2	2	2	2	2	2	2	2	2	2	2	2	2	2	2	Шайба 8
	15	250 511-П29 или F00001-0853529-109	45 9553 1056	5	5	5	5	5	5	5	5	5	5	5	5	5	5	5	5	5	Гайка М8х1-6Н
	16	21-1005303-11	45 6321 1264	10	10	10	10	10	10	10	10	10	10	10	10	10	10	10	10	10	Шпилька специальная М14х1,5х75
	17	417.1005152	45 6321 1852	1	1	1	1	1	1	1	1	1	1	1	1	1	1	1	1	1	Крышка заднего подшипника коленчатого вала
	18	21-1005304		10	10	10	10	10	10	10	10	10	10	10	10	10	10	10	10	10	Гайка М14х1,5
	19	417.1005143	45 6321 1850	1	1	1	1	1	1	1	1	1	1	1	1	1	1	1	1	1	Крышка четвертого подшипника коленчатого вала
	20	1/60446/21		1	1	1	1	1	1	1	1	1	1	1	1	1	1	1	1	1	Болт М8 х70
	21	2110-171250		1	1	1	1	1	1	1	1	1	1	1	1	1	1	1	1	1	Болт М8-6g х85
	22	417.1005145	45 6321 1851	2	2	2	2	2	2	2	2	2	2	2	2	2	2	2	2	2	Крышка второго и третьего подшипников коленчатого вала
	23	417.1005140	45 6321 1849	1	1	1	1	1	1	1	1	1	1	1	1	1	1	1	1	1	Крышка переднего подшипника коленчатого вала
	24	258 611 или F00000-0870767-009	45 9842 0356	2	2	2	2	2	2	2	2	2	2	2	2	2	2	2	2	2	Штифт 4х10
	25	414.1002121	45 6321 1773	1	1	1	1	1	1	1	1	1	1	1	1	1	1	1	1	1	Шпилька М8х1х57
	26	421.1002089		2	2	2	2	2	2	2	2	2	2	2	2	2	2	2	2	2	Заглушка блока цилиндров ∅30
	27	252 155-П2 или F00001-0005166-718	45 9816 6006	5	5	5	5	5	5	5	5	5	5	5	5	5	5	5	5	5	Шайба 8 Л пружинная
	28	201 470-П29 или F00001-0060444-219	45 9346 1534	1	1	1	1	1	1	1	1	1	1	1	1	1	1	1	1	1	Болт М8 х60
	29	250 510-П29 или F00001-0061008-118	45 9553 1055	2	2	2	2	2	2	2	2	2	2	2	2	2	2	2	2	2	Гайка М8-6Н
	30	421.1002064	45 6321 1829	1	1	1	1	1	1	1	1	1	1	1	1	1	1	1	1	1	Прокладка крышки распределительных шестерен
	31	А274.1002060		1	1	1	1	1	1	1	1	1	1	1	1	1	1	1	1	1	Крышка распределительных шестерен
	32	А274.1005034		1	1	1	1	1	1	1	1	1	1	1	1	1	1	1	1	1	Сальник передний коленчатого вала с пружиной в сборе
	33	А274.1002058		1	1	1	1	1	1	1	1	1	1	1	1	1	1	1	1	1	Крышка распределительных шестерен с манжетой в сборе
	34	421.1002090		4	4	4	4	4	4	4	4	4	4	4	4	4	4	4	4	4	Заглушка блока цилиндров ∅45
	35	296 576-П29	45 9981 1097	1	1	1	1	1	1	1	1	1	1	1	1	1	1	1	1	1	Пробка КГ 1/2"
	36	А274.1002014		1	1	1	1	1	1	1	1	1	1	1	1	1	1	1	1	1	Блок цилиндров с крышками и картером сцепления в сборе
	37	4215.1002120		1	1	1	1	1	1	1	1	1	1	1	1	1	1	1	1	1	Шпилька М8х1х70
	38	4216.1002122		1	1	1	1	1	1	1	1	1	1	1	1	1	1	1	1	1	Шпилька М8х70

	39	291 752	45 9952 3070	1	1	1	1	1	1	1	1	1	1	1	1	1	1	1	1	1	*Шпилька* $2-M8x\frac{1,25-Cn}{1-4h}x38$
	40	0273 92620		12	12	12	12	12	12	12	12	12	12	12	12	12	12	12	12	12	Болт М6-6g х20
	41	А274.1002110		2	2	2	2	2	2	2	2	2	2	2	2	2	2	2	2	2	Крышка коробки толкателей
	42	А274.1002116		2	2	2	2	2	2	2	2	2	2	2	2	2	2	2	2	2	Прокладка крышки толкателей
	43	870771		2	2	2	2	2	2	2	2	2	2	2	2	2	2	2	2	2	Штифт 8х16
Подгруппа 1003. Головка блока цилиндров с клапанами																					
4	1	421.1003095		7	7	7	7	7	7	7	7	7	7	7	7	7	7	7	7	7	Гайка М12х1,25 крепления головки цилиндров
	2	421.1003093 или F00000-0870628-009		10	10	10	10	10	10	10	10	10	10	10	10	10	10	10	10	10	Шайба ∅ 12 крепления головки блока цилиндров
	3	201 457-П29 или F00000-0201457-299	45 9346 1523	2	2	2	2	2	2	2	2	2	2	2	2	2	2	2	2	2	Болт М8-6gх22
	4	250 511-П29 или F00001-0853529-109	45 9553 1056	2	2	2	2	2	2	2	2	2	2	2	2	2	2	2	2	2	Гайка М8х1-6Н
	5	451М-1003086	45 6321 1405	4	4	4	4	4	4	4	4	4	4	4	4	4	4	4	4	4	Шайба 8,5
	6	290 146-П29	45 9951 3523	2	2	2	2	2	2	2	2	2	2	2	2	2	2	2	2	2	*Шпилька* $M8x\frac{1,25-Cn}{1-4h}x32$
	7	4216.1003082-10		1	1	1	1	1	1	1	1	1	1	1	1	1	1	1	1	1	Крышка отверстия водяной рубашки головки цилиндров
	8	421.1003084		1	1	1	1	1	1	1	1	1	1	1	1	1	1	1	1	1	Прокладка крышки водяной рубашки головки цилиндров
	9	421.1117076-10		1	1	1	1	1	-	-	-	1	1	1	1	1	1	1	1	1	Скоба
	10	201 454-П29 или F11180-1703340-008	45 9346 1518	-	-	-	-	-	1	1	1	-	-	-	-	-	-	-	-	-	Болт М8-6gх16
	11	4216.3761581		-	-	-	-	-	1	1	1	-	-	-	-	-	-	-	-	-	Держатель скобы угловой
	12	252 155-П2 или F00001-0005166-719	45 9816 6006	-	-	-	-	-	1	1	1	-	-	-	-	-	-	-	-	-	Шайба 8 Л пружинная
	13	250 510-П29 или F00001-0061008-118	45 9553 1055	-	-	-	-	-	1	1	1	-	-	-	-	-	-	-	-	-	Гайка М8-6Н
	14	421.1117070-20		-	-	-	-	-	1	1	1	-	-	-	-	-	-	-	-	-	Скоба передняя
	15	252 136–П2 или F00001-0005168-719	45 9816 6067	2	2	2	2	2	2	2	2	2	2	2	2	2	2	2	2	2	Шайба 10 ОТ пружинная
	16	201 497–П29 или F00356-7051000-009	45 9346 1559	2	2	2	2	2	2	2	2	2	2	2	2	2	2	2	2	2	Болт М10-6gх25
	17	А274.1003020		1	1	1	1	1	1	1	1	1	1	1	1	1	1	1	1	1	Прокладка головки цилиндров
	18	417.1007028 или 417.1007029	45 6321 1958	16	16	16	16	16	16	16	16	16	16	16	16	16	16	16	16	16	Сухарь клапана
	19	421.1007025 или 421.1007025-01	45 6312 1265	8	8	8	8	8	8	8	8	8	8	8	8	8	8	8	8	8	Тарелка пружины клапана

	20	А274.1007021		8	8	8	8	8	8	8	8	8	8	8	8	8	8	8	8	Пружина клапана внутренняя
	21	А274.1007020		8	8	8	8	8	8	8	8	8	8	8	8	8	8	8	8	Пружина клапана наружная
	22	А274.1007036		8	8	8	8	8	8	8	8	8	8	8	8	8	8	8	8	Колпачок маслоотражательный в сборе
	23	24-1007022	45 6312 1258	8	8	8	8	8	8	8	8	8	8	8	8	8	8	8	8	Шайба опорная пружины клапана
	24	417.1007034		4	4	4	4	4	4	4	4	4	4	4	4	4	4	4	4	Стопорное кольцо направляющей втулки впускного клапана
	25	К3.30.0192-30		4	4	4	4	4	4	4	4	4	4	4	4	4	4	4	4	Втулка направляющая впускного клапана
	26	А274.1007032СБ		4	4	4	4	4	4	4	4	4	4	4	4	4	4	4	4	Втулка направляющая впускного клапана в сборе
	27	К3.30.0192-40		4	4	4	4	4	4	4	4	4	4	4	4	4	4	4	4	Втулка направляющая выпускного клапана
	28	А274.1007082		4	4	4	4	4	4	4	4	4	4	4	4	4	4	4	4	Седло выпускного клапана
	29	13-1007080 или 421.1007080-03		4	4	4	4	4	4	4	4	4	4	4	4	4	4	4	4	Седло впускного клапана
	30	А274.1007010		4	4	4	4	4	4	4	4	4	4	4	4	4	4	4	4	Клапан выпускной
	31	4022.1007015-01 или 421.1007015-02		4	4	4	4	4	4	4	4	4	4	4	4	4	4	4	4	Клапан впускной
	32	А274.1003015 А274.1003015-10 А274.1003015-20		1 - -	1 - -	1 - -	- 1 -	- 1 -	- - 1	- - 1	- - 1	1 - -	1 - -	1 - -	- 1 -	- 1 -	1 - -	1 - -	1 - -	1 - -	Головка цилиндров
	33	421.1003090		5	5	5	5	5	5	5	5	5	5	5	5	5	5	5	5	Шпилька Сп М12х1,25х118 крепления головки блока цилиндров
	34	421.1003091		5	5	5	5	5	5	5	5	5	5	5	5	5	5	5	5	Шпилька Сп М12х1,25х104 крепления головки блока цилиндров
	35	420.1003017		3	3	3	3	3	3	3	3	3	3	3	3	3	3	3	3	Втулка датчика детонации
	36	А274.1008135		1	1	1	1	1	1	1	1	1	1	1	1	1	1	1	1	Скоба для подъема двигателя
	37	296 576-П29	45 9981 1097	-	-	-	1	1	1	1	1	-	-	-	1	1	-	-	-	Пробка КГ 1/2 “ отверстия слива охлаждающей жидкости
Подгруппа 1004. Поршень и шатун																				
5	1	А274.1004010		4	4	4	4	4	4	4	4	4	4	4	4	4	4	4	4	Поршень и шатун в сборе
	2	421.1004050 или 421.1004050-01		4	4	4	4	4	4	4	4	4	4	4	4	4	4	4	4	Шатун
	3	21-1004052	45 6321 0147	4	4	4	4	4	4	4	4	4	4	4	4	4	4	4	4	Втулка шатуна
	4	13-1004062-Б		8	8	8	8	8	8	8	8	8	8	8	8	8	8	8	8	Болт крепления крышки шатуна
	5	24-1004058 или ТА.24-1004058 или М24-1004058	45 9158 0341	8	8	8	8	8	8	8	8	8	8	8	8	8	8	8	8	Вкладыш шатуна ∅58,00
	6	21-1004055-01	45 6321 1634	4	4	4	4	4	4	4	4	4	4	4	4	4	4	4	4	Крышка шатуна
	7	292 758-П	45 9952 4161	8	8	8	8	8	8	8	8	8	8	8	8	8	8	8	8	Гайка Сп М10х1
	8	А274.1004030		4	4	4	4	4	4	4	4	4	4	4	4	4	4	4	4	Поршневое кольцо компрессионное верхнее
	9	А274.1004025		4	4	4	4	4	4	4	4	4	4	4	4	4	4	4	4	Поршневое кольцо компрессионное нижнее
	10	А274.1004034		4	4	4	4	4	4	4	4	4	4	4	4	4	4	4	4	Поршневое кольцо маслосъемное с

																					расширителем
	11	А274.1004015		4	4	4	4	4	4	4	4	4	4	4	4	4	4	4	4	4	Поршень
	12	А274.1004020		4	4	4	4	4	4	4	4	4	4	4	4	4	4	4	4	4	Палец поршневой
	13	А274.1004022		8	8	8	8	8	8	8	8	8	8	8	8	8	8	8	8	8	Кольцо стопорное
	14	А274.1004045		4	4	4	4	4	4	4	4	4	4	4	4	4	4	4	4	4	Шатун
Подгруппа 1005. Вал коленчатый и маховик																					
6	1	4021.1005184–02 или ТА.4021–1005184 или М4021-1005184-02	45 9158 0285	1	1	1	1	1	1	1	1	1	1	1	1	1	1	1	1	1	Шайба упорного подшипника коленчатого вала - задняя
	2	4021–1005183–02 или ТА.4021–1005183 или М4021-1005183-02	45 9158 0284	1	1	1	1	1	1	1	1	1	1	1	1	1	1	1	1	1	Шайба упорного подшипника коленчатого вала – передняя
	3	4173.1005127 или F04173-1005127-008		7	7	7	7	7	7	7	7	7	7	7	7	7	7	7	7	7	Болт самоблокирующийся крепления маховика
	4	4173.1005128		1	1	1	1	1	1	1	1	1	1	1	1	1	1	1	1	1	Шайба болтов крепления маховика
	5	4173.1005115-30		1	1	1	1	1	1	1	1	1	1	1	1	1	1	1	1	1	Маховик в сборе
	6	4173.1005120-20		1	1	1	1	1	1	1	1	1	1	1	1	1	1	1	1	1	Маховик
	7	21А-1005125	45 6321 0216	1	1	1	1	1	1	1	1	1	1	1	1	1	1	1	1	1	Обод зубчатый маховика
	8	6203ZZ.P64Q6/У1 6203Z.P64Q6		1	1	1	1	1	1	1	1	1	1	1	1	1	1	1	1	1	Подшипник радиальный шариковый однорядный
	9	А274.1005160		1	1	1	1	1	1	1	1	1	1	1	1	1	1	1	1	1	Сальник коленчатого вала задний
	10	4216.1005010		1	1	1	1	1	1	1	1	1	1	1	1	1	1	1	1	1	Вал коленчатый и маховик в сборе
	11	53-1005029	45 6421 0985	1	1	1	1	1	1	1	1	1	1	1	1	1	1	1	1	1	Шайба упорная коленчатого вала
	12	417.1005185		1	1	1	1	1	1	1	1	1	1	1	1	1	1	1	1	1	Шестерня коленчатого вала
	13	4146.1005042-10	45 6321 1845	1	1	1	1	1	1	1	1	1	1	1	1	1	1	1	1	1	Маслоотражатель коленчатого вала
	14	4173.1005052		1	1	1	1	1	1	1	1	1	1	1	1	1	1	1	1	1	Ступица шкива коленчатого вала
	15	42164.1005070 или 42164.1005070-01		1	1	1	1	1	1	1	1	1	1	1	1	1	1	1	1	1	Демпфер коленчатого вала в сборе
	16	4216.1005074-20		1	1	1	1	1	1	1	1	1	1	1	1	1	1	1	1	1	Шкив привода вентилятора
	17	4216.1005055		1	1	1	1	1	1	1	1	1	1	1	1	1	1	1	1	1	Шайба храповика
	18	421.1005054		1	1	1	1	1	1	1	1	1	1	1	1	1	1	1	1	1	Болт коленчатого вала
	19	201 460-П29 или F00001-0060438-218	45 9346 1526	6	6	6	6	6	6	6	6	6	6	6	6	6	6	6	6	6	Болт М8-6gх30
	20	252 135-П2 или F00001-0005166-719	45 9816 6046	6	6	6	6	6	6	6	6	6	6	6	6	6	6	6	6	6	Шайба 8Т пружинная
	21	24-1005170 или ТА.24-1005170 или М24-1005170	45 6312 0211	5	5	5	5	5	5	5	5	5	5	5	5	5	5	5	5	5	Вкладыш коренного подшипника коленчатого вала
	22	4173.1005011		1	1	1	1	1	1	1	1	1	1	1	1	1	1	1	1	1	Вал коленчатый в сборе
	23	4173.1005015		1	1	1	1	1	1	1	1	1	1	1	1	1	1	1	1	1	Вал коленчатый

	24	414.1005024 или 53-1005024	45 6321 1780 45 6421 2067	8	8	8	8	8	8	8	8	8	8	8	8	8	8	8	8	8	Пробка – заглушка масляных полостей вала коленчатого Пробка коленчатого вала
	25	296 144-П	45 9952 7458	1	1	1	1	1	1	1	1	1	1	1	1	1	1	1	1	1	Шпонка призматическая
	26	45 9824 0267		1	1	1	1	1	1	1	1	1	1	1	1	1	1	1	1	1	Шпонка 6х10 сегментная
	27	24.1005171		5	5	5	5	5	5	5	5	5	5	5	5	5	5	5	5	5	Вкладыш коренного подшипника коленчатого вала
Подгруппа 1006. Вал распределительный																						
7	1	А274.1006010		1	1	1	1	1	1	1	1	1	1	1	1	1	1	1	1	1	Вал распределительный с шестерней в сборе
	2	А274.1006015		1	1	1	1	1	1	1	1	1	1	1	1	1	1	1	1	1	Вал распределительный
	3		45 9824 0264	1	1	1	1	1	1	1	1	1	1	1	1	1	1	1	1	1	Шпонка 5х22 сегментная
	4	11-6252	45 6311 0319	1	1	1	1	1	1	1	1	1	1	1	1	1	1	1	1	1	Фланец упорный распределительного вала
	5	252 135-П2 F00001-0005166-719	45 9816 6046	2	2	2	2	2	2	2	2	2	2	2	2	2	2	2	2	2	Шайба 8Т пружинная
	6	201 456-П29 F00001-0060434-218	45 9346 1522	2	2	2	2	2	2	2	2	2	2	2	2	2	2	2	2	2	Болт М8-6gх20
	7	4216.1006011	45 6311 0320	1	1	1	1	1	1	1	1	1	1	1	1	1	1	1	1	1	Кольцо распорное распределительного вала
	8	4216.1006023-06		1	1	1	1	1	1	1	1	1	1	1	1	1	1	1	1	1	Шайба
	9	420.1006019		1	1	1	1	1	1	1	1	1	1	1	1	1	1	1	1	1	Шестерня распределительного вала с отметчиком в сборе
	10	11-6258	45 6311 0324	1	1	1	1	1	1	1	1	1	1	1	1	1	1	1	1	1	Шайба специальная болта шестерни распределительного вала
	11	252 137-П2	45 9816 6068	1	1	1	1	1	1	1	1	1	1	1	1	1	1	1	1	1	Шайба 12.ОТ пружинная
	12	201 563-П29	45 9346 1619	1	1	1	1	1	1	1	1	1	1	1	1	1	1	1	1	1	Болт М12х1,25-6gх30
Подгруппа 1007. Штанги, толкатели, и крышка коромысел																						
8	1	417.1007107	45 6321 1867	2	2	2	2	2	2	2	2	2	2	2	2	2	2	2	2	2	Стойка оси коромысел первая
	2	258 038-П29	45 9871 1049	2	2	2	2	2	2	2	2	2	2	2	2	2	2	2	2	2	Шплинт 3,2х16
	3	21-1007135	45 6321 0358	2	2	2	2	2	2	2	2	2	2	2	2	2	2	2	2	2	Шайба пружинная оси коромысел
	4	250 688-П29	45 9951 4016	4	4	4	4	4	4	4	4	4	4	4	4	4	4	4	4	4	Гайка М10х1
	5	293 324-П	45 9952 6348	4	4	4	4	4	4	4	4	4	4	4	4	4	4	4	4	4	Шайба 11 специальная
	6	291 781-П29	45 9952 3149	4	4	4	4	4	4	4	4	4	4	4	4	4	4	4	4	4	Шпилька 2М10х1х65
	7	21-1007161-Б	45 6321 0359	3	3	3	3	3	3	3	3	3	3	3	3	3	3	3	3	3	Пружина распорная коромысел клапанов
	8	421.1007100		1	1	1	1	1	1	1	1	1	1	1	1	1	1	1	1	1	Ось коромысел с заглушками в сборе
	9	421.1007101		1	1	1	1	1	1	1	1	1	1	1	1	1	1	1	1	1	Ось коромысел клапанов
	10	21-1007104	45 6321 0347	2	2	2	2	2	2	2	2	2	2	2	2	2	2	2	2	2	Заглушка оси коромысел
	11	21-1007105-Б	45 6321 0348	3	3	3	3	3	3	3	3	3	3	3	3	3	3	3	3	3	Стойка оси коромысел
	12	F-46318.37		8	8	8	8	8	8	8	8	8	8	8	8	8	8	8	8	8	Гидрокомпенсатор
	13	421.1007076		8	8	8	8	8	8	8	8	8	8	8	8	8	8	8	8	8	Гайка регулировочного винта толкателя

																					клапана
	14	13-1007114-04	45 6511 0808	8	8	8	8	8	8	8	8	8	8	8	8	8	8	8	8	8	Коромысло клапана с втулкой в сборе
	15	13-1007116-03	45 6511 0809	8	8	8	8	8	8	8	8	8	8	8	8	8	8	8	8	8	Коромысло клапана
	16	21-1007121	45 6321 0357	8	8	8	8	8	8	8	8	8	8	8	8	8	8	8	8	8	Втулка коромысла
	17	4216.1007075-20		8	8	8	8	8	8	8	8	8	8	8	8	8	8	8	8	8	Винт регулировочный клапана
	18	4216.1007175-30		8	8	8	8	8	8	8	8	8	8	8	8	8	8	8	8	8	Штанга толкателя клапана в сборе
	19	508.1007055	45 6535 0111	8	8	8	8	8	8	8	8	8	8	8	8	8	8	8	8	8	Толкатель клапана
	20	4216.1007098-10		1	1	1	1	1	1	1	1	1	1	1	1	1	1	1	1	1	Ось с коромыслами и стойками в сборе
	21	A274.1007245		1	1	1	1	1	1	1	1	1	1	1	1	1	1	1	1	1	Прокладка крышки коромысел
	22	0273 92630		10	10	10	10	10	10	10	10	10	10	10	10	10	10	10	10	10	Болт М6-6g х30
	23	A274.1007230		1	1	1	1	1	1	1	1	1	1	1	1	1	1	1	1	1	Крышка коромысел в сборе
	24	A274.1009148		1	1	1	1	1	1	1	1	1	1	1	1	1	1	1	1	1	Прокладка
	25	A274.1009147		1	1	1	1	1	1	1	1	1	1	1	1	1	1	1	1	1	Крышка
	26	A274.1009146		1	1	1	1	1	1	1	1	1	1	1	1	1	1	1	1	1	Крышка маслозаливного патрубка
	27	250 511–П29 или F00001-0853529-109	45 9553 1056	2	2	2	2	2	2	2	2	2	2	2	2	2	2	2	2	2	Гайка М8х1-6Н
	28	252 155-П2 или F00001-0005166-718	45 9816 6006	2	2	2	2	2	2	2	2	2	2	2	2	2	2	2	2	2	Шайба 8Л пружинная
	29	414.1002121 или 66-1008111	45 6321 1773	2	2	2	2	2	2	2	2	2	2	2	2	2	2	2	2	2	Шпилька М8х1х57
Подгруппа 1008. Газопроводы впускной и выпускной																					
9	1	201 452-П29 F00001-0060430-218	45 9346 1518	1	1	1	1	1	1	1	1	1	1	1	1	1	1	1	1	1	Болт М8-6gх12
	2	252 135-П2 F00001-0005166-719	45 9816 6046	2	2	2	2	2	2	2	2	2	2	2	2	2	2	2	2	2	Шайба 8Т пружинная
	3	A274.1008111		2	2	2	2	2	2	2	2	2	2	2	2	2	2	2	2	2	Кронштейн ресивера
	4	A274.1008025		1	1	1	1	1	1	1	1	1	1	1	1	1	1	1	1	1	Коллектор выпускной
	5	A274.1008098		1	1	1	1	1	1	1	1	1	1	1	1	1	1	1	1	1	Экран коллектора
	6	0273 926 10		4	4	4	4	4	4	4	4	4	4	4	4	4	4	4	4	4	Болт М6-6gх10
	7	F11180-1703340-008		2	2	2	2	2	2	2	2	2	2	2	2	2	2	2	2	2	Болт М8х16
	8	451-1009138 или 451-1009138-01		2	2	2	2	2	2	2	2	2	2	2	2	2	2	2	2	2	Шайба
	9	0273 92830		5	5	5	5	5	5	5	5	5	5	5	5	5	5	5	5	5	Болт М8-6g х30
	10	A274.1008016		1	1	1	1	1	1	1	1	1	1	1	1	1	1	1	1	1	Ресивер впускной трубы
	11	A274.1008018		1	1	1	1	1	1	1	1	1	1	1	1	1	1	1	1	1	Прокладка ресивера
	12	A274.1008015		1	1	1	1	1	1	1	1	1	1	1	1	1	1	1	1	1	Труба впускная
	13	451М-3701060	45 6321 1791	9	9	9	9	9	9	9	9	9	9	9	9	9	9	9	9	9	Шайба 10,5 специальная
	14	420.1008204		2	2	2	2	2	2	2	2	2	2	2	2	2	2	2	2	2	Шайба
	15	420.1008203 или 250 688-П5	45 9951 4017	11	11	11	11	11	11	11	11	11	11	11	11	11	11	11	11	11	Гайка М10х1-6Н

	16	420.1008202		11	11	11	11	11	11	11	11	11	11	11	11	11	11	11	11	11	Шпилька М10 х 35
	17	А274.1008080		1	1	1	1	1	1	1	1	1	1	1	1	1	1	1	1	1	Прокладка газопровода
Подгруппа 1009.Картер масляный																					
10	1	А274.1009050		1	1	1	1	1	1	1	1	1	1	1	1	1	1	1	1	1	Указатель уровня масла с уплотнителем
	2	414.1009053	45 6321 1559	1	1	1	1	1	1	1	1	1	1	1	1	1	1	1	1	1	Шайба указателя уровня масла
	3	А274.1009051		1	1	1	1	1	1	1	1	1	1	1	1	1	1	1	1	1	Указатель уровня масла в сборе
	4	740-1009055	45 6623 0238	1	1	1	1	1	1	1	1	1	1	1	1	1	1	1	1	1	Уплотнитель указателя уровня
	5	А274.1009010		1	1	1	1	1	1	1	1	1	1	1	1	1	1	1	1	1	Картер масляный в сборе
	6	А274.1009157		1	1	1	1	1	1	1	1	1	1	1	1	1	1	1	1	1	Кольцо
	7	А274.1009156		1	1	1	1	1	1	1	1	1	1	1	1	1	1	1	1	1	Пробка
	8	А274.1009155		1	1	1	1	1	1	1	1	1	1	1	1	1	1	1	1	1	Пробка сливная картера масляного
	9	А274.1009070		1	1	1	1	1	1	1	1	1	1	1	1	1	1	1	1	1	Прокладка масляного картера
	10	0273 92825		2	2	2	2	2	2	2	2	2	2	2	2	2	2	2	2	2	Болт М8-6g х25
	11	0273 92830		18	18	18	18	18	18	18	18	18	18	18	18	18	18	18	18	18	Болт М8-6g х30
Подгруппа 1010 и 1011. Маслоприемник и масляный насос																					
11	1	421.1011066		1	1	1	1	1	1	1	1	1	1	1	1	1	1	1	1	1	Втулка валика масляного насоса
	2	258 615 или 257 725 или F00001-0003337-169	45 9842 0360	1	1	1	1	1	1	1	1	1	1	1	1	1	1	1	1	1	Штифт 4х20 крепления втулки валика
	3	451М-1011040	45 6321 1382	1	1	1	1	1	1	1	1	1	1	1	1	1	1	1	1	1	Валик масляного насоса с шестерней в сборе
	4	4216.1011042		1	1	1	1	1	1	1	1	1	1	1	1	1	1	1	1	1	Валик масляного насоса
	5	258 937-П или F00001-0003337-169	45 9853 0037	1	1	1	1	1	1	1	1	1	1	1	1	1	1	1	1	1	Штифт 4х20
	6	4146.1011032	45 6321 1950	1	1	1	1	1	1	1	1	1	1	1	1	1	1	1	1	1	Шестерня масляного насоса
	7	4146.1011032		1	1	1	1	1	1	1	1	1	1	1	1	1	1	1	1	1	Шестерня масляного насоса
	8	451М-1011065	45 6321 1385	1	1	1	1	1	1	1	1	1	1	1	1	1	1	1	1	1	Прокладка крышки масляного насоса
	9	451М-1011065-10	45 6321 1409	*	*	*	*	*	*	*	*	*	*	*	*	*	*	*	*	*	Прокладка крышки масляного насоса
	10	451М-1011051-11	45 6321 1692	1	1	1	1	1	1	1	1	1	1	1	1	1	1	1	1	1	Пластина масляного насоса
	11	451М-1011020		1	1	1	1	1	1	1	1	1	1	1	1	1	1	1	1	1	Корпус масляного насоса
	12	421.1011072		1	1	1	1	1	1	1	1	1	1	1	1	1	1	1	1	1	Ось ведомой шестерни масляного насоса
	13	451М-1011015		1	1	1	1	1	1	1	1	1	1	1	1	1	1	1	1	1	Корпус масляного насоса в сборе
	14	451М-1011062	45 6321 1112	1	1	1	1	1	1	1	1	1	1	1	1	1	1	1	1	1	Клапан редукционный масляного насоса
	15	451М-1011058	45 6321 1111	1	1	1	1	1	1	1	1	1	1	1	1	1	1	1	1	1	Пружина редукционного клапана
	16	451М-1011009-02		1	1	1	1	1	1	1	1	1	1	1	1	1	1	1	1	1	Насос масляный с маслоприемником в сборе
	17	А274.1011052		1	1	1	1	1	1	1	1	1	1	1	1	1	1	1	1	1	Крышка масляного насоса
	18	451М-1011071-01	45 6321 1449	2	2	2	2	2	2	2	2	2	2	2	2	2	2	2	2	2	Пластина стопорная к насосу масляному
	19	201 426-П29 или	45 9346 1511	4	4	4	4	4	4	4	4	4	4	4	4	4	4	4	4	4	Болт М6-6gх35

		F00001-0009030-218																			
	20	451М-1010042	45 6321 1445	1	1	1	1	1	1	1	1	1	1	1	1	1	1	1	1	1	Сетка маслоприемника
	21	451М-1010046	45 6321 1447	1	1	1	1	1	1	1	1	1	1	1	1	1	1	1	1	1	Каркас сетки маслоприемника
	22	451М-1010045	45 6321 1446	1	1	1	1	1	1	1	1	1	1	1	1	1	1	1	1	1	Сетка с каркасом
	23	252 135-П2 или F00001-0005166-719	45 6816 6046	7	7	7	7	7	7	7	7	7	7	7	7	7	7	7	7	7	Шайба 8Т пружинная
	24	201 454-П8 или F00001-0060432-218	45 9346 9520	1	1	1	1	1	1	1	1	1	1	1	1	1	1	1	1	1	Болт М8-6gх16
	25	201 458-П29 F00001-0201458-299	45 9346 1524	1	1	1	1	1	1	1	1	1	1	1	1	1	1	1	1	1	Болт М8-6gх25
	26	201 460-П29 или F00001-0060438-218	45 9346 1526	1	1	1	1	1	1	1	1	1	1	1	1	1	1	1	1	1	Болт М8-6gх30
	27	F00001-0035166-218		2	2	2	2	2	2	2	2	2	2	2	2	2	2	2	2	2	Шпилька М8х16
	28	21-1011086-А	45 6321 0488	2	2	2	2	2	2	2	2	2	2	2	2	2	2	2	2	2	Прокладка фланца нагнетательной трубки масляного насоса
	29	417.1011082	45 6321 1883	1	1	1	1	1	1	1	1	1	1	1	1	1	1	1	1	1	Трубка нагнетательная масляного насоса в сборе
	30	250 510-П29 или F00001-0061008-118	45 9553 1056	2	2	2	2	2	2	2	2	2	2	2	2	2	2	2	2	2	Гайка М8х1-6Н
	31	201 457-П29 или F00001-0201457-299	45 9346 1523	2	2	2	2	2	2	2	2	2	2	2	2	2	2	2	2	2	Болт М8-6gх22
Подгруппа 1012 и 1013. Фильтр очистки масла, масляный радиатор, датчики давления масла																					
12	1	4216.3829100		1	1	1	1	1	1	1	1	1	1	1	1	1	1	1	1	1	Штуцер датчика давления масла
	2	6022.3829000-03		1	1	1	1	1	1	1	1	1	1	1	1	1	1	1	1	1	Датчик аварийного давления масла
	3	4216.3707075		1	1	1	1	1	1	1	1	1	1	1	1	1	1	1	1	1	Провод датчика аварийного давления масла
	4	451М-1012062-10	45 6321 1488	1	1	1	1	1	1	1	1	-	-	-	-	-	1	1	-	-	Штуцер крепления масляного фильтра
	5	3105-1017010 или О5402		1	1	1	1	1	1	1	1	1	1	1	1	1	1	1	1	1	Фильтр очистки масла NF-1004 Масляный фильтр
13	6	А274.1013010		-	-	-	-	-	-	-	-	1	1	1	1	1	-	-	1	1	Теплообменник
	7	FBS 032/12SW или 32012008005		-	-	-	-	-	-	-	-	4	4	4	4	4	-	-	4	4	Хомут пружинный
	8	А274.1014077		-	-	-	-	-	-	-	-	1	1	1	1	1	-	-	1	1	Шланг соединительный верхний
	9	А274.1014078		-	-	-	-	-	-	-	-	1	1	1	1	1	-	-	1	1	Шланг соединительный нижний
	10	А274.1012062		-	-	-	-	-	-	-	-	1	1	1	1	1	-	-	1	1	Штуцер крепления теплообменника и масляного фильтра
Подгруппа 1014. Вентиляция картера																					
14	1	А274.1014075		1	1	1	1	1	1	1	1	1	1	1	1	1	1	1	1	1	Шланг вентиляции
	2	FBS 015/12SW		2	2	2	2	2	2	2	2	2	2	2	2	2	2	2	2	2	Хомут пружинный

	3	A274.1014050		1	1	1	1	1	1	1	1	1	1	1	1	1	1	1	1	1	Клапан вентиляции
	4	A274.1014076		1	1	1	1	1	1	1	1	1	1	1	1	1	1	1	1	1	Шланг клапана вентиляции
	5	FBS 018/12SW		1	1	1	1	1	1	1	1	1	1	1	1	1	1	1	1	1	Хомут пружинный
Подгруппа 1016. Привод масляного насоса																					
15	1	201 458-П29 F00001-0201458-299	45 9346 1524	2	2	2	2	2	2	2	2	2	2	2	2	2	2	2	2	2	Болт М8-6gх25
	2	252 155-П2 или F00001-0005166-719	45 9816 6006	2	2	2	2	2	2	2	2	2	2	2	2	2	2	2	2	2	Шайба 8Л пружинная
	3	420.1011270		1	1	1	1	1	1	1	1	1	1	1	1	1	1	1	1	1	Крышка привода масляного насоса
	4	420.1011271-01		1	1	1	1	1	1	1	1	1	1	1	1	1	1	1	1	1	Прокладка крышки привода масляного насоса
	5	420.1011200-01		1	1	1	1	1	1	1	1	1	1	1	1	1	1	1	1	1	Привод масляного насоса в сборе
	6	420.1011221		1	1	1	1	1	1	1	1	1	1	1	1	1	1	1	1	1	Шайба привода масляного насоса
	7	420.1011219		1	1	1	1	1	1	1	1	1	1	1	1	1	1	1	1	1	Валик привода масляного насоса
	8	420.1011218		1	1	1	1	1	1	1	1	1	1	1	1	1	1	1	1	1	Корпус привода масляного насоса
	9	414.1016030	45 6321 1819	1	1	1	1	1	1	1	1	1	1	1	1	1	1	1	1	1	Шайба 13
	10	414.1016018	45 6321 1817	1	1	1	1	1	1	1	1	1	1	1	1	1	1	1	1	1	Шестерня привода распределителя
	11	258 617 или F00001-0003339-169	45 9842 0362	1	1	1	1	1	1	1	1	1	1	1	1	1	1	1	1	1	Штифт 4х25
	12	414.1011220	45 6321 1793	1	1	1	1	1	1	1	1	1	1	1	1	1	1	1	1	1	Пластина привода масляного насоса
	13	258 599	45 9842 0343	1	1	1	1	1	1	1	1	1	1	1	1	1	1	1	1	1	Штифт 3х12
	14	21-1016023-Б	45 6321 0513	1	1	1	1	1	1	1	1	1	1	1	1	1	1	1	1	1	Прокладка корпуса привода распределителя
Группа 11. Система питания двигателя Подгруппа 1104. Трубопроводы топливные																					
16	1	4216.1104010-25 или 4216.1104010-20		1	1	1	1	1	1	1	1	1	1	1	1	1	1	1	1	1	Топливный модуль
	2	250 511-П29 или F00001-0853529-109	45 9553 1056	2	2	2	2	2	2	2	2	2	2	2	2	2	2	2	2	2	Гайка М8х1-6Н
	3	252 135-П2	45 9816 6046	2	2	2	2	2	2	2	2	2	2	2	2	2	2	2	2	2	Шайба 8Т пружинная
	4	290 146-П29	45 9951 3523	2	2	2	2	2	2	2	2	2	2	2	2	2	2	2	2	2	Шпилька $M8x\frac{1,25-Cn}{1-4h}x32$
17	5	4216.3761581		-	-	-	-	-	3	3	3	-	-	-	-	-	-	-	-	-	Держатель скобы угловой
	6	415053		-	-	-	-	-	8	8	8	-	-	-	-	-	-	-	-	-	Хомут пружинный
	7	01847		-	-	-	-	-	4	4	4	-	-	-	-	-	-	-	-	-	Штуцер газовый
	8	131006		-	-	-	-	-	4	4	4	-	-	-	-	-	-	-	-	-	Шланг подачи газа
	9	250 508-П29 или F00001-0058962-118	45 9553 1054	-	-	-	-	-	2	2	2	-	-	-	-	-	-	-	-	-	Гайка М6-6Н
	10	252 154-П2 или	45 9816 6005	-	-	-	-	-	2	2	2	-	-	-	-	-	-	-	-	-	Шайба 6Л пружинная

		F00001-0005164-718																			
	11	0273 926 10		-	-	-	-	-	2	2	2	-	-	-	-	-	-	-	-	-	Болт М6-6g х10
	12	440013		-	-	-	-	-	2	2	2	-	-	-	-	-	-	-	-	-	Подушка М6
	13	К904504		-	-	-	-	-	1	1	1	-	-	-	-	-	-	-	-	-	Рампа газовых форсунок
Группа 13. Система охлаждения двигателя Подгруппа 1306. Термостат																					
18	1	А274.1306008		1	1	1	1	1	1	1	1	1	1	1	1	1	-	-	-	-	Термостат с корпусом в сборе
	2	201 460-П8	45 9346 9526	2	2	2	2	2	2	2	2	2	2	2	2	2	2	2	2	2	Болт М8-6gх30
	3	10 01 21	45 6722 0015	2	2	2	2	2	2	2	2	2	2	2	2	2	2	2	2	2	Шайба 8
	4	4216.3761581		1	1	1	1	1	1	1	1	1	1	1	1	1	1	1	1	1	Держатель скобы угловой
	5	4216.1306032		1	1	1	1	1	1	1	1	1	1	1	1	1	-	-	-	-	Крышка корпуса термостата
	6	402.1306155	45 6313 0813	1	1	1	1	1	1	1	1	1	1	1	1	1	1	1	1	1	Прокладка термостата
	7	Т118-1306100-01 или ТС108-1306100-01М		1	1	1	1	1	1	1	1	1	1	1	1	1	1	1	1	1	Термостат системы охлаждения
	8	А274.1306031		1	1	1	1	1	1	1	1	1	1	1	1	1	1	1	1	1	Корпус термостата
	9	421.1307064-20		1	1	1	1	1	1	1	1	1	1	1	1	1	1	1	1	1	Штуцер отопителя
	10	201 457-П29 или F00000-0201457-299	45 9346 1523	1	1	1	1	1	1	1	1	1	1	1	1	1	1	1	1	1	Болт М8-6g х22
	17	201 507-П2	45 9346 6567	1	1	1	1	1	1	1	1	1	1	1	1	1	1	1	1	1	Болт М10-6gх50
	12	292 779-П29	45 9952 4204	1	1	1	1	1	1	1	1	1	1	1	1	1	1	1	1	1	Гайка М10х1
	13	252 156-П2 или F00001-0005168-719	45 9816 6007	4	4	4	4	4	4	4	4	4	4	4	4	4	4	4	4	4	Шайба 10Л пружинная
	14	291 797-П29	45 9952 3199	1	1	1	1	1	1	1	1	1	1	1	1	1	1	1	1	1	Шпилька М10х $\frac{1,5 - Cn}{1,5 - 6g}$ х30
	15	200 315-П2	45 9326 6061	2	2	2	2	2	2	2	2	2	2	2	2	2	2	2	2	2	Болт М10-6gх40
	16	24-3724093	45 4313 1328	1	1	1	1	1	1	1	1	1	1	1	1	1	1	1	1	1	Скоба крепления проводов
	17	4216.1014072		1	1	1	1	1	1	1	1	1	1	1	1	1	-	-	-	-	Штуцер угловой
	18	А274.1306089		1	1	1	1	1	1	1	1	1	1	1	1	1	1	1	1	1	Прокладка корпуса термостата
19	19	А274.1306008-60		-	-	-	-	-	-	-	-	-	-	-	-	-	1	1	1	1	Термостат с корпусом
	20	421.1306032-10		-	-	-	-	-	-	-	-	-	-	-	-	-	1	1	1	1	Крышка корпуса термостата
	21	4215.1306056		-	-	-	-	-	-	-	-	-	-	-	-	-	1	1	1	1	Штуцер пароотводящий
Подгруппа 1307. Насос водяной																					
20	1	4216.1307010-06		1	1	1	1	1	1	1	1	1	1	1	1	1	1	1	1	1	Насос водяной в сборе
	2	421.1307060-10		1	1	1	1	1	1	1	1	1	1	1	1	1	1	1	1	1	Крышка корпуса насоса
	3	4216.1307032-02		1	1	1	1	1	1	1	1	1	1	1	1	1	1	1	1	1	Крыльчатка водяного насоса
	4	SP2250		1	1	1	1	1	1	1	1	1	1	1	1	1	1	1	1	1	Сальник водяного насоса
	5	421.1307048-02		1	1	1	1	1	1	1	1	1	1	1	1	1	1	1	1	1	Прокладка корпуса водяного насоса

	6	4216.1307064		1	1	1	1	1	1	1	1	1	1	1	1	1	1	1	1	1	Штуцер отопителя
	7	421.1307026 или 1/37463/30		1	1	1	1	1	1	1	1	1	1	1	1	1	1	1	1	1	Фиксатор подшипника водяного насоса
	8	4216.1307110		1	1	1	1	1	1	1	1	1	1	1	1	1	1	1	1	1	Корпус водяного насоса со вставкой
	9	421.1307064-21		1	1	1	1	1	1	1	1	1	1	1	1	1	1	1	1	1	Штуцер отопителя
	10	252 154-П2	45 9816 6005	1	1	1	1	1	1	1	1	1	1	1	1	1	1	1	1	1	Шайба 6Л пружинная
	11	200 215-П8 или F00001-0009032-218	45 9326 1006	1	1	1	1	1	1	1	1	1	1	1	1	1	1	1	1	1	Болт М6-6gх40
	12	4216.1307027		1	1	1	1	1	1	1	1	1	1	1	1	1	1	1	1	1	Подшипник водяного насоса
	13	421.1307024-10		1	1	1	1	1	1	1	1	1	1	1	1	1	1	1	1	1	Ступица водяного насоса
	14	200 275-П29 или F00001-0060448-218		1	1	1	1	1	1	1	1	1	1	1	1	1	1	1	1	1	Болт М8х80
	15	252 155-П2 или F00001-0005166-719	45 9816 6006	5	5	5	5	5	5	5	5	5	5	5	5	5	5	5	5	5	Шайба 8Л пружинная
	16	250 511-П29 или F00001-0853529-109	45 9553 1056	3	3	3	3	3	3	3	3	3	3	3	3	3	3	3	3	3	Гайка М8х1
	17	24-3724093	45 4313 1328	2	2	2	2	2	2	2	2	2	2	2	2	2	2	2	2	2	Скоба крепления проводов
	18	414.1002121 или 66-1008111	45 6321 1773	1	1	1	1	1	1	1	1	1	1	1	1	1	1	1	1	1	Шпилька М8х1х57
	19	414.1002120	45 6321 1772	1	1	1	1	1	1	1	1	1	1	1	1	1	1	1	1	1	Шпилька М8х1х47
	20	421.1002120 или 421.1002120-01		1	1	1	1	1	1	1	1	1	1	1	1	1	1	1	1	1	Шпилька М8х1х54
	21	4022.1307049-01	45 6313 0606	1	1	1	1	1	1	1	1	1	1	1	1	1	1	1	1	1	Прокладка водяного насоса
Подгруппа 1308. Привод водяного насоса и вентилятора																					
21	1	4216.1308025-20		1	1	1	1	1	1	1	1	1	1	1	1	1	1	1	1	1	Шкив водяного насоса
	2	252 135-П2 или F00001-0005166-719	45 9816 6046	4	4	4	4	4	4	4	4	4	4	4	4	4	4	4	4	4	Шайба 8Т пружинная
	3	201 454-П29	45 9346 1520	4	4	4	4	4	4	4	4	4	4	4	4	4	4	4	4	4	Болт М8-6gх16
	4	4026.1317010-70 или 4216.1317010-70		1	1	1	1	1	1	1	1	1	1	1	1	1	1	1	1	1	Муфта вентилятора
	5	252 155-П2 или F00001-0005166-719	45 9816 6006	3	3	3	3	3	3	3	3	3	3	3	3	3	3	3	3	3	Шайба 8Л
	6	250 511-П29 или F00001-0853529-109	45 9553 1056	3	3	3	3	3	3	3	3	3	3	3	3	3	3	3	3	3	Гайка М8х1-6Н
	7	6РК 1370 Lb		1	-	-	-	1	1	-	-	1	-	-	-	1	1	-	1	-	Ремень поликлиновой
	8	250 612-П29	45 9553 1257	2	2	2	2	2	2	2	2	2	2	2	2	2	2	2	2	2	Гайка М10-6Н
	9	4216.1029010		1	1	1	1	1	1	1	1	1	1	1	1	1	1	1	1	1	Натяжитель автоматический
	10	01-7002-2865		1	1	1	1	1	1	1	1	1	1	1	1	1	1	1	1	1	Винт М10 с внутренним шестигранником
22	11	F00000-0251647-218		-	1	1	1	-	-	1	1	-	1	1	1	-	-	1	-	1	Гайка М12х1,25
	12	4216.3701056		-	1	1	1	-	-	1	1	-	1	1	1	-	-	1	-	1	Втулка крепления ролика

	13	4216.1308080		-	1	1	1	-	-	1	1	-	1	1	1	-	-	1	-	1	Ролик натяжной
	14	F00001-0055416-218		-	1	1	1	-	-	1	1	-	1	1	1	-	-	1	-	1	Болт М12х1,25х100
	15	6РК 1805Lb		-	1	1	1	-	-	1	1	-	1	1	1	-	-	1	-	1	Ремень поликлиновой
Подгруппа 1601. Сцепление																					
23	1	4215.1601015-41		1	1	1	1	1	1	1	1	1	1	1	1	1	1	1	1	1	Картер сцепления, верхняя часть
	2	252 136-П2	45 9816 6067	6	6	6	6	6	6	6	6	6	6	6	6	6	6	6	6	6	Шайба 10.ОТ пружинная
	3	201 501-П8	45 9346 9563	2	2	2	2	2	2	2	2	2	2	2	2	2	2	2	2	2	Болт М10-6g х35
	4	4215.3707218		4	4	4	4	4	4	4	4	4	4	4	4	4	4	4	4	4	Шпилька М12х1,25х40
	5	4216.1601024 или 201 519-П29		1	1	1	1	1	1	1	1	1	1	1	1	1	1	1	1	1	Болт М10х1х29 крепления шаровой опоры
	6	252 156-П2 или F00001-0005168-719	45 9816 6007	1	1	1	1	1	1	1	1	1	1	1	1	1	1	1	1	1	Шайба 10Л пружинная
	7	4216.1601215-11		1	1	1	1	1	1	1	1	1	1	1	1	1	1	1	1	1	Опора вилки подшипника выключения сцепления
	8	F11180-1703340-008	45 9346 1520	4	4	4	4	4	4	4	4	4	4	4	4	4	4	4	4	4	Болт М8-6gх16
	9	4215.1601017-11		1	1	1	1	1	1	1	1	1	1	1	1	1	1	1	1	1	Картер сцепления нижняя часть в сборе
	10	4215.1601018		1	1	1	1	1	1	1	1	1	1	1	1	1	1	1	1	1	Картер сцепления нижняя часть
	11	11-7608	45 4311 0397	1	1	1	1	1	1	1	1	1	1	1	1	1	1	1	1	1	Уплотнение
	12	255 037-П29	45 9772 1064	6	6	6	6	6	6	6	6	6	6	6	6	6	6	6	6	6	Заклепка 3,5х6
	13	201 416-П29 или F00001-0009020-218	45 9346 9502	2	2	2	2	2	2	2	2	2	2	2	2	2	2	2	2	2	Болт М6-6g х12
	14	252 154-П2 или F00001-0005164-718	45 9816 6005	2	2	2	2	2	2	2	2	2	2	2	2	2	2	2	2	2	Шайба 6Л пружинная
	15	4215.1005160		1	1	1	1	1	1	1	1	1	1	1	1	1	1	1	1	1	Держатель уплотнителя картера сцепления
	16	421.1601267		2	2	2	2	2	2	2	2	2	2	2	2	2	2	2	2	2	Держатель картера сцепления нижней части
	17	201 499-П8	45 9346 9561	4	4	4	4	4	4	4	4	4	4	4	4	4	4	4	4	4	Болт М10-6g х30
	18	293 324-П	45 9952 6348	4	4	4	4	4	4	4	4	4	4	4	4	4	4	4	4	4	Шайба 10
	19	421.1601264		1	1	1	1	1	1	1	1	1	1	1	1	1	1	1	1	1	Усилитель крепления картера сцепления левый
	20	201 457-П29 или F00000-0201457-299	45 9346 1522	4	4	4	4	4	4	4	4	4	4	4	4	4	4	4	4	4	Болт М8-6g х22
	21	252 135-П2 или F00001-0005166-719	45 9816 6046	10	10	10	10	10	10	10	10	10	10	10	10	10	10	10	10	10	Шайба 8Т пружинная
	22	421.1601265		1	1	1	1	1	1	1	1	1	1	1	1	1	1	1	1	1	Усилитель крепления картера сцепления правый
24	23	290 656-П29	45 9952 1334	6	6	6	6	6	6	6	6	6	6	6	6	6	6	6	6	6	Болт М8х30
	24	06 3082 001 150 или 4215.1601090		1	1	1	1	1	1	1	1	1	1	1	1	1	1	1	1	1	Диск сцепления нажимной с кожухом в сборе (ZF Sachs)
	25	20 187 800 5153 или 4063.1601130-03		1	1	1	1	1	1	1	1	1	1	1	1	1	1	1	1	1	Диск сцепления ведомый в сборе (ZF Sachs)

Группа 37. Электрооборудование
Подгруппа 3701. Генератор

25	1	42164.3701035		1	1	1	1	1	1	1	1	1	1	1	1	1	1	1	1	1	Планка установочная генератора
	2	252 135-П2 или F00001-0005166-719	45 9816 6046	2	2	2	2	2	2	2	2	2	2	2	2	2	2	2	2	2	Шайба 8Т пружинная
	3	201 457-П29 или F00000-0201457-299	45 9346 1523	2	2	2	2	2	2	2	2	2	2	2	2	2	2	2	2	2	Болт М8х22
	4	F00001-0059722-218		1	1	1	1	1	1	1	1	1	1	1	1	1	1	1	1	1	Болт М10х1,25х120
	5	5122.3771.000-50		1	1	1	1	1	1	1	1	1	1	1	1	1	1	1	1	1	Генератор
	6	4216.3701050-30		1	-	-	-	1	1	-	-	1	-	-	-	1	1	-	1	-	Кронштейн агрегатов
	7	252 157-П2 или F00001-0005170-719	45 9816 6008	2	2	2	2	2	2	2	2	2	2	2	2	2	2	2	2	2	Шайба 12 Л пружинная
	8	250 515-П29 или F00001-0061015-118	45 9553 1060	2	-	-	-	2	2	-	-	2	-	-	-	2	2	-	2	-	Гайка М12х1,25-6Н
	9	42164.1002181		1	-	-	-	1	1	-	-	1	-	-	-	1	1	-	1	-	Штуцер крана масляного радиатора
	10	251 646		1	3	3	3	1	1	3	3	1	3	3	3	1	1	3	1	3	Гайка М10х1,25
	11	291 866-П29		2	-	-	-	2	2	-	-	2	-	-	-	2	2	-	2	-	Шпилька М12х1,25х26
26	12	SD5S11FL6323 SD7H15JE8229		- -	1 -	- 1	- 1	- -	- -	1 -	- 1	- -	1 -	- 1	- 1	- -	- -	- 1	- -	- 1	Компрессор
	13	F00001-0012880-218		-	1	1	1	-	-	1	1	-	1	1	1	-	-	1	-	1	Болт М10х1,25х60
	14	F00001-7002289-509		-	1	1	1	-	-	1	1	-	1	1	1	-	-	1	-	1	Винт М12х40
	15	4216.3701050-12 4216.3701050-22		- -	1 -	- 1	- 1	- -	- -	1 -	- 1	- -	1 -	- 1	- 1	- -	- -	- 1	- -	- 1	Кронштейн агрегатов
	16	42164.1002181-10		-	1	1	1	-	-	1	1	-	1	1	1	-	-	1	-	1	Штуцер крана масляного радиатора
	17	F00356-7057300-03		-	2	2	2	-	-	2	2	-	2	2	2	-	-	2	-	2	Болт М12х40
	18	4130 0120 024		-	3	3	3	-	-	3	3	-	3	3	3	-	-	3	-	3	Резьбовая вставка М12х24 Böllhoff

Подгруппы 3705 и 3707 Свечи, катушка зажигания, жгут высоковольтных проводов

27	1	RER8MC		4	4	4	4	4	4	4	4	4	4	4	4	4	4	4	4	4	Свеча зажигания
	2	4216.3707080-24		1	1	1	1	1	1	1	1	1	1	1	1	1	1	1	1	1	Жгут высоковольтных проводов
	3	F00001-0035166-218		2	2	2	2	2	2	2	2	2	2	2	2	2	2	2	2	2	Шпилька М8х16
	4	252 155-П2 или F00001-0005166-719	45 9816 6006	3	3	3	3	3	3	3	3	3	3	3	3	3	3	3	3	3	Шайба 8Л
	5	250 510-П29 или F00001-0061008-118		2	2	2	2	2	2	2	2	2	2	2	2	2	2	2	2	2	Гайка М8-6Н
	6	42164.3705010		1	1	1	1	1	1	1	1	1	1	1	1	1	1	1	1	1	Кронштейн с катушкой
	7	42164.3705020		1	1	1	1	1	1	1	1	1	1	1	1	1	1	1	1	1	Кронштейн крепления катушки зажигания с гайками
	8	54.3705		1	1	1	1	1	1	1	1	1	1	1	1	1	1	1	1	1	Катушка зажигания

	9	F00001-0005164-718		4	4	4	4	4	4	4	4	4	4	4	4	4	4	4	4	4	4	Шайба 6
	10	01-7002-2826		4	4	4	4	4	4	4	4	4	4	4	4	4	4	4	4	4	4	Винт М6-6gx25
	11	201 454-П29	45 9346 1520	1	1	1	1	1	1	1	1	1	1	1	1	1	1	1	1	1	1	Болт М8-6gx16
Группа 38. Приборы. Подгруппы 1147, 1148, 3707, 3702, 3828, 3829, 3847 . Датчики температуры, детонации, абсолютного давления, синхронизации, фазы, давления масла, стартер																						
28	1	11.131.675		1	1	1	1	1	1	1	1	1	1	1	1	1	1	1	1	1	1	Стартер
	2	250 515-П29 или F00001-0061015-118		2	2	2	2	2	2	2	2	2	2	2	2	2	2	2	2	2	2	Гайка М12х1,25-6Н
	3	252 237-П8		2	2	2	2	2	2	2	2	2	2	2	2	2	2	2	2	2	2	Шайба 12
	4	291 866-П29		2	2	2	2	2	2	2	2	2	2	2	2	2	2	2	2	2	2	Шпилька М12х1,25х26
	5	А274.1107015		1	1	1	1	1	1	1	1	1	1	1	1	1	1	1	1	1	1	Прокладка дросселя
	6	4216-1148010		1	1	1	1	1	1	1	1	1	1	1	1	1	1	1	1	1	1	Дроссельный патрубок с электроприводом
	7	А274.3724036		1	1	1	1	1	1	1	1	1	1	1	1	1	1	1	1	1	1	Держатель колодки
	8	200 220-П29 или F00356-7113300-009		4	4	4	4	4	4	4	4	4	4	4	4	4	4	4	4	4	4	Болт М6-6gx55
	9	252 154-П2 или F00001-0005164-718	45 9816 6005	4	4	4	4	4	4	4	4	4	4	4	4	4	4	4	4	4	4	Шайба 6
29	10	250 057-П29 или F00001-0032726-018	45 9432 1059	2	2	2	2	2	-	-	-	2	2	2	2	2	2	2	2	2	2	Винт М4-6gx22
	11	252 132-П29 или F00001-0011953-718	45 9816 1023	2	2	2	2	2	-	-	-	2	2	2	2	2	2	2	2	2	2	Шайба 4Н пружинная
	12	252 002-П29 или F00001-0005192-019	45 9811 1203	2	2	2	2	2	-	-	-	2	2	2	2	2	2	2	2	2	2	Шайба 4
	13	110308-0239010		1	1	1	1	1	-	-	-	1	1	1	1	1	1	1	1	1	1	Датчик абсолютного давления со встроенным датчиком температуры
	14	201 458-П29 или F00001-0201458-299	45 9346 1524	1	1	1	1	1	1	1	1	1	1	1	1	1	1	1	1	1	1	Болт М8х25
	15	0 261 231 176		1	1	1	1	1	1	1	1	1	1	1	1	1	1	1	1	1	1	Датчик детонации KS-4S
	16	0 280 130 093		1	1	1	1	1	1	1	1	1	1	1	1	1	1	1	1	1	1	Датчик температуры TF-W
	17	61 72 12-04		2	2	2	2	2	2	2	2	2	2	2	2	2	2	2	2	2	2	Винт М6х14
	18	252 154-П2 или F00001-0005164-718	45 9816 6005	2	2	2	2	2	2	2	2	2	2	2	2	2	2	2	2	2	2	Шайба 6Л пружинная
	19	0 261 210 331		1	1	1	1	1	1	1	1	1	1	1	1	1	1	1	1	1	1	Датчик синхронизации DG-6P-K
	20	0 232 103 097		1	1	1	1	1	1	1	1	1	1	1	1	1	1	1	1	1	1	Датчик фазы PG3.8

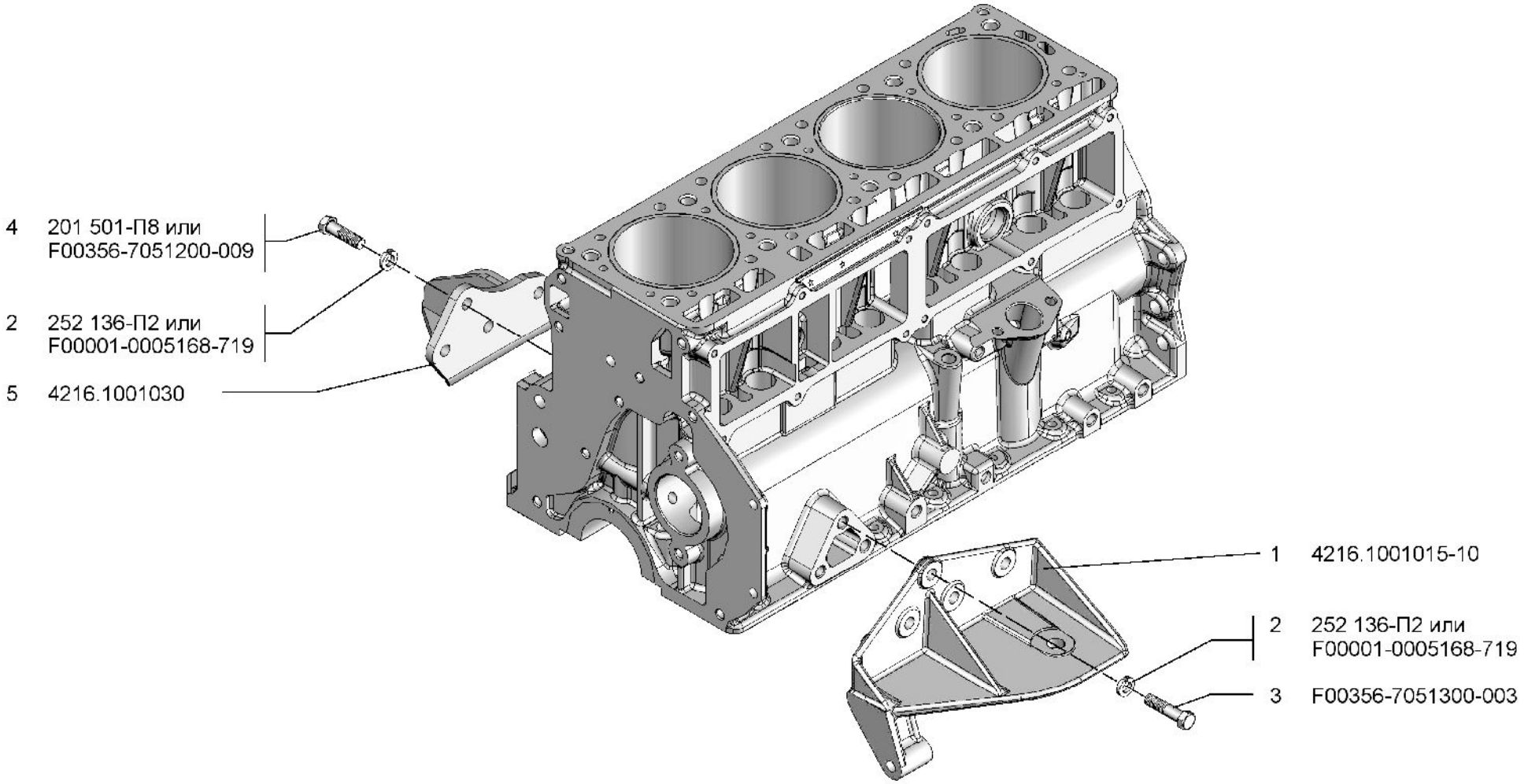

А274 А274-01 А274-02 А274-03 А274-04 А2747 А2747-01 А2747-02 А274-20 А274-21 А274-22 А274-23 А274-24	**Подвеска двигателя (1001/1)**	**Рис. 1**

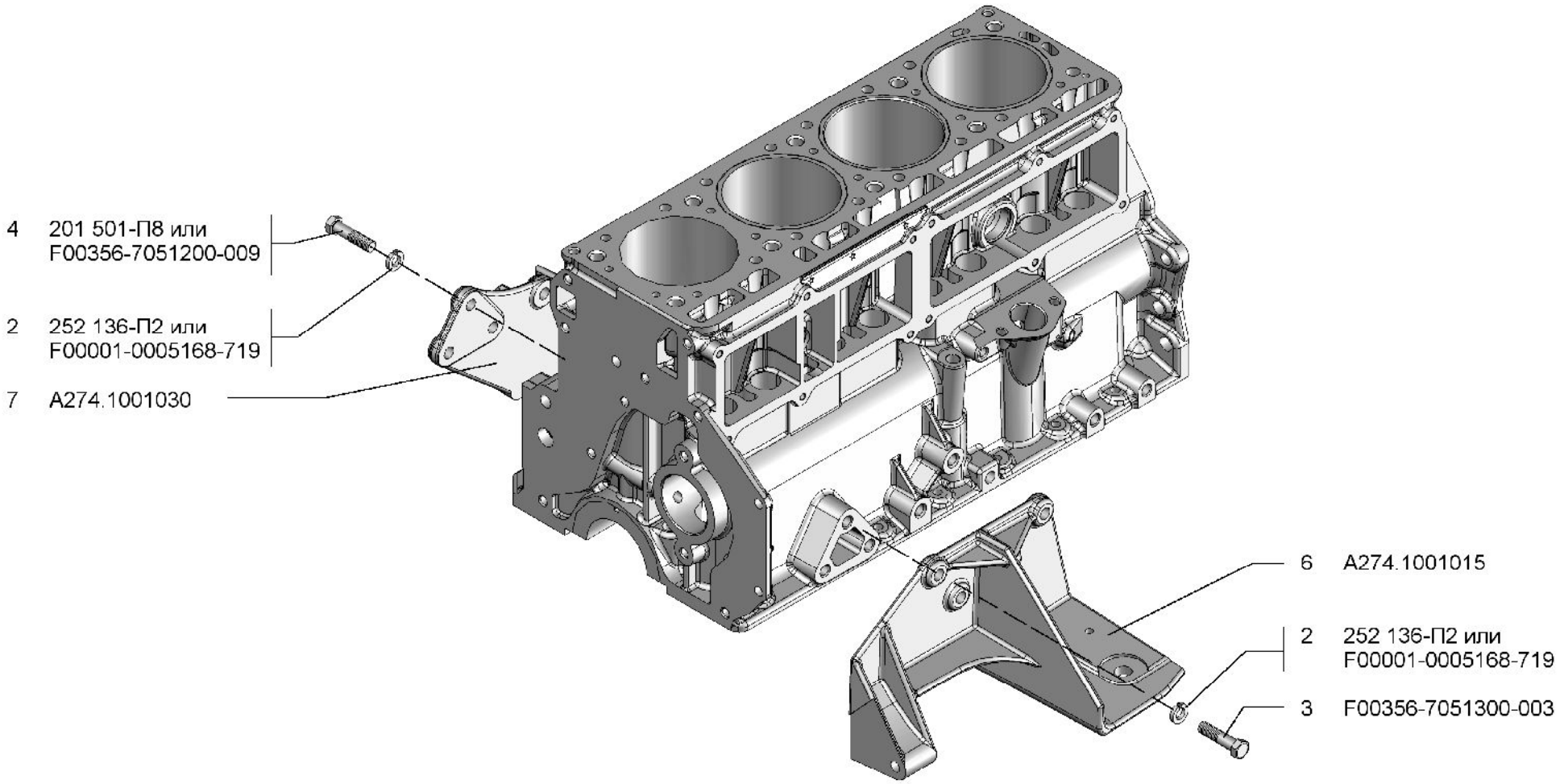

A274-10 A274-12 A274-30 A274-32	**Подвеска двигателя (1001/2)**	**Рис. 2**

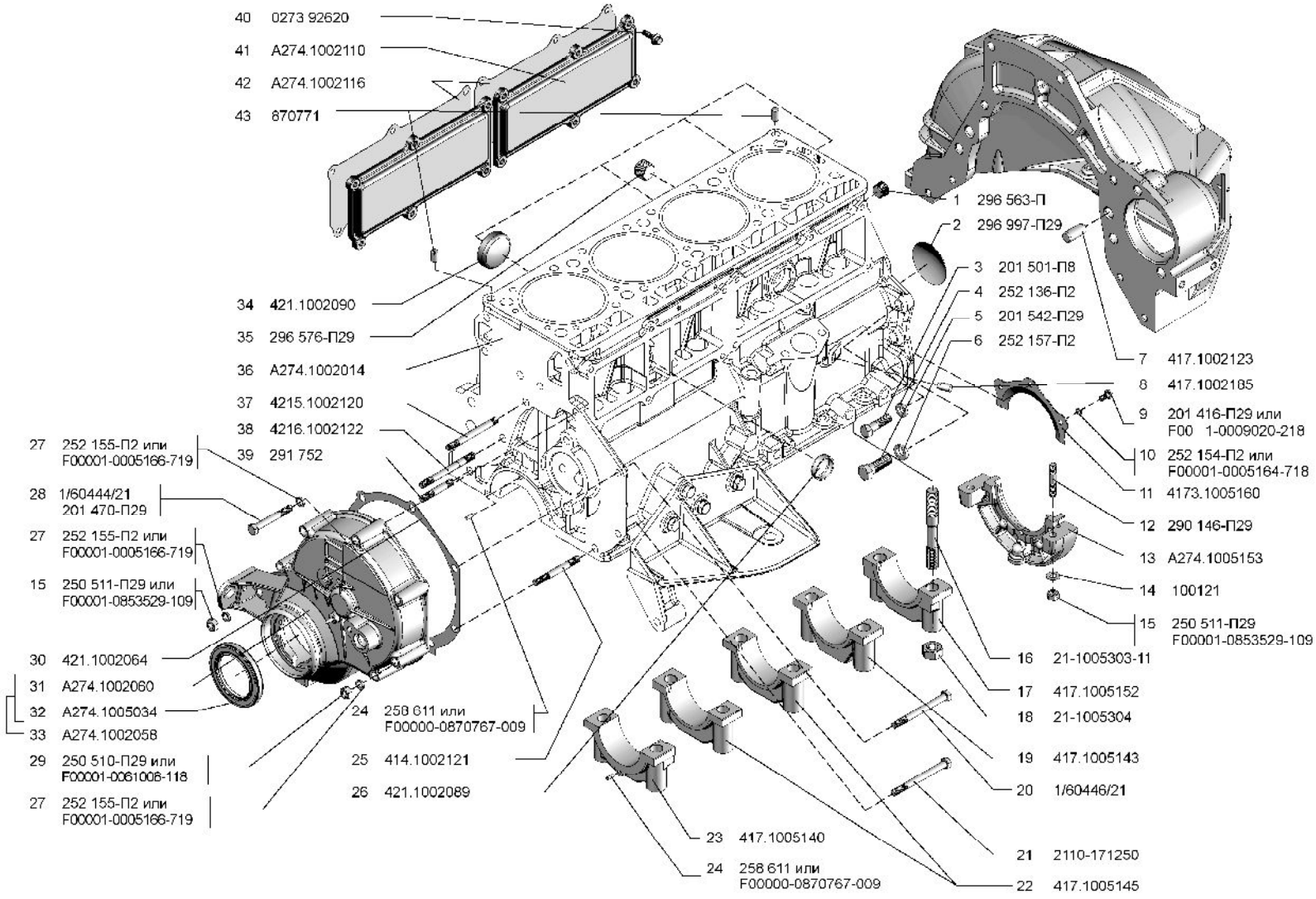

A274 A274-01 A274-02 A274-03 A274-04 **A2747 A2747-01 A2747-02** **A274-20 A274-21 A274-22 A274-23 A274-24** **A274-10 A274-12 A274-30 A274-32**	**Блок цилиндров (1002)**	**Рис. 3**

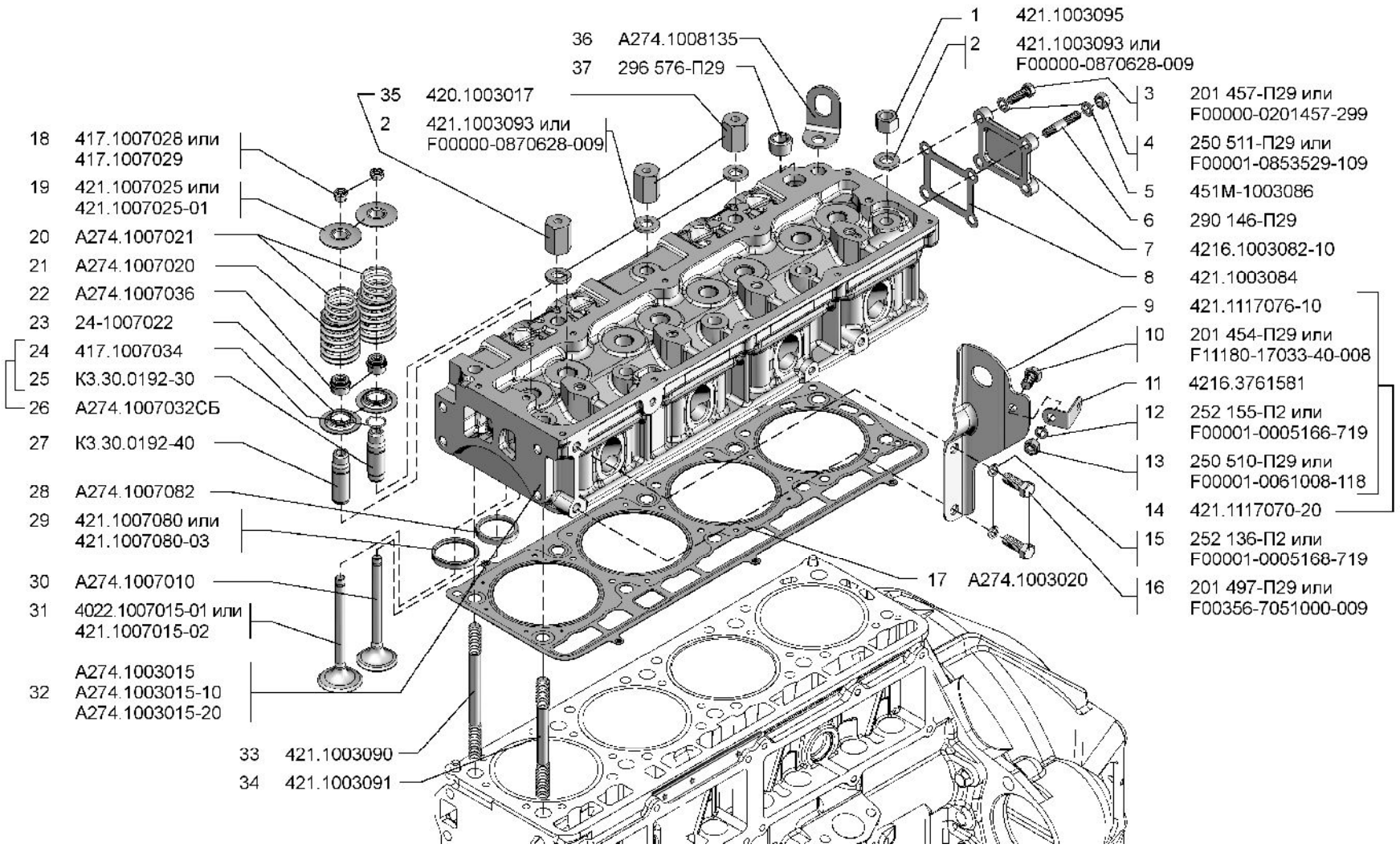

A274 A274-01 A274-02 A274-03 A274-04 **A2747 A2747-01 A2747-02** **A274-20 A274-21 A274-22 A274-23 A274-24** **A274-10 A274-12 A274-30 A274-32**	**Головка блока цилиндров с клапанами (1003)**	**Рис. 4**

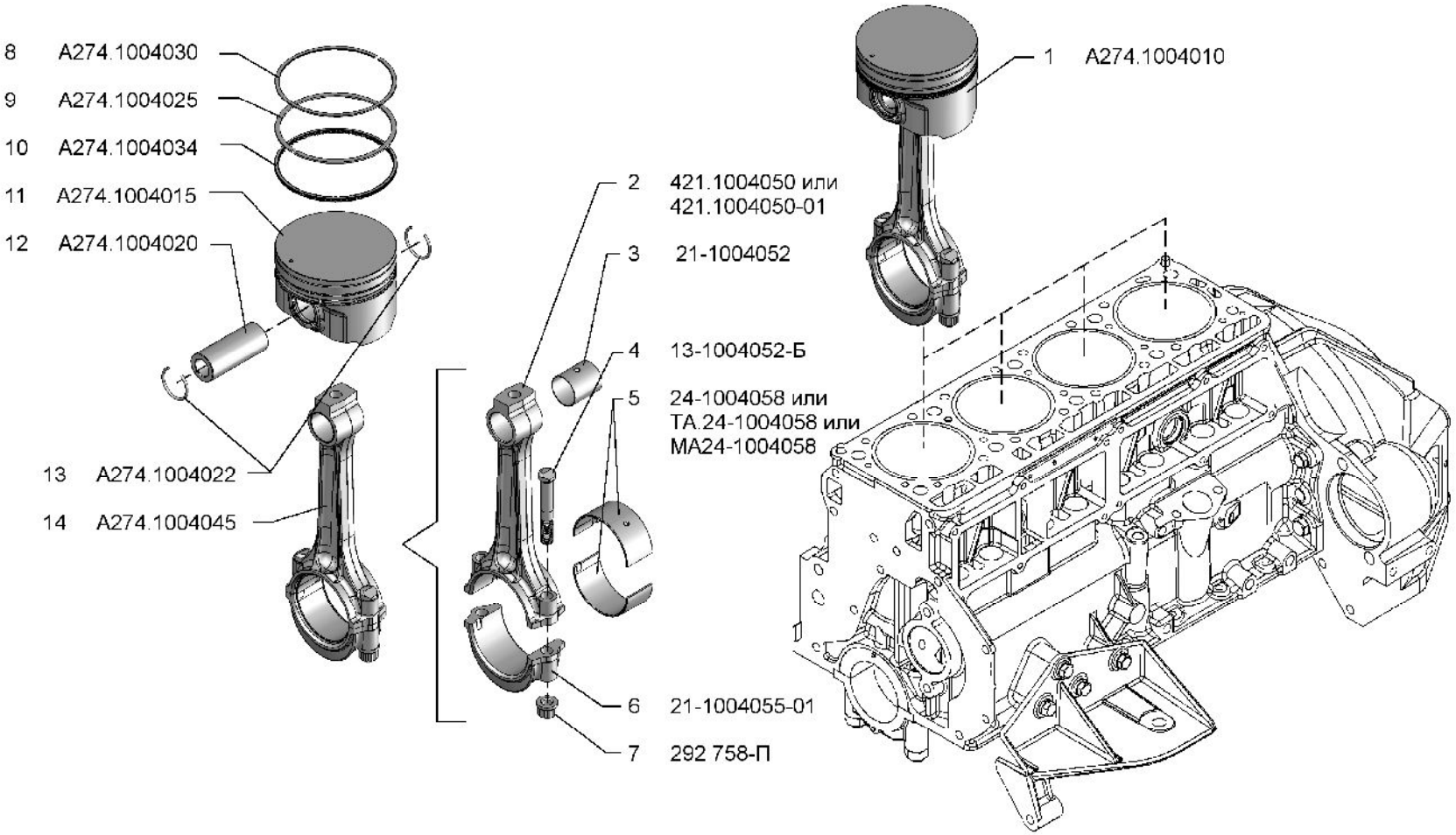

A274 A274-01 A274-02 A274-03 A274-04 **A2747 A2747-01 A2747-02** **A274-20 A274-21 A274-22 A274-23 A274-24** **A274-10 A274-12 A274-30 A274-32**	**Поршень и шатун (1004)**	**Рис. 5**

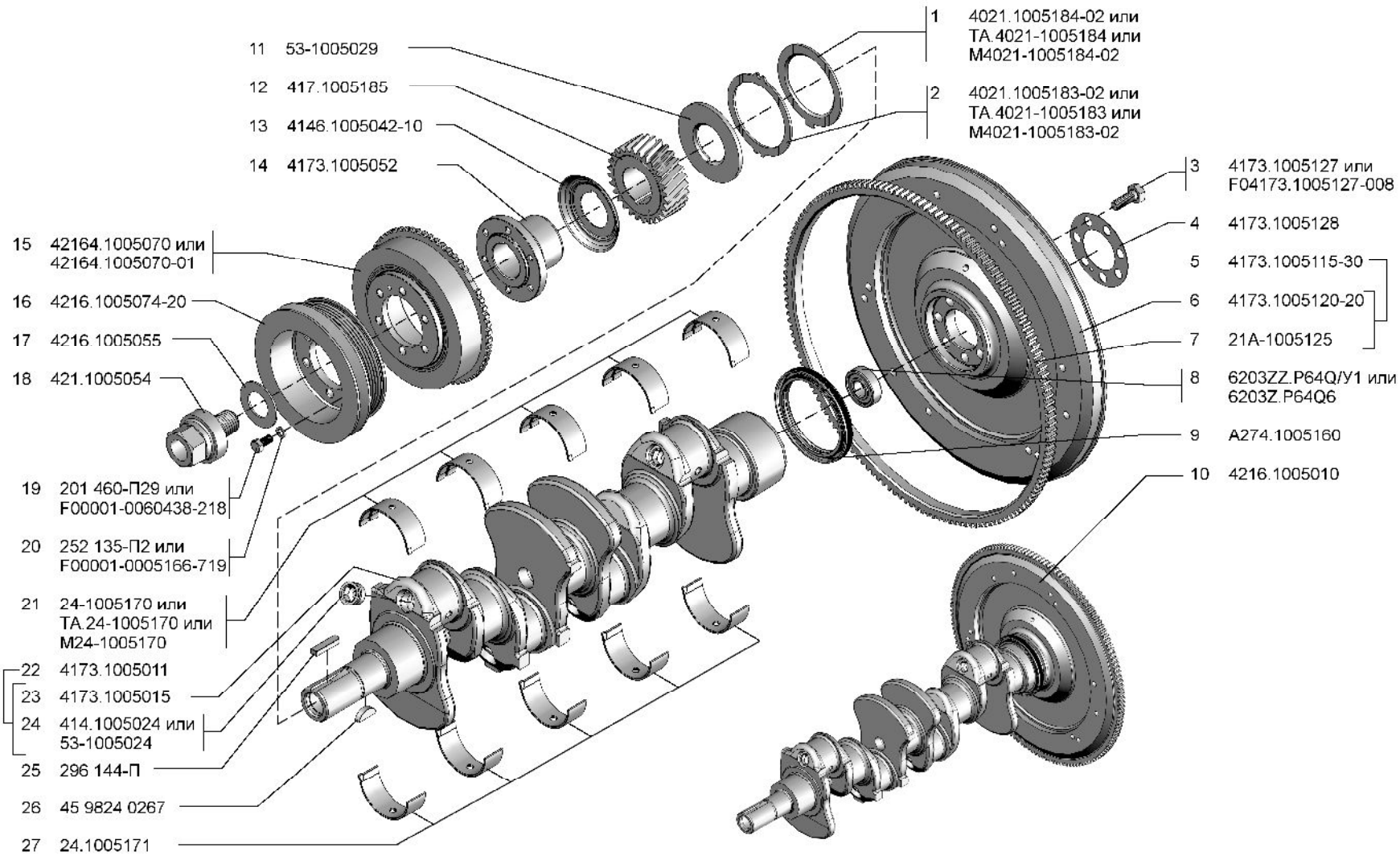

А274 А274-01 А274-02 А274-03 А274-04 А2747 А2747-01 А2747-02 А274-20 А274-21 А274-22 А274-23 А274-24 А274-10 А274-12 А274-30 А274-32	**Вал коленчатый и маховик(1005)**	**Рис. 6**

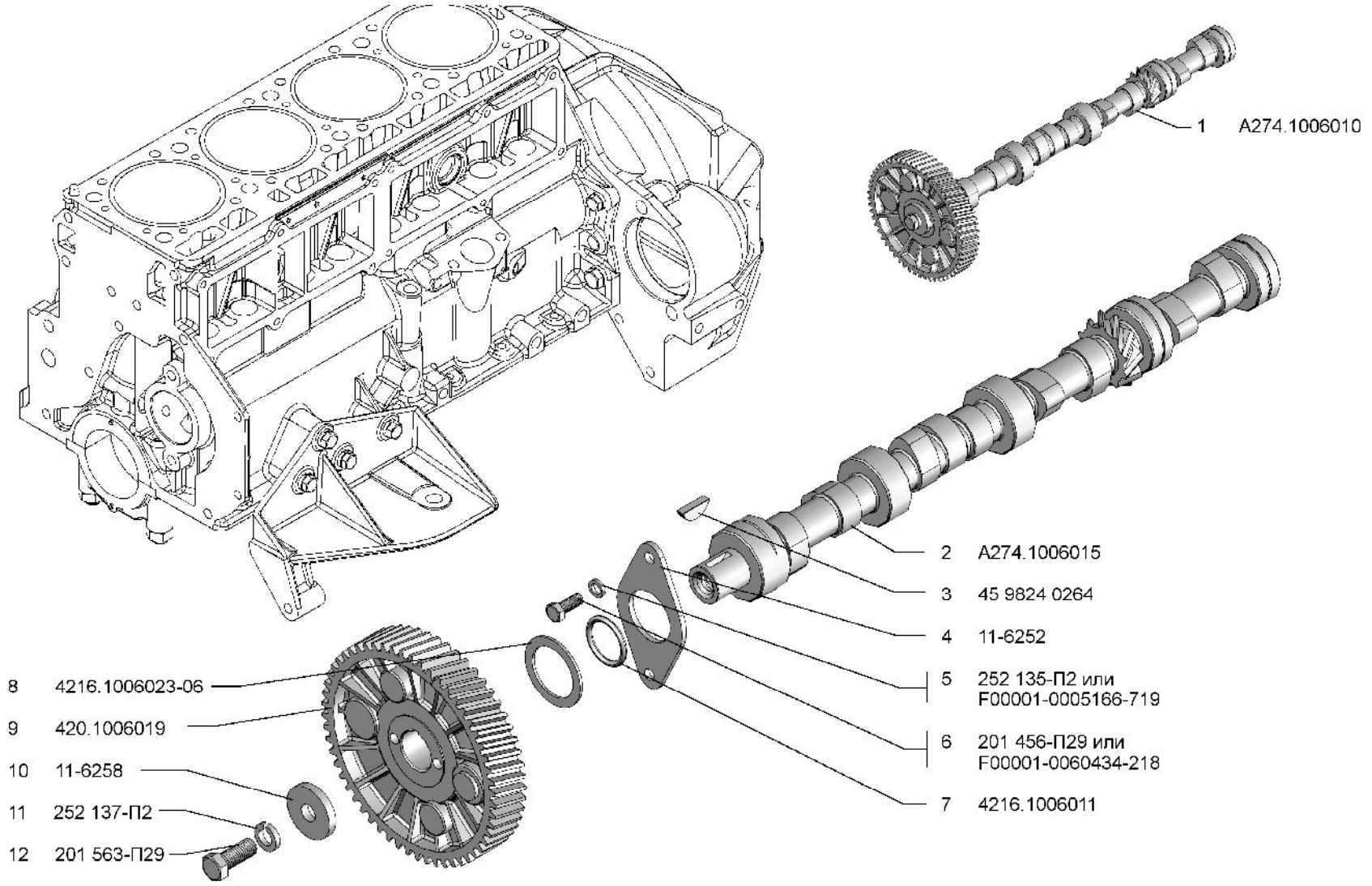

А274 А274-01 А274-02 А274-03 А274-04 **А2747 А2747-01 А2747-02** **А274-20 А274-21 А274-22 А274-23 А274-24** **А274-10 А274-12 А274-30 А274-32**	**Вал распределительный (1006)**	**Рис. 7**

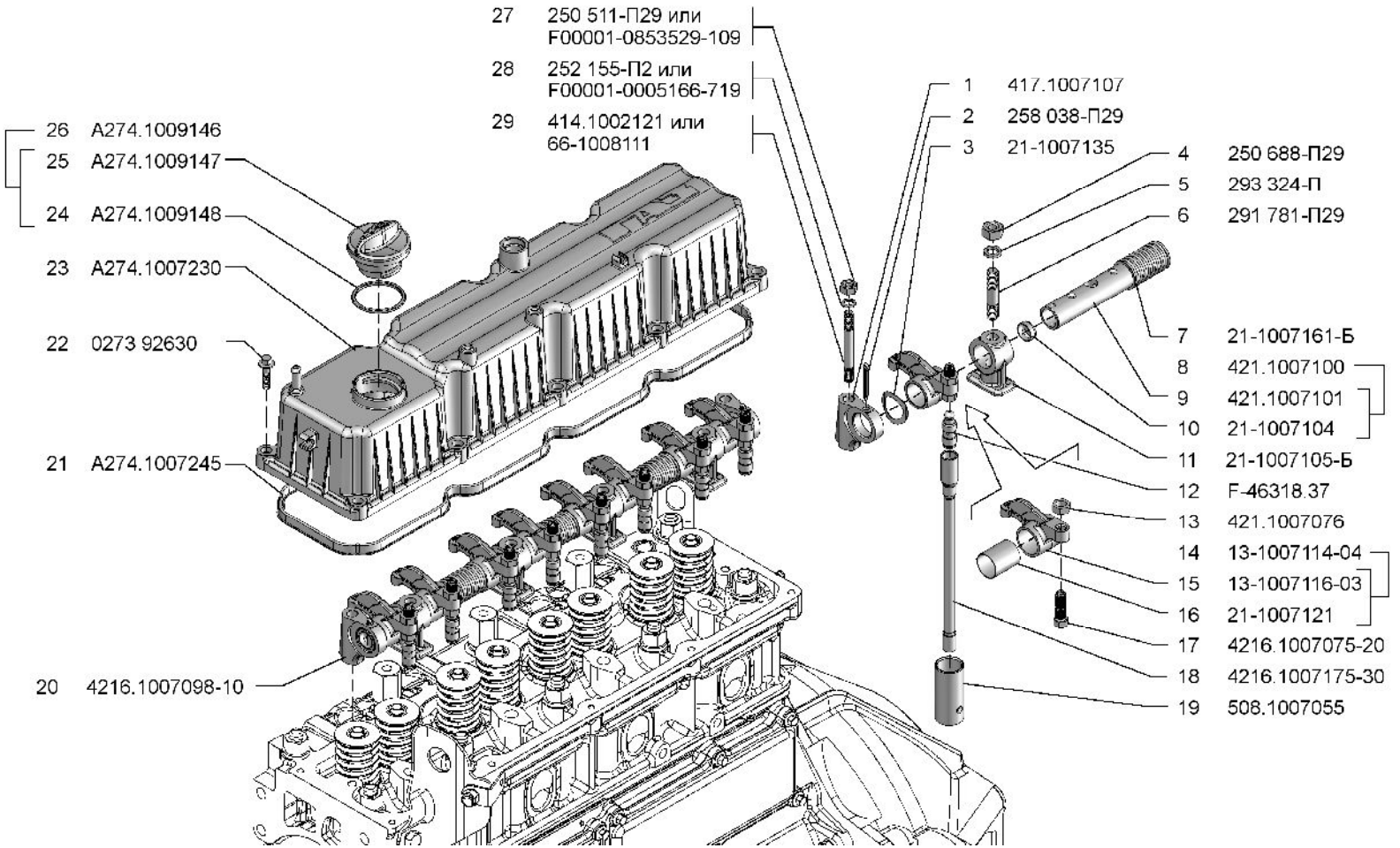

A274 A274-01 A274-02 A274-03 A274-04 **A2747 A2747-01 A2747-02** **A274-20 A274-21 A274-22 A274-23 A274-24** **A274-10 A274-12 A274-30 A274-32**	**Штанги, толкатели и крышка коромысел (1007)**	**Рис. 8**

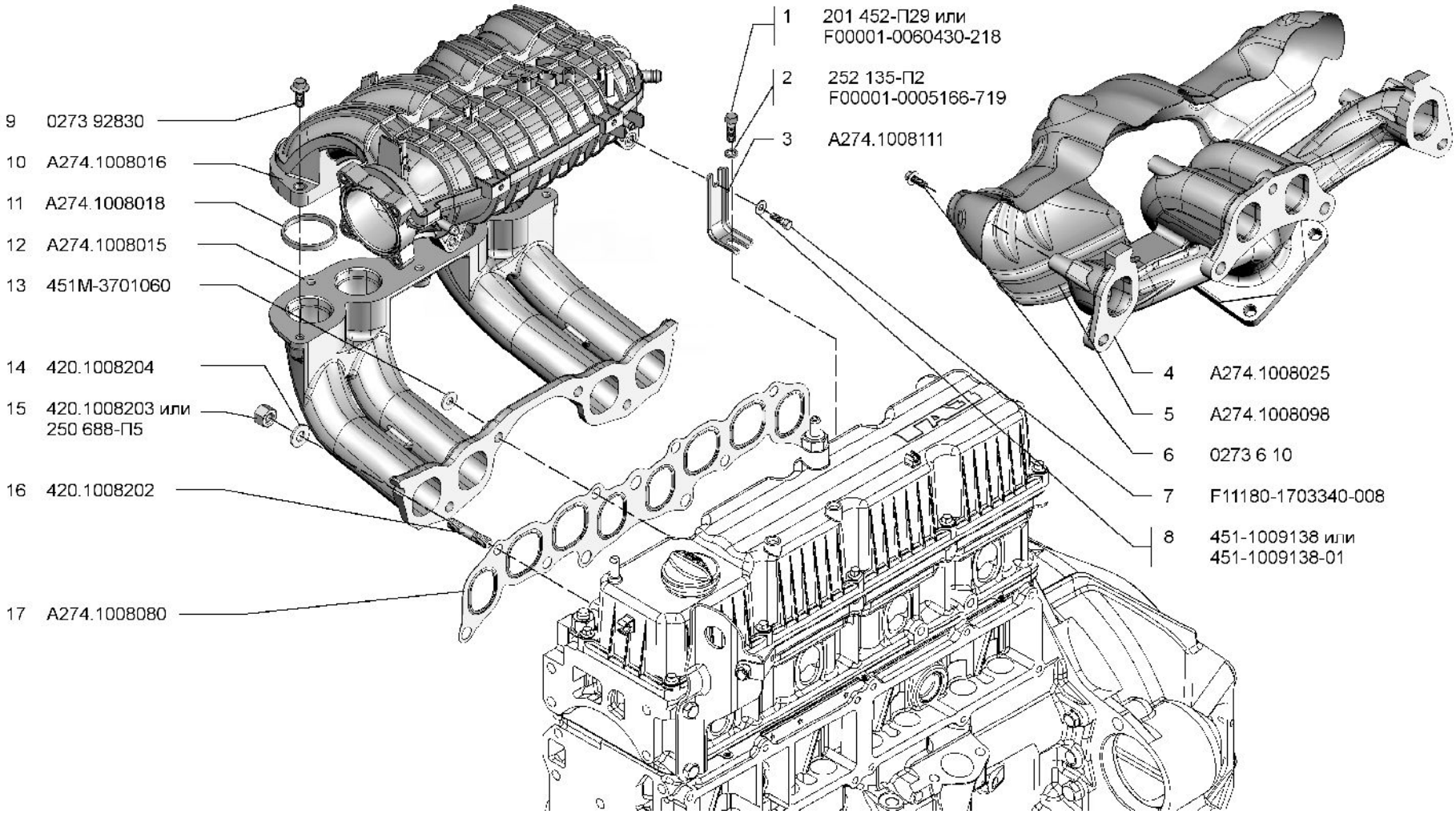

A274 A274-01 A274-02 A274-03 A274-04 A2747 A2747-01 A2747-02 A274-20 A274-21 A274-22 A274-23 A274-24 A274-10 A274-12 A274-30 A274-32	**Газопроводы впускной и выпускной (1008)**	**Рис. 9**

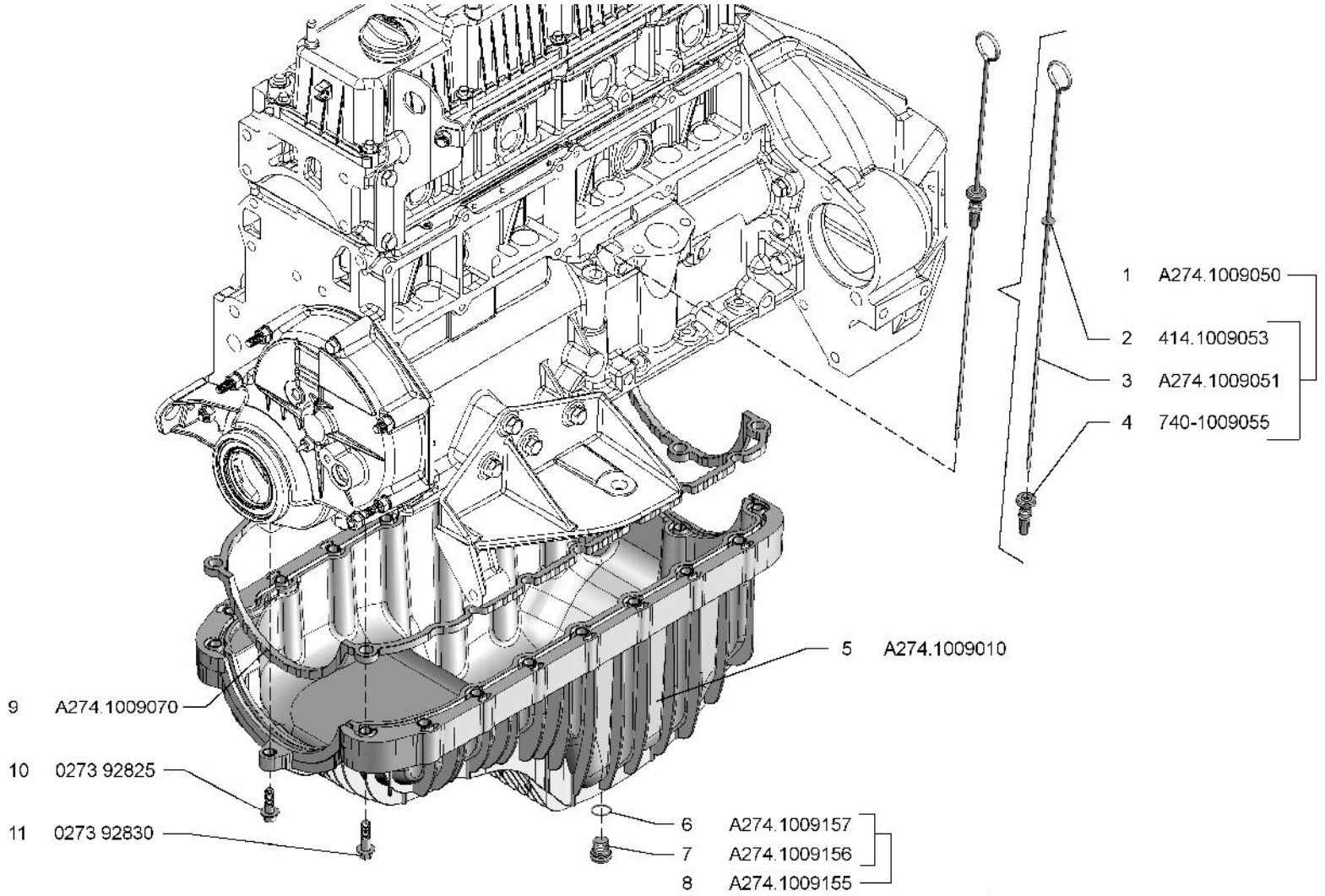

A274 A274-01 A274-02 A274-03 A274-04 **A2747 A2747-01 A2747-02** **A274-20 A274-21 A274-22 A274-23 A274-24** **A274-10 A274-12 A274-30 A274-32**	**Картер масляный (1009)**	**Рис.10**

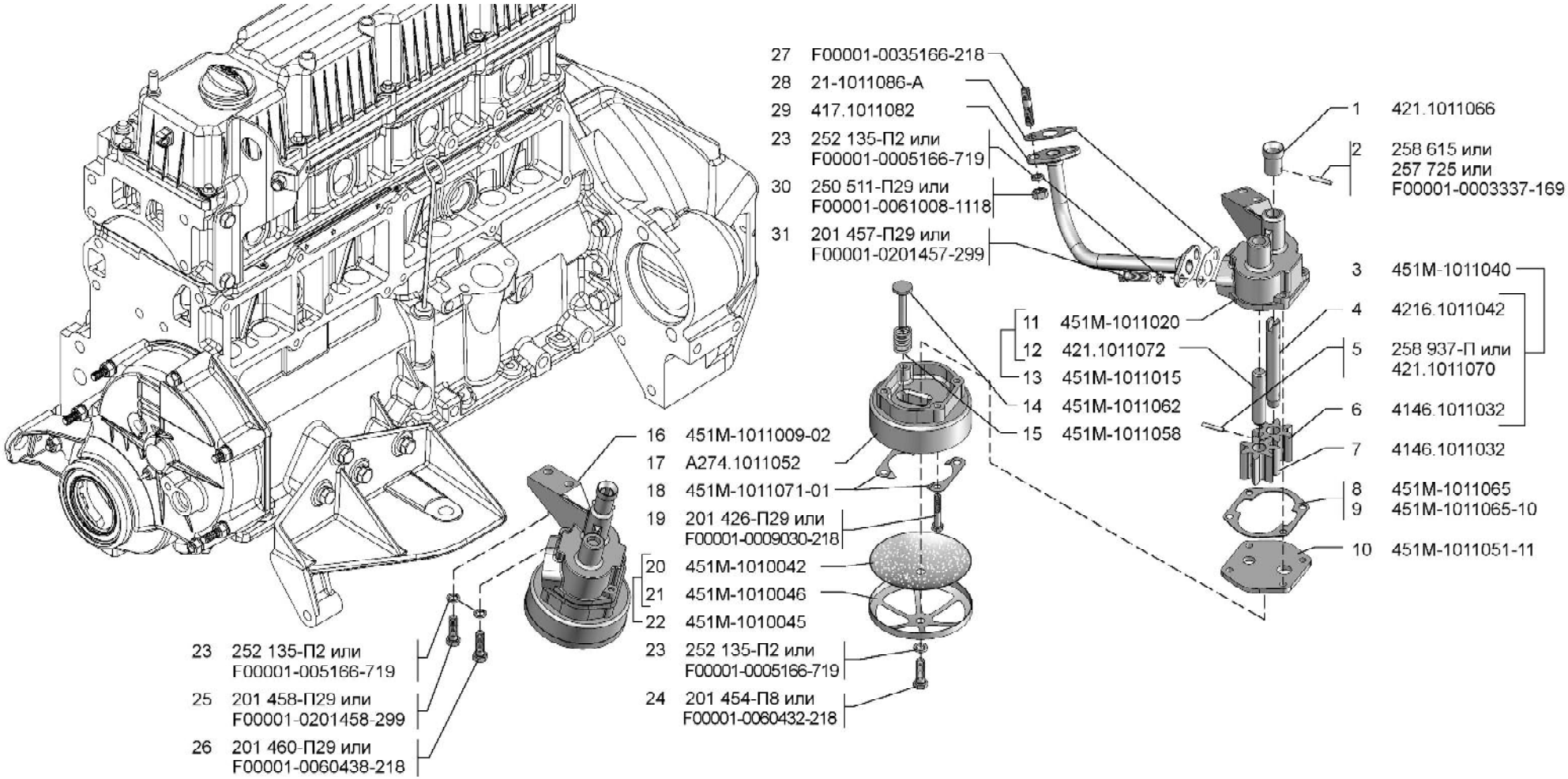

А274 А274-01 А274-02 А274-03 А274-04 А2747 А2747-01 А2747-02 А274-20 А274-21 А274-22 А274-23 А274-24 А274-10 А274-12 А274-30 А274-32	**Маслоприемник и масляный насос (1010 и 1011)**	**Рис.11**

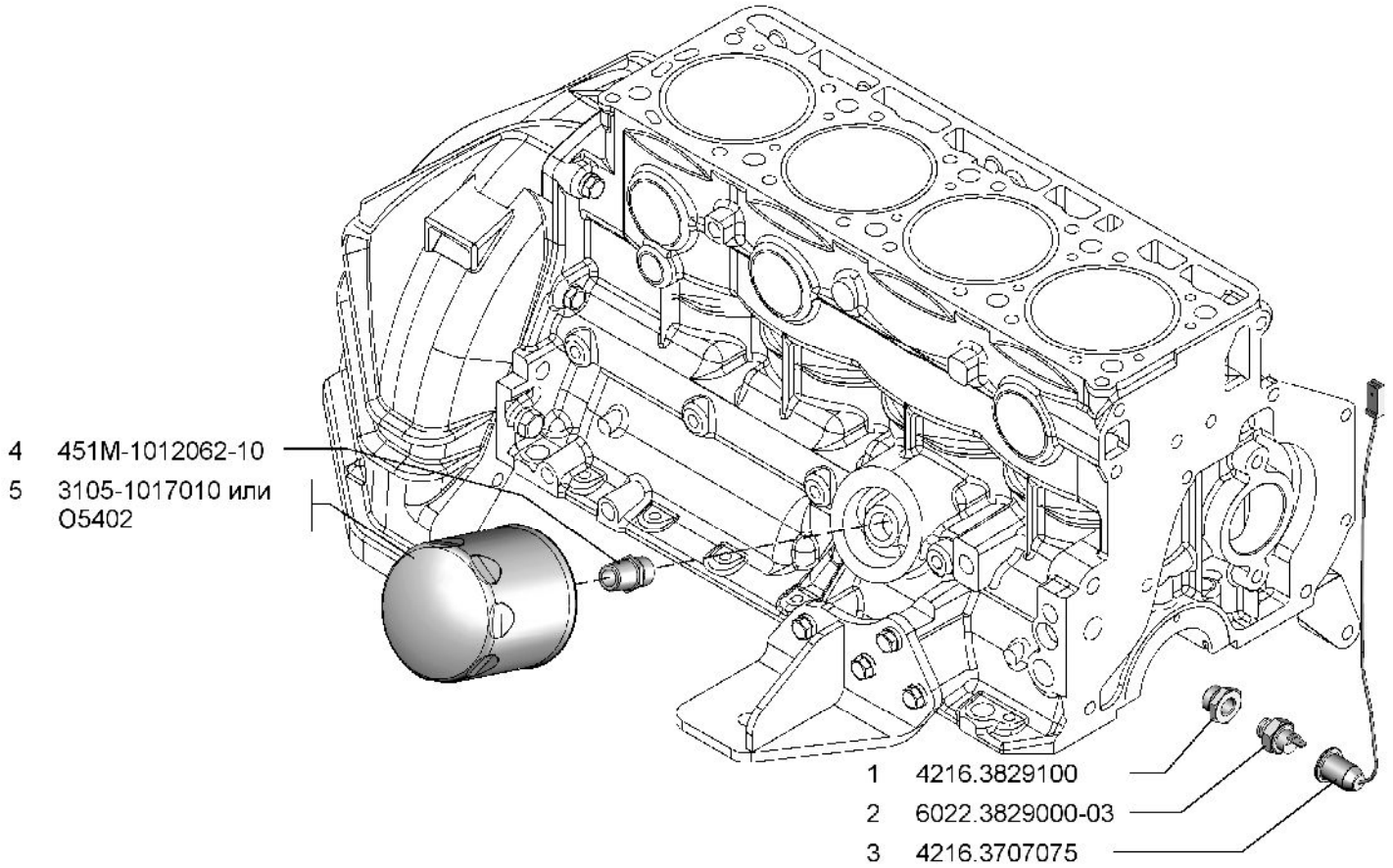

А274 А274-01 А274-02 А274-03 А274-04 А2747 А2747-01 А2747-02 А274-10 А274-12	**Фильтр очистки масла (1012/1), масляный радиатор (1013/1), датчики давления масла (3829/1)**	**Рис.12**

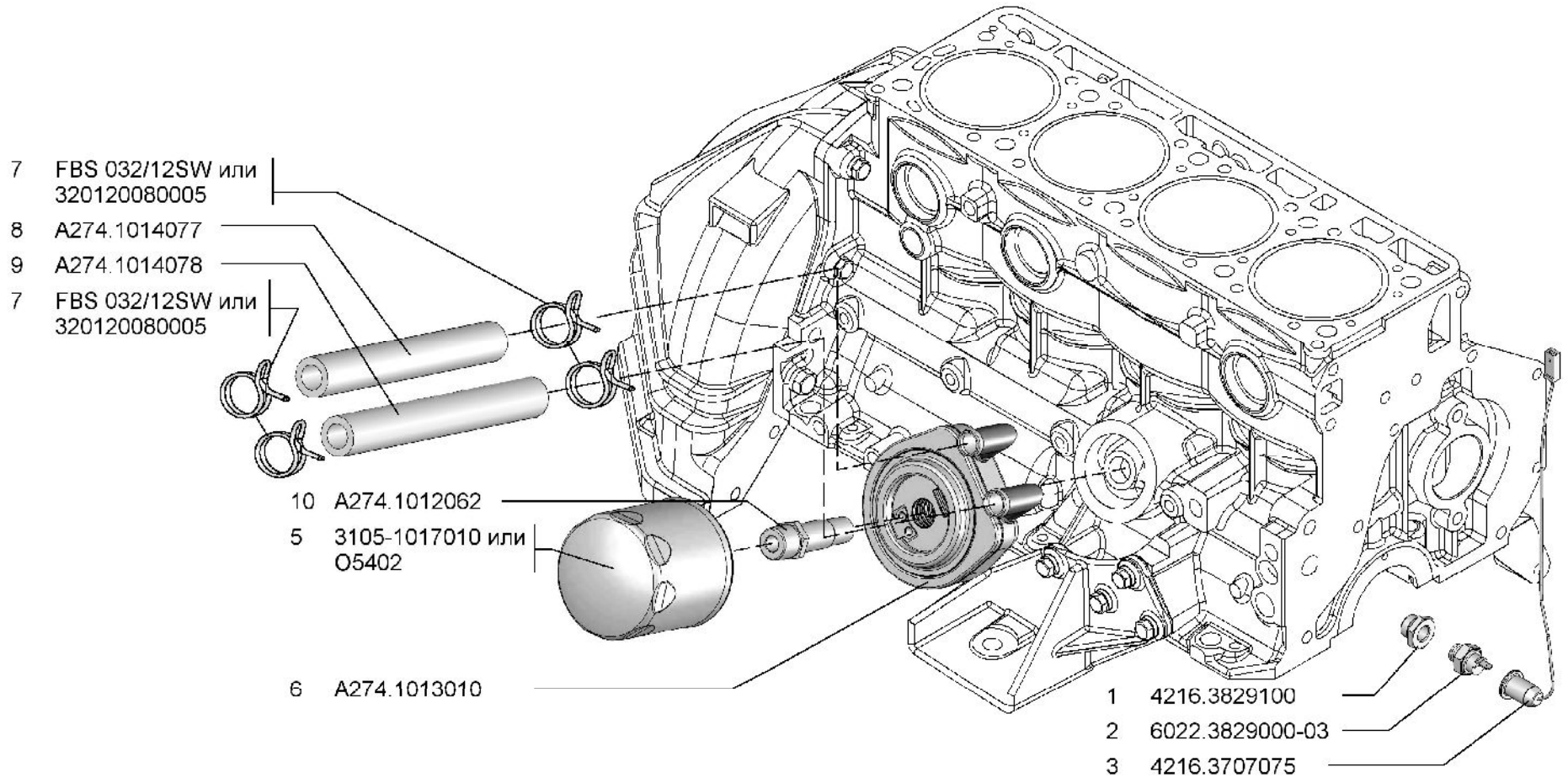

A274-30 A274-32 **A274-20 A274-21 A274-22 A274-23 A274-24**	**Фильтр очистки масла (1012/2), масляный радиатор (1013/2), датчики давления масла (3829/2)**	**Рис.13**

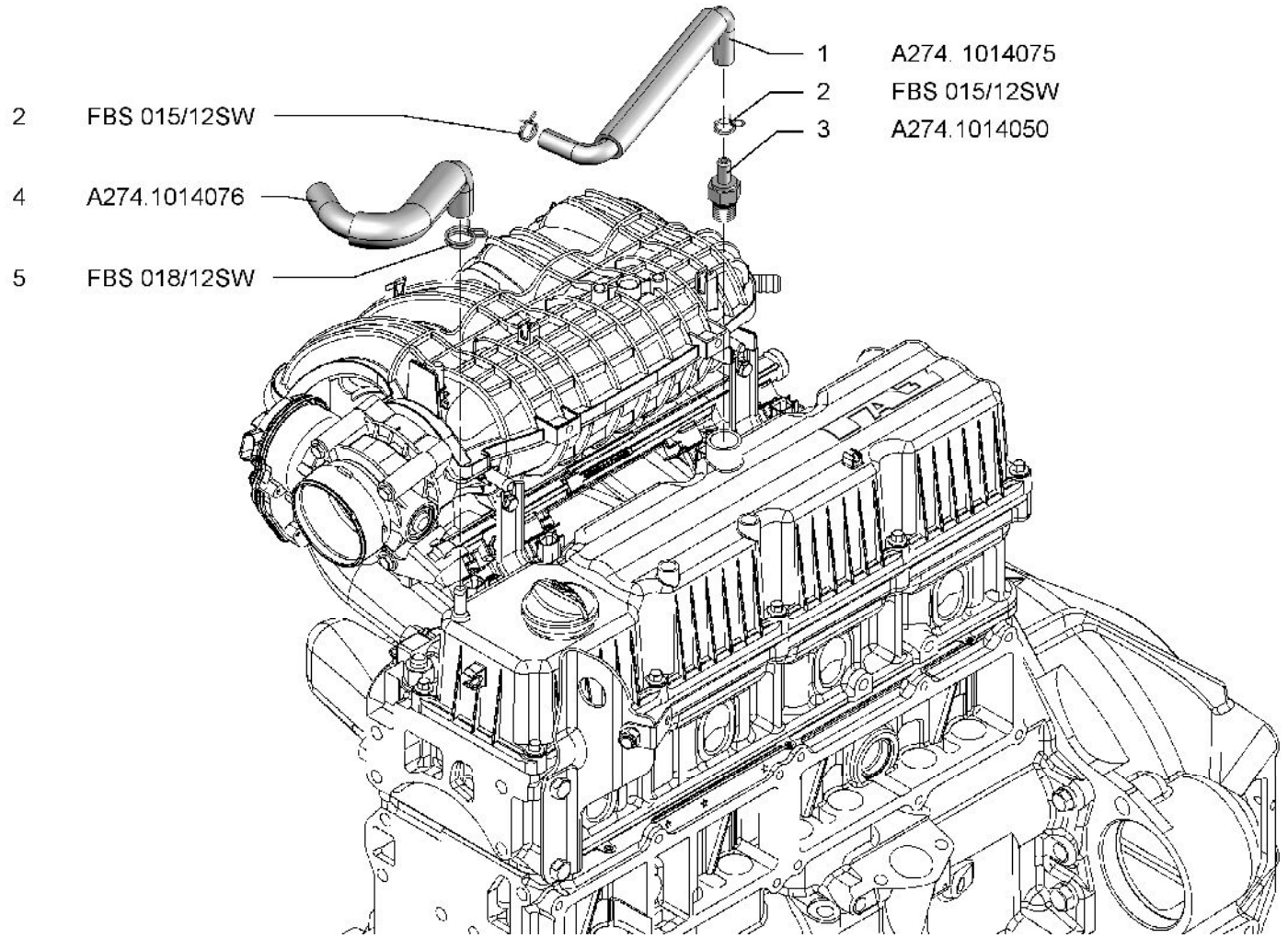

A274 A274-01 A274-02 A274-03 A274-04 **A2747 A2747-01 A2747-02** **A274-20 A274-21 A274-22 A274-23 A274-24** **A274-10 A274-12 A274-30 A274-32**	**Вентиляция картера (1014)**	**Рис.14**

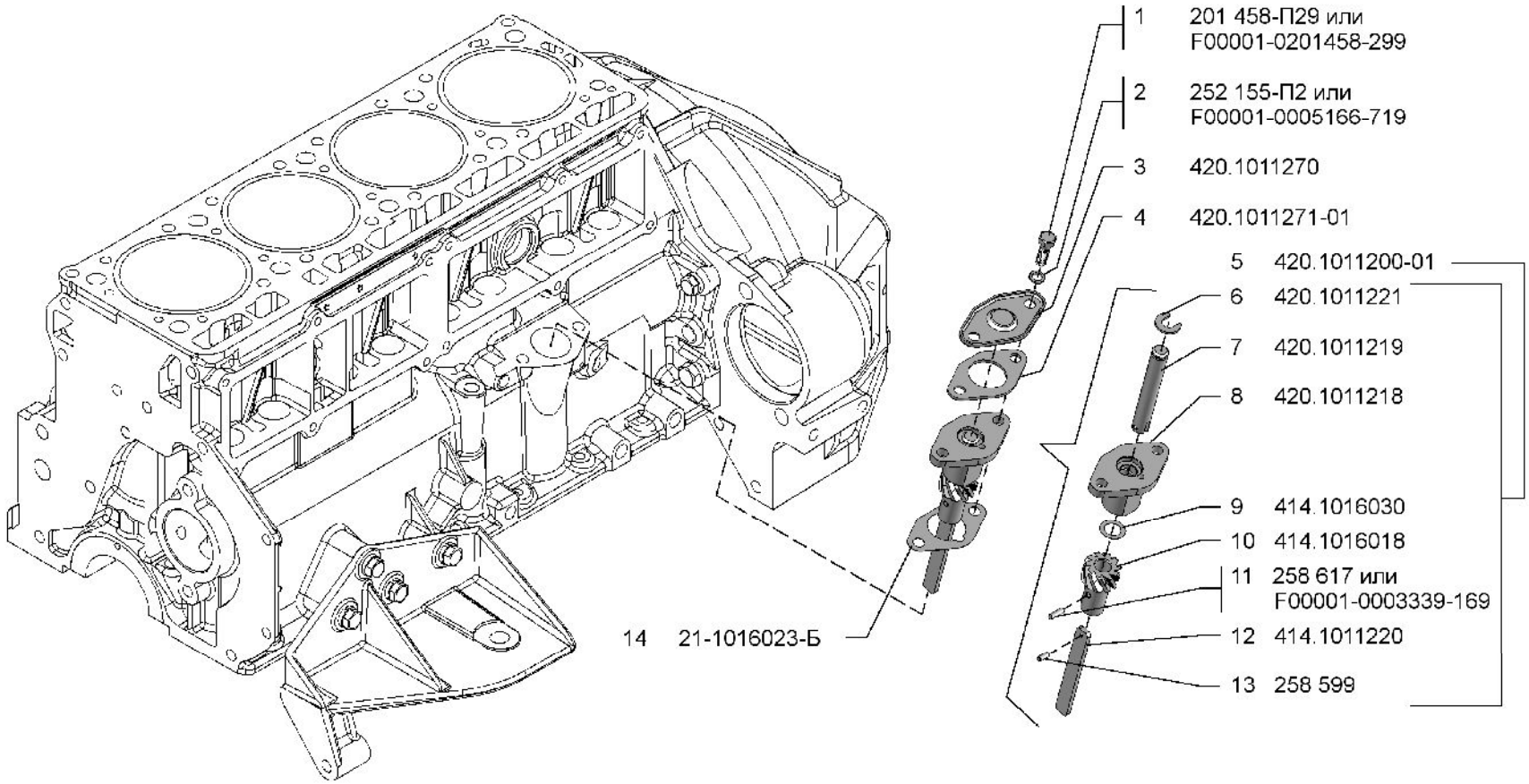

A274 A274-01 A274-02 A274-03 A274-04 **A2747 A2747-01 A2747-02** **A274-20 A274-21 A274-22 A274-23 A274-24** **A274-10 A274-12 A274-30 A274-32**	**Привод масляного насоса (1016)**	**Рис.15**

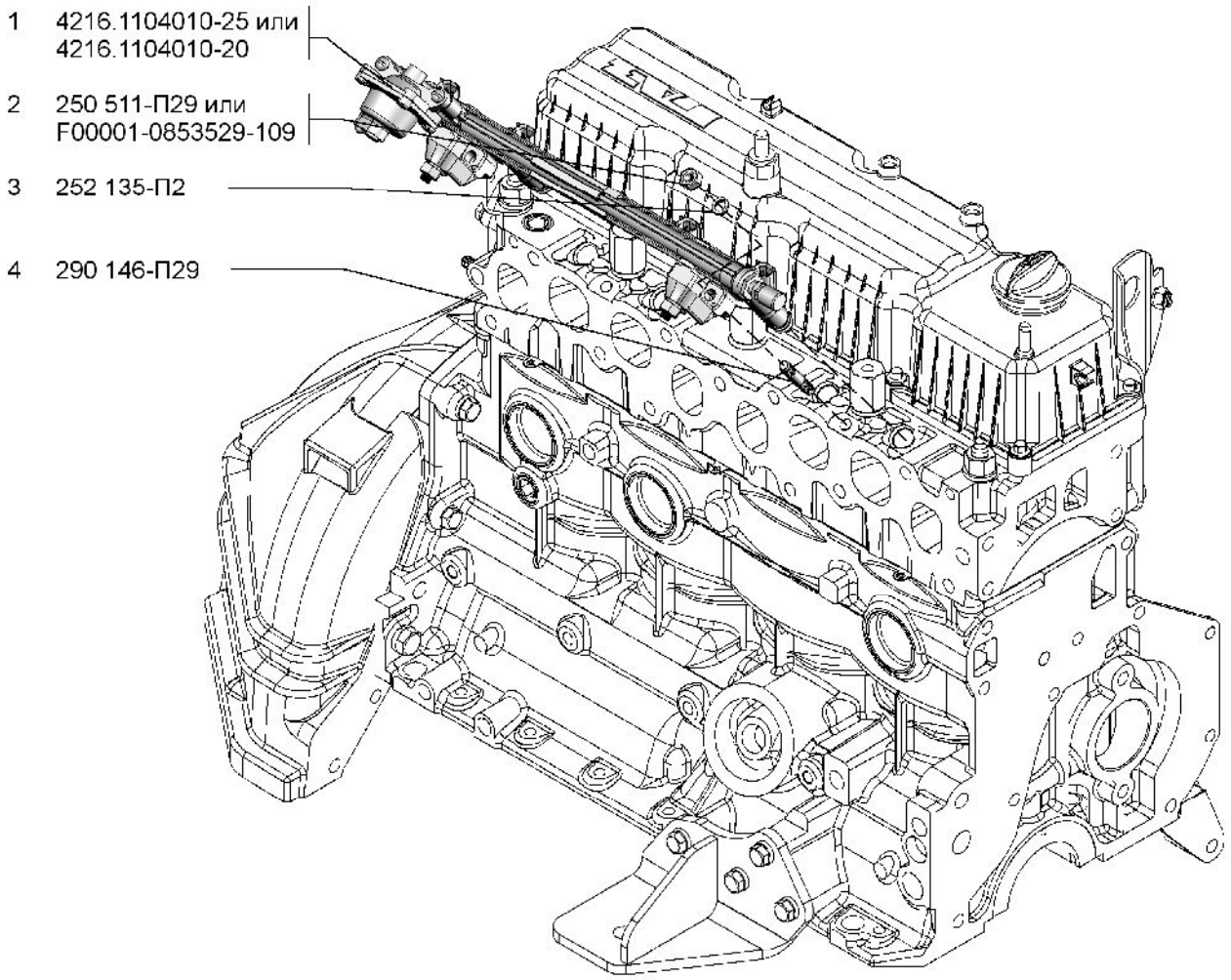

A274 A274-01 A274-02 A274-03 A274-04 **A2747 A2747-01 A2747-02** **A274-20 A274-21 A274-22 A274-23 A274-24** **A274-10 A274-12 A274-30 A274-32**	**Трубопроводы топливные (1104/1)**	**Рис.16**

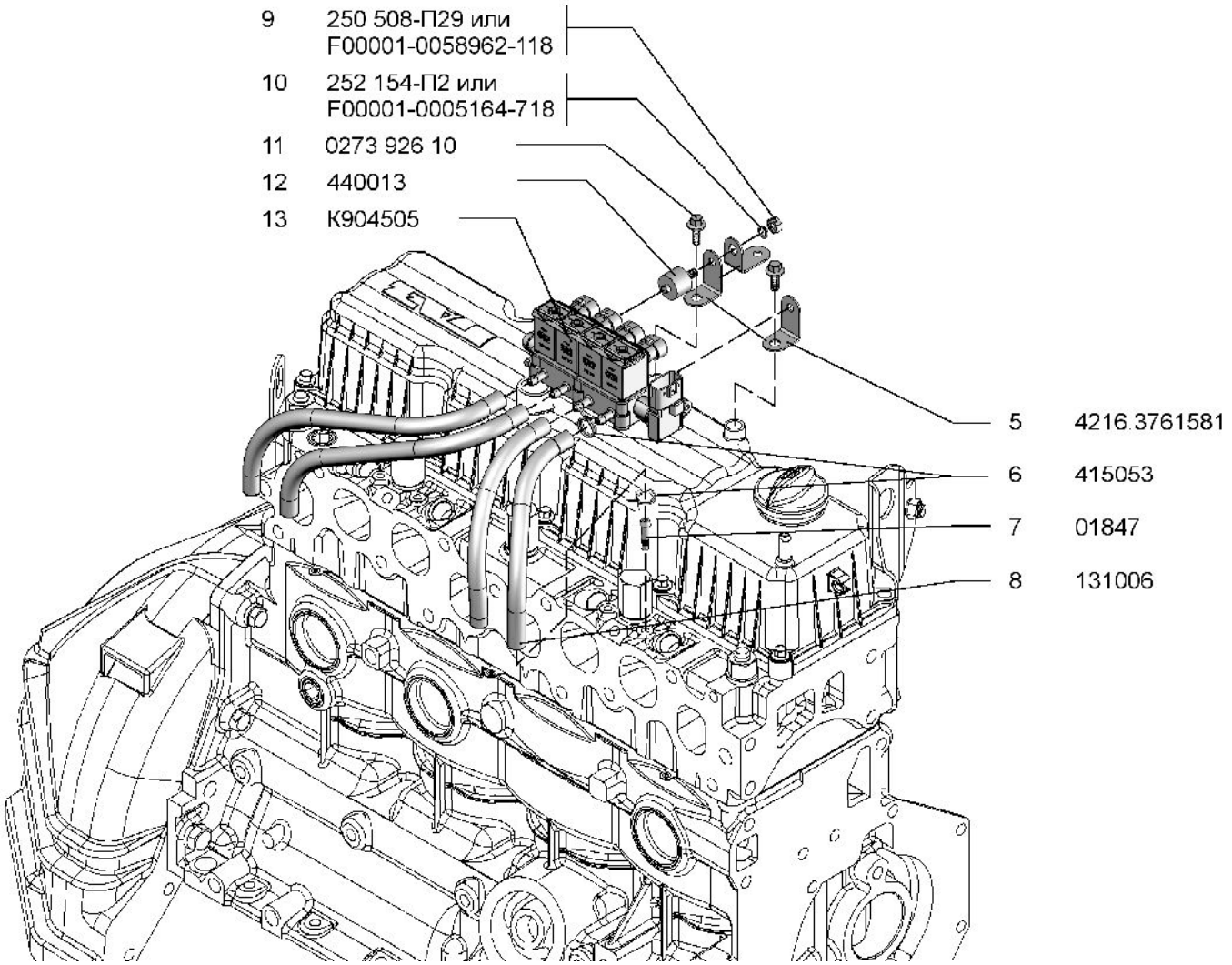

A2747 A2747-01 A2747-02	**Трубопроводы топливные (1104/2)**	**Рис.17**

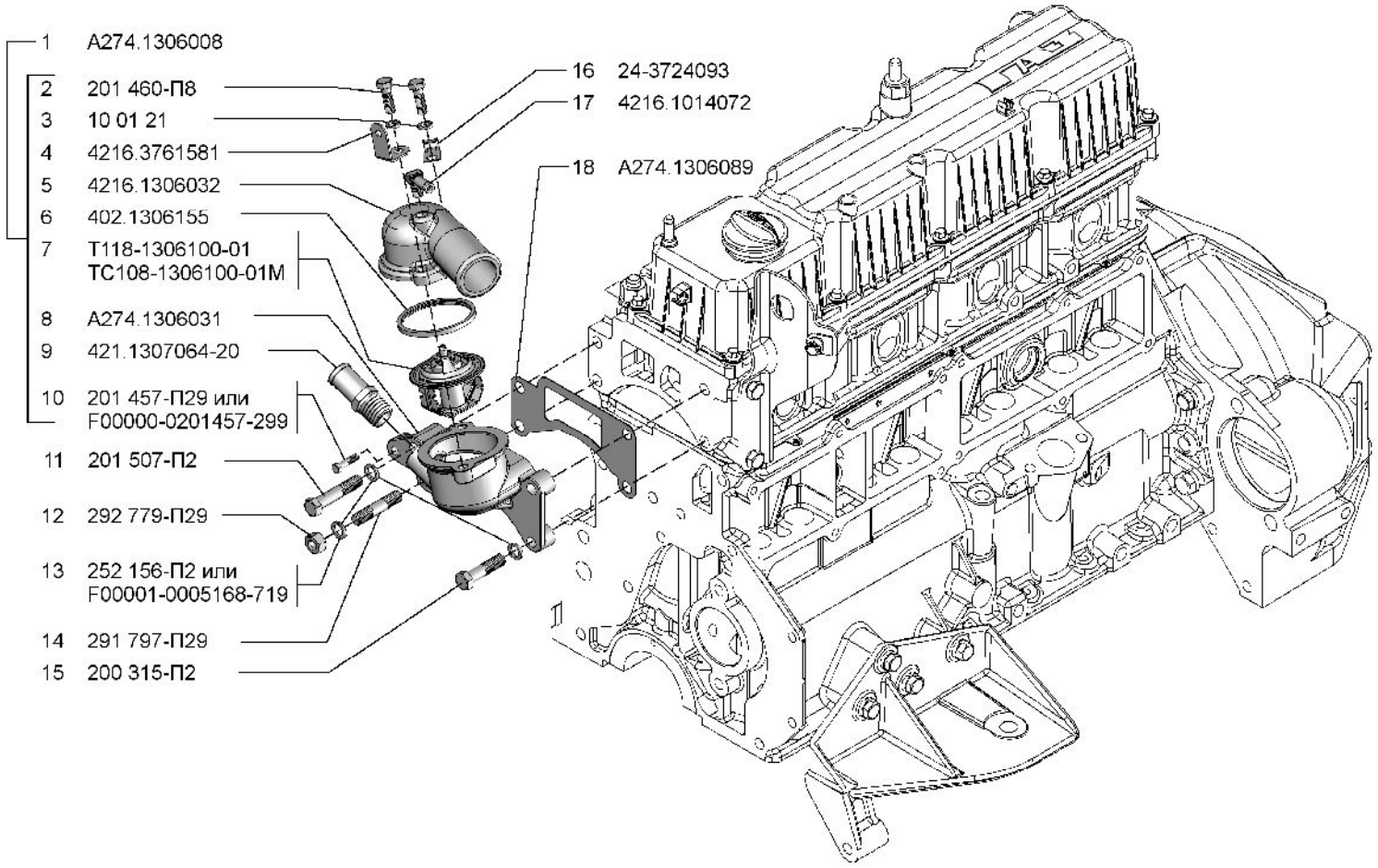

A274 A274-01 A274-02 A274-03 A274-04 **A2747 A2747-01 A2747-02** **A274-20 A274-21 A274-22 A274-23 A274-24**	**Термостат (1306/1)**	**Рис.18**

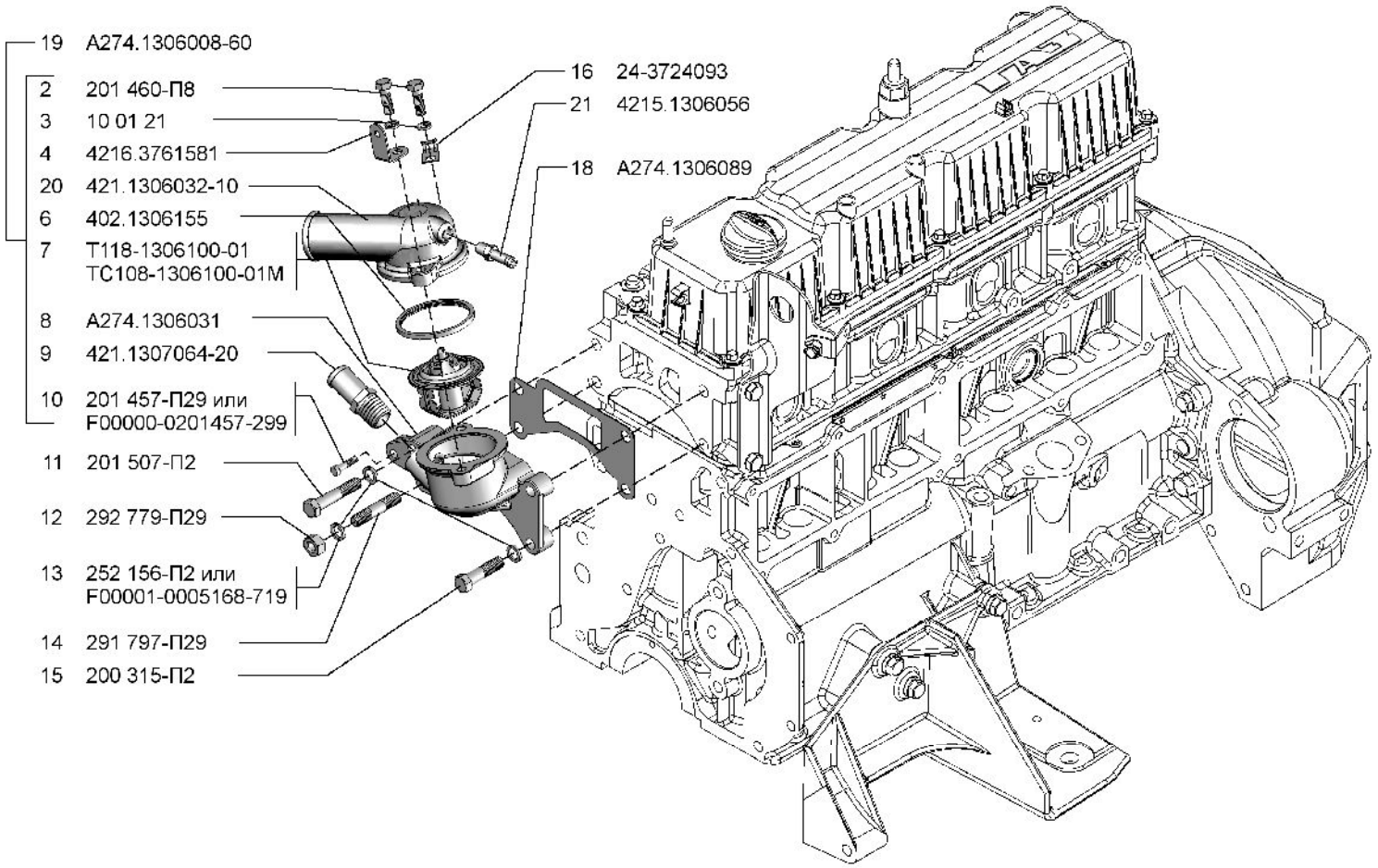

А274-10 А274-12 А274-30 А274-32	**Термостат (1306/2)**	**Рис.19**

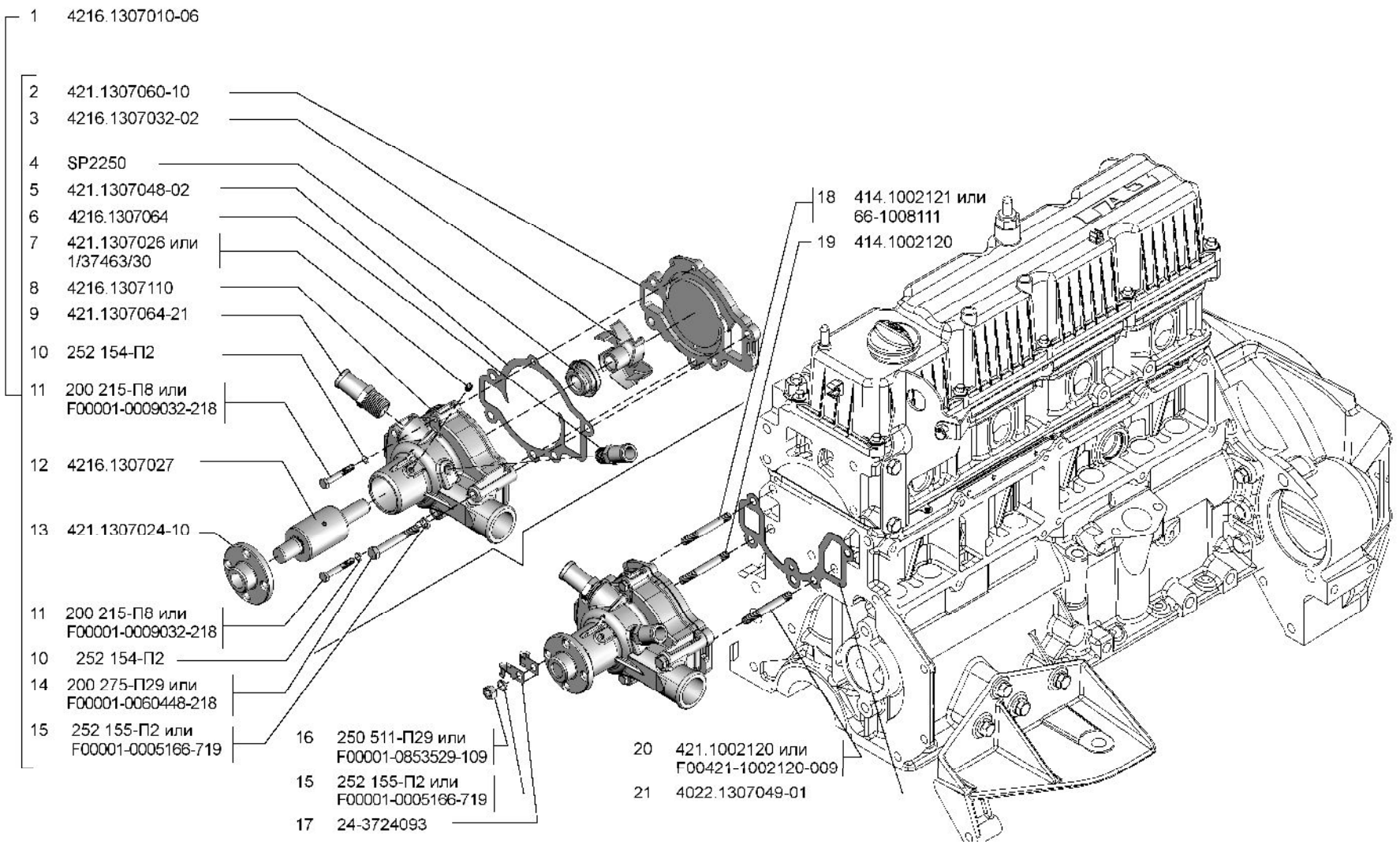

А274 А274-01 А274-02 А274-03 А274-04 **А2747 А2747-01 А2747-02** **А274-20 А274-21 А274-22 А274-23 А274-24** **А274-10 А274-12 А274-30 А274-32**	**Насос водяной (1307)**	**Рис.20**

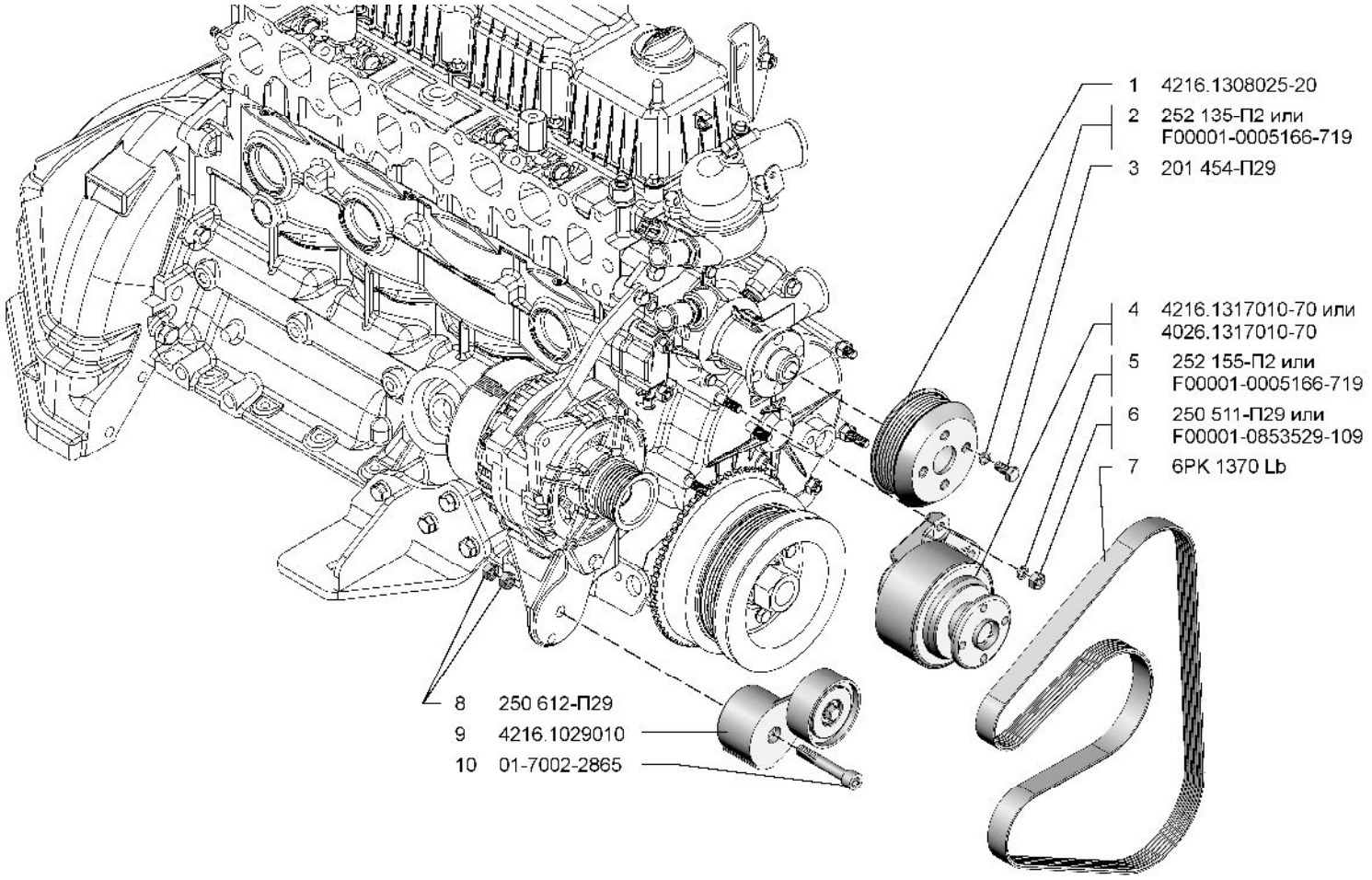

A2747 A2747-04 A2747 A274-20 A274-24 A274-10 A274-30	**Привод водяного насоса и вентилятора (1308/1)**	**Рис.21**

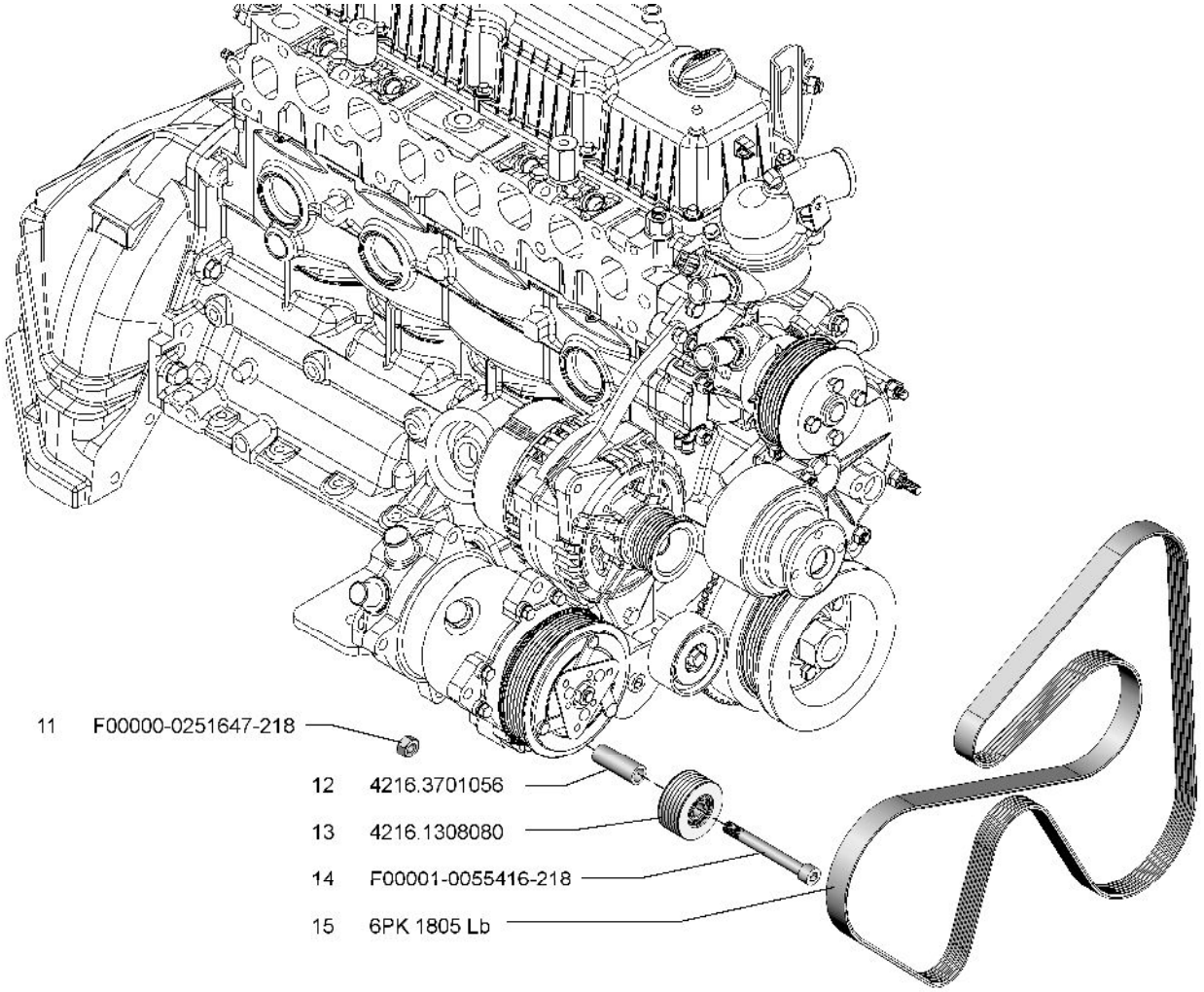

A274-01 A274-02 A274-03 A2747-01 A2747-02 A274-21 A274-22 A274-23 A274-12 A274-32	**Привод водяного насоса и вентилятора (1308/2)**	**Рис.22**

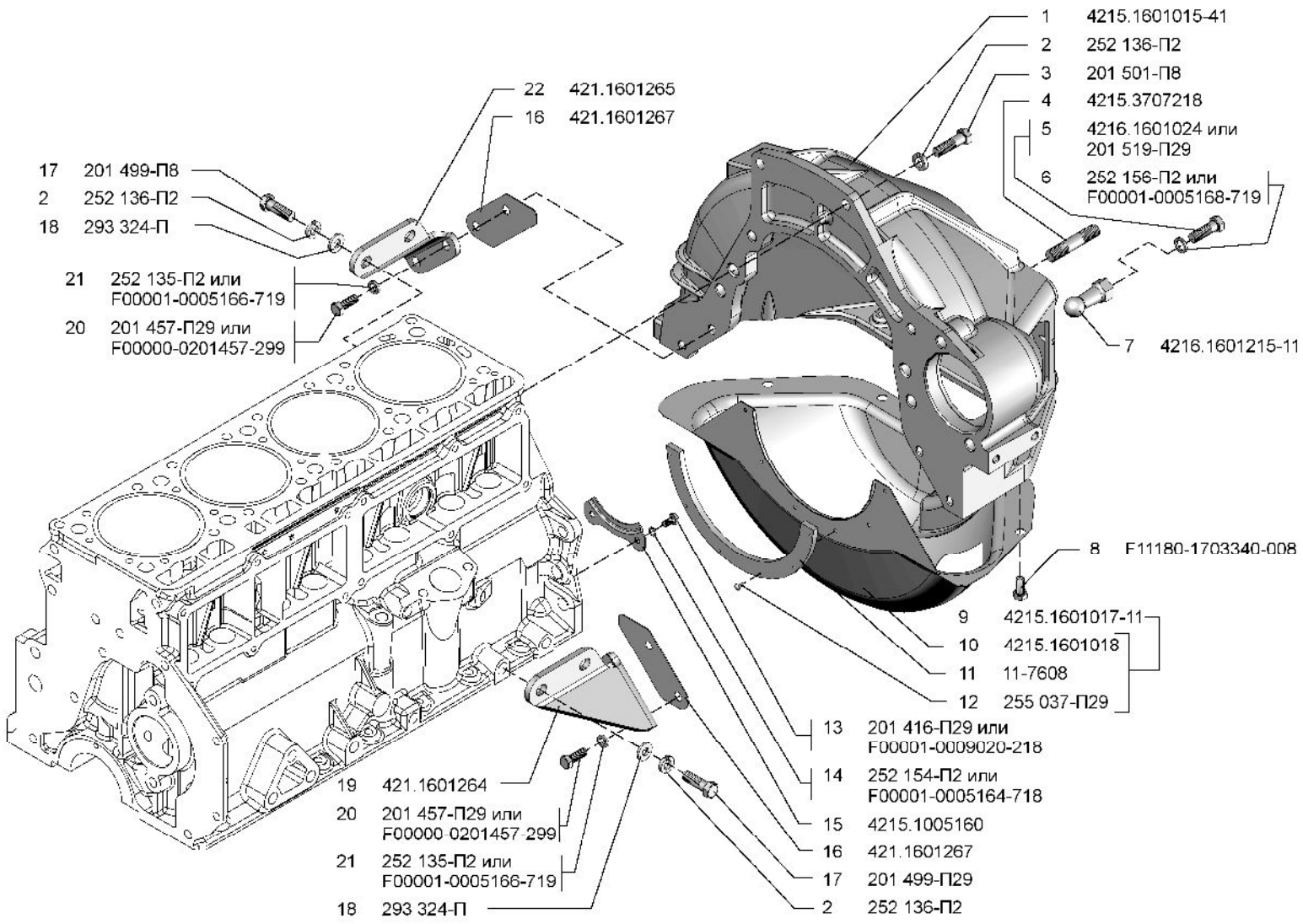

А274 А274-01 А274-02 А274-03 А274-04 А2747 А2747-01 А2747-02 А274-20 А274-21 А274-22 А274-23 А274-24 А274-10 А274-12 А274-30 А274-32	**Сцепление (1601/1)**	**Рис.23**

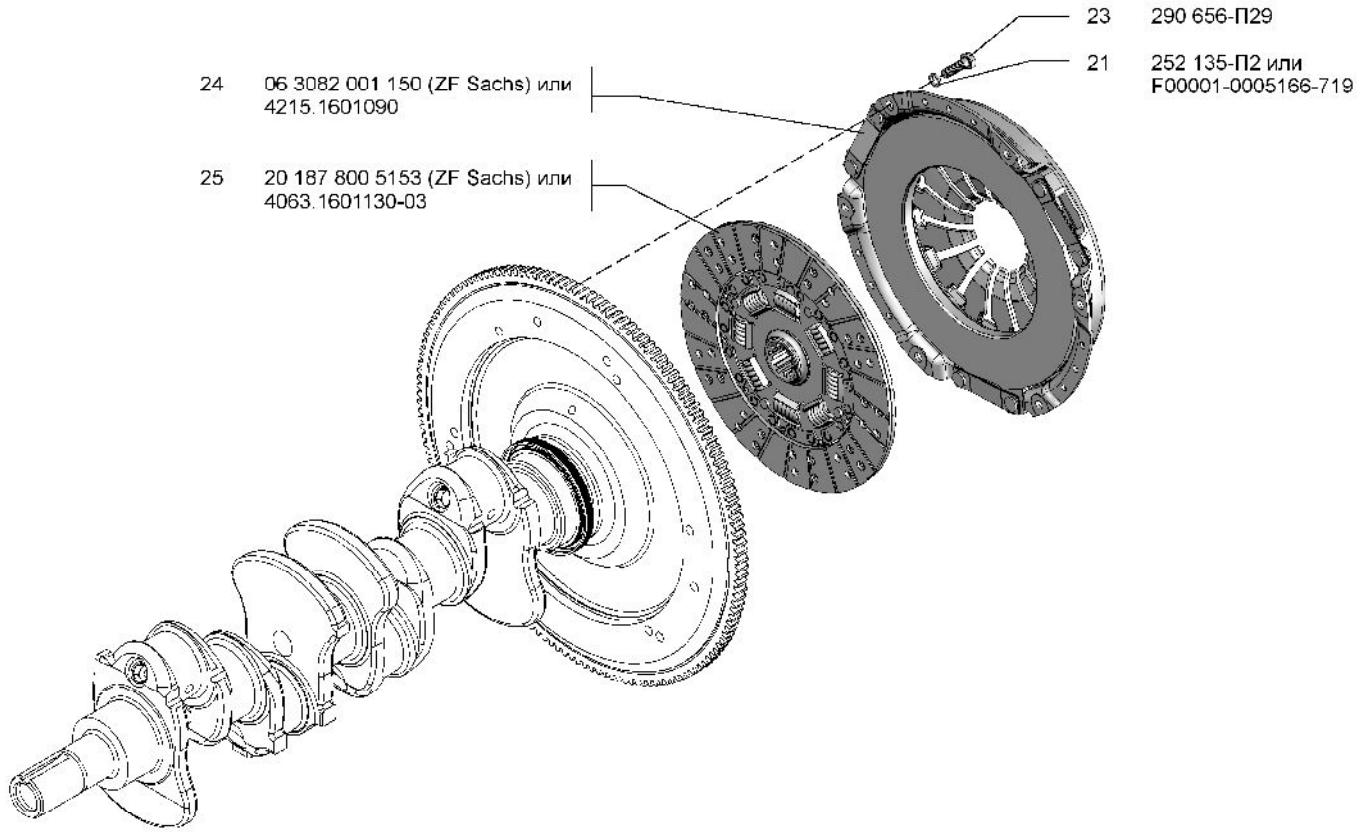

A274 A274-01 A274-02 A274-03 A274-04 **A2747 A2747-01 A2747-02** **A274-20 A274-21 A274-22 A274-23 A274-24** **A274-10 A274-12 A274-30 A274-32**	**Сцепление (1601/2)**	**Рис.24**

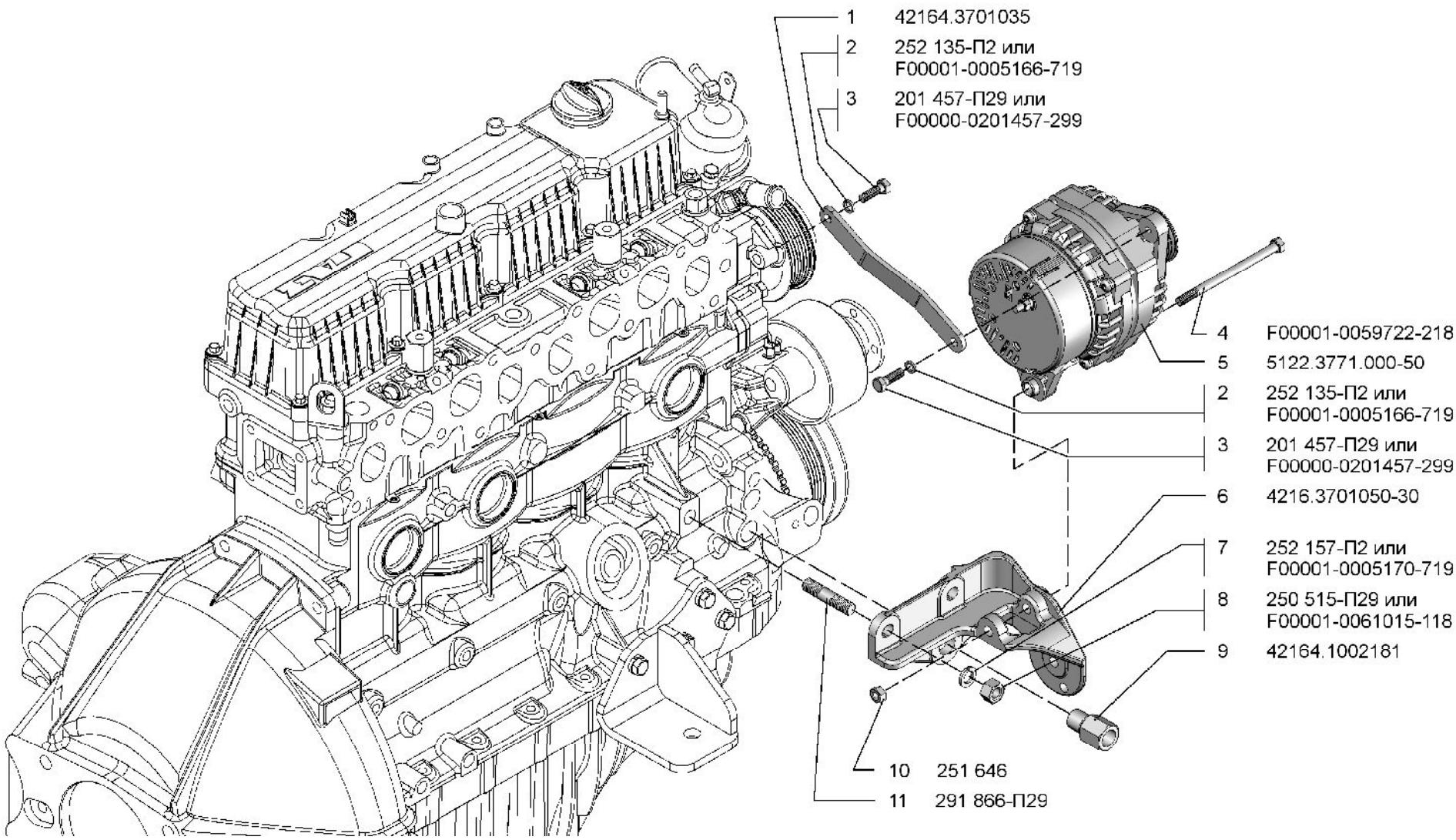

A274 A274-04 A2747
A274-20 A274-24
A274-10 A274-30

Генератор (3701/1)

Рис.25

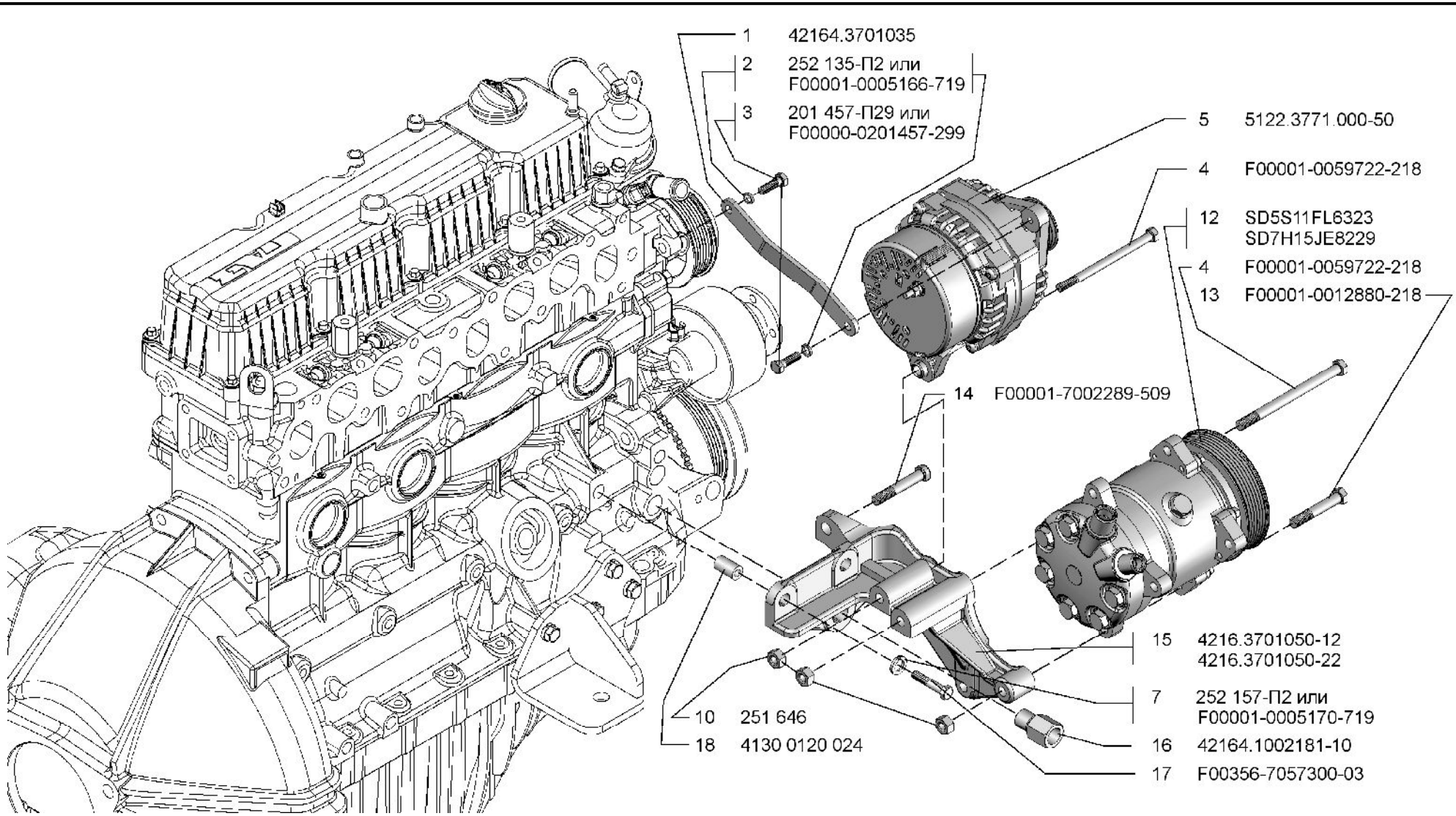

A274-01 A274-02 A274-03 A2747-01 A2747-02 A274-21 A274-22 A274-23 A274-12 A274-32	**Генератор, компрессор кондиционера (3701/2)**	**Рис.26**

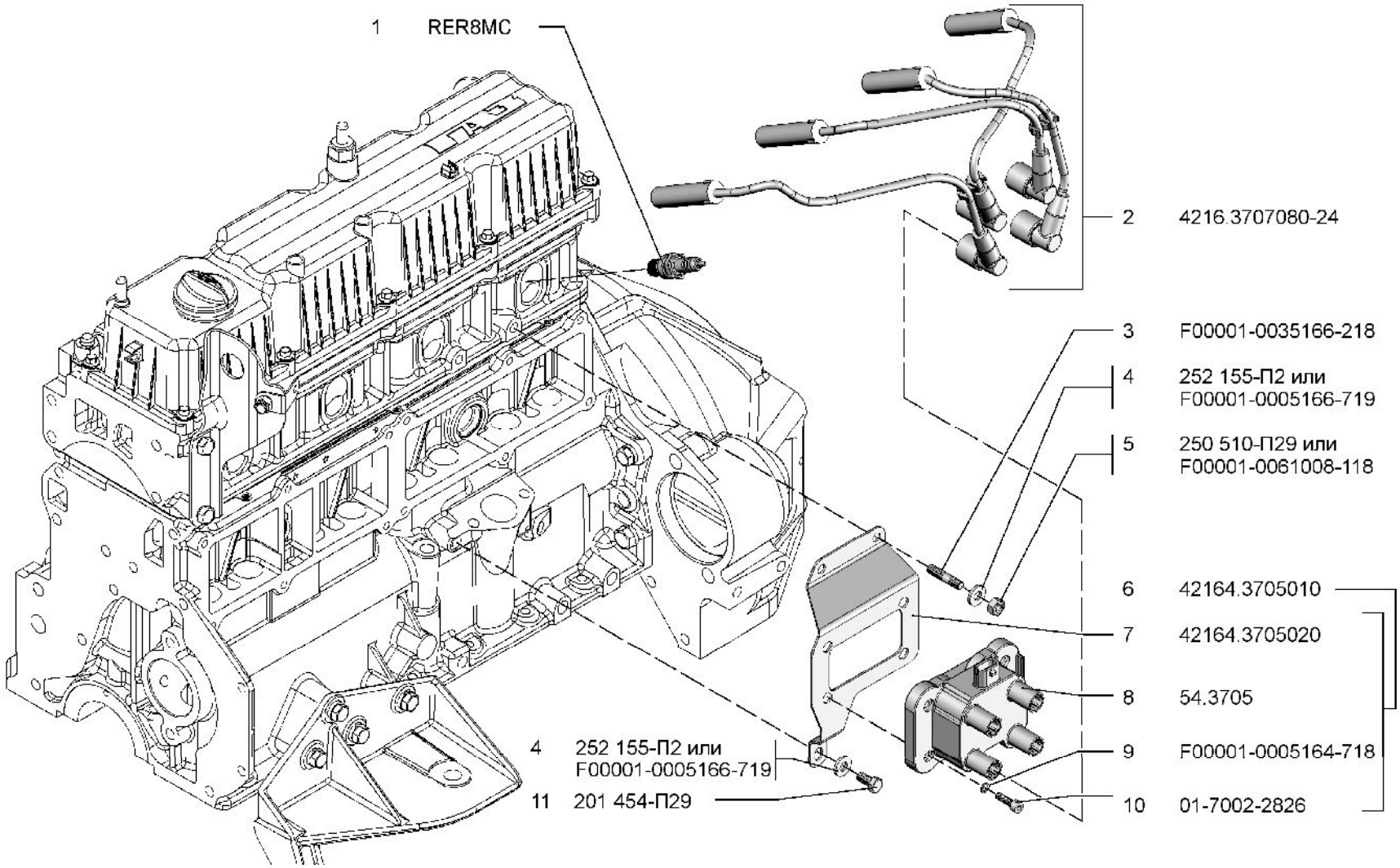

A274 A274-01 A274-02 A274-03 A274-04 **A2747 A2747-01 A2747-02** **A274-20 A274-21 A274-22 A274-23 A274-24** **A274-10 A274-12 A274-30 A274-32**	**Свечи, катушка зажигания и жгут высоковольтных проводов (3705 и 3707/2)**	**Рис.27**

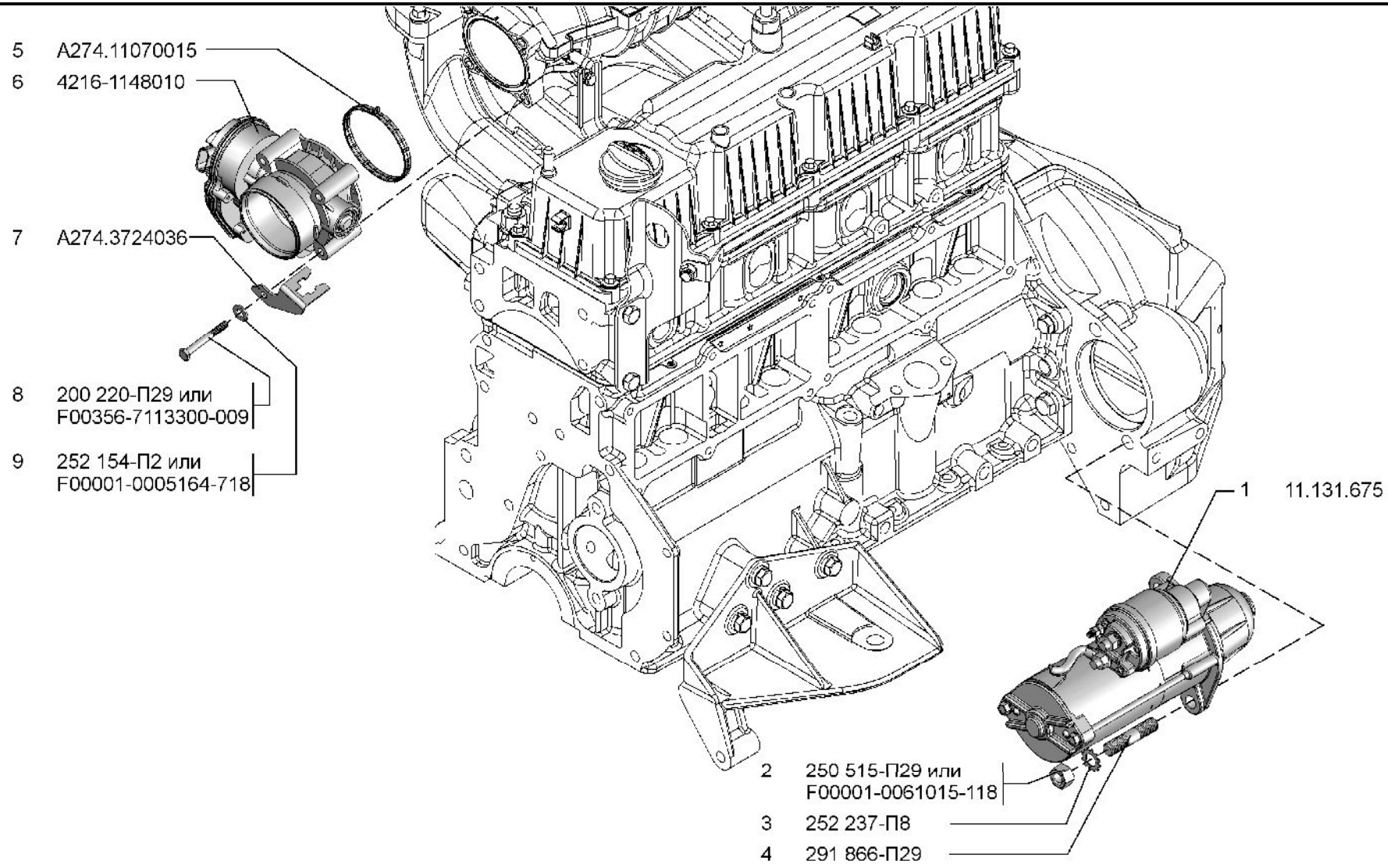

A274 A274-01 A274-02 A274-03 A274-04 **A2747 A2747-01 A2747-02** **A274-20 A274-21 A274-22 A274-23 A274-24** **A274-10 A274-12 A274-30 A274-32**	**Дроссель электрический, стартер (3707)**	**Рис.28**

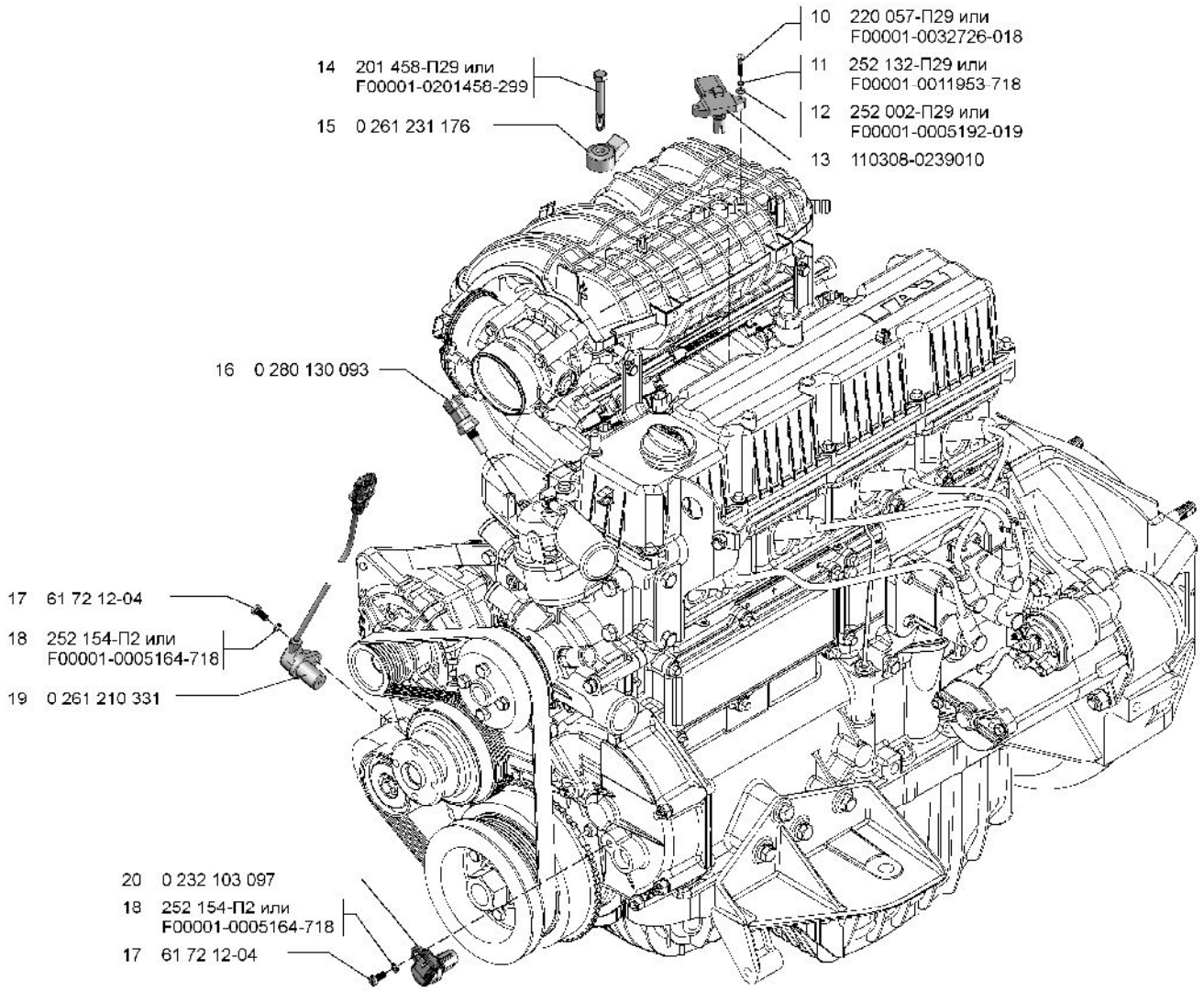

А274 А274-01 А274-02 А274-03 А274-04 А2747 А2747-01 А2747-02 А274-20 А274-21 А274-22 А274-23 А274-24 А274-10 А274-12 А274-30 А274-32	**Датчики детонации, температуры (3828), абсолютного давления, синхронизации (3847), фазы (3847)**	**Рис.29**