# NAGRZEWNICA KPL.

1987-05

**81.02**

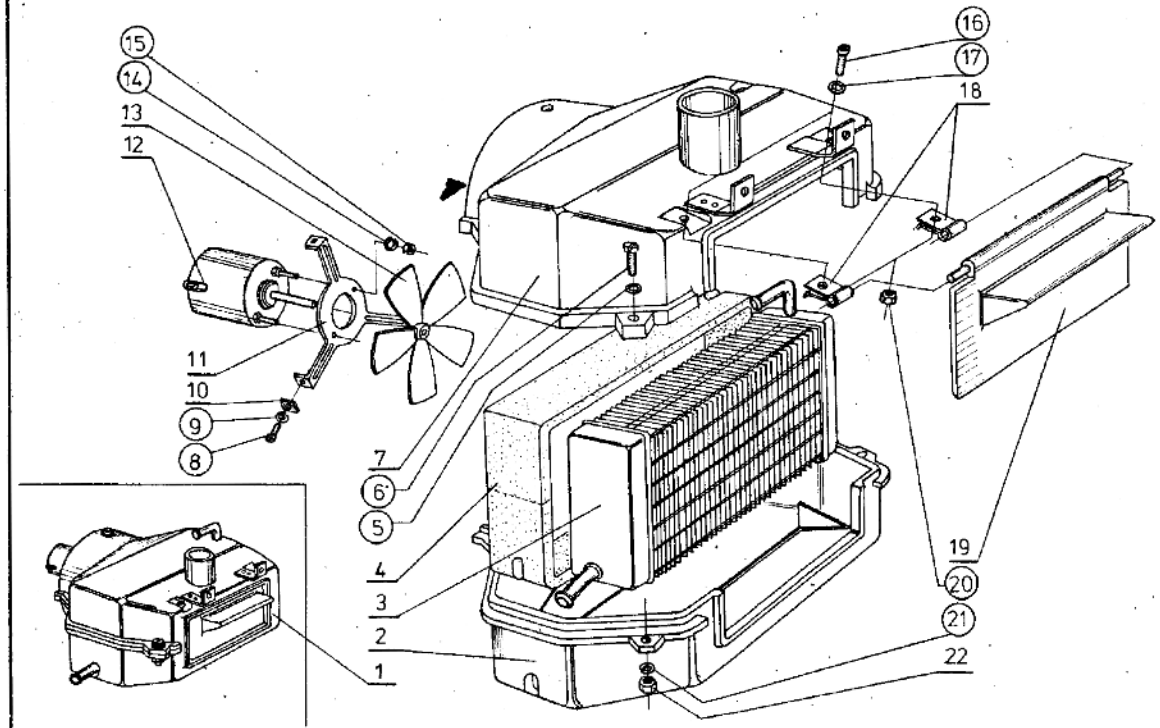


| Poz. | Nr części | Nazwa części | Szt. |
|---|---|---|---|
| 1 | 17-8101650 | Nagrzewnica z obudową prawa kpl.[2)] | 1 |
| 1 | 17-8101610 | Nagrzewnica z obudową kpl.[1), 2)] | 1 |
| 1 | 17-8101651 | Nagrzewnica z obudową lewa kpl.[2)] | 1 |
| 1 | 17-8101950 | Nagrzewnica z obudową prawa kpl.[3)] | 1 |
| 1 | 17-8101951 | Nagrzewnica z obudową lewa kpl.[3)] | 1 |
| 2 | 17-8101620 | Obudowa nagrzewnicy część dolna kpl.[1), 2)] | 2 |
| 2 | 17-8101630 | Obudowa nagrzewnicy część dolna prawa kpl.[2)] | 1 |
| 2 | 17-8101631 | Obudowa nagrzewnicy część dolna lewa kpl.[2)] | 1 |
| 2 | 17-8101930 | Obudowa nagrzewnicy część dolna prawa[3)] | 1 |
| 2 | 17-8101931 | Obudowa nagrzewnicy część dolna lewa[3)] | 1 |
| 3 | GPL-10/III | Grzejnik | 2 |
| 4 | 17-8101582 | Uszczelka grzejnika | 2 |
| 5 | PN-78/M-82005 | Podkładka 6,4-Fe/Zn9c | 8 |
| 6 | PN-85/M-82215 | Wkręt M6x20-4.8-B-Fe/Zn5c | 8 |
| 7 | 17-8101550 | Obudowa nagrzewnicy część górna kpl.[1), 2)] | 2 |
| 7 | 17-8101560 | Obudowa nagrzewnicy część górna prawa kpl.[2)] | 1 |
| 7 | 17-8101561 | Obudowa nagrzewnicy część górna lewa kpl.[2)] | 1 |
| 7 | 17-8101860 | Obudowa nagrzewnicy część górna prawa kpl.[3)] | 1 |
| 7 | 17-8101861 | Obudowa nagrzewnicy część górna lewa kpl.[3)] | 1 |
| 8 | PN-85/M-82215 | Wkręt M4x8-4.8-B-Fe/Zn5c | 6 |
| 9 | PN-77/M-82008 | Podkładka sprężysta Z4,1-Fe/Zn9c | 6 |
| 10 | KO3-8101163 | Podkładka gumowa[4)] | 6 |
| 11 | 17-8101202 | Wspornik mocowania silnika | 2 |
| 12 | 319-000000 | Silnik wentylatora nagrzewnicy | 2 |
| 13 | 17-8101204 | Wirnik wentylatora | 2 |
| 14 | PN-77/M-81008 | Podkładka sprężysta Z4,1-Fe/Fg | 4 |

| Zmiana | Wprowadzenie | Stopień zamienności |
|---|---|---|
| | | |

# NAGRZEWNICA KPL.

1987-05

**81.02**

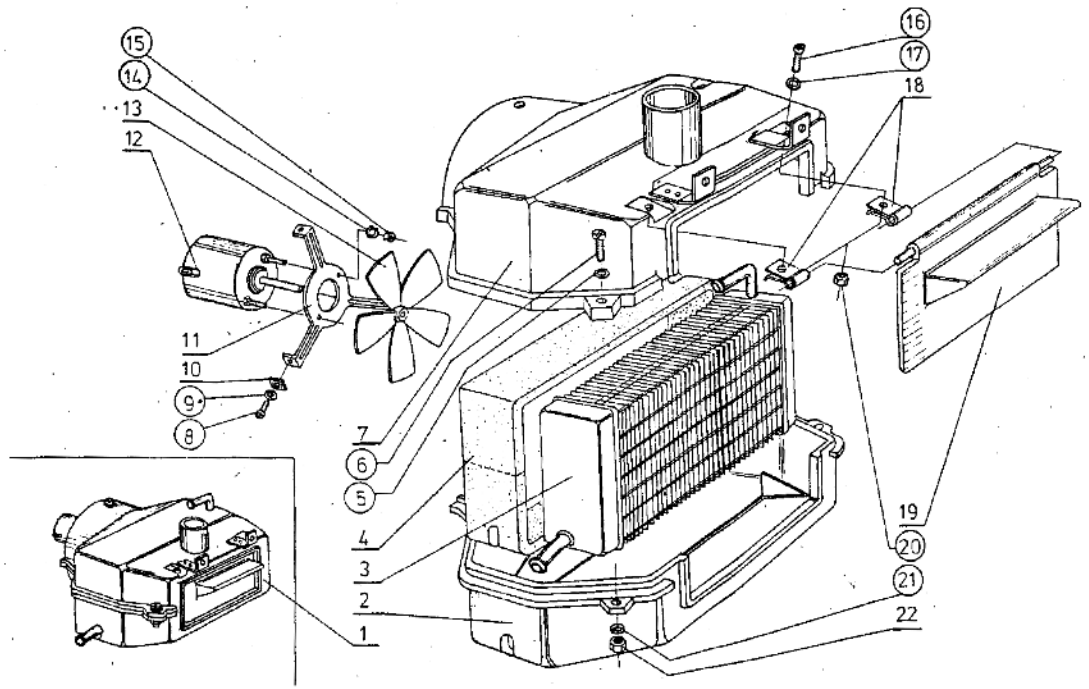


| Poz. | Nr części | Nazwa części | Szt. |
|---|---|---|---|
| 15 | PN-86/M-82144 | Nakrętka M4-5-B-Fe/Zn5c | 4 |
| 16 | PN-85/M-82215 | Wkręt M5x16-4.8-B-Fe/Zn5c | 4 |
| 17 | PN-77/M-82008 | Podkładka sprężysta Z5,1-Fe/Fg. | 4 |
| 18 | 17-8101574 | Sprężyna | 4 |
| 19 | 17-8101570 | Przysłona nadmuchu kpl. | 2 |
| 20 | PN-75/M-82151 | Nakrętka ZM5-4-Fe/Zn5c | 4 |
| 21 | PN-77/M-82008 | Podkładka sprężysta Z6,1-Fe/Zn9c | 8 |
| 22 | PN-86/M-82144 | Nakrętka M6-5-B-Fe/Zn5c | 8 |

1) Do tropiku.
2) Stosować do stycznia 1989 r.
3) Stosować do uszczelnionego wlotu powietrza układu ogrzewania - od stycznia 1989 r.
4) Pozycję wycofano od sierpnia 1975 r.

| Zmiana | Wprowadzenie | Stopień zamienności |
|---|---|---|
| | | |

# MECHANIZM STEROWANIA OGRZEWANIEM

1987-05

**81.03**

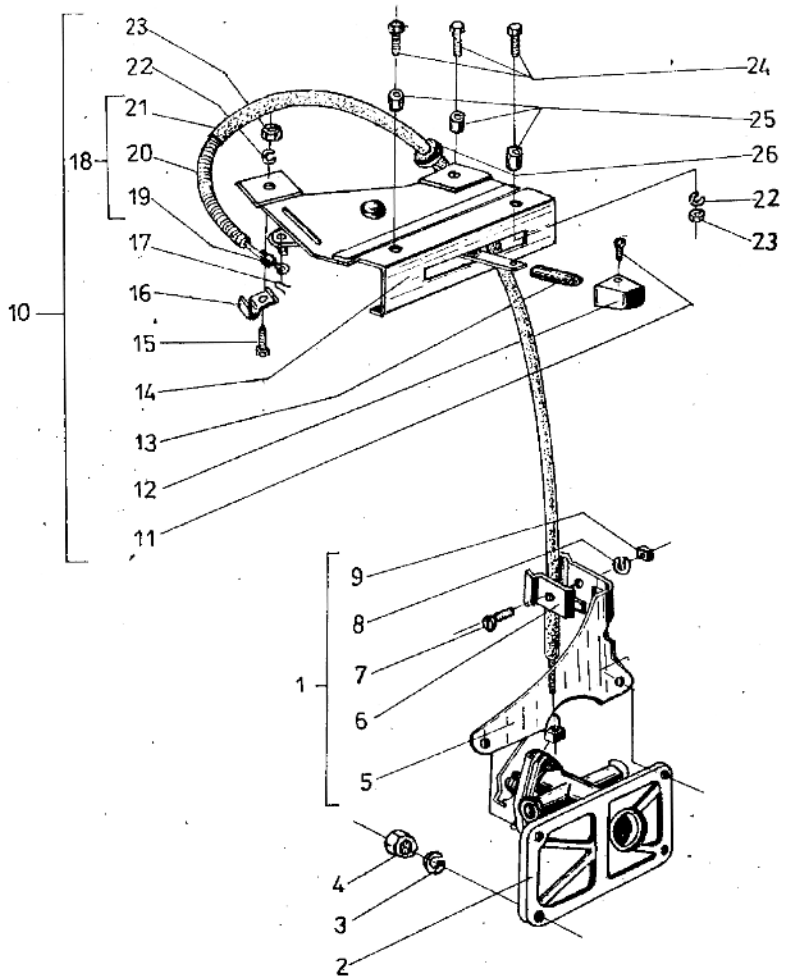


| Poz. | Nr części | Nazwa części | Szt. |
|---|---|---|---|
| 1 | 17-8101450 | Wspornik cięgna kpl. | 1 |
| 2 | 17-8101400 | Zawór wodny kpl. | 1 |
| 3 | PN-77/M-82008 | Podkładka sprężysta Z8,2-Fe/Fg | 4 |
| 4 | PN-86/M-82144 | Nakrętka M8x1-5-B-Fe/Zn5c | 4 |
| 5 | 17-8101452 | Wspornik pancerza cięgna | 1 |
| 6 | M-9706-1 | Zacisk uchwytu | 1 |
| 7 | PN-85/M-82219 | Wkręt M6x16-4.8-B-Fe/Zn5c | 1 |
| 8 | PN-77/M-82008 | Podkładka sprężysta Z6,1-Fe/Zn9c | 1 |
| 9 | PN-75/M-82151 | Nakrętka ZM6-4-Fe/Zn5c | 1 |
| 10 | 17-8101360 | Mechanizm sterujący kpl. | 1 |
| 11 | PN-82/M-82273 | Wkręt M3x6-4.8-B-Fe/Zn5c | 1 |
| 12 | 642.27.039 | Gałka dźwigni | 1 |
| 13 | 642.27.043 | Rurka ochronna | 1 |
| 14 | 642.27.211 | Podstawa dźwigni sterującej | 1 |
| 15 | PN-85/M-82215 | Wkręt M5x12-4.8-B-Fe/Zn5c | 1 |
| 16 | 642.27.034 | Uchwyt pancerza | 1 |
| 17 | 642.27.045 | Pierścień zabezpieczający | 1 |
| 18 | 17-8101370 | Cięgno sterowania kpl. | 1 |
| 19 | 17-8101372 | Cięgno sterowanie | 1 |
| 20 | 17-8101374 | Pancerz cięgna sterowania | 1 |
| 21 | 17-8101376 | Rurka ochronna pancerza | 1 |
| 22 | PN-77/M-82008 | Podkładka sprężysta Z5,1-Fe/Zn9c | 4 |
| 23 | PN-86/M-82144 | Nakrętka M5-5-B-Fe/Zn5c | 4 |
| 24 | PN-85/M-82201 | Wkręt M5x30-Fe/Zn5c | 3 |
| 25 | L07-5005016 | Tulejka | 3 |
| 26 | BN-75/3688-01 | Przelotka A8x1 | 1 |

| Zmiana | Wprowadzenie | Stopień zamienności. |
|---|---|---|
| | | |

# LUSTERKA WSTECZNE

1987-11

**82.01**

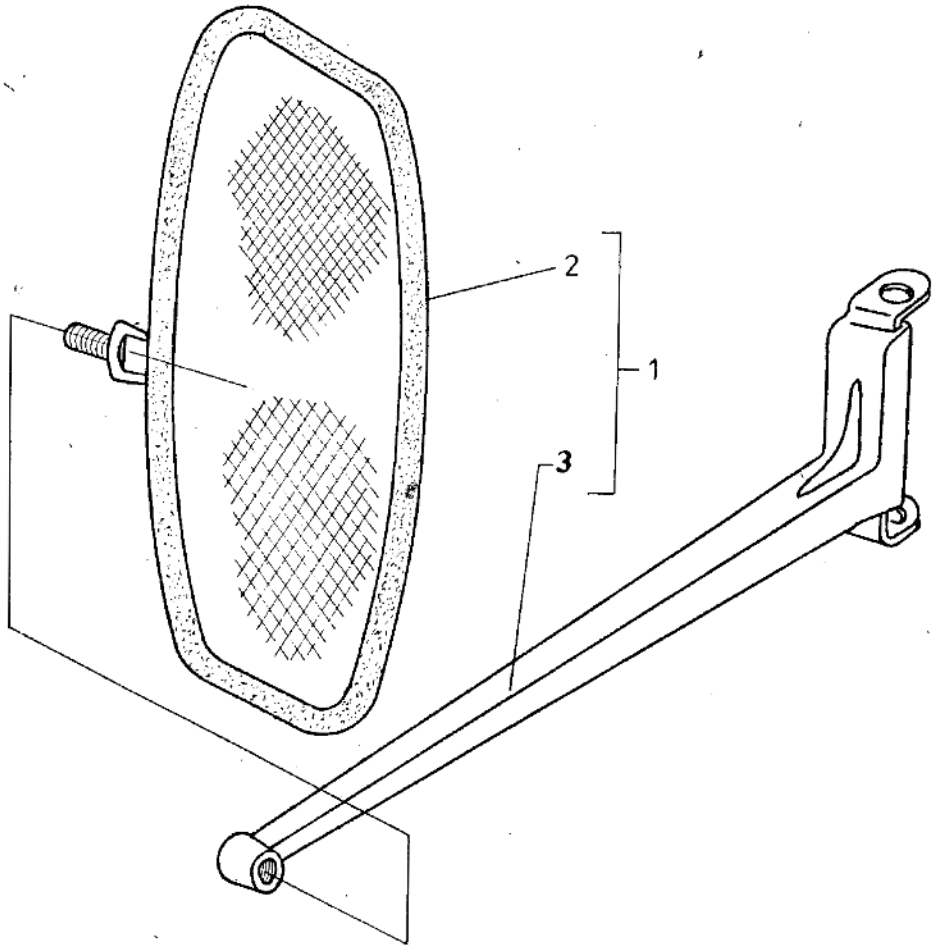


| Poz. | Nr części | Nazwa części | Szt. |
|---|---|---|---|
| 1 | Z3-00-00L | Lusterko zewnętrzne lewe z ramieniem | 1 |
| 1 | Z3-00-00P | Lusterko zewnętrzne prawe z ramieniem | 1 |
| 2 | Z2-01-00 | Lusterko zewnętrzne | 2 |
| 3 | Z3-02-00 | Ramię kpl. lewe | 1 |
| 3 | Z3-01-00 | Ramię kpl. prawe | 1 |

| Zmiana | Wprowadzenie | Stopień zamienności |
|---|---|---|
| | | |

# ZASŁONY PRZECIWSŁONECZNE

1987-05

**82.02**

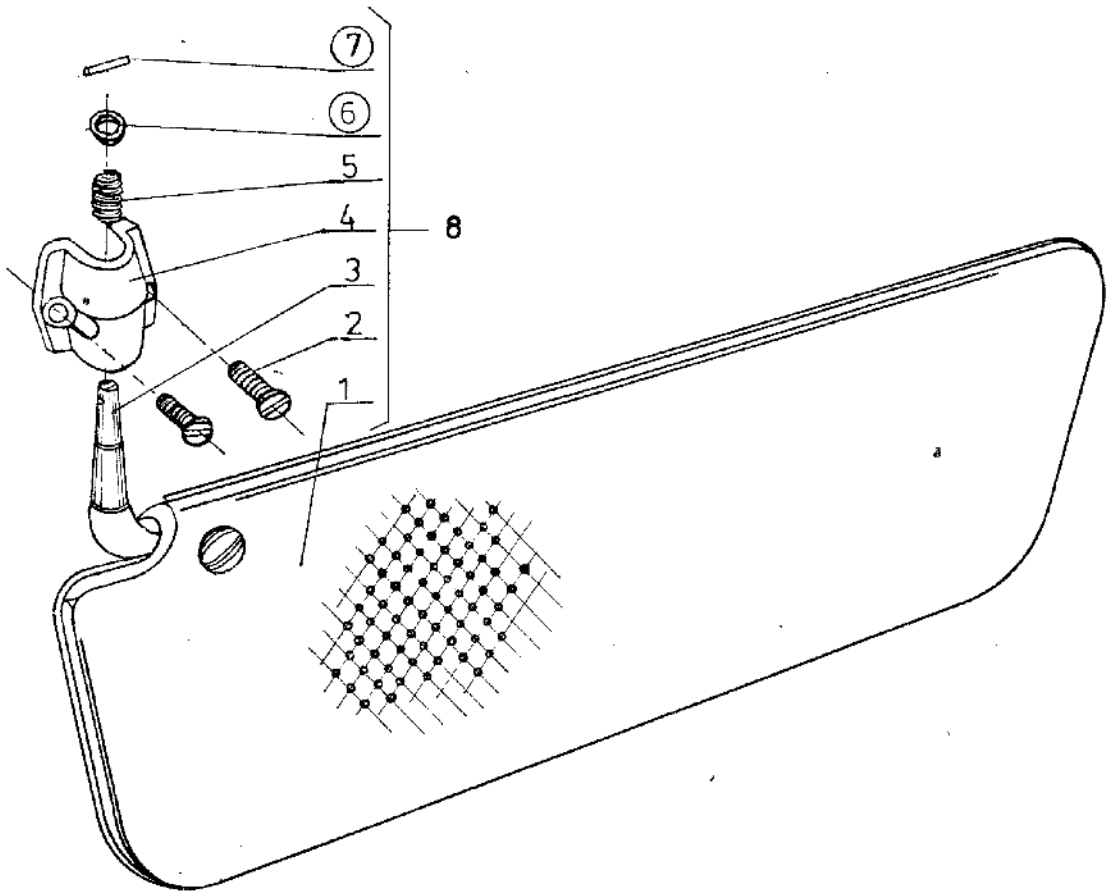


| Poz. | Nr części | Nazwa części | Szt. |
|---|---|---|---|
| 1 | N02-8204110/L | Daszek | 2 |
| 2 | PN-85/M-82211 | Wkręt M6x20-4.8-B-Fe/Zn5c | 4 |
| 3 | N02-8204110/L-6 | Wspornik | 2 |
| 4 | 17-8202012 | Uchwyt przysłony | 2 |
| 5 | N02-8204110/L-9 | Sprężyna | 2 |
| 6 | N02-8204110/10 | Podkładka | 2 |
| 7 | PN-66/M-85021 | Kołek 2n9x14 | 2 |
| 8 | 17-8202010 | Przysłona kpl. | 2 |

| Zmiana | Wprowadzenie | Stopień zamienności |
|---|---|---|
| | | |

# PASY BEZPIECZEŃSTWA

1987-05

**82.11**

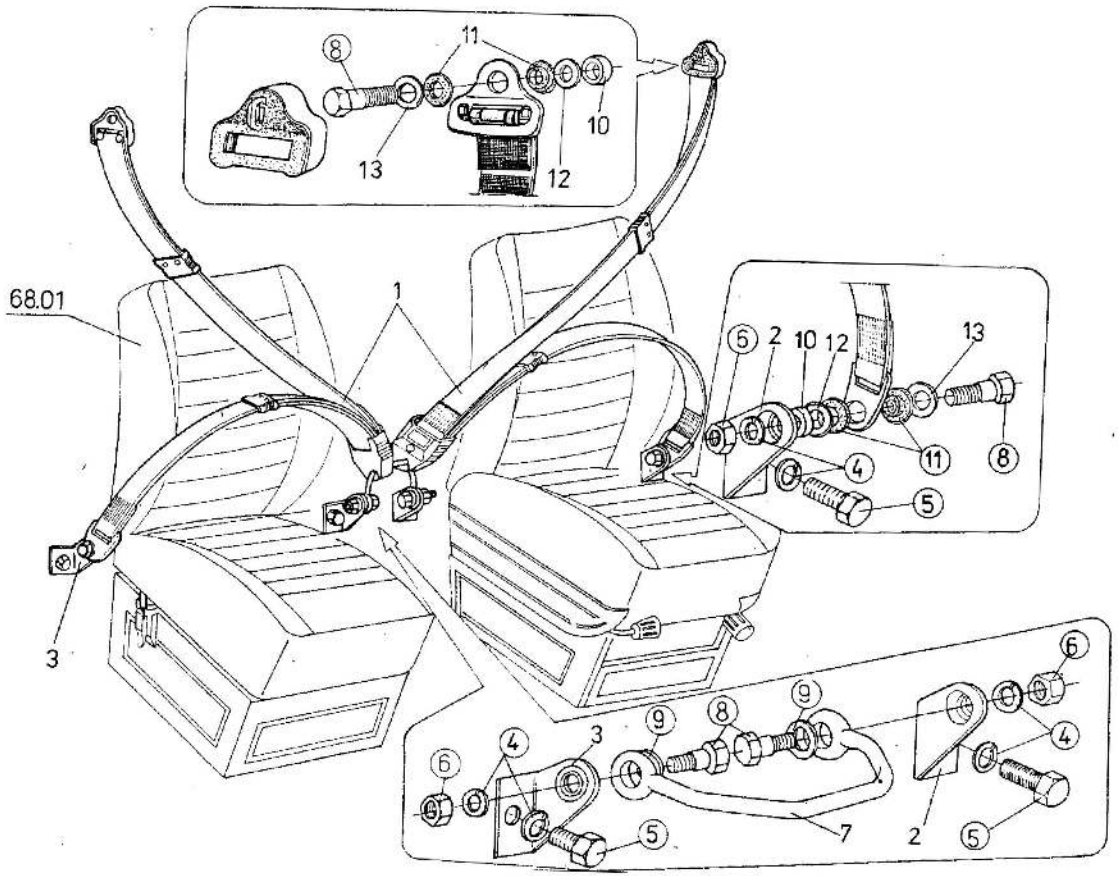


| Poz. | Nr części | Nazwa części | Szt. |
|---|---|---|---|
| 1 | P-44.000.00 | Pas bezpieczeństwa D-BP3 PN-75/S-80051 | 2 |
| 2 | K03-8211018 | Uchwyt pasa lewy | 2 |
| 3 | K03-8211019 | Uchwyt pasa prawy | 2 |
| 4 | PN-77/M-82008 | Podkładka sprężysta Z12,2-Fe/Zn9c | 8 |
| 5 | K03-8211015 | Śruba specjalna | 4 |
| 6 | 17-8211016 | Nakrętka 7/16" - 20 | 4 |
| 7 | 17-8211820 | Zaczep pasów bezpieczeństwa | 1 |
| 8 | PN-74/3618-07 | Śruba 7/16"-UNF-2Ax30-Fe/Zn5c | 6 |
| 9 | PN-78/M-82005 | Podkładka 13-Fe/Zn9c | 2 |
| 10 | Z-44.10.03 | Tulejka dystansowa 12/15 | 4 |
| 11 | Z.44.10.04 | Tulejka[1)] | 8 |
| 12 | Z-44.10.05 | Podkładka I 11,2/25 OC | 4 |
| 13 | Z-44.10.06 | Podkładka II 13,2/25 OC | 4 |

UWAGA. Części poz. 8÷13 są dostarczane w komplecie z pasami bezpieczeństwa.

| Zmiana | Wprowadzenie | Stopień zamienności |
|---|---|---|
| | | |

# POSZYCIA WEWNĘTRZNE KABINY

1987-05

**83.01**

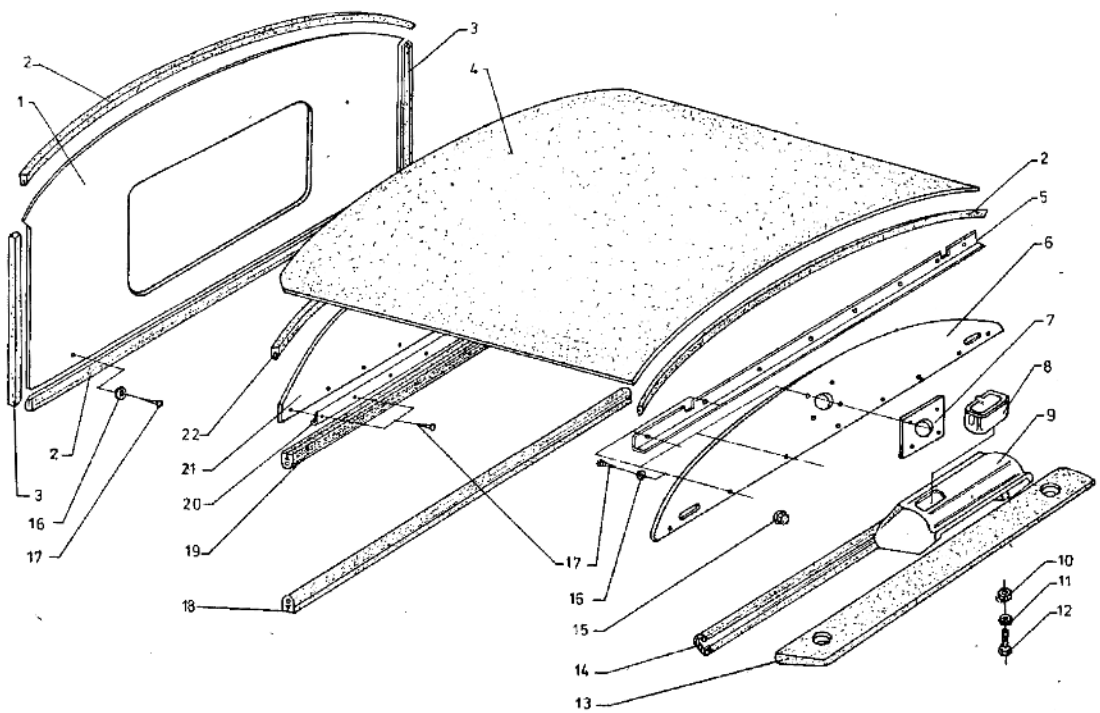


| Poz. | Nr części | Nazwa części | Szt. |
|---|---|---|---|
| 1 | K03-5602012-21 | Poszycie ściany tylnej[1)] | 1 |
| 1 | 16-8301032 | Poszycie ściany tylnej[3)] | 1 |
| 2 | K03-5602016-1 | Uszczelka poszycia[4)] | 3 |
| 3 | 16-8301033 | Uszczelka poszycia boczna[3)] | 2 |
| 4 | 17-8301024 | Poszycie wewnętrzne dachu kabiny | 1 |
| 4 | 17-8301028 | Poszycie wewnętrzne dachu kabiny[2)] | 1 |
| 5 | 17-8301026 | Obrzeże poszycia wewnętrznego | 1 |
| 6 | 17-8301027 | Poszycie wewnętrzne przednie | 1 |
| 7 | 17-8301025 | Blacha masowania żarówki | 1 |
| 8 | 4306118 | Popielniczka kpl. | 1 |
| 9 | 17-5000070 | Obudowa tablicy rozdzielczej kpl. | 1 |
| 10 | PN-86/M-82144 | Nakrętka M6-5-B-Fe/Zn5c | 2 |
| 11 | PN-77/M-82008 | Podkładka sprężysta Z6,1-Fe/Zn9c | 2 |
| 12 | PN-85/M-82219 | Wkręt M6x16-4.8-B-Fe/Zn5c | 2 |
| 13 | 17-5000051 | Nakładka kpl. | 1 |
| 14 | 17-5000059 | Nakładka półki | 1 |
| 15 | U.151.300.40 | Wkładka gumowa typu "B" | 1 |
| 16 | PN-59/M-82030 | Podkładka 4,3-Fe/Zn9c | 14 |
| 17 | PN-79/M-83106 | Wkręt AGb 3,9x19-Fe/Zn5c[6)] | 23 |
| 18 | 17-5005019 | Nakładka przegrody[3)] | 1 |
| 19 | 17-8301018 | Nakładka płatu górnego[4), 5)] | 2 |
| 20 | L05-5602013 | Obrzeże poszycia[5)] | 1 |
| 21 | L05-5602012 | Poszycie ściany tylnej[5)] | 1 |
| 22 | L05-5602014 | Uszczelka poszycia[5)] | 1 |

1) Do samochodów A11B i A13B.
2) Do samochodów A11B i A13B do tropiku.
3) Do samochodu A16B.
4) Do samochodów A06B i A16B - 1 szt.
5) Nie stosować do samochodów A11B i A13B.
6) Do samochodów A06B i A07B - 19 szt.;
do samochodów A11B i A13B - 14 szt.

| Zmiana | Wprowadzenie | Stopień zamienności |
|---|---|---|
| | | |

# PODŁOGA SKRZYNI ŁADUNKOWEJ (A06B, A07B, A13B)

1987-12

**85.01**

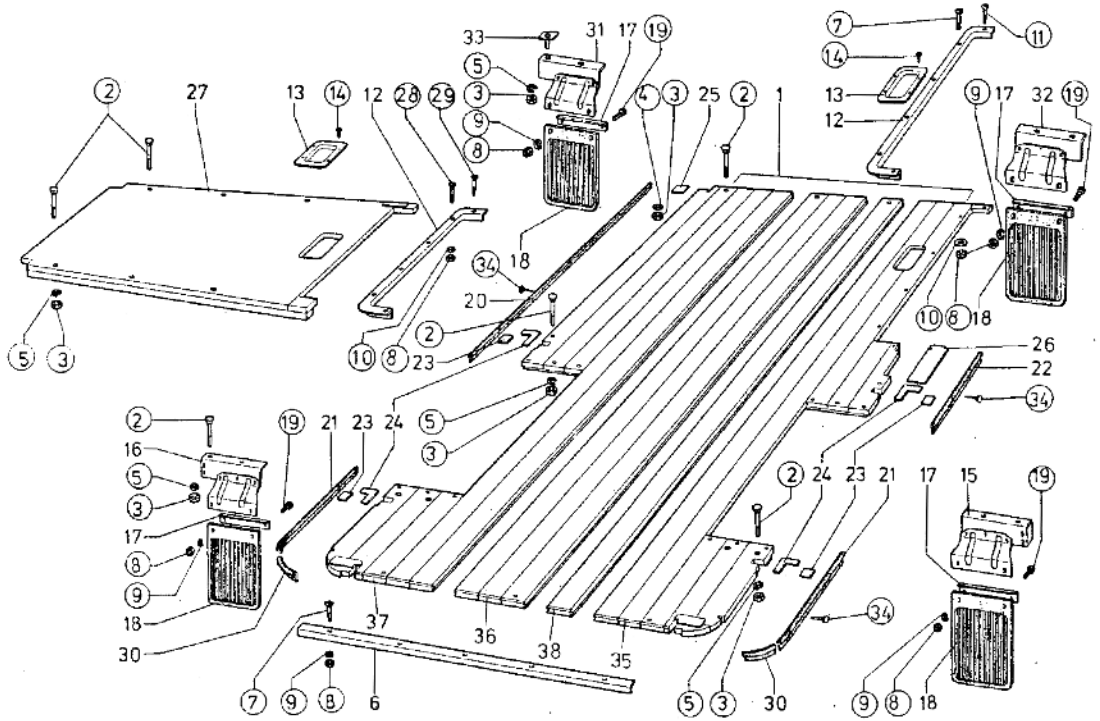

| Poz. | Nr części | Nazwa części | Szt. |
|---|---|---|---|
| 1 | L05-8501009-11 | Podłoga furgonu kpl. | 1 |
| 1 | L03-8501012-12 | Podłoga skrzyni ładunkowej kpl.[1)] | 1 |
| 1 | 17-8501010 | Podłoga[1), 8)] | 1 |
| 2 | PN-76/M-82406 | Śruba M8x70-4.8-Fe/Zn5c | 13 |
| 3 | PN-86/M-82144 | Nakrętka M8-5-B-Fe/Zn5c | 13 |
| 4 | PN-78/M-82005 | Podkładka 8,4-Fe/Zn9c[2)] | 7 |
| 5 | PN-77/M-82008 | Podkładka sprężysta Z8,2-Fe/Zn9c | 6 |
| 6 | L03-8503048 | Okucie tylne podłogi | 1 |
| 6 | 15-8503048 | Okucie tylne podłogi[7)] | 1 |
| 7 | PN-85/M-82207 | Wkręt M6x40-4.8-B-Fe/Zn5c[5)] | 10 |
| 8 | PN-86/M-82144 | Nakrętka M6-5-8-Fe/Zn5c[4)] | 16 |
| 9 | PN-77/M-82008 | Podkładka sprężysta Z6,1-Fe/Fg | 11 |
| 10 | PN-78/M-82005 | Podkładka 6,4-Fe/Zn9c | 5 |
| 11 | PN-72/M-82503 | Wkręt 6x40-R-K-II-Gh | 1 |
| 12 | L05-8501082 | Obrzeże stopnia drzwi | 1 |
| 13 | K03-5107022-1 | Pokrywa wziernika | 1 |
| 14 | PN-79/M-83106 | Wkręt AGb 3,9x19-Fe/Zn5c | 4 |
| 15 | 17-8501069 | Wspornik prawy kpl. | 1 |
| 16 | 17-8501068 | Wspornik lewy kpl. | 1 |
| 17 | A03-3901033 | Nakładka osłony | 2 |
| 18 | A03-3901032 | Osłona koła tylnego | 2 |
| 19 | PN-86/M-82105 | Śruba M6x20-5.8-B-Fe/Zn5c | 6 |
| 20 | 17-8501111 | Uszczelka podłogi długa[5)] | 1 |
| 21 | 17-8501112 | Uszczelka podłogi krótka | 2 |
| 22 | 17-8501114 | Uszczelka podłogi | 1 |
| 23 | 17-8501116 | Nakładka[6)] | 4 |
| 24 | 17-8501119 | Nakładka | 4 |
| 25 | 17-8501117 | Nakładka słupka | 1 |
| 26 | 17-8501118 | Nakładka | 1 |
| 27 | 16-5004021 | Podłoga tylna kabiny kpl. | 1 |
| 28 | PN-85/M-82207 | Wkręt M6x40-4.8-B-Fe/Zn5c | 4 |
| 29 | PN-72/M-82503 | Wkręt 6x40-R-K-II-Gh | 2 |
| 30 | 17-8501113-1 | Uszczelka podłogi tylna | 2 |
| 31 | 17-8206020 | Wspornik lewy kpl. | 1 |
| 32 | 17-8206021 | Wspornik prawy kpl. | 1 |

| Zmiana | Wprowadzenie | Stopień zamienności |
|---|---|---|
| | | |

# PODŁOGA SKRZYNI ŁADUNKOWEJ (A06B, A07B, A13B)

1987-12

**85.01**

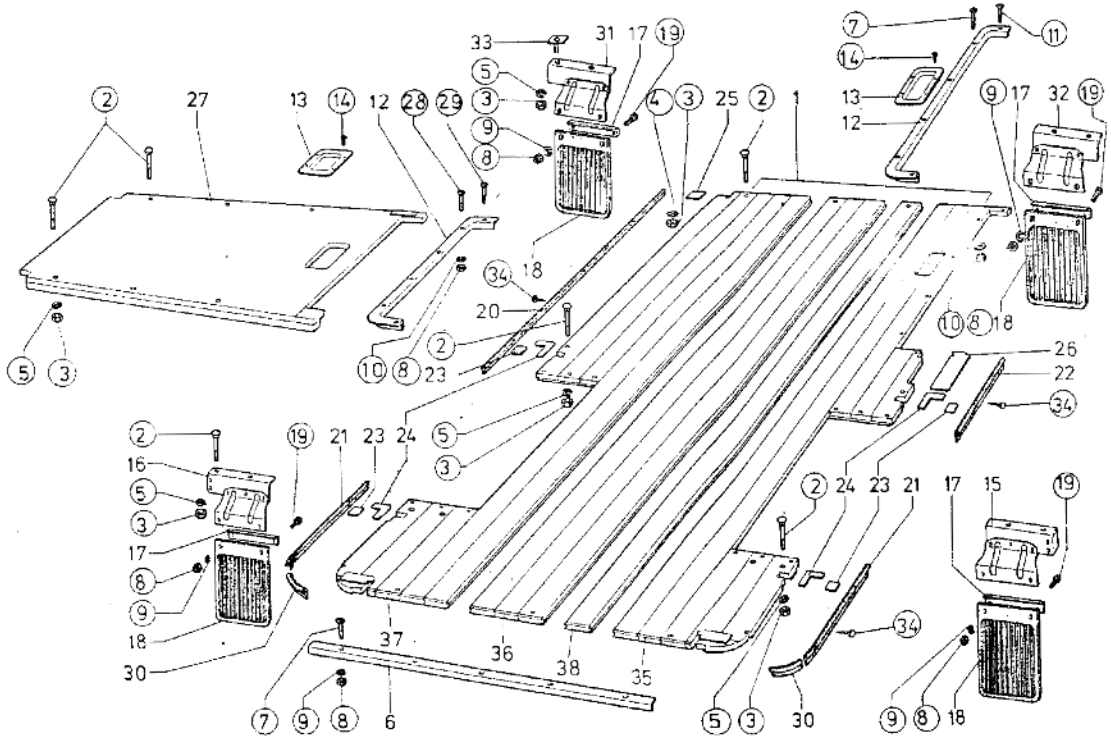

| Poz. | Nr części | Nazwa części | Szt. |
|---|---|---|---|
| 33 | 17-8206030 | Wzmocnienie kpl. | 4 |
| 34 | BN-70/5028-29 | Gwóźdź 02.23-20-St1 | 46 |
| 34 | BN-70/5028-13 | Gwóźdź 01.03-2x20 OT06 | 46 |
| 35 | L05-8501011-1 | Segment I podłogi | 1 |
| 35 | L03-8501011 | Segment I podłogi[1)] | 1 |
| 36 | L05-8501012 | Segment II podłogi | 1 |
| 37 | L05-8501013-1 | Segment III podłogi | 1 |
| 38 | L05-8501020 | Deska klinowa | 1 |
| 39 | L03-8501014-2 | Poprzeczka podłogi środkowa | 1 |
| 40 | L03-8501015 | Poprzeczka podłogi tylna[1)] | 1 |
| 41 | 17-8501015 | Poprzeczka podłogi tylna | 1 |
| 42 | L05-8501016 | Poprzeczka podłogi przednia | 1 |

[1)] Do A13B.
[2)] Do A13B - 4 szt.
[3)] Do A13B - 5 szt.
[4)] Do A13B - 9 szt.
[5)] Do A13B - 2 szt.
[6)] Do A13B - 6 szt.
[7)] Do A15C, A151C.
[8)] Tylko na części zamienne.

Poz. 31÷33 tylko dla ZSRR.
Poz. 39÷42 nie pokazane na rysunku.

| Zmiana | Wprowadzenie | Stopień zamienności |
|---|---|---|
| | | |

# ŚCIANY BOCZNE SKRZYNI ŁADUNKOWEJ (A13B)

1987-05

**85.02**

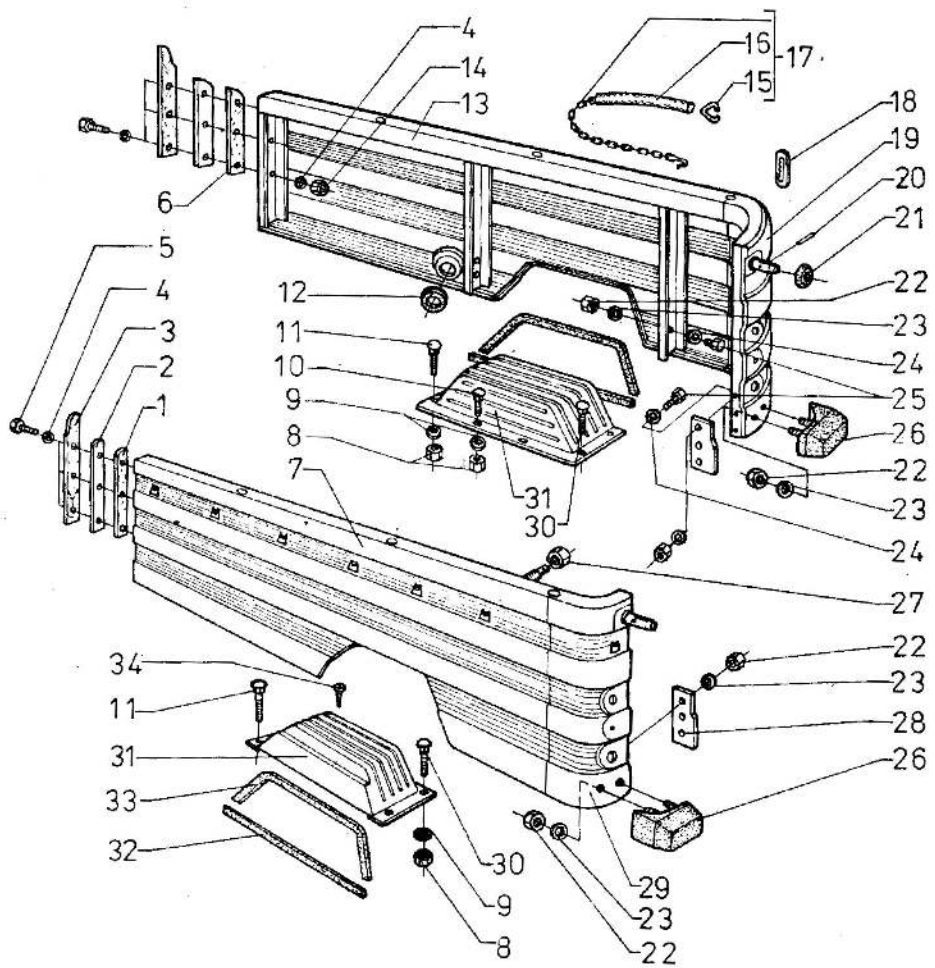


| Poz | Nr części | Nazwa części | Szt. |
|---|---|---|---|
| 1 | L03-8500027 | Słupek tylny lewy | 1 |
| 2 | L03-8500029 | Podkładka | 2 |
| 3 | L03-8500024-1 | Słupek przedni | 2 |
| 4 | PN-59/M-82030 | Podkładka 10,5-Fe/Zn9c | 12 |
| 5 | PN-85/M-82241 | Śruba M10x80-5.6-B-Fe/Zn5c | 6 |
| 6 | L03-8500026 | Słupek tylny prawy | 1 |
| 7 | L03-8502311-1 | Ściana lewa kpl. | 1 |
| 7 | L03-8502411 | Ściana lewa kpl.[1)] | 1 |
| 8 | PN-86/M-82144 | Nakrętka M6-5-B-Fe/Zn5c | 12 |
| 9 | PN-59/M-82030 | Podkładka 6,5-Fe/Zn9c | 12 |
| 10 | PN-76/M-82406 | Śruba M6x35-4.8-C-Fe/Zn5c | 4 |
| 11 | PN-76/M-82406 | Śruba M6x55-4.8-C-Fe/Zn5c | 4 |
| 12 | TK5-51 | Przelotka | 1 |
| 13 | L03-8502310-1 | Ściana prawa kpl. | 1 |
| 14 | PN-86/M-82144 | Nakrętka M10-5-B-Fe/Zn5c | 6 |
| 15 | L03-8502052 | Ucho zaczepu | 2 |
| 16 | L03-8502047 | Pokrowiec łańcucha | 2 |
| 17 | L03-8502082-1 | Łańcuch ściany kpl. | 2 |
| 18 | L03-8502051-1 | Zapadka zamka | 2 |
| 19 | L03-8502084 | Narożnik prawy | 1 |
| 20 | L03-8502116 | Kołek | 2 |
| 21 | L03-8502056 | Zderzak zamka | 2 |
| 22 | PN-86/M-82144 | Nakrętka M8-5-B-Fe/Zn5c | 18 |
| 23 | PN-78/M-82005 | Podkładka 8,4-Fe/Zn9c | 18 |
| 24 | PN-77/M-82008 | Podkładka sprężysta Z8,2-Fe/Fg | 14 |
| 25 | PN-85/M-82242 | Śruba M8x25-5.8-B-Fe/Zn5c | 14 |
| 26 | K03-8212030 | Zderzak tylny kpl. | 2 |
| 27 | 20-3101040-2 | Nakrętka | 1 |
| 28 | L03-8500028 | Przekładka ściany | 2 |
| 29 | L03-8502083 | Narożnik lewy | 1 |
| 30 | PN-76/M-82406 | Śruba M6x70-4.8-C-Fe/Zn5c | 4 |
| 31 | L03-8501017 | Błotnik tylny kpl. | 2 |
| 32 | L03-8501032 | Uszczelka dolna | 2 |
| 33 | L03-8501031 | Uszczelka górna | 2 |
| 34 | PN-72/M-82505 | Wkręt 4x20-R-K-B-Ch | 4 |

| Zmiana | Wprowadzenie | Stopień zamienności |
|---|---|---|
| | | |

[1)] Tylko dla CSRS.

# ŚCIANA TYLNA SKRZYNI ŁADUNKOWEJ (A13B)

1987-05

**85.03**

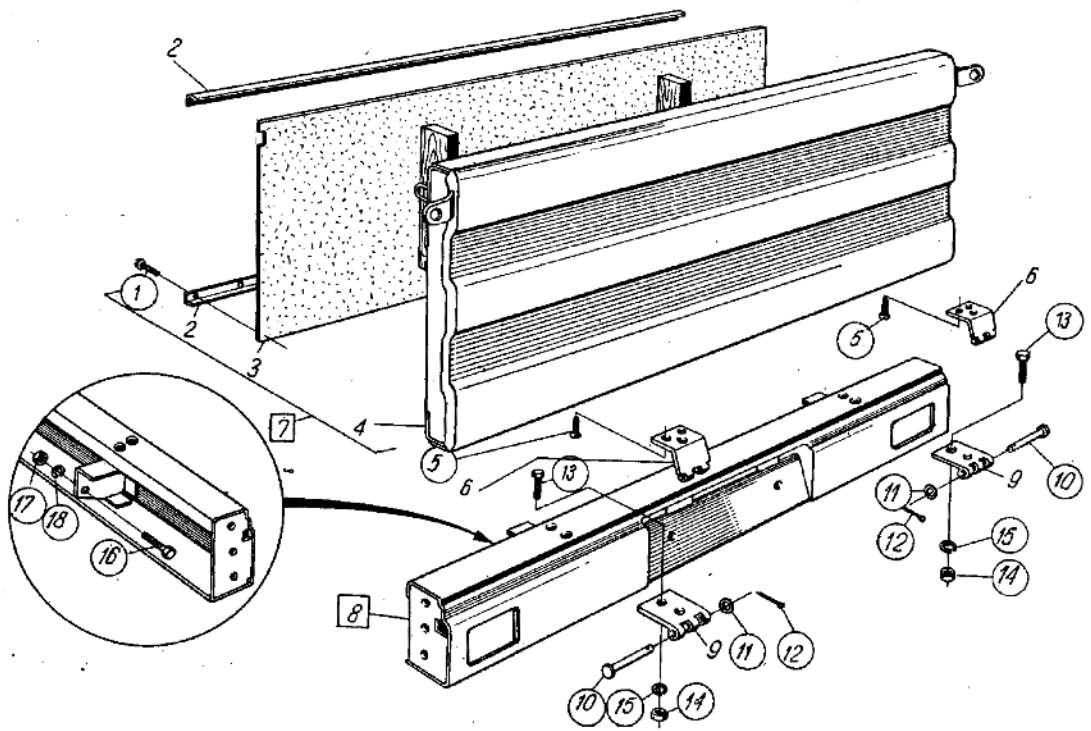

| Poz. | Nr części | Nazwa części | Szt. |
|---|---|---|---|
| 1 | PN-79/M-83106 | Wkręt AGb3,9x13-Fe/Zn5c | 16 |
| 2 | L03-8503052 | Obrzeże poszycia wewnętrznego | 2 |
| 3 | L03-8503049 | Poszycie wewnętrzne ściany | 1 |
| 4 | L03-8503012 | Ściana tylna skrzyni ładunkowej kpl. | 1 |
| 5 | PN-85/M-82211 | Wkręt M8x20-4.8-B-Fe/Zn5c | 6 |
| 6 | L03-8503035 | Skrzydło ruchome zawiasy | 2 |
| 7 | L03-8503013 | Ściana tylna skrzyni ładunkowej kpl. | 1 |
| 8 | 17-8503138 | Płat tylny skrzyni ładunkowej | 1 |
| 9 | L03-8503036 | Skrzydło stałe zawiasy | 2 |
| 10 | PN-63/M-83002 | Sworzeń ø 10x65/61-Fe/Fg | 2 |
| 11 | PN-78/M-82005 | Podkładka 10,5-Fe/Zn9c | 2 |
| 12 | PN-76/M-82001 | Zawleczka S-2,5x16 | 2 |
| 13 | PN-85/M-82242 | Śruba M10x25-5.8-B-Fe/Zn5c | 4 |
| 14 | PN-86/M-82144 | Nakrętka M10-5-B-Fe/Zn5c | 4 |
| 15 | PN-77/M-82008 | Podkładka sprężysta Z10,2-Fe/Zn9c | 4 |
| 16 | PN-58/M-82242 | Śruba M8x65-5.8-Fe/Zn5c | 2 |
| 17 | PN-86/M-82144 | Nakrętka M8-5-B-Fe/Zn5c | 2 |
| 18 | PN-77/M-82008 | Podkładka sprężysta Z8,2-Fe/Fg | 2 |

UWAGA. Ściana tylna kpl. (poz. 4) jest stosowana tylko w samochodach A13B.

| Zmiana | Wprowadzenie | Stopień zamienności |
|---|---|---|
| | | |

# PODŁOGA SKRZYNI ŁADUNKOWEJ (A11B, A16B)

1987-05

**85.04**

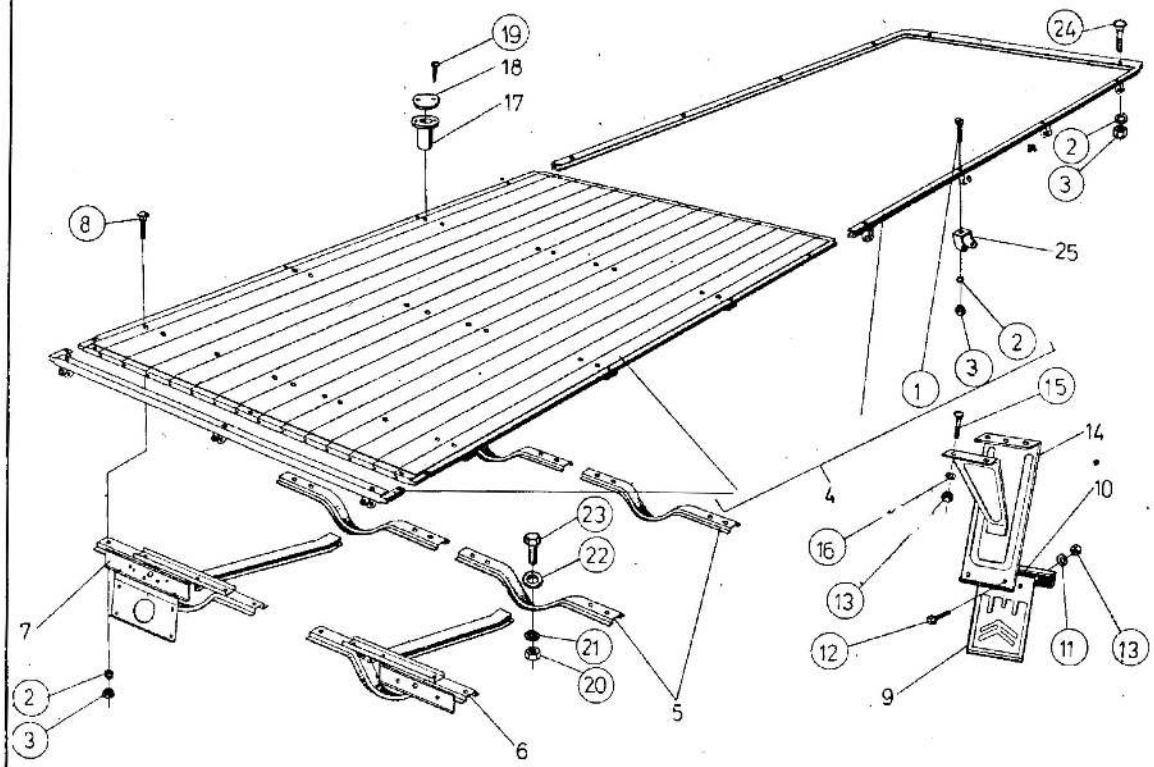


| Poz. | Nr części | Nazwa części | Szt. |
|---|---|---|---|
| 1 | PN-85/M-82207 | Wkręt M8x35-4.8-B-Fe/Zn5c[5] | 11 |
| 2 | PN-77/M-82008 | Podkładka sprężysta Z8,2-Fe/Fg[6] | 41 |
| 3 | PN-86/M-82144 | Nakrętka M8-5-B-Fe/Zn5c[6] | 41 |
| 4 | L-11-8501012 | Podłoga skrzyni ładunkowej kpl. | 1 |
| 4 | 16-8501020 | Podłoga skrzyni ładunkowej kpl.[1] | 1 |
| 4 | L11-8501014 | Podłoga skrzyni ładunkowej kpl. | 1 |
| 4 | 16-8501025 | Podłoga skrzyni ładunkowej kpl.[1] | 1 |
| 5 | L11-8501050 | Wspornik skrzyni środkowej kpl. | 4 |
| 6 | L11-8501263 | Wspornik skrzyni prawy kpl. | 1 |
| 7 | L11-8501391 | Wspornik skrzyni lewy kpl. | 1 |
| 8 | PN-76/M-82406 | Śruba M8x60-4.8-B-Fe/Zn6c | 26 |
| 9 | L11-8500060 | Fartuch koła tylnego | 2 |
| 10 | A03-3901033 | Nakładka | 2 |
| 11 | PN-78/M-82005 | Podkładka 6.4-Fe/Zn9c | 6 |
| 12 | PN-85/M-82105 | Śruba M6x16-5-B-Fe/Zn5c | 6 |
| 13 | PN-86/M-82144 | Nakrętka M6-5-B-Fe/Zn5c | 26 |
| 14 | L11-8500039 | Błotnik tylny kpl. | 4 |
| 15 | PN-76/M-82406 | Śruba M6x35-4.8-Fe/Zn5c | 20 |
| 16 | PN-77/M-82008 | Podkładka sprężysta Z6,1-Fe/Zn9c | 20 |
| 17 | L11-8501004 | Gniazdo pałąków[2), 4)] | 8 |
| 18 | L11-8501011 | Pokrywa[2), 4)] | 8 |
| 19 | PN-85/M-82505 | Wkręt 4x20-HD-B-Ms[3), 4)] | 16 |
| 20 | PN-86/M-82144 | Nakrętka M10-5-B-Fe/Zn5c | 10 |
| 21 | PN-77/M-82008 | Podkładka sprężysta Z10,2-Fe/Fg | 10 |
| 22 | PN-59/M-82030 | Podkładka 10,5-Fe/Zn9c | 10 |
| 23 | PN-85/M-82242 | Śruba M10x25-5.8-B-Fe/Zn5c | 10 |
| 24 | PN-76/M-82406 | Śruba M8x40-4.8-Fe/Zn5c | 4 |
| 25 | L11-8501035 | Zawiasa[5)] | 11 |

[1)] Do samochodu A16B.
[2)] W samochodzie A16B - 6 szt.
[3)] W samochodzie A16B - 12 szt.
[4)] W samochodach z pałąkami jest dołączana do wyposażenia.
[5)] W samochodzie A16B - 9 szt.
[6)] W samochodzie A16B - 39 szt.

| Zmiana | Wprowadzenie | Stopień zamienności |
|---|---|---|
| | | |

# ŚCIANY SKRZYNI ŁADUNKOWEJ (A11B)

1987-05

**85.05**

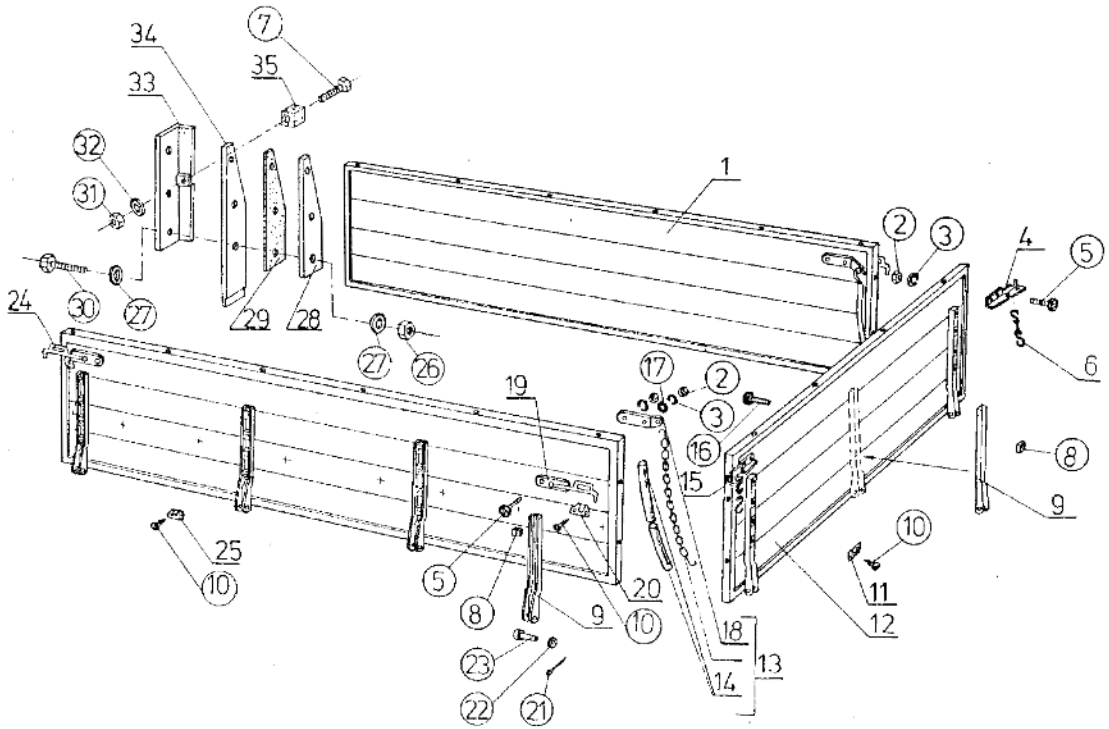


| Poz. | Nr części | Nazwa części | Szt. |
|---|---|---|---|
| 1 | L11-8502216 | Ściana boczna | 2 |
| 1 | L11-8502210 | Ściana prawa kpl.[1)] | 1 |
| 1 | L11-8502211 | Ściana lewa kpl.[1)] | 1 |
| 1 | L11-8502214 | Ściana prawa kpl.[1), 2)] | 1 |
| 1 | L11-8502215 | Ściana lewa kpl.[1), 2)] | 1 |
| 2 | PN-86/M-82144 | Nakrętka M8-5-B-Fe/Zn5c | 12 |
| 3 | PN-77/M-82008 | Podkładka sprężysta Z8,2-Fe/Fg | 12 |
| 4 | L11-8503236 | Zaczep prawy kpl. | 1 |
| 4 | L11-8503240 | Zaczep prawy | 1 |
| 5 | PN-85/M-82207 | Wkręt M8x35-4.8-B-Fe/Zn5c | 12 |
| 6 | L11-8503052-1 | Łańcuszek zabezpieczający kpl. | 2 |
| 7 | 30-8401901 | Wkręt M6 | 2 |
| 8 | PN-75/M-82151 | Nakrętka ZM6-4-Fe/Zn5c | 44 |
| 9 | L11-8502240 | Zawiasa kpl. | 11 |
| 10 | PN-79/M-83104 | Wkręt AGb3,9x19-Fe/Zn5c | 40 |
| 11 | L11-8503260 | Zaczep opończy kpl. | 4 |
| 12 | L11-8503216 | Ściana tylna | 1 |
| 12 | L11-8503210 | Ściana tylna kpl.[3)] | 1 |
| 12 | L11-8503214 | Ściana tylna kpl.[2), 3)] | 1 |
| 13 | L11-8503248 | Łańcuch kpl. | 2 |
| 14 | L11-8502086 | Pokrowiec łańcucha | 4 |
| 15 | L11-8503237 | Zaczep lewy kpl. | 1 |
| 15 | L11-8503241 | Zaczep lewy | 1 |
| 16 | PN-76/M-82406 | Śruba M6x30-4.8-Fe/Zn5c | 44 |
| 17 | PN-59/M-82030 | Podkładka 8,6-Fe/Zn5c | 8 |
| 18 | L11-8502250 | Zaczep łańcucha | 2 |
| 19 | L11-8502069 | Hak skrzyni ładunkowej lewy kpl. | 2 |
| 20 | L11-8502265 | Hak ścięty | 4 |
| 21 | PN-76/M-82001 | Zawleczka S-Zn-2x14 | 11 |
| 22 | PN-78/M-82005 | Podkładka 8,4-Fe/Zn9c | 11 |
| 23 | PN-63/M-83002 | Sworzeń 8x50/44-Fe/Zn5c | 11 |
| 24 | L11-8502068 | Hak prawy kpl. | 2 |
| 25 | L11-8502264 | Zaczep opończy | 12 |
| 26 | PN-86/M-82144 | Nakrętka M10-5-B-Fe/Zn5c | 6 |
| 27 | PN-59/M-82030 | Podkładka 10,5-Fe/Zn9c | 12 |

| Zmiana | Wprowadzenie | Stopień zamienności |
|---|---|---|
| | | |

# ŚCIANY SKRZYNI ŁADUNKOWEJ (A16B)

1987-05

**85.05**

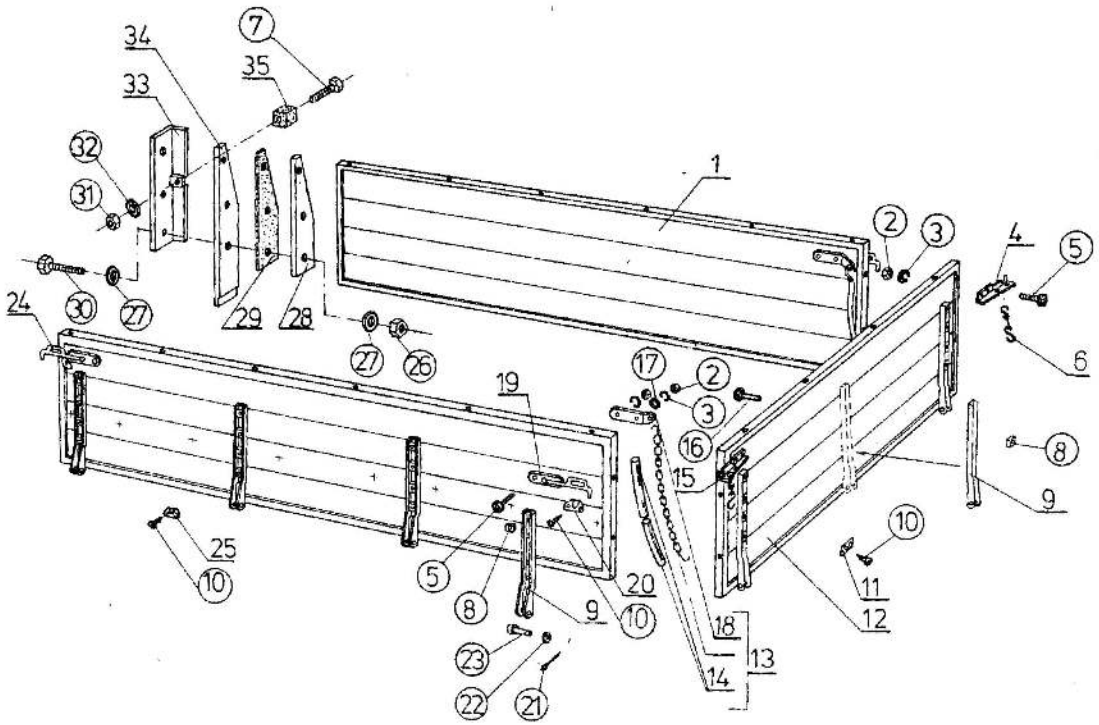


| Poz. | Nr części | Nazwa części | Szt. |
|---|---|---|---|
| 28 | L11-8500230 | Wkładka zewnętrzna | 2 |
| 29 | L11-8500232 | Wkładka amortyzująca | 2 |
| 30 | PN-85/M-82241 | Śruba M10x75-5.8-8-Fe/Zn5c | 6 |
| 31 | PN-86/M-82144 | Nakrętka M6-5-8-Fe/Zn5c | 2 |
| 32 | PN-78/M-82005 | Podkładka 6,4-Fe/Zn9c | 2 |
| 33 | L11-8500218 | Słupek kpl. prawy | 1 |
| 33 | L11-8500219 | Słupek kpl. lewy | 1 |
| 34 | L11-8500233 | Wkładka wewnętrzna | 2 |
| 35 | 23-0025443 | Zderzak gumowy | 2 |

1) Składa się z poz. 1÷3, 5, 8÷10, 13, 17, 19÷25.
2) Tylko dla WRL.
3) Składa się z poz. 2÷6, 8÷12, 15, 16.

| Zmiana | Wprowadzenie | Stopień zamienności |
|---|---|---|
| | | |

# ŚCIANY SKRZYNI ŁADUNKOWEJ (A16B)

1987-05

**85.06**

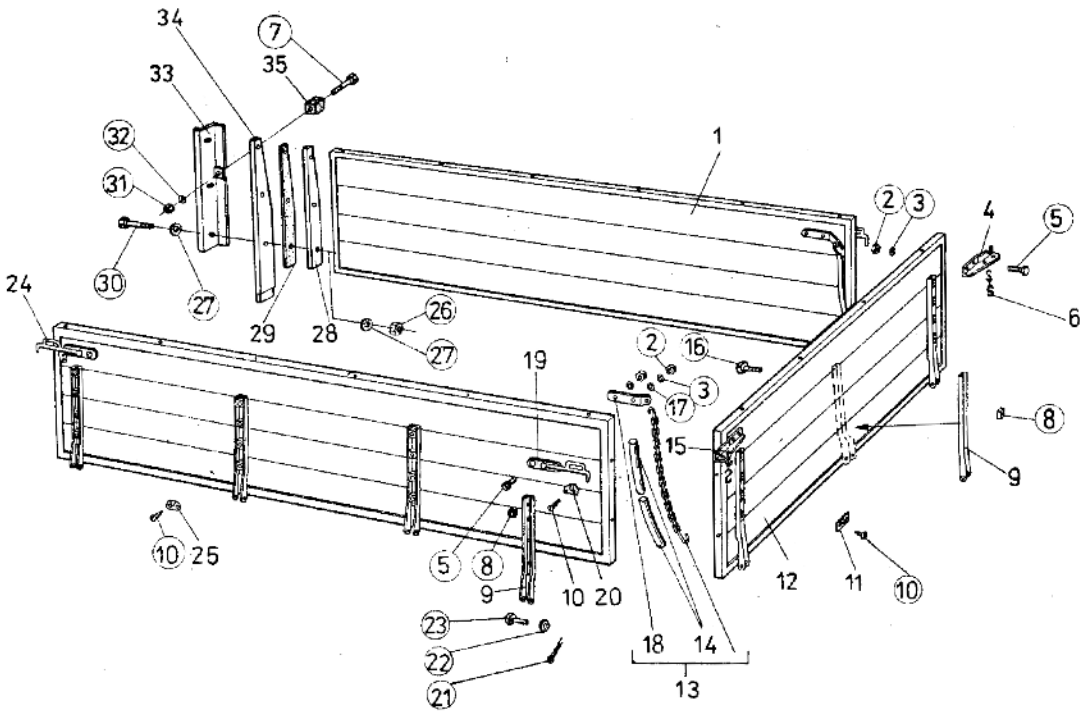


| Poz. | Nr części | Nazwa części | Szt. |
|---|---|---|---|
| 1 | 16-8502020 | Ściana boczna skrzyni | 2 |
| 1 | 16-8502010 | Ściana skrzyni prawa[1)] | 1 |
| 1 | 16-8502011 | Ściana skrzyni lewa[1)] | 1 |
| 1 | 16-8502012 | Ściana skrzyni prawa[1), 2)] | 1 |
| 1 | 16-8502013 | Ściana skrzyni lewa[1), 2)] | 1 |
| 2 | PN-86/M-82144 | Nakrętka M8-5-B-Fe/Zn5c | 12 |
| 3 | PN-77/M-82008 | Podkładka sprężysta Z8,2-Fe/Fg | 12 |
| 4 | L11-8503236 | Zaczep prawy kpl. | 1 |
| 4 | L11-8503240 | Zaczep prawy | 1 |
| 5 | PN-85/M-82207 | Wkręt M8x35-4.8-B-Fe/Zn5c | 12 |
| 6 | L11-8503052-1 | Łańcuszek zabezpieczający kpl. | 2 |
| 7 | 30-8401901 | Wkręt M6 | 2 |
| 8 | PN-75/M-82151 | Nakrętka ZM6-4-Fe/Zn5c | 44 |
| 9 | L11-8502240 | Zawiasa kpl. | 11 |
| 10 | PN-79/M-83104 | Wkręt AGb3,9x19-Fe/Zn5c | 32 |
| 11 | L11-8503260 | Zaczep opończy kpl. | 4 |
| 12 | L11-8503216 | Ściana tylna skrzyni | 1 |
| 12 | L11-8503210 | Ściana tylna kpl.[3)] | 1 |
| 12 | L11-8503214 | Ściana tylna kpl.[2), 3)] | 1 |
| 13 | L11-8502248 | Łańcuch kpl. | 2 |
| 14 | L11-8502086 | Pokrowiec łańcucha | 4 |
| 15 | L11-8503237 | Zaczep lewy kpl. | 1 |
| 15 | L11-8503241 | Zaczep lewy | 1 |
| 16 | PN-82/M-82406 | Śruba M6x30-4.8-Fe/Zn5c | 44 |
| 17 | PN-59/M-82030 | Podkładka 8,5-Fe/Zn9c | 8 |
| 18 | L11-8502250 | Zaczep łańcucha | 2 |
| 19 | L11-8502069 | Hak lewy kpl. | 2 |
| 20 | L11-8502265 | Zaczep opończy ścięty | 4 |
| 21 | PN-76/M-82001 | Zawleczka S-Zn-2x14 | 11 |
| 22 | PN-78/M-82005 | Podkładka 8,4-Fe/Zn9c | 11 |
| 23 | PN-63/M-83002 | Sworzeń 8x50/44-Fe/Zn5c | 11 |
| 24 | L11-8502068 | Hak prawy kpl. | 2 |
| 25 | L11-8502264 | Zaczep opończy | 8 |
| 26 | PN-86/M-82144 | Nakrętka M10-5-B-Fe/Zn5c | 6 |
| 27 | PN-59/M-82030 | Podkładka 10,5-Fe/Zn9c | 12 |

| Zmiana | Wprowadzenie | Stopień zamienności |
|---|---|---|
| | | |

# ŚCIANY SKRZYNI ŁADUNKOWEJ (A16B)

1987-05

**85.06**

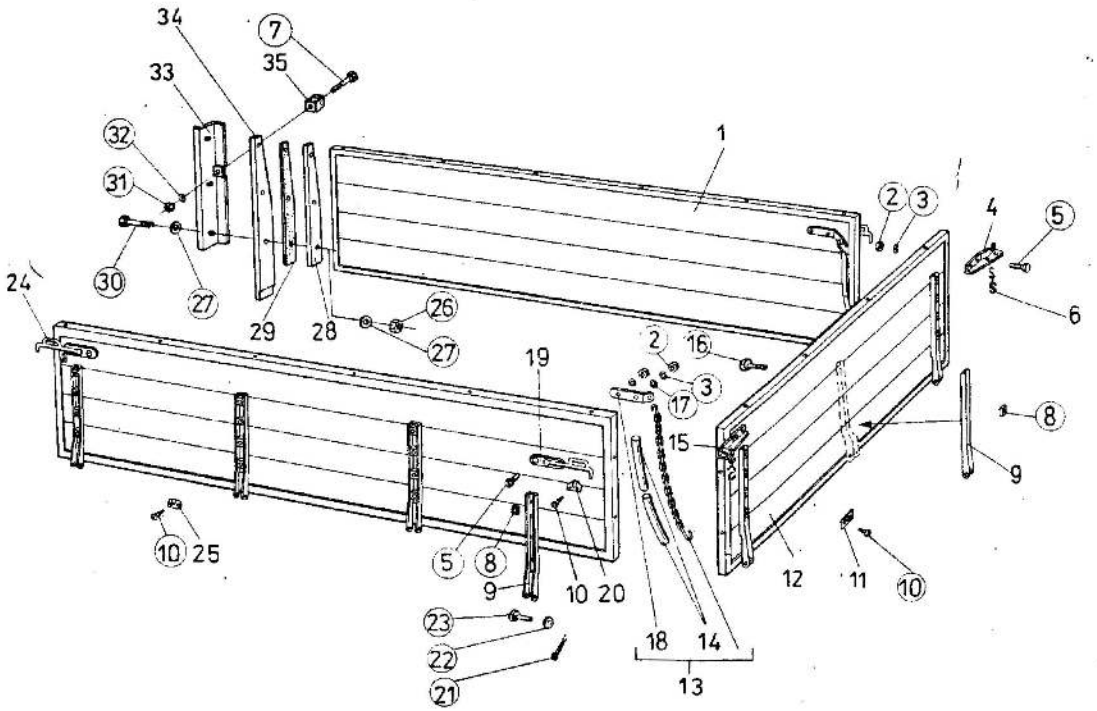


| Poz. | Nr części | Nazwa części | Szt. |
|---|---|---|---|
| 28 | L11-8500230 | Wkładka zewnętrzna | 2 |
| 29 | L11-8500232 | Wkładka amortyzująca | 2 |
| 30 | PN-85/M-82241 | Śruba M10x75-5.8-B-Fe/Zn5c | 6 |
| 31 | PN-86/M-82144 | Nakrętka M6-5-B-Fe/Zn5c | 2 |
| 32 | PN-78/M-82005 | Podkładka 6,4-Fe/Zn9c | 2 |
| 33 | L11-8500218 | Słupek kpl. prawy | 1 |
| 33 | L11-8500219 | Słupek kpl. lewy | 1 |
| 34 | L11-8500233 | Wkładka wewnętrzna | 2 |
| 35 | 23-002-5443 | Zderzak gumowy | 2 |

1) Składa się z poz. 1÷3, 5, 8, 10, 13, 17, 19, 25.
2) Tylko dla WRL.
3) Składa się z poz. 2÷6, 8÷12, 15, 16.

| Zmiana | Wprowadzenie | Stopień zamienności |
|---|---|---|
| | | |

# PAŁĄKI I OPOŃCZA (A11B)

1987-05

**87.01**

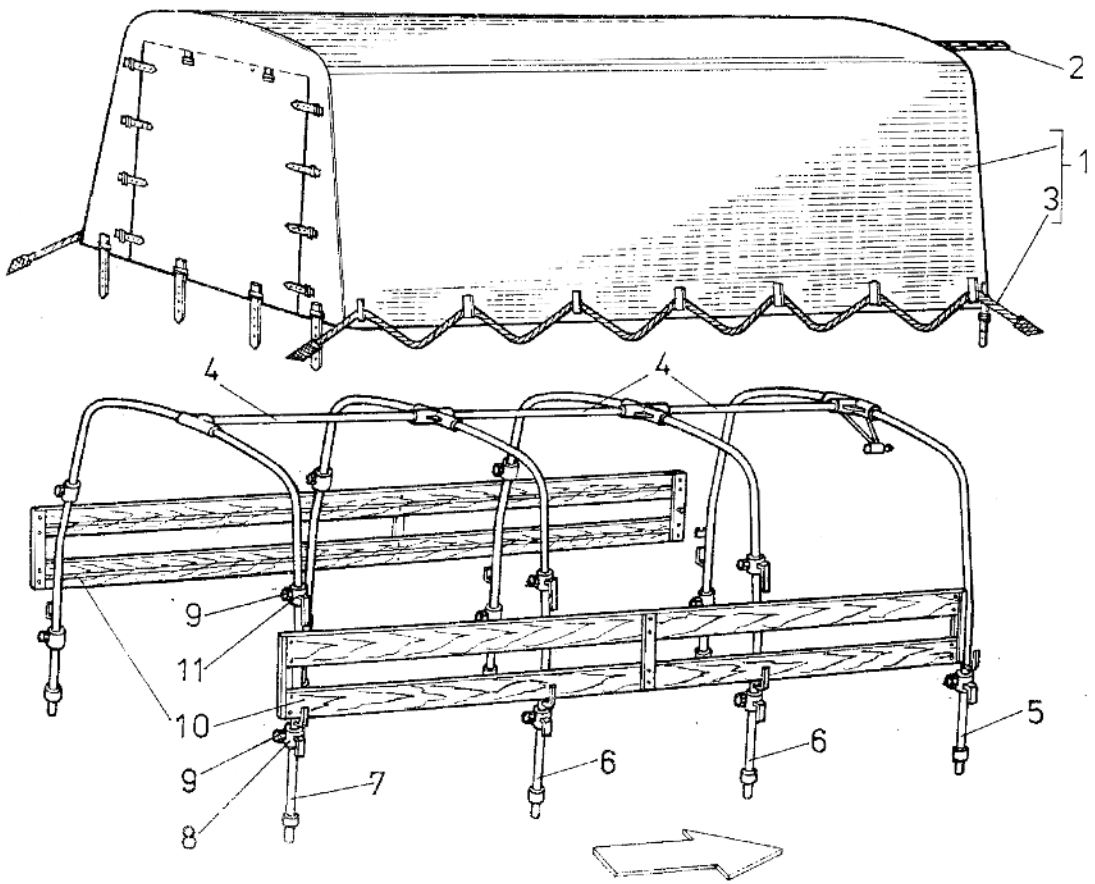


| Poz. | Nr części | Nazwa części | Szt. |
|---|---|---|---|
| 1 | L11-8701008 | Opończa ze sznurem kpl.[1), 3)] | 1 |
| 1 | L11-8701011-1 | Opończa ze sznurem kpl.[2), 3)] | 1 |
| 1 | L11-8701211 | Opończa ze sznurem kpl. | 1 |
| 2 | L11-8701125 | Listwa usztywniająca opończę[3)] | 4 |
| 2 | L11-8701225 | Listwa usztywniająca opończę | 2 |
| 3 | L11-8701120 | Sznur opończy kpl. | 2 |
| 4 | L03-6001020-3 | Łącznik pałąków kpl. | 3 |
| 5 | L11-8702120 | Pałąk przedni kpl. | 1 |
| 6 | L11-8702045-1 | Pałąk środkowy kpl. | 2 |
| 7 | L11-8702055-1 | Pałąk tylny kpl. | 1 |
| 8 | L11-8702035 | Uchwyt pałąków | 8 |
| 9 | PN-85/M-82105 | Śruba M6x12-5.8-B-Fe/Zn5c | 14 |
| 10 | L11-8702160 | Nadstawka ścian bocznych kpl. | 2 |
| 11 | L11-8702041 | Uchwyt nadstawki | 6 |

1) Opończa z tkaniny brezentowej.

2) Opończa z tkaniny powlekanej PCV (plawil).

3) Nie stosować do czasu uruchomienia produkcji opończy L11-8701211 z szerszą listwą L11-8701225 oraz jako drugą wersję

| Zmiana | Wprowadzenie | Stopień zamienności |
|---|---|---|
| | | |

# PAŁĄKI I OPOŃCZA (A13B)

1987-05

**87.02**

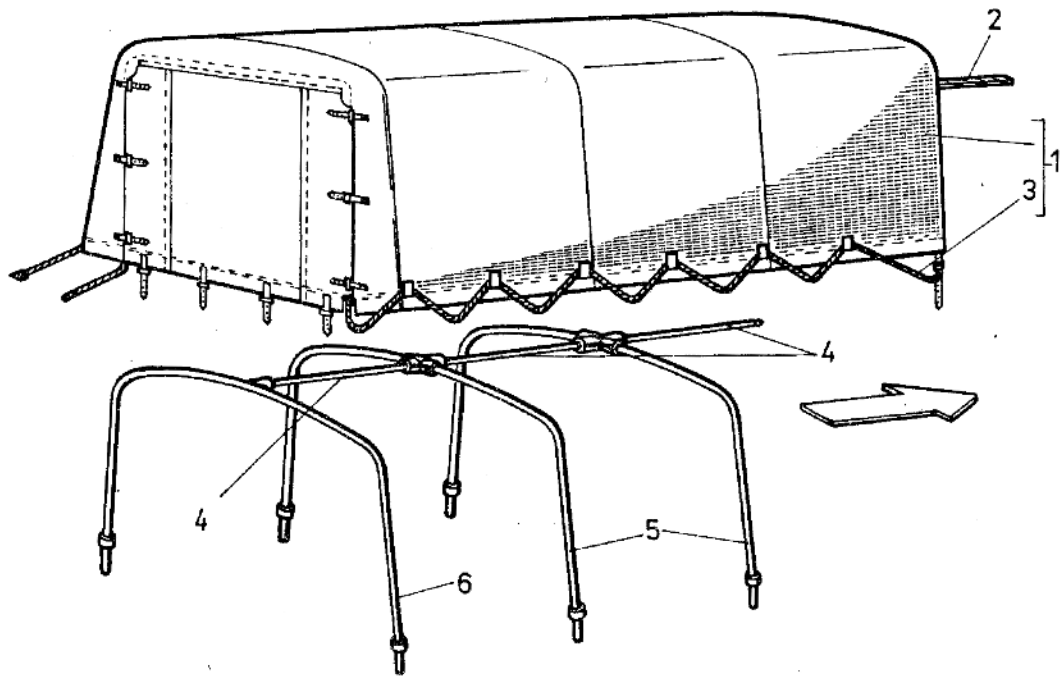


| Poz. | Nr części | Nazwa części | Szt. |
|---|---|---|---|
| 1 | L03-8701202 | Opończa kpl. z listwami [1] | 1 |
| 1 | L03-8701002 | Opończa kpl. z listwami [1], [2] | 1 |
| 1 | L03-8701210 | Opończa kpl. [1] | 1 |
| 1 | L03-8701010 | Opończa kpl. [1], [2] | 1 |
| 1 | L03-8701000-1 | Opończa kpl. [3] | 1 |
| 2 | L03-6002086 | Listwa usztywniająca | 4 |
| 2 | L03-6002256 | Listwa usztywniająca | 2 |
| 3 | L03-6002027 | Sznur opończy kpl. | 2 |
| 4 | L03-6001020-2 | Łącznik pałąków kpl. | 3 |
| 5 | L03-6001010-2 | Pałąk przedni i środkowy | 2 |
| 6 | L03-6001011-2 | Pałąk tylny kpl. | 1 |

[1] Opończa z tkaniny powlekanej PCV (plawil).

[2] Stosować do czasu uruchomienia produkcji opończy L03-8701202 i L03-8701210 z szerszymi listwami - L03-6002256 oraz jako drugą wersję.

[3] Opończa z tkaniny brezentowej.

| Zmiana | Wprowadzenie | Stopień zamienności |
|---|---|---|
| | | |

# PAŁĄKI I OPOŃCZA (A16B)

1987-05

**87.03**

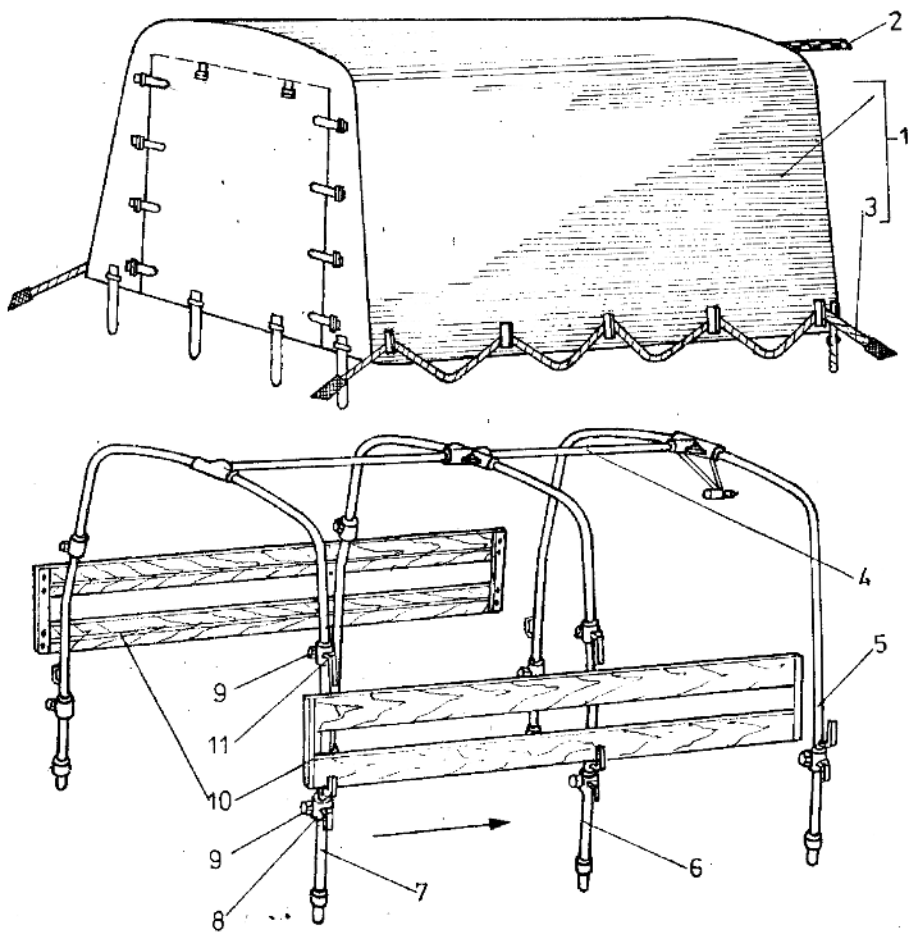


| Poz. | Nr części | Nazwa części | Szt. |
|---|---|---|---|
| 1 | 16-8701008 | Opończa kpl. ze sznurem i listwami[1),3)] | 1 |
| 1 | 16-8701010 | Opończa kpl. ze sznurem i listwami[2),3)] | 1 |
| 1 | 16-8701208 | Opończa ze sznurem i listwami | 1 |
| 2 | 16-8701106 | Listwa usztywniająca[3)] | 4 |
| 2 | 16-8701206 | Listwa usztywniająca | 2 |
| 3 | 16-8701100 | Sznur opończy kpl. | 2 |
| 4 | L03-6001020-2 | Łącznik pałąków kpl. | 2 |
| 5 | 16-8702120 | Pałąk przedni kpl. | 1 |
| 6 | 16-8702045-1 | Pałąk środkowy kpl. | 1 |
| 7 | 16-8702055-1 | Pałąk tylny kpl. | 1 |
| 8 | 16-8702035 | Uchwyt pałąków | 6 |
| 9 | PN-85/M-82105 | Śruba M6x12-5.8-8-Fe/Zn5c | 10 |
| 10 | 16-8702160 | Nadstawka ścian bocznych | 2 |
| 11 | L11-8702041 | Uchwyt nadstawki | 4 |

[1)] Opończa z tkaniny powlekanej PCV (plawil).

[2)] Opończa z tkaniny brezentowej,

[3)] Stosować do czasu uruchomienia produkcji opończy 16-8701208 z szerszymi listwami L16-8701206 oraz jako drugę wersję.

| Zmiana | Wprowadzenie | Stopień zamienności |
|---|---|---|
| | | |

# 10. WYKAZ NUMERÓW KATALOGOWYCH CZĘŚCI ZAMIENNYCH[1)]

| Nr części | Tablica | Nazwa części |
|---|---|---|
| ASp-02 | 39.05 | Antena samochodowa |
| A-24457-1 | 17.01 | Korek otworu |
| | 17.03 | |
| | 24.01 | |
| | 34.02 | |
| A-7143-3 | 17.02 | Tuleja koła zębatego |
| | 17.04 | |
| A-750831 | 16.02 | Tulejka pedału |
| A-7512 | 16.02 | Podkładka |
| A03-1014021 | 11.13 | Kolanko filtru |
| A03-1101070 | 11.04 | Przewód gumowy |
| A03-1101095 | 11.04 | Przewód odpowietrzający |
| A03-1101123 | 11.04 | Podkładka zbiornika |
| A03-1101130 | 11.04 | Osłona zbiornika |
| A03-1106012 | 11.06 | Wspornik cięgna |
| A03-1108034 | 11.08 | Cięgno pedału |
| A03-1108035 | 11.08 | Cięgno pedału |
| A03-1108037-1 | 11.08 | Sprężyna zwrotna |
| A03-1108119 | 11.08 | Cięgno wyłącznika |
| A03-1110014 | 11.13 | Opaska filtru powietrza |
| A03-1110017 | 11.12 | Sworzeń opaski |
| | 11.13 | |
| A08-1111015 | 11.12 | Króciec ssący gaźnika |
| | 11.13 | |
| A08-1111018 | 11.12 | Opaska króćca ssącego gaźnika |
| | 11.13 | |
| A08-1111020-1 | 11.12 | Przewód ssący gaźnika |
| | 11.13 | |
| A03.120.1014 | 12.01 | Tłumik kpl. |
| A03-1203010-2 | 12.01 | Rura wydechowa |
| A03-1203012-2 | 12.03 | Rura wydechowa |
| A03-1203015-2 | 12.01 | Rura wydechowa |

| Nr części | Tablica | Nazwa części |
|---|---|---|
| A03-1203026-1 | 12.01 | Śruba |
| A03-1203110 | 12.01 | Wieszak rury |
| A03-1302000 | 13.01 | Śruba |
| A03-1302001 | 13.01 | Poduszka zawieszenia |
| A03-1302002 | 13.01 | Tuleja śruby |
| A03-1602010-2 | 16.02 | Pedał sprzęgła |
| A03-1602051 | 16.02 | Wałek pedałów |
| A03-1602051-1 | 16.02 | Wałek pedałów |
| A03-1602054 | 16.02 | Wałek pedałów |
| A03-1602054-1 | 16.02 | Wałek pedałów |
| A03-1602056 | 16.02 | Wałek pedałów |
| A03-1602106 | 16.02 | Dźwignia wałka |
| A03-1602110 | 16.02 | Cięgno pedału |
| A03-2201045 | 22.01 | Obejma zabezpieczająca |
| | 22.07 | |
| A03-2801100-11 | 10.01 | Belka przedniego zawieszenia |
| | 28.01 | |
| | 28.02 | |
| A03-2801155 | 10.01 | Poprzeczka tylna |
| | 28.01 | |
| | 28.02 | |
| A03-2902622 | 29.04 | Zderzak łącznika |
| A03-2902714 | 29.04 | Sprężyna |
| A03-2904103 | 29.04 | Sworzeń wspornika |
| A03-2904130 | 29.04 | Wahacz górny |
| A03-2906017 | 29.06 | Drążek stabilizatora |
| A03-2912467 | 29.12 | Płytka wieszaka |
| A03-2912622-1 | 28.01 | Zderzak resoru |
| | 28.02 | |
| A03-3001102 | 30.03 | Drążek pośredni |
| A03-3003013 | 30.03 | Drążek kierowniczy |
| A03-3003026 | 30.03 | Korek drążka środkowego |

[1)] W niniejszym wykazie gwiazdką oznaczono miejsca, w których powinny być wyszczególnione części zamienne wprowadzone na skutek zmian modernizacyjnych w samochodzie ŻUK. Wykaz tych części znajduje się na końcu rozdziału 10 w postaci uzupełnienia.

| Nr części | Tablica | Nazwa części |
|---|---|---|
| A03-3003103 | 30.03 | Drążek kierowniczy |
| A03-3003127 | 30.03 | Końcówka drążka pośredniego |
| A03-3108012-1 | 31.08 | Uchwyt koła zapasowego |
| A03-3108035-1 | 31.08 | Śruba kpl. |
| A03-3400011 | 34.02 | Wał kierowniczy kpl. |
| A03-3401090-1 | 34.02 | Ramię przekładni kierowniczej |
| A03-3401150 | 34.02 | Podkładka zabezpieczająca |
| A03-3504024 | 35.04 | Ramię pedału |
| A03-3504027 | 16.02 | Śruba pedału |
| | 35.04 | |
| A03-3802020 | 38.01 | Wałek giętki |
| A03-3802091 | 13.10 | Przelotka |
| | 38.01 | |
| A03-3802092 | 38.01 | Drut do plomb |
| A03-3901032 | 85.01 | Fartuch przeciwbłotny |
| A03-3901033 | 85.04 | Nakładka |
| | 85.01 | |
| A03-3901275 | 39.01 | Klucz hakowy |
| A03-3901472 | 39.01 | Wężyk do odpowietrzania kół |
| A08-1109010-2 | 11.13 | Filtr powietrza |
| A08-1109045 | 11.13 | Króciec filtru |
| A08-1111015 | 11.12 | Króciec ssący |
| A08-1111018 | 11.12 | Opaska króćca |
| A08-1111020-1 | 11.12 | Przewód ssący |
| | 11.13 | |
| A08-3105033 | 31.05 | Belka poprzeczna |
| A11-3105020 | 31.05 | Podstawa koła |
| A11-3105030 | 31.05 | Uchwyt koła |
| A13-1106011-1 | 11.06 | Cięgno dźwigni |
| A13-1108044 | 11.08 | Cięgno dźwigni |
| A13-1108138 | 11.08 | Podkładka dekoracyjna |
| A13-1109010 | 11.09 | Filtr powietrza |

| Nr części | Tablica | Nazwa części |
|---|---|---|
| A13-1203120 | 12.01 | Obejma rury |
| A13-1-1700010 | 17.03 | Skrzynia biegów |
| A13-1702010-1 | 17.03 | Pokrywa boczna |
| A13-1702120 | 17.03 | Dźwignia zmiany biegów |
| A13-1702138 | 17.03 | Podkładka ustalająca |
| A13-1702310 | 17.03 | Ogranicznik dźwigni |
| A13-2604063 | 17.04 | Kamień synchronizatora |
| A13-3403502 | 34.02 | Śruba |
| A13-3802033 | 17.04 | Koło zębate |
| A13-73814.x.1 | 11.09 | Przesłona wlotu powietrza |
| B02-1601090 | 16.03 | Pierścień dociskowy |
| B02-2904035 | 29.04 | Śruba M10x1x45 |
| B02-2904036 | 29.04 | Nakrętka M10x1 |
| B02-2904092 | 29.04 | Pierścień gumowy |
| B02-2905570-2 | 29.05 | Miseczka poduszki |
| B02-2905570-21 | 29.05 | Miseczka złącza |
| B02-2905570-3 | 29.05 | Miseczka poduszki |
| B02-3001026 | 30.01 | Śruba ogranicznika |
| B06-3802034-1 | 17.03 | Koło zębate |
| B10-3003074 | 30.03 | Uszczelka gumowa |
| B10-3506010 | 35.06 | Trójnik przewodów |
| B10-3506025 | 35.06 | Przewód giętki |
| B10-3506045 | 35.06 | Sprężyna zabezpieczająca |
| CBK-157 | 34.03 | Łożysko kulkowe skośne |
| DB-32 | 37.04 | Rezystor |
| DHPT-1,6 t | 39.01 | Podnośnik hydrauliczny |
| D02-1601090-1 | 16.01 | Pierścień dociskowy |
| EP-17.39.12 | 13.07 | Uszczelniacz |
| E.523.0.03 | 37.15 | Wkręt M5x18 |
| E.528./II | 37.15 | Lampka oświetlenia |
| E.528.2.00/II | 37.15 | Obudowa kpl. |
| E.528.3.00 | 37.15 | Uszczelka gumowa |

| Nr części | Tablica | Nazwa części |
|---|---|---|
| E539.0.6 | 37.13 | Nakrętka |
| E539.2.00 | 37.13 | Oprawka z końcówką |
| E539.2.01 | 38.01 | Oprawka żarówki |
| | 38.02 | |
| E551 L/XII | 37.14 | Lampa tylna |
| E551.L.2.00 | 37.14 | Klosz lampy tylnej |
| E551 P/IX | 37.14 | Lampa tylna zespolona |
| E551.P.2.00 | 37.14 | Klosz lampy tylnej |
| E732.07.00 | 37.24 | Złącze konektorowe |
| E92.B.0.01 | 37.18 | Uszczelka gumowa |
| E92 D/I | 37.18 | Lampa oświetleniowa |
| E92 D.0.02 | 37.18 | Klosz lampy |
| E93c/I-F | 37.13 | Lampa kierunkowskazu |
| E93.C.0.03 | 37.13 | Uszczelka |
| | 37.18 | |
| E93 D/I-F | 37.13 | Lampa tylna pozycyjna |
| E.93D.2.01 | 37.13 | Klosz lampy tylnej |
| E93E/I-F | 37.13 | Lampa kierunkowskazów |
| E93.E.2.01 | 37.13 | Klosz lampy kierunkowskazów |
| E93G/I | 37.18 | Lampa oświetlenia |
| E93G.2.01 | 37.18 | Klosz lampy |
| FO-6.2-01 | 10.12 | Króciec |
| FO-6.2-02/A | 10.12 | Łącznik |
| FO-6.2-02/B | 10.2 | Łącznik |
| GP-1xS lub GH-1xS | 39.01 | Gaśnica (PG-34, PG-18) |
| GPL-10/III | 81.02 | Grzejnik |
| GPZ-57707 | 24.02 | Łożysko dwurzędowe |
| GPZ-102304 | 24.02 | Łożysko wałka napędzającego |
| KU-53-4-1a | 39.01 | Klucz nasadowy |
| K03-5001016 | 50.01 | Miseczka podkładki |
| | 50.02 | |
| | 50.03 | |

| Nr części | Tablica | Nazwa części |
|---|---|---|
| K03-5001018 | 50.02 | Podkładka gumowa |
| | 50.02 | |
| | 50.03 | |
| K03-5001020 | 50.01 | Podkładka stalowa |
| | 50.02 | |
| | 50.03 | |
| K03-5101027-2 | 50.05 | Stopień lewy |
| K03-5101028-2 | 50.05 | Stopień prawy |
| K03-5101029-1 | 50.01 | Obrzeże lewe |
| | 50.03 | |
| K03-5101030-1 | 50.01 | Obrzeże prawe |
| | 50.02 | |
| | 50.03 | |
| K03-5101031-1 | 50.01 | Obrzeże podnóżka |
| | 50.03 | |
| K03-5101032-1 | 50.01 | Obrzeże podnóżka |
| | 50.02 | |
| K03-5101049 | 69.02 | Zaczep osłony |
| K03-5101050 | 69.02 | Przetyczka zaczepu |
| K03-5107022-1 | 85.01 | Pokrywa otworu |
| K03-5109020 | 69.02 | Dywanik stopnia |
| K03-5109023-1 | 50.01 | Listwa ochronna |
| K03-5109024-1 | 50.01 | Listwa ochronna |
| | 50.02 | |
| K03-5206019-22 | 70.01 | Uszczelka narożnika |
| K03-5206023 | 70.01 | Podkładka klinowa |
| K03-5303024 | 34.03 | Podkładka wspornika |
| K03-5401031-2 | 50.04 | Poszycie słupka |
| K03-5401032-2 | 50.05 | Poszycie słupka |
| K03-5602012-21 | 83.01 | Poszycie ściany |
| K03-5602016 | 83.01 | Uszczelka |
| K03-5603016 | 70.01 | Szyba okna tylnego |

| Nr części | Tablica | Nazwa części |
|---|---|---|
| K03-5603018-1 | 70.01 | Uszczelka szyby |
| K03-6100012 | 61.01 | Drzwi kabiny kpl. |
| K03-6100013-2 | 61.01 | Drzwi kabiny |
| K03-6100016 | 61.01 | Drzwi kabiny prawe |
| K03-6100017 | 61.01 | Drzwi kabiny lewe |
| K03-6101071-1 | 61.01 | Pokrywa otworu |
| K03-6101110 | 61.01 | Poszycie drzwi |
| K03-6101111 | 61.01 | Poszycie drzwi |
| K03-6103012-3 | 61.03 | Uszczelka szyby |
| K03-6103013-2 | 61.03 | Korytko zaciskowe |
| K03-6103022 | 61.03 | Gałka szyby |
| K03-6103036-11 | 61.03 | Śruba dociskowa |
| K03-6103037 | 61.03 | Tulejka śruby |
| K03-6103038 | 61.03 | Nakrętka tulejki |
| K03-6103039 | 61.03 | Podkładka śruby |
| K03-6103047 | 61.03 | Tulejka śruby |
| K03-6103050-1 | 61.03 | Uszczelka ramki |
| K03-6103114-11 | 61.03 | Ramka okna drzwi |
| K03-6103210 | 61.03 | Okno drzwi |
| K03-6103211 | 61.03 | Szyba tylna drzwi kpl. |
| K03-6103212 | 61.03 | Szyba tylna drzwi |
| K03-6103213 | 61.03 | Szyba przednia drzwi |
| K03-6103214 | 61.03 | Szyba drzwi przednia |
| K03-6103223 | 61.03 | Podkładka gałki |
| K03-6105021-11 | 61.05 | Zaczep rygla |
| K03-6105035-1 | 61.05 | Płytka mocowania |
| K03-6105038-21 | 61.05 | Wyłącznik zamka |
| K03-6105044-1 | 61.05 | Podkładka klamki |
| K03-6105060-1 | 61.05 | Klamka drzwi |
| K03-6106011-21 | 61.01 | Zawiasa górna |
| K03-6106012-2 | 62.01 | Zawiasa górna drzwi |
| K03-6106012-21 | 61.01 | Zawiasa górna |

| Nr części | Tablica | Nazwa części |
|---|---|---|
| K03-6106021-2 | 61.01 | Zawiasa dolna |
| K03-6106022-2 | 61.01 | Zawiasa dolna |
| | 62.01 | |
| K03-6106043 | 61.01 | Prowadnik drzwi |
| | 62.01 | |
| K03-6106044 | 70.01 | Tulejka |
| K03-6106045 | 61.01 | Sworzeń zawiasy górnej |
| | 62.01 | |
| K03-6107023 | 50.01 | Uszczelka słupka |
| | 50.03 | |
| K03-6107025 | 61.01 | Uszczelka zewnętrzna |
| K03-8101163 | 81.02 | Podkładka gumowa |
| K03-8211015 | 82.11 | Śruba specjalna |
| K03-8211018 | 82.11 | Uchwyt pasa lewy |
| K03-8211019 | 82.11 | Uchwyt pasa prawy |
| K03-8212030 | 85.02 | Zderzak tylny |
| | 50.03 | |
| L03-6001010-2 | 87.02 | Pałąk przedni |
| L03-6001011-2 | 87.02 | Pałąk tylny |
| L03-6001020-2 | 87.01 | Łącznik pałąków |
| | 87.02 | |
| | 87.03 | |
| L03-6002000-1 | 87.02 | Opończa ze sznurem |
| L03-6002027 | 87.02 | Sznur opończy kpl. |
| L03-6002086 | 87.02 | Listwa opończy |
| L03-6002256 | 87.02 | Listwa opończy |
| L03-8500024-1 | 85.02 | Słupek przedni |
| L03-8500026 | 85.02 | Słupek tylny |
| L03-8500027 | 85.02 | Słupek tylny |
| L03-8500028 | 85.02 | Podkładka ściany |
| | 50.03 | |
| L03-8500029 | 85.02 | Podkładka słupka |

| Nr części | Tablica | Nazwa części |
|---|---|---|
| L03-8501011 | 85.01 | Segment I podłogi |
| L03-8501012-12 | 85.01 | Podłoga skrzyni |
| L03-8501014-2 | 85.01 | Poprzeczka podłogi środkowa |
| L03-8501015 | 85.01 | Poprzeczka podłogi tylna |
| L03-8501017 | 85.02 | Błotnik tylny |
| L03-8501031 | 85.02 | Uszczelka górna |
| L03-8501032 | 85.02 | Uszczelka dolna |
| L03-8502031-1 | 50.05 | Słupek skrzyni |
| L03-8502032-1 | 50.05 | Słupek skrzyni |
| L03-8502047 | 85.02 | Pokrowiec łańcucha |
| | 50.03 | |
| L03-8502051-1 | 85.02 | Zapadka zamka |
| | 50.03 | |
| L03-8502052 | 85.02 | Ucho zaczepu |
| | 50.03 | |
| L03-8502056 | 85.02 | Zderzak zamka |
| | 50.03 | |
| L03-8502077 | 50.05 | Płat poszycia ściany |
| L03-8502078-1 | 50.05 | Płat poszycia |
| L03-8502082-1 | 85.02 | Łańcuch ściany |
| L03-8502083 | 85.02 | Narożnik lewy |
| L03-8502084 | 85.02 | Narożnik prawy |
| L03-8502116 | 85.02 | Kołek |
| | 50.03 | |
| L03-8502310-1 | 85.02 | Ściana boczna |
| L03-8502411 | 85.02 | Ściana lewa |
| L03-8502311-1 | 85.02 | Ściana boczna |
| L03-8502483 | 50.05 | Poszycie narożnika |
| L03-8502484 | 50.05 | Poszycie narożnika |
| L03-8503012 | 85.03 | Ściana tylna |
| L03-8503013 | 63.03 | Skrzydło dolne drzwi |
| | 85.03 | |

| Nr części | Tablica | Nazwa części |
|---|---|---|
| L03-8503015 | 63.03 | Poszycie zewnętrzne |
| L03-8503035 | 63.03 | Skrzydło ruchome |
| | 85.03 | |
| L03-8503036 | 63.03 | Skrzydło stałe |
| | 85.03 | |
| L03-8503046 | 85.03 | Osłona stopnia |
| L03-8503048 | 85.01 | Okucie tylne |
| L03-8503049 | 63.03 | Poszycie wewnętrzne |
| | 85.03 | |
| L03-8503052 | 63.03 | Obrzeże poszycia |
| | 85.03 | |
| L03-8503138 | 63.03 | Płat tylny |
| L03-8504086 | 50.05 | Płat ściany bocznej |
| L03-8701002 | 87.02 | Opończa kpl. z listwami |
| L03-8701010 | 87.02 | Opończa kpl. |
| L03-8701202 | 87.02 | Opończa kpl. z listwami |
| L03-8701210 | 87.02 | Opończa kpl. |
| L05-5000014 | 69.02 | Dywanik stopnia |
| L05-5000015 | 50.03 | Obrzeże drzwi bocznych |
| | 50.02 | |
| L05-5000034 | 50.03 | Prowadnik skrzydła |
| L05-5602012 | 83.01 | Poszycie płatu |
| L05-5602013 | 83.01 | Obrzeże poszycia |
| L05-5602014 | 83.01 | Uszczelka poszycia |
| L05-5702020-1 | 50.05 | Część przednia dachu |
| L05-5702021 | 50.05 | Część środkowa dachu |
| L05-5702023 | 50.05 | Część tylna dachu |
| L05-6200010 | 62.01 | Drzwi boczne |
| L05-6200011 | 62.01 | Drzwi boczne |
| L05-6200018 | 62.01 | Drzwi boczne |
| L05-6200019 | 62.01 | Drzwi boczne furgonu |
| L05-6201012 | 62.01 | Drzwi boczne furgonu |

| Nr części | Tablica | Nazwa części |
|---|---|---|
| L05-6201014 | 62.01 | Drzwi boczne towosu |
| L05-6201020 | 62.01 | Drzwi boczne furgonu |
| L05-6201021 | 62.01 | Drzwi boczne towosu |
| L05-6205060 | 61.05 | Wyłącznik zamka drzwi prawych |
| L05-6207020-1 | 62.01 | Uszczelka drzwi |
| L05-6207023 | 50.03 | Uszczelka słupka |
| L05-6300013 | 63.03 | Skrzydło dolne |
| L05-6300014 | 63.01 | Skrzydło góre |
| L05-6301010-1 | 63.03 | Skrzydło dolne |
| L05-6301102 | 63.01 | Skrzydło górne |
| L05-6303010 | 63.01 | Szyba okna |
| L05-6303020 | 63.01 | Uszczelka szyby |
| L05-6303021 | 63.01 | Sznur uszczelki |
| L05-6305014 | 63.05 | Wspornik klamki |
| L05-6305021 | 63.03 | Zaczep rygla |
| L05-6305025 | 63.05 | Klamka drzwi |
| L05-6305027 | 63.05 | Oźwignia klamki |
| L05-6305028 | 63.05 | Sprężyna klamki |
| L05-6305052 | 63.05 | Wspornik kpl. |
| L05-6305063-1 | 63.05 | Sprężyna |
| L05-6305064 | 63.05 | Cięgło prawe |
| L05-6305068 | 63.05 | Cięgło lewe |
| L05-6307014 | 63.01 | Uszczelka dolna |
| L05-6307015 | 63.01 | Listwa mocowania |
| L05-6307021 | 50.03 | Uszczelka drzwi |
| L05-6308010 | 63.01 | Podpora skrzydła |
| L05-6308044 | 63.01 | Sprężyna podpory |
| L05-8501009-11 | 85.01 | Podłoga furgonu |
| L05-8501011-1 | 85.01 | Segment I podłogi |
| L05-8501012 | 85.01 | Segment II podłogi |
| L05-8501013-1 | 85.01 | Segment III podłogi |
| L05-8501016 | 85.01 | Poprzeczka podłogi |

| Nr części | Tablica | Nazwa części |
|---|---|---|
| L05-85010120 | 85.01 | Deska klinowa |
| L05-8501082 | 85.01 | Obrzeże stopnia |
| L05-8503238 | 63.03 | Płat tylny |
| L05-8504030 | 50.05 | Belka podprogowa |
| L05-8504032 | 50.05 | Stopień drzwi bocznych |
| L05-8504036 | 50.05 | Belka górna |
| L05-8504050 | 50.05 | Podłużnica ściany |
| L05-8504053 | 50.05 | Słupek górny |
| L05-8504088 | 50.05 | Płat górny |
| L05-8504090 | 50.05 | Poszycie narożne |
| L05-8504094 | 50.05 | Poszycie narożne |
| L05-8504097 | 50.05 | Nakładka poszycia |
| L05-8504098 | 50.05 | Poszycie zewnętrzne |
| L05-8504099 | 50.05 | Wzmocnienie podstawy |
| L05-8505037 | 50.05 | Belka górna |
| L05-8505050 | 50.05 | Podłużnica ściany |
| L05-8505086 | 50.05 | Płat dolny poszycia |
| L05-8505088 | 50.05 | Płat górny |
| L05-8505094 | 50.05 | Poszycie narożne |
| L07-5005012 | 50.04 | Przegroda kpl. |
| L07-5005016 | 50.04 | Tulejka |
| | 81.03 | |
| L07-5005021 | 50.04 | Tulejka |
| L07-5005022 | 50.04 | Wspornik mocowania |
| L07-5005025 | 50.04 | Uchwyt przegrody |
| L07-6806010 | 68.06 | Poduszka siedzenia |
| L07-6806022 | 68.06 | Podpora poduszki |
| L07-6806024 | 68.06 | Wspornik podpory |
| L07-6806030 | 68.06 | Oparcie ławki |
| L07-6806038 | 68.06 | Wspornik oparcia |
| L07-6806040 | 68.06 | Słupek ławki kpl. |
| L07-6806048 | 68.06 | Słupek mocowania |

| Nr części | Tablica | Nazwa części |
|---|---|---|
| L07-6806101 | 68.06 | Płytka mocująca |
| L07-6806102 | 68.06 | Nakładka |
| L07-6806103 | 68.06 | Zaczep kpl. |
| L07-6806106 | 68.06 | Ceownik |
| L07-6806107 | 68.06 | Noga |
| L07-6806110 | 68.06 | Odbój |
| L07-6806111 | 68.06 | Cięgno |
| L07-6806114 | 68.06 | Zaczep |
| L11-8500039 | 85.04 | Błotnik przedni |
| L11-8500060 | 85.04 | Fartuch koła |
| L11-8500218 | 85.05 | Słupek prawy |
| | 85.06 | |
| L11-8500219 | 85.05 | Słupek kpl. lewy |
| | 85.06 | |
| L11-8500230 | 85.05 | Wkładka zewnętrzna |
| | 85.06 | |
| L11-8500232 | 85.05 | Podkładka amortyzująca |
| | 85.06 | |
| L11-8500233 | 85.05 | Wkładka zewnętrzna |
| | 85.06 | |
| L11-8501004 | 85.04 | Gniazdo pałąków |
| L11-8501011 | 85.04 | Pokrywa gniazda |
| L11-8501012 | 85.04 | Podłoga skrzyni ładunkowej |
| L11-8501014 | 85.04 | Podłoga skrzyni ładunkowej |
| L11-8501035 | 85.01 | Zawiasa |
| L11-8501050 | 85.04 | Wspornik skrzyni |
| L11-8501263 | 85.04 | Wspornik tylny |
| L11-8502068 | 85.05 | Hak skrzyni ładunkowej |
| | 85.06 | |
| L11-8501391 | 85.04 | Wspornik skrzyni |
| L11-8502069 | 85.05 | Hak skrzyni ładunkowej |
| | 85.06 | |

| Nr części | Tablica | Nazwa części |
|---|---|---|
| L11-8502086 | 85.05 | Pokrowiec łańcucha |
| | 85.06 | |
| L11-8502210 | 85.05 | Ściana boczna |
| L11-8502211 | 85.05 | Ściana boczna |
| L11-8502214 | 85.05 | Ściana boczna prawa |
| L11-8502215 | 85.05 | Ściana lewa |
| L11-8502216 | 85.05 | Ściana boczna |
| L11-8502240 | 85.05 | Zawiasa kpl. |
| | 85.06 | |
| L11-8502250 | 85.05 | Zaczep łańcucha |
| | 85.06 | |
| L11-8502264 | 85.05 | Hak linki opończy |
| | 85.06 | |
| L11-8502265 | 85.05 | Hak linki opończy |
| | 85.06 | |
| L11-8503052-1 | 85.05 | Łańcuszek zabezpieczający |
| | 85.06 | |
| L11-8503210 | 85.05 | Ściana tylna |
| | 85.06 | |
| L11-8503214 | 85.05 | Ściana tylna |
| | 85.06 | |
| L11-8503216 | 85.05 | Ściana tylna |
| | 85.06 | |
| L11-8503236 | 85.05 | Zaczep haka kpl. prawy |
| | 85.06 | |
| L11-8503237 | 85.05 | Zaczep haka kpl. lewy |
| L11-8503240 | 85.06 | Zaczep haka prawy |
| L11-8503241 | 85.05 | Zaczep haka lewy |
| L11-8503248 | 85.05 | Łańcuch kpl. |
| | 85.06 | |
| L11-8503260 | 85.05 | Zaczep opończy |
| | 85.06 | |

| Nr części | Tablica | Nazwa części |
|---|---|---|
| L11-8701008 | 87.01 | Opończa ze sznurem kpl. |
| L11-8701011-1 | 87.01 | Opończa kpl. |
| L11-8701120 | 87.01 | Sznur opończy |
| L11-8701125 | 87.01 | Listwa usztywniająca |
| L11-8701211 | 87.01 | Opończa ze sznurem |
| L11-8701225 | 87.01 | Listwa usztywniająca opończę |
| L11-8702035 | 87.01 | Uchwyt pałąków |
| | 87.03 | |
| L11-8702041 | 87.01 | Uchwyt nadstawki |
| | 87.03 | |
| L11-8702045-1 | 87.01 | Pałąk środkowy |
| | 87.03 | |
| L11-8702055-1 | 87.01 | Pałąk tylny kpl. |
| | 87.03 | |
| L11-8702120 | 87.01 | Pałąk przedni |
| | 87.03 | |
| L11-8702160 | 87.01 | Nadstawka ścian |
| M E-A/1 | 37.13 | Przerywacz świateł |
| ME-8 | 37.13 | Przerywacz świateł |
| MSB-1 | 39.01 | Ciśnieniomierz |
| M521.240.21 | 13.01 | Korek zbiornika |
| M-2457 | 16.02 | Przelotka pedału |
| | 35.04 | |
| M-3333 | 30.03 | Gniazdo uszczelki |
| M-3549 | 34.02 | Uszczelniacz |
| M-3584 | 34.02 | Uszczelka pokrywy |
| M-7040 | 17.02 | Odrzutnik oleju |
| | 17.04 | |
| M-7052 | 17.03 | Pierścień uszczelniający |
| M-7080-11 | 17.02 | Odrzutnik oleju |
| M-7112 | 17.02 | Podkładka regulacyjna |
| M-7114 | 17.02 | Podkładka regulacyjna |

| Nr części | Tablica | Nazwa części |
|---|---|---|
| M-7115 | 17.02 | Tulejka odległościowa |
| M-7118 | 17.02 | Łożysko wałeczkowe |
| | 17.04 | |
| M-7119 | 17.02 | Podkładka oporowa |
| | 17.04 | |
| M-7121 | 17.02 | Łożysko wałeczkowe |
| M-7523-1 | 35.04 | Sprężyna zwrotna |
| M-7526-1 | 16.02 | Tulejka pedału |
| | 35.04 | |
| M-9706-1 | 13.10 | Zacisk pancerza |
| | 81.03 | |
| NO2-3711024 | 37.11 | Uszczelka obudowy reflektora |
| NO2-8204110/L | 82.02 | Daszek przeciwsłoneczny |
| NO2-8204110/L-6 | 82.02 | Ramię wspornika |
| NO2-8204110/10 | 82.02 | Podkładka |
| NO2-8204110/L9 | 82.02 | Sprężyna |
| PB-3111-03-00 | 37.03 | Pokrywka z korkami |
| PH3-29 | 35.05 | Pompa hamulcowa |
| | 35.06 | |
| PS-70.0.0 | 39.01 | Pompa do ogumienia |
| P-44.000.00 | 82.11 | Pas bezpieczeństwa |
| SMT-307 | 39.05 | Odbiornik radiowy |
| S2B.02.00 | 11.07 | Pokrywa kpl. |
| S21-1002009-4 | 10.02 | Kadłub silnika |
| S21-1002036 | 10.02 | Podkładka specjalna |
| S21-1002037 | 10.02 | Śruba M14x119 |
| S21-1002038 | 10.02 | Śruba M14x132 |
| S21-1002039 | 10.02 | Śruba M14x175 |
| S21-1002040 | 10.02 | Śruba M14x115 |
| S21-1002070 | 10.02 | Osłona olejowa |
| S21-1002120 | 10.02 | Pokrywa komory |
| S21-1002122 | 10.02 | Uszczelka pokrywy |

| Nr części | Tablica | Nazwa części |
|---|---|---|
| S21-1002211 | 10.02 | Korek stożkowy |
| S21-1003001-5 | 10.03 | Głowica |
| S21-1003011 | 10.03 | Pokrywa tylna |
| S21-1003012 | 10.03 | Uszczelka zaworu |
| S21-1003013 | 10.03 | Uszczelka pokrywy |
| S21-1003014 | 10.03 | Kurek gumowy głowicy |
| S21-1003024 | 10.03 | Rurka |
| S21-1003025-2N | 10.03 | Prowadnica |
| S21-1003030-2 | 10.03 | Uszczelka głowicy |
| S21-1003040-1 | 10.03 | Pokrywa głowicy |
| S21-1003043 | 10.03 | Uszczelka głowicy |
| S21-1003050-1 | 10.03 | Korek wlewu |
| S21-1003056 | 10.03 | Uszczelka korka |
| S21-1003062-2 | 10.03 | Pokrywa obudowy |
| S21-1003063 | 10.03 | Uszczelka obudowy |
| S21-1003064 | 10.03 | Uszczelka obudowy termostatu |
| S21-1003070 | 10.03 | Przewód olejowy |
| S21-1003073 | 10.03 | Kolanko przewodu |
| S21-1003081 | 10.03 | Uchwyt przewodu |
| S21-1004045-1 | 10.04 | Korbowód kpl. |
| S21-103961 | 10.03 | Obudowa termostatu |
| S21-1007012-2 | 10.07 | Zawór ssący |
| S21-1007013-5 | 10.07 | Zawór wydechowy |
| S21-1007015 | 10.07 | Podkładka sprężysta |
| S21-1007021 | 10.07 | Wkręt regulacyjny |
| S21-1007021-1 | 10.07 | Wkręt regulacyjny |
| S21-1007022 | 10.07 | Nakrętka zabezpieczająca |
| S21-1007030-1 | 10.07 | Dźwignia zaworu |
| S21-1007032 | 10.07 | Tulejka dźwigni |
| S21-1007032-1 | 10.07 | Tulejka dźwigni |
| S21-1007050 | 10.07 | Wałek dźwigienki zaworów |
| S21-1007051 | 10.07 | Podkładka oporowa |

| Nr części | Tablica | Nazwa części |
|---|---|---|
| S21-1007052 | 10.07 | Tuleja ustalająca |
| S21-1007054 | 10.07 | Sprężyna rozpierająca |
| S21-1007055 | 10.07 | Sprężyna rozpierająca |
| S21-1007056 | 10.07 | Śruba ustalająca |
| S21-1007057 | 10.07 | Korek wałka |
| S21-1007061-1 | 10.07 | Laska popychacza |
| S21-1007062 | 10.07 | Wkładka miseczki |
| S21-1007063 | 10.07 | Miseczka sprężyny |
| S21-1007070 | 10.07 | Popychacz kpl. |
| S21-1007070-N002 | 10.07 | Popychacz kpl. |
| S21-1007070-N020 | 10.07 | Popychacz kpl. |
| S21-1007070-N050 | 10.07 | Popychacz kpl. |
| S21-1007070-N080 | 10.07 | Popychacz kpl. |
| S21-1008010-3 | 10.08 | Przewód ssąco-wydechowy |
| S21-1008030-3 | 10.08 | Przewód ssący |
| S21-1008032 | 10.08 | Nakrętka |
| S21-1008040 | 10.08 | Przewód wydechowy |
| S21-1008051 | 10.08 | Przeciwciężar |
| S21-1008062 | 10.08 | Uszczelka przewodu |
| S21-1014055-1 | 10.02 | Rurka |
| S21-1104130-2 | 11.01 | Rurka paliwa |
| S21-1104130-5 | 11.01 | Rurka paliwa |
| S21-1104131-5 | 11.01 | Przewód gumowy |
| S21-1107012-2 | 11.11 | Uszczelka gaźnika |
| S21-1107018 | 11.11 | Uszczelka gaźnika |
| S21-1109053.2 | 11.12 | Uszczelka miski |
| S21-1303010-3 | 13.01 | Przewód gumowy |
| S21-1306010-2 | 13.01 | Termostat |
| S21-1307031-2 | 13.07 | Wałek pompy |
| S21-1307033 | 13.07 | Pierścień |
| S21-1307052-2 | 13.07 | Uszczelka korpusu |
| S21-3706021 | 37.07 | Przewód regulatora podciśnienia |

| Nr części | Tablica | Nazwa części |
|---|---|---|
| T-5170 | 37.04 | Przekaźnik świateł mijania |
| TKS-51 | 85.02 | Przelotka rury |
| TKS-206 | 37.24 | Przewód gniazda wtykowego |
| TKS-586 | 37.24 | Zaczep gumowy |
| U 151.300.30 | 16.07 | Wkładka gumowa |
| | 35.04 | |
| U 151.300.40 | 83.01 | Wkładka gumowa |
| WA20-151 | 11.12 | Wkład filtru |
| WZ-60-Z-2/Z | 11.04 | Bębenek z kluczykiem |
| X-112A-55 | 61.05 | Zamek drzwi |
| X-112B-56 | 61.05 | Zamek drzwi |
| X-119Z-00 | 63.05 | Zamek drzwi |
| Z3.00.00-L | 82.01 | Lusterko lewe |
| Z3.00.00-P | 82.01 | Lusterko prawe |
| Z2.01.00 | 82.01 | Lusterko kpl. |
| Z3.02.00-L | 82.01 | Ramię lusterka |
| Z3.01.00-P | 82.01 | Ramię lusterka |
| Z-2401 | 50.03 | Zaślepka |
| Z-2414 | 50.01 | Zaślepka |
| | 50.02 | |
| | 50.03 | |
| Z-44.10.03 | 82.11 | Tulejka dystansowa |
| Z-44.10.04 | 82.11 | Tulejka |
| Z-44.10.05 | 82.11 | Podkładka I |
| Z-44.10.06 | 82.11 | Podkładka II |
| OW-1 | 68.01 | Dźwignia zamka |
| 01.02.14 | 30.01 | Tulejka zwrotnicy |
| 01.1103075 | 11.04 | Uszczelka korka |
| 2.751-233 | 39.05 | Deska głośnikowa |
| 02.861.9.501 | 22.03 | Uchwyt zacisku |
| | 22.07 | |
| 02.862.5.501 | 22.03 | Taśma zacisku |

| Nr części | Tablica | Nazwa części |
|---|---|---|
| 02.862.5.501 | 22.07 | Taśma zacisku |
| 02-1005034-1 | 10.02 | Uszczelniacz |
| 02-1108051 | 11.08 | Cięgno przepustnicy |
| 02-1310010 | 13.10 | Zasłona chłodnicy |
| 02-1310018 | 13.10 | Zasłona chłodnicy |
| 02-1310019 | 13.10 | Pręt zasłony |
| 02-1310071 | 13.10 | Spinka pancerza |
| 02-3401041 | 34.02 | Łożysko walcowe |
| 02-3402010 | 34.03 | Koło kierownicy |
| 02-3402010-1 | 34.03 | Koło kierownicy |
| 02-3706031 | 10.03 | Uchwyt |
| 06-1703012 | 17.01 | Ramię dźwigni |
| | 17.03 | |
| 06-1703014 | 17.01 | Dźwignia zmiany |
| | 17.03 | |
| 06-1703081-1 | 17.01 | Osłona dźwigni |
| | 17.03 | |
| 07.00.22.00 | 29.05 | Poduszka |
| 07.00.27.00 | 29.15 | Tuleja gumowa |
| 07.00.35.03 | 29.05 | Tuleja dystansowa |
| 09.00.33.08 | 29.15 | Tuleja metalowa |
| 009.804.712 | 37.32 | Podkładka |
| 011.2.28.00 | 29.15 | Amortyzator tylny |
| 0.030.302 | 10.11 | Tłoczek zaworu |
| 0.30.307 | 10.11 | Korek zaworu |
| 032.01.62 | 11.06 | Przepona |
| 032.02.063 | 11.06 | Uszczelka szklanki |
| 032.193 | 10.02 | Trzpień kurka |
| 0215.4.031.1 | 37.11 | Uszczelka reflektora |
| 0215.4.039.1 | 37.11 | Wkręt M6 |
| 0215.4.041.6 | 37.11 | Ramka |
| 0215.4.041.7 | 37.11 | Ramka |

| Nr części | Tablica | Nazwa części |
|---|---|---|
| 0215.6.000.8 | 37.11 | Reflektor kpl. |
| 0215.8.014.2 | 37.11 | Pierścień mocujący |
| 0215.9.011-1 | 37.11 | Element optyczny |
| 0215.9.011.2 | 37.11 | Lustro z szybą |
| 0216.6.000.8 | 37.11 | Reflektor kpl. |
| 1.10.139/100.100 | 69.01 | Płytka sprężysta |
| 1/20519/40 | 37.06 | Nakrętka świecy |
| 1/20568/85 | 37.06 | Osłona świecy |
| 1/20569/85 | 37.06 | Osłona gumowa |
| 1/20569/85.B | 37.06 | Osłona cewki |
| 12164711 | 28.04 | Nakrętka M10x1,25 |
| 1/25741/11 | 37.02 | Nakrętka M5x0,8 |
| 1/35172/10 | 10.08 | Śruba dwustronna |
| 1.66.000/B | 35.03 | Serwo hamulcowe |
| 4177087 | 35.06 | Sygnalizator |
| 3-0046 | 38.01 | Zespół pancerza wyk. I |
| 3-1547 | 39.01 | Przetyczka ø 8 |
| 4-0141/3 | 38.01 | Zespół linki wyk. I |
| 5.201.4.0051 | 37.07 | Podkładka |
| 5.201.4.0052 | 37.07 | Podkładka |
| 5.201.4:0053 | 37.07 | Podkładka |
| 10.026.0.101 | 22.02 | Złącze rozwidlone |
| | 22.03 | |
| | 22.07 | |
| 10.036.0.601 | 22.07 | Uszczelniacz krzyżaka |
| | 22.03 | |
| 10.062.0.101 | 22.02 | Złącze rozwidlone stałe |
| 10.017.0.802 | 22.03 | Osłona gumowa |
| | 22.07 | |
| 10.080.0.702 | 22.02 | Pierścień osadowy |
| | 22.03 | |
| | 22.07 | |

| Nr części | Tablica | Nazwa części |
|---|---|---|
| 10.137.0.601 | 22.03 | Wkładka osłony |
| | 22.07 | |
| 10.317.0.000 | 22.03 | Osłona gumowa kpl. |
| 10.312.2.000 | 22.03 | Złącze przesuwne |
| | 22.07 | |
| 10.317.0.000 | 22.07 | Osłona gumowa kpl. |
| 10.417.5.030 | 22.07 | Śruba specjalna |
| 10.431.0.030 | 22.02 | Krzyżak z łożyskiem |
| | 22.03 | |
| | 22.07 | |
| 10.501.5.000 | 22.07 | Rura kpl. |
| 10.701.5.000 | 22.07 | Wał napędowy kpl. |
| 10.522.5.000 | 22.03 | Rura wału |
| | 22.03 | |
| 10.571.5.000 | 22.02 | Rura wału przedniego |
| 10.722.5.000 | 22.03 | Wał napędowy tylny |
| | 22.01 | |
| 10.771.5.000 | 22.01 | Wał przedni z łożyskiem |
| | 22.01 | |
| 10.903.5.000 | 22.01 | Wał napędowy dzielony kpl. |
| 11-18081 | 29.06 | Poduszka gumowa |
| 11-5244-1 | 12.01 | Strzemię przednie |
| 11-5249-1 | 12.01 | Jarzmo przednie |
| 11-5270 | 12.01 | Uszczelka |
| 11-6094 | 10.02 | Rurka smarowania |
| 11-6095 | 10.02 | Trzymak cięgna |
| 11-6135-2 | 10.04 | Sworzeń tłokowy |
| 11-6135-2-N008 | 10.04 | Sworzeń tłokowy |
| 11-6135-2-N012 | 10.04 | Sworzeń tłokowy |
| 11-6135-2-N020 | 10.04 | Sworzeń tłokowy |
| 11-6252 | 10.06 | Płytka oporowa |
| 11-6255 | 10.06 | Pierścień odległościowy |

| Nr części | Tablica | Nazwa części |
|---|---|---|
| 11-6256 | 10.06 | Koło zębate |
| 11-6256-11 | 10.06 | Koło zębate |
| 11-6258 | 10.06 | Podkładka specjalna |
| 11-6261-12 | 10.06 | Tulejka wałka |
| 11-6261-12-N002 | 10.06 | Tulejka pierwsza |
| 11-6261-12-N004 | 10.06 | Tulejka pierwsza |
| 11-6261-12-N006 | 10.06 | Tulejka pierwsza |
| 11-6261-12-N008 | 10.06 | Tulejka pierwsza |
| 11-6262-12 | 10.06 | Tulejka wałka |
| 11-6262-12-N002 | 10.06 | Tulejka trzecia |
| 11-6262-12-N004 | 10.06 | Tulejka trzecia |
| 11-6262-12-N006 | 10.06 | Tulejka trzecia |
| 11-6262-12-N008 | 10.06 | Tulejka trzecia |
| 11-6263-12 | 10.06 | Tulejka wałka |
| 11-6263-12-N002 | 10.06 | Tulejka czwarta |
| 11-6263-12-N004 | 10.06 | Tulejka czwarta |
| 11-6263-12-N006 | 10.06 | Tulejka czwarta |
| 11-6263-12-N008 | 10.06 | Tulejka czwarta |
| 11-6306-12 | 10.05 | Koło napędzające |
| 11-6307 | 10.05 | Płytka oporowa |
| 11-6308-2 | 10.05 | Pierścień łożyska |
| 11-6310 | 10.05 | Odrzutnik oleju |
| 11-6313-1 | 10.05 | Piasta koła |
| 11-6335-2 | 10.02 | Uszczelka pokrywy |
| 11-6336-2 | 10.02 | Uszczelka pokrywy |
| 11-6341 | 10.02 | Płytka zabezpieczająca |
| 11-6387-2 | 10.05 | Śruba koła zamachowego |
| 11-6512 | 10.07 | Zamek miseczki |
| 11-6605-11 | 10.11 | Uszczelka pompy |
| 11-6606-2 | 10.11 | Sworzeń |
| 11-6643-1 | 10.10 | Końcówka rurki ssącej |
| 11-6653 | 10.11 | Złącze przewodu |

| Nr części | Tablica | Nazwa części |
|---|---|---|
| 11-6660 | 10.10 | Smok pompy olejowej |
| 11-6661 | 10.10 | Pierścień |
| 11-6669 | 10.10 | Siatka smoka |
| 11-6699 | 10.02 | Gniazdo uszczelniacza |
| 11-6701-1 | 10.09 | Uszczelka miski oleju |
| 11-6702-12 | 10.02 | Szczeliwo uszczelniacza |
| 11-6705-W | 10.09 | Pierścień uszczelki |
| 11-6706-1 | 10.09 | Podkładka pierścienia |
| 11-7051-2 | 17.03 | Uszczelka pokrywy |
| 11-7111 | 17.02 | Oś zespołu kół |
| 11-7140 | 17.02 | Oś koła tylnego biegu |
| 11-7155 | 17.02 | Zabezpiecznik |
| | 17.04 | |
| 11-7522 | 16.01 | Osłona widełek |
| 11-7532 | 16.02 | Końcówka popychacza |
| 11-7533 | 16.02 | Kamień wspornika |
| 11-7544 | 16.02 | Pierścień osadczy |
| 11-7547 | 16.02 | Sprężyna odciągająca |
| 11-7561-2 | 16.01 | Tuleja wyłączająca |
| 11-7562 | 16.01 | Sprężyna zwrotna tulei |
| 11-7565 | 16.03 | Oś dźwigienki |
| 11-7569 | 16.03 | Igła 1,6x9 |
| 11-7575 | 16.03 | Śruba regulacyjna |
| 11-7576 | 16.01 | Sworzeń kulisty |
| 11-7583-1 | 16.03 | Wałeczek 5,5x8 |
| 11-7586-1 | 16.03 | Oś dźwigienki |
| 11-7608 | 16.01 | Uszczelka osłony |
| 11-9338 | 38.02 | Uszczelka rurki |
| 11-9763 | 11.08 | Śruba specjalna |
| 11-9795 | 11.08 | Końcówka cięgna |
| 12-1000102-1 | 10.05 | Komplet panewek (nom.) |
| 12-1004010-2 | 10.04 | Tłok kpl. |

| Nr części | Tablica | Nazwa części |
|---|---|---|
| 12-1004010-2-N000 | 10.04 | Tłok kpl. z pierścieniami |
| 12-1004010-2-N008 | 10.04 | Tłok kpl. z pierścieniami |
| 12-1004010-2-N012 | 10.04 | Tłok kpl. z pierścieniami |
| 12-1004010-2-N024 | 10.04 | Tłok kpl. z pierścieniami |
| 12-1004010-2-N036 | 10.04 | Tłok kpl. z pierścieniami |
| 12-1004010-2-N050 | 10.04 | Tłok kpl. z pierścieniami |
| 12-1004010-2-N058 | 10.04 | Tłok kpl. z pierścieniami |
| 12-1004010-2-N062 | 10.04 | Tłok kpl. z pierścieniami |
| 12-1004010-2-N080 | 10.04 | Tłok kpl. z pierścieniami |
| 12-1004010-2-N100 | 10.04 | Tłok kpl. z pierścieniami |
| 12-1004010-2-N125 | 10.04 | Tłok kpl. z pierścieniami |
| 12-1004010-2-N150 | 10.04 | Tłok kpl. z pierścieniami |
| 12-1004015-31 | 10.04 | Tłok |
| 12-1004015-31-N000 | 10.04 | Tłok |
| 12-1004015-31-N008 | 10.04 | Tłok |
| 12-1004015-31-N012 | 10.04 | Tłok |
| 12-1004015-31-N024 | 10.04 | Tłok |
| 12-1004015-31-N036 | 10.04 | Tłok |
| 12-1004015-31-N050 | 10.04 | Tłok |
| 12-1004015-31-N058 | 10.04 | Tłok |
| 12-1004015-31-N062 | 10.04 | Tłok |
| 12-1004015-31-N080 | 10.04 | Tłok |
| 12-1004015-31-N100 | 10.04 | Tłok |
| 12-1004015-31-N125 | 10.04 | Tłok |
| 12-1004015-31-N150 | 10.04 | Tłok |
| 12-1004022-2 | 10.04 | Pierścień zabezpieczający |
| 12-1004024-1 | 10.04 | Komplet pierścieni na tłok |
| 12-1004024-1-N012 | 10.04 | Komplet pierścieni na tłok |
| 12-1004024-1-N025 | 10.04 | Komplet pierścieni na tłok |
| 12-1004024-1-N050 | 10.04 | Komplet pierścieni na tłok |
| 12-1004024-1-N080 | 10.04 | Komplet pierścieni na tłok |
| 12-1004024-1-N100 | 10.04 | Komplet pierścieni na tłok |

| Nr części | Tablica | Nazwa części |
|---|---|---|
| 12-1004024-1-N125 | 10.04 | Komplet pierścieni na tłok |
| 12-1004024-1-N150 | 10.04 | Komplet pierścieni na tłok |
| 12-1004025-2 | 10.04 | Pierścień tłokowy |
| 12-1004024-2-N012 | 10.04 | Pierścień |
| 12-1004024-2N025 | 10.04 | Pierścień |
| 12-1004024-2N050 | 10.04 | Pierścień |
| 12-1004025-2N080 | 10.04 | Pierścień tłokowy |
| 12-1004025-2N100 | 10.04 | Pierścień tłokowy |
| 12-1004025-2N125 | 10.04 | Pierścień tłokowy |
| 12-1004025-2N150 | 10.04 | Pierścień tłokowy |
| 12-1004030-2 | 10.04 | Pierścień tłokowy |
| 12-1004030-2N012 | 10.04 | Pierścień tłokowy |
| 12-1004030-2N025 | 10.04 | Pierścień tłokowy |
| 12-1004030-2N050 | 10.04 | Pierścień tłokowy |
| 12-1004030-2N080 | 10.04 | Pierścień tłokowy |
| 12-1004030-2N100 | 10.04 | Pierścień tłokowy |
| 12-1004030-2N125 | 10.04 | Pierścień tłokowy |
| 12-1004030-2N150 | 10.04 | Pierścień tłokowy |
| 12-1004035-2 | 10.04 | Pierścień tłokowy |
| 12-1004035-2N012 | 10.04 | Pierścień tłokowy |
| 12-1004035-2N025 | 10.04 | Pierścień tłokowy |
| 12-1004035-2N050 | 10.04 | Pierścień tłokowy |
| 12-1004035-2N080 | 10.04 | Pierścień tłokowy |
| 12-1004035-2N100 | 10.04 | Pierścień tłokowy |
| 12-1004035-2N125 | 10.04 | Pierścień tłokowy |
| 12-1004035-2N150 | 10.04 | Pierścień tłokowy |
| 12-1004052-1 | 10.04 | Tulejka główki |
| 12-1005131-1 | 10.05 | Panewka przednia (nominalna) |
| 12-1005131-1-N005 | 10.05 | Panewka przednia |
| 12-1005131-1-N025 | 10.05 | Panewka przednia |
| 12-1005131-1-N030 | 10.05 | Panewka przednia |
| 12-1005131-1-N050 | 10.05 | Panewka przednia |

| Nr części | Tablica | Nazwa części |
|---|---|---|
| 12-1005131-1-N075 | 10.05 | Panewka przednia |
| 12-1005131-1-N100 | 10.05 | Panewka przednia |
| 12-1005131-1-N125 | 10.05 | Panewka przednia |
| 12-1005133-1 | 10.05 | Panewka środkowa |
| 12-1005133-1-N005 | 10.05 | Panewka środkowa |
| 12-1005133-1-N025 | 10.05 | Panewka środkowa |
| 12-1005133-1-N030 | 10.05 | Panewka środkowa |
| 12-1005133-1-N050 | 10.05 | Panewka środkowa |
| 12-1005133-1-N075 | 10.05 | Panewka środkowa |
| 12-1005133-1-N100 | 10.05 | Panewka środkowa |
| 12-1005133-1-N125 | 10.05 | Panewka środkowa |
| 12-1006025-12 | 10.06 | Tulejka wałka |
| 12-1006025-12-N002 | 10.06 | Tulejka druga |
| 12-1006025-12-N004 | 10.06 | Tulejka druga |
| 12-1006025-12-N006 | 10.06 | Tulejka druga |
| 12-1006025-12-N008 | 10.06 | Tulejka druga |
| 12-1006044-2 | 10.08 | Sprężyna podgrzewacza |
| 12-1008072 | 10.08 | Płytka ustalająca |
| 12-1012080-2 | 10.12 | Uszczelka filtru |
| 12-1106062 | 11.06 | Uchwyt osadnika |
| 12-1203115 | 12.01 | Pas zawieszenia rury |
| 12-1304010 | 13.01 | Korek chłodnicy |
| 12-1307024-3 | 13.07 | Piasta koła |
| 12-1307025-2 | 13.07 | Tulejka |
| 12-1307028-2 | 13.07 | Pierścień |
| 12-1308020 | 13.07 | Pasek klinowy |
| 12-1601093 | 16.03 | Pierścień |
| 12-1601095-W | 16.03 | Dźwigienka |
| 12-1601125 | 16.03 | Oprawa sprzęgła |
| 12-2401025 | 24.01 | Tulejka |
| 12-2403030-1 | 24.02 | Podkładka |
| 12-2403050-2 | 24.02 | Koronka półosi |

| Nr części | Tablica | Nazwa części |
|---|---|---|
| 12-2403055-2 | 24.02 | Satelita |
| 12-2403060-11 | 24.02 | Sworzeń satelity |
| 12-2403072 | 24.01 | Osłona przeciwsmarowa |
| 12-2403082 | 24.01 | Podkładka sprężyny |
| 12-2403083 | 24.01 | Pierścień sprężysty |
| 12-2403084 | 24.01 | Pierścień ustalający |
| 12-2403086 | 24.01 | Nakładka |
| 12-2403087 | 24.01 | Uszczelka nakładki |
| 12-2403090 | 24.02 | Podkładka regulacyjna |
| 12-2403091 | 24.02 | Podkładka regulacyjna |
| 12-2403092 | 24.02 | Podkładka regulacyjna |
| 12-2403093 | 24.02 | Podkładka regulacyjna |
| 12-2403100 | 24.01 | Uszczelniacz |
| 12-2403102 | 24.01 | Osłona uszczelniacza |
| 12-2403107 | 24.01 | Pierścień |
| 12-2801138 | 28.01 | Tuleja zewnętrzna |
| | 28.02 | |
| 12-2801139 | 28.01 | Tuleja gumowa |
| | 28.02 | |
| 12-2801142 | 28.02 | Tuleja odległościowa |
| 12-2801143 | 28.01 | Podkładka śruby |
| | 28.02 | |
| | 29.06 | |
| 12-3401062-2 | 34.02 | Rolka wałka |
| 12-3401073 | 34.02 | Oś ka rolki |
| 12-3501048-1 | 35.01 | Odpowietrznik |
| | 35.02 | |
| 14-060758 | 35.03 | Tłoczek pompy hamulcowej |
| 14.6-60.052.0 | 34.02 | Podkładka |
| 15-8503046 | 85.01 | Okucie tylne podłogi |
| 15-8507010 | 62.02 | Szyba okna boczna |
| 15-8507021 | 62.02 | Sznur uszczelki |

| Nr części | Tablica | Nazwa części |
|---|---|---|
| 16-1000450 | 10.00 | Silnik bez wyposażenia |
| 16-1012012 | 10.12 | Łącznik kpl. |
| 16-1101020 | 11.04 | Zbiornik paliwa kpl. |
| 16-1101030 | 11.04 | Zbiornik paliwa kpl. |
| 16-1101060 | | Rura wlewowa |
| 16-1101200 | 11.04 | Zbiornik ze smokiem |
| 16-1101250 | 11.04 | Zbiornik paliwa |
| 16-1700010-1 | 17.01 | Skrzynia biegów |
| 16-1701015 | 17.01 | Obudowa skrzyni biegów |
| 16-1701302 | 17.01 | Podkładka |
| 16-1702010 | 17.01 | Pokrywa skrzyni |
| 16-1702014 | 17.01 | Pokrywa boczna |
| 16-1702015 | 17.01 | Pokrywa boczna |
| 16-1702120 | 17.01 | Dźwignia zmiany |
| 16-1702220 | 17.01 | Widełki I biegu |
| 16-1702231 | 17.01 | Wałek widełek |
| 16-1702232 | 17.01 | Widełki II biegu |
| 16-2801611 | 28.02 | Rama samochodu |
| 16-3108060 | 31.08 | Śruba |
| 16-3701030 | 37.01 | Wspornik alternatora |
| 16-3701031 | 37.01 | Wspornik alternatora |
| 16-3701035 | 37.01 | Napinácz paska |
| 16-3724134 | 37.24 | Przewód kierunkowskazu bocznego |
| 16-3724135 | 37.24 | Przewód kierunkowskazu bocznego |
| 16-5000720 | 50.02 | Nadwozie kpl. |
| 16-5000730 | 50.02 | Nadwozie kpl. |
| 16-5000780 | 50.02 | Nadwozie kpl. |
| 16-5004021 | 85.01 | Podłoga kabiny |
| 16-5004042 | 69.02 | Listwa boczna |
| 16-5004044 | 69.02 | Wkładka uszczelniająca |
| 16-5004050 | 69.02 | Dywanik podłogi |
| 16-6806080 | 68.06 | Oparcie ławki |

| Nr części | Tablica | Nazwa części |
|---|---|---|
| 16-6806092 | 68.06 | Wspornik oparcia |
| 16-8501020 | 85.04 | Podłoga skrzyni |
| 16-8501025 | 85.04 | Podłoga skrzyni ładunkowej |
| 16-8502010 | 85.06 | Ściana boczna |
| 16-8502020 | 85.06 | Ściana boczna skrzyni |
| 16-8502011 | 85.06 | Ściana boczna |
| 16-8502012 | 85.06 | Ściana skrzyni prawa |
| 16-8502013 | 85.06 | Ściana skrzyni lewa |
| 16-8701008 | 87.03 | Opończa kpl. |
| 16-8701010 | 87.03 | Opończa kpl. |
| 16-8701100 | 87.03 | Sznur opończy kpl. |
| 16-8701106 | 87.03 | Listwa usztywniająca |
| 16-8701206 | 87.03 | Listwa usztywniająca |
| 16-8701208 | 87.03 | Opończa ze sznurem i listwa |
| 16-8702160 | 87.03 | Nadstawka ściany |
| 17-1003021-1 | 10.03 | Gniazdo zaworu |
| 17-1003021-1-N | 10.03 | Gniazdo zaworu |
| 17-1003021-1-N50 | 10.03 | Gniazdo zaworu |
| 17-1003022-1 | 10.03 | Gniazdo zaworu |
| 17-1003022-1-N | 10.03 | Gniazdo zaworu |
| 17-1003022-1-N50 | 10.03 | Gniazdo zaworu |
| 17-1005121 | 10.05 | Nakrętka |
| 17-1101020 | 11.04 | Zbiornik paliwa kpl. |
| 17-1101030 | 11.04 | Zbiornik paliwa kpl. |
| 17-1101100 | 10.04 | Zbiornik paliwa |
| 17-1012012 | 10.12 | Łącznik kpl. |
| 17-1101116 | 11.04 | Uszczelka rurki |
| 17-1101117 | 11.04 | Uszczelka |
| 17-1101130 | 11.04 | Wlew zbiornika |
| 17-1101145 | 11.04 | Odpowietrznik |
| 17-1101150 | 11.04 | Zbiornik paliwa |
| 17-1103005 | 11.04 | Korek zbiornika |

| Nr części | Tablica | Nazwa części |
|---|---|---|
| 17-1103010 | 11.04 | Korek zbiornika paliwa |
| 17-1104010 | 11.01 | Rurka paliwa |
| 17-1104014 | 11.01 | Rurka paliwa |
| 17-1104016 | 11.01 | Przewód paliwa |
| 17-1104100 | 11.04 | Smok paliwa kpl. |
| 17-1108010 | 11.08 | Pedał gazu |
| 17-1108030 | 11.08 | Drążek pośredni |
| 17-1108039 | 11.08 | Łożysko drążka |
| 17-1108044 | 11.08 | Cięgno dźwigni |
| 17-1108050-1 | 11.08 | Cięgno kpl. |
| S21-1109020.2 | 11.13 | Wkład filtrujący |
| S21-1109026 | 11.13 | Uszczelka wewnętrzna filtru |
| S21-1109030.1 | 11.13 | Tłumik szmerów ssania |
| S21-1109050-2 | 11.13 | Miska olejowa kpl. |
| S21-1109053.2 | 11.12 | Uszczelka miski olejowej |
| S21-1109053.3 | 11.13 | Uszczelka |
| S21-1109061.2 | 11.13 | Przegroda olejowa |
| 17-1110010 | 11.12 | Belka podtrzymująca |
| | 11.13 | |
| 17-111014 | 11.12 | Opaska filtru |
| 17-1110015 | 11.13 | Opaska filtru |
| 17-111018 | 11.12 | Opaska filtru |
| 17-1110025 | 11.12 | Wspornik filtru |
| | 11.13 | " |
| 17-1110501 | 11.10 | Przewód gumowy |
| 17-1203021 | 12.01 | Rura wydechowa |
| 17-1301010 | 13.01 | Chłodnica |
| 17-1302004 | 13.01 | Pas zawieszenia |
| 17-1303003 | 13.01 | Przewód |
| 17-1303010 | 13.01 | Przewód gumowy |
| 17-1305010 | 10.02 | Korek spustowy |
| | 13.01 | |

| Nr części | Tablica | Nazwa części |
|---|---|---|
| 17-1305011 | 10.02 | Korpus korka |
| 17-1307010-1 | 13.07 | Pompa wody |
| 17-1307021-2 | 13.07 | Korpus pompy |
| 17-1310012 | 13.01 | Uchwyt zbiornika |
| 17-1310030 | 13.10 | Cięgno zasłony |
| 17-1310050 | 13.10 | Pancerz linki |
| 17-1310070 | 13.10 | Wspornik kpl. |
| 17-1310090 | 13.10 | Łańcuszek |
| 17-1311011 | 13.10 | Wspornik |
| 17-1311020 | 13.01 | Zbiornik zasilania chłodnicy |
| 17-1311027 | 13.01 | Przewód zbiornika |
| 17-1311030 | 13.01 | Korek zbiornika |
| 17-1311033 | 13.01 | Uszczelka korka |
| 17-1311048 | 13.01 | Sprężyna |
| 17-1311049 | 13.01 | Miseczka |
| 17-1601072 | 16.01 | Łożysko wyciskowe |
| 17-1700016 | 17.01 | Zabezpieczenie |
| 17-1703084 | 17.01 | Gałka kulista |
| | 17.03 | |
| 17-1903024 | 13.01 | Opaska kpl. |
| 17-2201012 | 22.01 | Śruba specjalna |
| | 22.07 | |
| 17-2201014 | 22.01 | Podkładka odginana |
| 17-2803010 | 28.04 | Zderzak ze wspornikiem |
| 17-2803022 | 28.04 | Wspornik |
| 17-2803040 | 28.04 | Zderzak przedni |
| 17-2915011 | 29.15 | Śruba górnego wahacza |
| 17-2915015 | 29.15 | Podkładka |
| 17-3001006 | 30.01 | Zwrotnica |
| 17-3001008 | 30.01 | Zwrotnica z tulejami |
| 17-3001007 | 30.01 | Zwrotnica z łącznikiem |
| 17-3001009 | 30.01 | Zwrotnica z tulejami |

| Nr części | Tablica | Nazwa części |
|---|---|---|
| 17-3001032 | 24.01 | Nakrętka końcówki |
| | 29.15 | |
| | 30.03 | |
| | 50.01 | |
| | 50.03 | |
| 17-3003054 | 30.03 | Drążek kierowniczy |
| 17-3003055 | 30.03 | Nakrętka |
| 17-3003079 | 30.03 | Śruba zacisku drążka kierowniczego |
| 17-3003226 | 30.03 | Końcówka wewnętrzna |
| 17-3101010 | 31.03 | Koło jezdne (opony radialne) |
| 17-3101011 | 31.03 | Koło jezdne (opony diagonalne) |
| 17-3103010 | 31.03 | Piasta koła |
| 17-3103065 | 31.03 | Pokrywa piasty |
| 17-3402020 | 34.03 | Korek kierownicy |
| 17-3403022 | 34.03 | Tuleja dystansowa |
| 17-3403023 | 34.03 | Obejma zacisku |
| 17-3403024 | 34.03 | Tulejka |
| 17-3501010 | 35.01 | Tarcza hamulcowa |
| 17-3501011 | 35.01 | Tarcza hamulcowa |
| 17-3501020 | 35.01 | Tarcza hamulcowa |
| 17-3501021 | 35.01 | Tarcza hamulcowa |
| 17-3501075 | 31.03 | Bęben hamulcowy |
| 17-3501090 | 35.01 | Szczęka hamulcowa |
| | 35.02 | |
| | 35.08 | |
| 17-3501095 | 35.02 | Okładzina |
| 17-3501097 | 35.01 | Okładzina |
| | 35.02 | |
| 17-3501102 | 35.01 | Sprężyna |
| | 35.02 | |
| | 35.08 | |
| 17-3501105 | 35.01 | Sprężyna |

| Nr części | Tablica | Nazwa części |
|---|---|---|
| 17-3501105 | 35.02 | |
| 17-3501210 | 35.01 | Przewód wewnętrzny |
| 17-3501211 | 35.01 | Przewód wewnętrzny |
| 17-3502010 | 35.02 | Tarcza hamulcowa |
| 17-3502011 | 35.02 | Tarcza hamulcowa |
| 17-3502020 | 35.02 | Tarcza hamulcowa |
| 17-3502021 | 35.02 | Tarcza hamulcowa |
| 17-3502096 | 35.02 | Dźwignia wewnętrzna |
| 17-3502097 | 35.02 | Dźwignia wewnętrzna |
| 17-3502117 | 35.02 | Rozpieracz szczęki |
| | 35.08 | |
| 17-3502119 | 35.02 | Gniazdo rozpieracza |
| 17-3503047 | 35.04 | Płytka |
| 17-3503049 | 35.04 | Łącznik pompy |
| 17-3503052 | 35.04 | Przewód podciśnieniowy |
| 17-3503060 | 10.08 | Końcówka przewodu |
| 17-3503061 | 10.08 | Śruba końcówki |
| 17-3503062 | 35.04 | Przewód podciśnieniowy |
| 17-3503085 | 35.04 | Osłona wlotu powietrza |
| 17-3503087 | 35.04 | Przycisk osłony |
| 17-3504043 | 35.04 | Płytka przycisku |
| 17-3506050 | 10.03 | Uchwyt |
| 17-3508010 | 35.08 | Dźwignia hamulca |
| 17-3508020 | 35.08 | Dźwignia hamulca |
| 17-3508028 | 35.08 | Podkładka |
| 17-3508029 | 35.08 | Wspornik łącznika |
| 17-3508030 | 35.08 | Wspornik dźwigni |
| 17-3508040 | 35.08 | Dźwignia kątowa |
| 17-3508046 | 35.08 | Tulejka |
| 17-3508047 | 35.08 | Sworzeń dźwigni |
| 17-3508050 | 35.08 | Cięgło dźwigni |
| 17-3508051 | 35.08 | Cięgło dźwigni |

| Nr części | Tablica | Nazwa części |
|---|---|---|
| 17-3508057 | 35.08 | Końcówka cięgna |
| 17-3508070 | 35.08 | Cięgło linki |
| 17-3508087 | 35.08 | Zaczep linki |
| 17-3508088 | 35.08 | Tulejka |
| 17-3508089 | 35.08 | Zaczep sprężyny |
| 17-3508098 | 35.08 | Sprężyna odciągająca |
| 17-3508099 | 35.08 | Zaczep sprężyny |
| 17-3508100 | 35.08 | Sprężyna |
| 17-3508100-1 | 11.06 | Sprężyna |
| 17-3508110 | 35.08 | Linka hamulca |
| 17-3508120 | 35.08 | Linka hamulca kpl. |
| 17-3703037 | 37.03 | Wspornik |
| 17-3703038 | 37.03 | Wkładka oporowa |
| 17-3703100 | 37.04 | Rezystor kpl. |
| 17-3707130 | 37.06 | Przewód zapłonowy |
| 17-3707140 | 37.06 | Przewód zapłonowy |
| 17-3707150-1 | 37.06 | Przewód zapłonowy |
| 17-3716012 | 37.17 | Wspornik lampy |
| 17-3723010 | 37.24 | Osłona złącza |
| 17-3724039 | 37.24 | Przewód lamp wewnętrznych |
| 17-3724040 | 37.24 | Przewód skrzyni |
| 17-3724060 | 37.03 | Przewód do rozrusznika |
| 17-3724104 | 37.24 | Przewód wyłącznika |
| 17-3724105 | 37.24 | Przewód lamp wewnętrznych |
| 17-3724115 | 37.03 | Przewód do akumulatora |
| 17-3724116 | 37.03 | Przewód do akumulatora |
| 17-3724164 | 37.24 | Wiązka przewodów lamp błyskowych |
| 17-3724123 | 37.13 | Kapturek ochronny |
| 17-3724141 | 37.24 | Wiązka przewodów zbiornika płynu |
| 17-3724146 | 37.24 | Kapturek ochronny |
| 17-3724142 | 37.24 | Wiązka przewodów pompy wodnej |
| 17-3724172 | 37.24 | Wiązka przewodów |

| Nr części | Tablica | Nazwa części |
|---|---|---|
| 09-3724159 | 37.24 | Przewód taśmowy rama - silnik |
| 17-3724151 | 37.24 | Wiązka przewodów |
| 17-3724152 | 37.24 | Wiązka przewodów |
| 17-3724155 | 37.24 | Wiązka przewodów reflektorów przeciw |
| 17-3724156 | 37.24 | Wiązka przewodów dodatkowych |
| 17-3724160 | 37.24 | Wiązka przewodów przekaźnika |
| 17-3724166 | 37.24 | Przewód gaźnika |
| 17-3724161 | 37.24 | Przewód do przekaźnika |
| 17-3724167 | 37.24 | Przelotka |
| 17-3724162 | 37.24 | Przewód do przekaźnika |
| 17-3801060 | 38.01 | Tablica rozdzielcza |
| 17-3901020 | 39.01 | Pojemnik na narzędzia |
| 17-3903022 | 69.01 | Znak oznaczenie |
| 17-3903165 | 69.01 | Znak fabryczny |
| 17-3905011 | 39.05 | Wspornik mocowania radia |
| 17-5000051 | 83.01 | Nakładka kpl. |
| 17-5000059 | 83.01 | Nakładka półki |
| 17-5000063 | 34.03 | Wspornik kolumny kierownicy |
| 17-5000070 | 83.01 | Obudowa tablicy. |
| 17-5000125 | 50.01 | Kabina kpl. |
| 17-5000125-1 | 50.01 | Kabina kpl. |
| 17-5000128 | 50.01 | Kabina kpl. |
| 17-5000129 | 50.01 | Kabina kpl. |
| 17-5000139 | 50.01 | Kabina kpl. |
| 17-5000140 | 50.01 | Kabina kpl. |
| 17-5000141 | 50.01 | Kabina kpl. |
| 17-5000185 | 50.01 | Kabina kpl. |
| 17-5000188 | 50.01 | Kabina kpl. |
| 17-5000189 | 50.01 | Kabina kpl. |
| 17-5000224 | 50.03 | Nadwozie furgonu |
| 17-5000225 | 50.03 | Nadwozie furgonu |
| 17-5000235 | 50.03 | Nadwozie furgonu |

| Nr części | Tablica | Nazwa części |
|---|---|---|
| 17-5000325 | 50.03 | Nadwozie furgonu |
| 17-5000325-1 | 50.03 | Nadwozie furgonu |
| 17-5000327 | 50.03 | Nadwozie furgonu |
| 17-5000328 | 50.03 | Nadwozie furgonu |
| 17-5000329 | 50.03 | Nadwozie furgonu |
| 17-5000336 | 50.03 | Nadwozie furgonu |
| 17-5000384 | 50.03 | Nadwozie furgonu |
| 17-5000385 | 50.03 | Nadwozie furgonu |
| 17-5000387 | 50.03 | Nadwozie furgonu |
| 17-5000388 | 50.03 | Nadwozie furgonu |
| 17-5000389 | 50.03 | Nadwozie furgonu |
| 17-5000425 | 50.03 | Nadwozie towos |
| 17-5000426 | 50.03 | Nadwozie z osprzętem |
| 17-5000427 | 50.03 | Nadwozie z osprzętem |
| 17-5000429 | 50.03 | Nadwozie z osprzętem |
| 17-5000436 | 50.03 | Nadwozie "Towos" |
| 17-5000438 | 50.03 | Nadwozie "Towos" |
| 17-5000450 | 50.03 | Nadwozie "Towos" |
| 17-5000485 | 50.03 | Nadwozie "Towos" |
|  | 50.05 |  |
| 17-5000486 | 50.03 | Nadwozie "Towos" gruntowane |
| 17-5000487 | 50.03 | Nadwozie "Towos" gruntowane |
| 17-5000489 | 50.03 | Nadwozie "Towos" gruntowane |
| 17-5000490 | 50.03 | Nadwozie "Towos" gruntowane |
| 17-5000524 | 50.01 | Kabina kpl. |
| 17-5000525 | 50.01 | Kabina kpl. |
| 17-5000526 | 50.01 | Kabina kpl. |
| 17-5000527 | 50.01 | Kabina kpl. |
| 17-5000528 | 50.01 | Kabina kpl. |
| 17-5000529 | 50.01 | Kabina kpl. |
| 17-5000536 | 50.01 | Kabina kpl. |
| 17-5000547 | 50.01 | Kabina kpl. |

| Nr części | Tablica | Nazwa części |
|---|---|---|
| 17-5000585 | 50.01 | Kabina kpl. |
| 17-5000586 | 50.01 | Kabina kpl. |
| 17-5000626 | 50.03 | Nadwozie furgonu |
| 17-5000629 | 50.03 | Nadwozie furgonu |
| 17-5005019 | 50.04 | Nakładka gumowa |
|  | 83.01 |  |
| 17-5100032 | 69.01 | Zawiasa |
| 17-5100042 | 50.05 | Belka podokienna |
| 17-5100058 | 50.05 | Narożnik przedni prawy |
| 17-5100059 | 50.05 | Narożnik przedni lewy |
| 17-5100062 | 50.05 | Narożnik przedni |
| 17-5100063 | 50.05 | Narożnik przedni |
| 17-5101045 | 11.12 | Wspornik filtru powietrza |
| 17-5101063 | 50.05 | Płat podłogi |
| 17-5101046 | 11.12 | Wspornik opaski filtru powietrza |
| 17-5101120 | 50.05 | Podnóżek prawy |
| 17-5101121 | 50.05 | Podnóżek lewy |
| 17-5101141 | 50.05 | Ściana nośna lewa |
| 17-5101150 | 50.05 | Ściana nośna prawa |
| 17-5101293 | 11.12 | Wspornik belki |
| 17-5101362 | 50.05 | Błotnik przedni |
| 17-5101363 | 50.05 | Błotnik przedni |
| 17-5101380 | 50.05 | Płat przedni |
| 17-5104070 | 50.05 | Poszycie belki |
| 17-5104170 | 50.05 | Belka dolna kpl. |
| 17-5104182 | 50.05 | Nakładka słupka |
| 17-5105071 | 50.05 | Poszycie belki |
| 17-5105171 | 50.05 | Belka dolna kpl. |
| 17-5105183 | 50.05 | Nakładka słupka |
| 17-5107010 | 50.05 | Dach kabiny |
| 17-5107020 | 50.05 | Dach kabiny |
| 17-6105041 | 61.05 | Wkręt |

| Nr części | Tablica | Nazwa części |
|---|---|---|
| 17-6107017 | 61.01 | Uszczelka drzwi zewnętrznych |
| 17-6107022 | 61.01 | Nakładka zawiasy górnej |
| 17-6107023 | 61.01 | Nakładka zawiasy dolnej |
| 17-6100016 | 61.01 | Drzwi kabiny kpl. prawe |
| 17-6100017 | 61.01 | Drzwi kabiny kpl. lewe |
| 17-6200018 | 62.01 | Drzwi boczne "Tówosu" |
| 17-6200019 | 62.01 | Drzwi boczne furgonu |
| 17-6207017 | 62.01 | Uszczelka drzwi |
| 17-6207022 | 62.01 | Nakładka zawiasy |
| 17-6207023 | 62.01 | Nakładka zawiasy dolnej |
| 17-6300010 | 63.03 | Skrzydło dolne |
| 17-6306010 | 63.01 | Zawiasa kpl. |
| 17-6307012 | 63.01 | Podkładka |
| 17-6307016 | 63.03 | Uszczelka |
| 17-6801010 | 68.01 | Fotel kierowcy |
| 17-6801020 | 68.01 | Szkielet fotela |
| 17-6801070 | 68.01 | Sprężyna poduszki |
| 17-6801083 | 68.01 | Zaczep przedni |
| 17-6801085 | 68.01 | Zaczep środkowy |
| 17-6801087 | 68.01 | Zaczep środkowy |
| 17-6801093 | 68.01 | Sprężyna oparcia fotela |
| 17-6801094 | 68.01 | Zaczep wewnętrzny |
| 17-6801118 | 68.01 | Poduszka siedzenia |
| 17-6801120 | 68.01 | Poszycie siedzenia |
| 17-6801170 | 68.01 | Poduszka oparcia |
| 17-6801180 | 68.01 | Poszycie oparcia |
| 17-6801410-2 | 68.01 | Fotel pasażera |
| 17-6801420-2 | 68.01 | Szkielet fotela |
| 17-6801478 | 68.01 | Zderzak |
| 17-6801590 | 68.01 | Prowadnica środkowa kpl. |
| 17-6801770 | 68.01 | Drążek regulacji fotela |
| 17-6801776 | 68.01 | Sworzeń drążka |

| Nr części | Tablica | Nazwa części |
|---|---|---|
| 17-6801780 | 68.01 | Drążek regulacji fotela |
| 17-6801785 | 68.01 | Zapinka drążka |
| 17-6801810 | 68.01 | Prowadnica |
| 17-6801832 | 68.01 | Nakładka boczna |
| 17-6801833 | 68.01 | Nakładka boczna fotela. |
| 17-6801836 | 68.01 | Podkładka |
| 17-6801850 | 68.01 | Fotel kierowcy |
| 17-6801870 | 68.01 | Poszycie siedzenia |
| 17-6801910 | 68.01 | Fotel kierowcy |
| 17-6801920 | 68.01 | Szkielet fotela |
| 17-6801950 | 68.01 | Poszycie oparcia |
| 17-6801980 | 68.01 | Prowadnica boczna |
| 17-6801990-2 | 68.01 | Fotel pasażera |
| 17-6901010 | 69.01 | Pokrywa przednia |
| 17-6901020 | 69.01 | Pokrywa przednia |
| 17-6901042-2 | 69.01 | Zatrzask |
| 17-6901069 | 69.01 | Podpora |
| 17-6901080 | 69.01 | Zamek kpl. |
| 17-6901118 | 69.01 | Sprężyna |
| 17-6901154 | 69.01 | Wspornik cięgna |
| 17-6901155 | 69.01 | Uchwyt pancerza |
| 17-6901158 | 69.01 | Uszczelka |
| 17-6901220 | 69.01 | Osłona wlotu |
| 17-6901220-1 | 69.01 | Osłona wlotu powietrza |
| 17-6901269 | 69.01 | Podkładka |
| 17-6901281-11 | 69.02 | Osłona silnika |
| 17-6901321 | 69.02 | Pokrowiec osłony |
| 17-6901356 | 69.02 | Uszczelka osłony |
| 17-6901357 | 69.02 | Uszczelka T-3/8 |
| 17-6901370 | 69.01 | Cięgno zamka |
| 17-6901420 | 69.02 | Osłona kpl. |
| 17-6901426 | 69.02 | Uszczelka osłony |

| Nr części | Tablica | Nazwa części |
|---|---|---|
| 17-6901481 | 69.02 | Osłona silnika |
| 17-6901491 | 69.02 | Osłona silnika |
| 17-7001014 | 70.01 | Szyba okna |
| 17-7001016-1 | 70.01 | Uszczelka szyby |
| 17-7001034/II | 70.01 | Szyba narożna |
| 17-7001048 | 70.01 | Śruba dwustronna |
| 17-7002020 | 62.02 | Uszczelka okna |
| 17-8101202 | 81.02 | Wspornik mocowania silnika |
| 17-8101204 | 81.02 | Wirnik wentylatora |
| 17-8101253 | 81.01 | Uszczelka |
| 17-8101360 | 81.03 | Mechanizm sterujący |
| 17-8101370 | 81.03 | Cięgno sterowania |
| 17-8101372 | 81.03 | Cięgno |
| 17-8101374 | 81.03 | Pancerz cięgna |
| 17-8101376 | 81.03 | Rurka ochronna |
| 17-8101400 | 81.03 | Zawór wodny kpl. |
| 17-8101450 | 81.03 | Wspornik pancerza |
| 17-8101452 | 81.03 | Wspornik pancerza |
| 17-8101500 | 81.01 | Kierownica nadmuchu kpl. |
| 17-8101506 | 81.01 | Końcówka nadmuchu |
| 17-8101508 | 81.01 | Kierownica nadmuchu |
| 17-8101510 | 81.01 | Przepustnica kpl. |
| 17-8101515 | 81.01 | Oś przepustnicy |
| 17-8101518 | 81.01 | Obrzeże nadmuchu |
| 17-8101550 | 81.02 | Obudowa nagrzewnicy |
| 17-8101560 | 81.02 | Obudowa nagrzewnicy |
| 17-8101561 | 81.02 | Obudowa nagrzewnicy |
| 17-8101570 | 81.02 | Przysłona nadmuchu |
| 17-8101574 | 81.02 | Sprężyna |
| 17-8101582 | 81.02 | Uszczelka grzejnika |
| 17-8101610 | 81.02 | Nagrzewnica z obudową |
| 17-8101612 | 81.01 | Przewód nadmuchu |

| Nr części | Tablica | Nazwa części |
|---|---|---|
| 17-8101620 | 81.02 | Obudowa nagrzewnicy |
| 17-8101630 | 81.02 | Obudowa nagrzewnicy |
| 17-8101631 | 81.02 | Obudowa nagrzewnicy |
| 17-8101644 | 81.01 | Przewód wlotowy wody |
| 17-8101646 | 81.01 | Przewód wylotowy wody prawy |
| 17-8101648 | 81.01 | Przewód wylotowy wody lewy |
| 17-8101650 | 81.02 | Nagrzewnica |
| 17-8101651 | 81.02 | Nagrzewnica |
| 17-8202010 | 82.02 | Przysłona przeciwsłoneczna |
| 17-8202012 | 82.02 | Uchwyt zasłony |
| 17-8205025 | 34.03 | Pokrywa kolumny kierownicy |
| 17-8205026 | 34.03 | Pokrywa kolumny kierownicy |
| 17-8206020 | 85.01 | Wspornik lewy kpl. |
| 17-8206021 | 85.01 | Wspornik prawy kpl. |
| 17-8206030 | 85.01 | Wzmocnienie |
| 17-8210102 | 68.01 | Uszczelka |
| 17-8210114 | 68.01 | Pokrywa akumulatora |
| 17-8211016 | 82.11 | Nakrętka |
| 17-8211820 | 82.11 | Zaczep pasów |
| 17-8301018 | 83.01 | Nakładka gumowa |
| 17-8301024 | 83.01 | Poszycie wewnętrzne |
| 17-8301026 | 83.01 | Obrzeże poszycia |
| 17-8301027 | 83.01 | Poszycie wewnętrzne |
| 17-8301028 | 83.01 | Poszycie dachu kabiny |
| 17-8301032 | 83.01 | Poszycie ściany tylnej |
| 17-8301033 | 83.01 | Uszczelka poszycia boczna |
| 17-8302020 | 69.02 | Dywanik prawy |
| 17-8302020-1 | 69.02 | Dywanik prawy |
| 17-8302030 | 69.02 | Dywanik środkowy |
| 17-8302030-1 | 69.02 | Dywanik środkowy |
| 17-8302041 | 69.02 | Dywanik podłogi |
| 17-8302041-1 | 69.02 | Dywanik lewy |

| Nr części | Tablica | Nazwa części |
|---|---|---|
| 17-8501010 | 85.01 | Podłoga |
| 17-8501015 | 85.01 | Poprzeczka podłogi tylna |
| 17-8501068 | 85.01 | Wspornik |
| 17-8501069 | 85.01 | Wspornik |
| 17-8501111 | 85.01 | Uszczelka podłogi długa |
| 17-8501112 | 85.01 | Uszczelka podłogi krótka |
| 17-8501113-1 | 85.01 | Uszczelka podłogi |
| 17-8501114 | 85.01 | Uszczelka podłogi |
| 17-8501116 | 85.01 | Nakładka słupka |
| 17-8501117 | 85.01 | Nakładka słupka |
| 17-8501118 | 85.01 | Nakładka słupka |
| 17-8501119 | 85.01 | Nakładka słupka |
| 17-8503138 | 85.03 | Płat tylny |
| 18-2301020 | 13.01 | Chłodnica wody |
| 18-1301100 | 13.01 | Chłodnica wody |
| 18-2400010 | 24.01 | Tylny most |
| 18-2400012 | 24.01 | Tylny most |
| 18-2400013 | 24.01 | Tylny most |
| 18-2401006 | 24.01 | Obudowa z łożyskiem kpl. |
| 18-2401007 | 24.02 | Pokrywa obudowy |
| 18-2401706 | 28.01 | Rama |
| 19-1602021 | 16.02 | Stopka pedału |
| 19-1602032-1 | 16.02 | Wałek pośredni |
| 19-1602108-1 | 16.02 | Wałek pośredni kpl. |
| 19-2801196 | 28.01 | Wspornik wału napędowego |
| | 28.02 | |
| 19-2801199 | 28.01 | Poprzeczka wału |
| | 28.02 | |
| 19-2801315 | 28.01 | Wspornik wału |
| | 28.02 | |
| 19-2801604 | 28.02 | Rama |
| 19-2801802 | 28.01 | Rama kpl. |

| Nr części | Tablica | Nazwa części |
|---|---|---|
| 19-2801803 | 28.01 | Rama kpl. |
| 19-2801804 | 28.02 | Rama kpl. |
| 19-2900002 | 29.04 | Zawieszenie przednie z drążkami kierowniczymi kpl. |
| 19-2912010 | 29.06 | Resor tylny kpl. |
| 19-2912011 | 29.06 | Pióro pierwsze |
| 19-2912012 | 29.12 | Pióro drugie |
| 19-2912015 | 29.12 | Pióro trzecie |
| 19-2912016 | 29.12 | Pióro trzecie |
| 19-2912017 | 29.12 | Pióro czwarte |
| 19-2912018 | 29.12 | Pióro piąte |
| 19-2912025 | 29.12 | Pióro czwarte |
| 19-2912028 | 29.12 | Tulejka gumowa |
| 19-2912062 | 29.12 | Skuwka pióra |
| 19-2912068 | 29.12 | Tulejka odległościowa |
| 19-2912408 | 29.12 | Strzemię resoru |
| 19-2912413 | 29.12 | Nakładka strzemienia |
| 19-2912458 | 29.12 | Wieszak resoru |
| 19-2912474 | 29.12 | Sworzeń przedni |
| 19-2912479 | 29.12 | Podkładka zabezpieczająca |
| 19-2912700 | 29.12 | Śruba resoru |
| 19-3503020 | 16.02 | Wspornik serwa |
| | 35.04 | |
| 19-3503040 | 16.02 | Dźwignia pośrednia |
| | 35.04 | |
| 19-3503042 | 16.02 | Dźwignia pośrednia |
| 19-3503044 | 16.02 | Tulejka |
| 19-3503045 | 16.02 | Wałek |
| | 35.03 | |
| 19-3504026 | 16.02 | Trzpień pedału |
| | 35.04 | |
| 19-3504045 | 35.04 | Końcówka regulacyjna |

| Nr części | Tablica | Nazwa części |
|---|---|---|
| 19-3504047 | 35.04 | Łącznik regulacyjny |
| 19-3504050 | 35.04 | Popychacz |
| 19-3504060 | 35.04 | Popychacz kpl. |
| 19-3506030 | 35.06 | Przewód hamulcowy |
| 19-3506060 | 35.06 | Przewód hamulcowy |
| 19-3506104 | 35.06 | Uchwyt zbiornika |
| 19-3506110 | 35.06 | Zbiornik płynu |
| 19-3506115 | 35.06 | Przewód zasilający |
| 19-3506116 | 35.06 | Przewód zasilający |
| 19-3506117 | 35.06 | Przewód łączący |
| 19-3506180 | 35.06 | Przewód hamulcowy |
| 19-3506190 | 35.06 | Przewód hamulcowy |
| 19-3506220 | 35.06 | Przewód hamulcowy |
| 19-3506230 | 35.06 | Przewód hamulcowy |
| 19-3506240 | 35.06 | Przewód hamulcowy |
| 19-3506250 | 35.06 | Przewód hamulcowy |
| 20-1000101-2 | 10.04 | Komplet pierścieni |
| 20-1000101-2-N012 | 10.04 | Komplet pierścieni na silnik |
| 20-1000101-2-N025 | 10.04 | Komplet pierścieni na silnik |
| 20-1000101-2-N050 | 10.04 | Komplet pierścieni na silnik |
| 20-1000101-2-N080 | 10.04 | Komplet pierścieni na silnik |
| 20-1000101-2-N100 | 10.04 | Komplet pierścieni na silnik |
| 20-1000101-2-N125 | 10.04 | Komplet pierścieni na silnik |
| 20-1000101-2-N150 | 10.04 | Komplet pierścieni na silnik |
| 20-1000102-1-N005 | 10.05 | Komplet panewek |
| 20-1000102-1-N025 | 10.05 | Komplet panewek |
| 20-1000102-1-N030 | 10.05 | Komplet panewek |
| 20-1000102-1-N050 | 10.05 | Komplet panewek |
| 20-1000102-1-N075 | 10.05 | Komplet panewek |
| 20-1000102-1-N100 | 10.05 | Komplet panewek |
| 20-1000102-1-N125 | 10.05 | Komplet panewek |
| 20-1001020-11 | 10.01 | Poduszka zawieszenia silnika |

| Nr części | Tablica | Nazwa części |
|---|---|---|
| 20-1001044-1 | 10.01 | Poduszka dolna |
| 20-1001050 | 10.01 | Poduszka górna |
| 20-1001054 | 10.01 | Tulejka poduszki |
| 20-1001055-2 | 10.01 | Nakładka ochronna |
| 20-1002021-N | 10.02 | Tulejka cylindryczna |
| 20-1002045-2 | 10.02 | Tarcza przednia |
| 20-1002050-2 | 10.02 | Uszczelka tarczy |
| 20-1002058 | 10.02 | Pokrywa napędu |
| 20-1002061 | 10.02 | Nakładka pokrywy |
| 20-1002064 | 10.02 | Uszczelka pokrywy |
| 20-1002128 | 10.02 | Korek stożkowy |
| 20-1004060-13 | 10.04 | Komplet panewek korbowodu na silnik |
| 20-1004060-13-N005 | 10.04 | Komplet panewek korbowodu na silnik |
| 20-1004060-13-N025 | 10.04 | Komplet panewek korbowodu na silnik |
| 20-1004060-13-N030 | 10.04 | Komplet panewek korbowodu na silnik |
| 20-1004060-13-N050 | 10.04 | Komplet panewek korbowodu na silnik |
| 20-1004060-13-N075 | 10.04 | Komplet panewek korbowodu na silnik |
| 20-1004060-13-N100 | 10.04 | Komplet panewek korbowodu na silnik |
| 20-1004060-13-N125 | 10.04 | Komplet panewek korbowodu na silnik |
| 20-1004070-13 | 10.04 | Komplet panewek na czop |
| 20-1004090 | 10.04 | Nakrętka specjalna |
| 20-1004095 | 10.04 | Śruba korbowodu |
| 20-1005015-22 | 10.05 | Wał korbowy |
| 20-1005054-W | 10.05 | Zabezpieczenie |
| 20-1005115-2 | 10.05 | Koło zamachowe |
| 20-1005125-1 | 10.05 | Wieniec zębaty |
| 20-1005180 | 10.05 | Podkładka sprężysta |
| 20-1005190 | 10.02 | Śruba specjalna |
| 20-1008019-1 | 10.02 | Uszczelka podgrzewacza |
| 20-1008082-1 | 10.08 | Osłona termostatu |
| 20-1009010-5 | 10.09 | Miska olejowa |
| 20-1009045 | 10.09 | Rurka miarki |

| Nr części | Tablica | Nazwa części |
|---|---|---|
| 20-1009050-3 | 10.09 | Miarka poziomu oleju |
| 20-1009070-1 | 10.09 | Uszczelka prawa |
| 20-1009071-1 | 10.09 | Uszczelka lewa |
| 20-1009080 | 10.09 | Podkładka specjalna |
| 20-1010050 | 10.10 | Rura ssąca |
| 20-1011015-2 | 10.11 | Korpus pompy |
| 20-1011020-2 | 10.11 | Korpus pompy |
| 20-1011040-11 | 10.11 | Wałek pompy |
| 20-1011042-2 | 10.11 | Wałek pompy |
| 20-1011070 | 10.11 | Koło zębate |
| 20-1011082 | 10.11 | Przewód pompy |
| 20-1103010-3 | 11.04 | Korek zbiornika paliwa |
| 20-1106010-2 | 11.06 | Pompa paliwa |
| 20-1106110K | 11.06 | Dźwignia pompy |
| 20-1106171-1 | 11.06 | Podkładka izolacyjna |
| 20-1106178 | 11.06 | Ekran pompy paliwa |
| 20-1108021 | 11.08 | Wkładka tulejki |
| 20-1108048 | 11.08 | Nakładka pedału |
| 20-1108085 | 11.08 | Przekładka |
| 20-1108101-11 | 11.08 | Dźwignia pośrednia |
| 20-1203017 | 12.01 | Kołnierz rury |
| 20-1203035-2 | 12.01 | Nakładka pasa |
| 20-1203047-2 | 12.01 | Pas zawieszenia tłumika |
| 20-1203049-2 | 12.01 | Nakładka górna |
| | 13.01 | |
| 20-1308010 | 13.07 | Wentylator |
| 20-1308010-2 | 13.07 | Wentylator sześciołopatkowy |
| 20-1308025-11 | 13.07 | Koło pasowe |
| 20-1601015-11 | 16.01 | Obudowa sprzęgła |
| 20-1601016-1 | 16.01 | Osłona sprzęgła górna |
| 20-1601017-2 | 16.01 | Osłona dolna |
| 20-1601034-11 | 16.01 | Pokrywa wziernika |

| Nr części | Tablica | Nazwa części |
|---|---|---|
| 20-1601097-1 | 16.03 | Sprężyna dociskowa |
| 20-1601108-W | 16.03 | Wspornik dźwigni |
| 20-1601130-12 | 16.01 | Tarcza sprzęgła |
| 20-1601138-21 | 16.01 | Okładzina sprzęgła |
| 20-1601200 | 16.01 | Widełki wyłączające |
| 20-1602037-2 | 16.02 | Pierścień |
| 20-1602084-2 | 16.02 | Wspornik wewnętrzny |
| 20-1602085 | 16.02 | Wspornik wewnętrzny |
| 20-1602130-2 | 16.02 | Popychacz widełek |
| 20-1701025-3 | 17.02 | Wałek sprzęgłowy |
| 20-1701030-3 | 17.02 | Wałek sprzęgłowy |
| 20-1701032 | 17.02 | Łożysko wału sprzęgłowego |
| | 17.04 | |
| 20-1701034 | 17.02 | Pierścień osadczy |
| | 17.04 | |
| 20-1701036 | 17.02 | Pierścień osadczy |
| | 17.04 | |
| 20-1701040-21 | 17.01 | Pokrywa łożyska |
| | 17.03 | |
| 20-1701050-3 | 17.02 | Zespół kół zębatych |
| 20-1701062 | 17.02 | Podkładka oporowa |
| 20-1701080-21 | 17.02 | Koło zębate |
| 20-1701105-2 | 17.02 | Wałek główny |
| 20-1701112-3 | 17.02 | Koło zębate |
| 20-1701116-2 | 17.02 | Tuleja przesuwna z piastą |
| 20-1701126-2 | 17.02 | Koło zębate II biegu |
| 20-1701130-2 | 17.02 | Tulejka koła |
| 20-1701158 | 17.02 | Podkładka oporowa |
| 20-1701159 | 17.02 | Pierścień osadczy |
| 20-1701164 | 17.02 | Pierścień synchronizatora |
| 20-1701170 | 17.02 | Sprężyna |
| 20-1701171 | 17.20 | Kamień synchronizatora |

| Nr części | Tablica | Nazwa części |
|---|---|---|
| 20-1701190 | 17.02 | Łożysko wałka głównego |
| 20-1701192 | 17.02 | Pierścień osadczy |
| 20-1701203-2 | 17.01 | Uszczelka skrzyni |
| | 17.03 | |
| 20-1701203-3 | 17.01 | Uszczelka skrzyni |
| 20-1701205-5 | 17.01 | Pokrywa tylnego łożyska |
| 20-1701211 | 17.01 | Uszczelniacz |
| | 17.03 | |
| 20-1701238-2 | 17.01 | Końcówka kołnierza wałka głównego kpl |
| | 17.03 | |
| 20-1702014 | 17.02 | Uszczelka pokrywy |
| | 17.03 | |
| 20-2201024 | 22.01 | Podkładka |
| | 22.07 | |
| 20-2201100 | 24.02 | Końcówka wałka napędzającego |
| 20-2400020-11 | 24.01 | Smarowniczka |
| 20-2401053-1 | 24.02 | Śruba specjalna M10x1 |
| 20-2402029-2 | 24.02 | Tuleja odległościowa |
| 20-2402031 | 24.02 | Podkładka regulacyjna |
| 20-2402037-3 | 24.02 | Podkładka dociskowa |
| 20-2402051-4 | 24.02 | Pokrywa łożyska |
| 20-2402064-2 | 17.01 | Podkładka ø 20 |
| | 17.03 | |
| | 24.02 | |
| 20-2403021 | 24.02 | Śruba M10x1,25 |
| 20-2403062 | 24.02 | Kołek sworznia |
| 20-2403069 | 24.01 | Półoś kpl. |
| 20-2403070-3 | 24.01 | Półoś |
| 20-2801144-3 | 28.02 | Podkładka tłumika |
| 20-2801145-2 | 28.01 | Podkładka tłumika |
| | 28.02 | |
| 20-2900101 | 30.01 | Zestaw naprawczy |

| Nr części | Tablica | Nazwa części |
|---|---|---|
| 20-2901215 | 39.01 | Korba rozruchowa |
| 20-2902654 | 29.04 | Zderzak wahacza |
| 20-2902730-2 | 29.04 | Gniazdo sprężyny |
| 20-2904020-2 | 29.04 | Wahacz kpl. |
| 20-2904032-4 | 29.04 | Oś prawa dolna |
| 20-2904033-4 | 29.04 | Oś lewa dolna |
| 20-2904034 | 29.04 | Pierścień ochronny |
| 20-2904040 | 29.04 | Tuleja dolna |
| 20-2904056 | 29.04 | Łącznik wahacza |
| 20-2904062 | 29.04 | Tuleja łącznika |
| 20-2904068-1 | 29.04 | Sworzeń wahacza |
| 20-2904072 | 29.04 | Podkładka gumowa |
| 20-2904076 | 29.04 | Sworzeń wahacza |
| 20-2904080 | 29.04 | Tuleja wahacza |
| 20-2904084 | 29.04 | Tuleja wahacza |
| 20-2904092 | 29.04 | Pierścień gumowy |
| 20-2906040 | 29.06 | Tuleja gumowa |
| 20-2906048 | 29.06 | Obejma drążka |
| 20-2906060-2 | 29.06 | Łącznik stabilizatora |
| 20-2906078 | 29.06 | Poduszka gumowa |
| 20-3001018 | 30.01 | Sworzeń zwrotnicy |
| 20-3001022 | 30.01 | Podkładka regulacyjna |
| 20-3001025 | 30.01 | Klin sworznia |
| 20-3001030-2 | 30.01 | Dźwignia prawa |
| 20-3001031-2 | 30.01 | Dźwignia lewa |
| 20-3003017 | 30.03 | Ogranicznik sprężyny |
| 20-3003019-1 | | Nakładka sprężyny |
| 20-3003022-1 | 30.03 | Kamień drążka |
| 20-3003032-1 | 30.03 | Sworzeń kulowy |
| 20-3003052-2 | 30.03 | Drążek kierowniczy |
| 20-3003053-2 | 30.03 | Drążek kierowniczy |
| 20-3003056-2W | 30.03 | Końcówka drążka |

| Nr części | Tablica | Nazwa części |
|---|---|---|
| 20-3003057-2W | 30.03 | Końcówka drążka |
| 20-3003066-W | 30.03 | Miseczka wewnętrzna |
| 20-3003068 | 30.03 | Miseczka zewnętrzna |
| 20-3003069 | 30.03 | Sprężyna końcówki |
| 20-3003071 | 30.03 | Pierścień osadczy |
| 20-3003078 | 30.03 | Obejma zaciskowa |
| 20-3101008-2 | 24.01 | Śruba koła |
| | 31.03 | |
| 20-3101040-2 | 24.01 | Nakrętka śruby |
| | 31.03 | |
| | 85.02 | |
| 20-3103015-2 | 31.01 | Piasta tylnego koła |
| 20-3103038-2 | 31.03 | Uszczelniacz |
| 20-3104055 | 24.01 | Uszczelka osłony |
| 20-3401022 | 34.02 | Uszczelniacz wału |
| 20-3401071 | 34.02 | Łożysko wewnętrzne (GPZ-977907-A) |
| 20-3401075 | 34.02 | Łożysko zewnętrzne (GPZ-877907) |
| 20-3502201-1 | 35.02 | Śruba tarczy |
| 20-3506046 | 10.03 | Tulejka gumowa |
| | 11.01 | |
| | 35.06 | |
| 20-3709051-2 | 13.10 | Gałka cięgna |
| 20-3724063-2 | 37.24 | Przewód taśmowy |
| 20-3802033-3 | 17.02 | Koło napędu prędkościomierza |
| 20-3802034-4 | 17.01 | Wałek napędu prędkościomierza |
| 23-002-5443 | 85.05 | Zderzak gumowy |
| | 85.06 | |
| 30.066.0.501 | 22.02 | Płytka wyważająca |
| | 22.07 | |
| 30-5606134 | 63.05 | Uszczelka gniazda |
| 30-6106045 | 61.01 | Sworzeń zawiasy dolnej |
| 30-8401901 | 50.03 | Wkręt specjalny |
| | 85.05 | |

| Nr części | Tablica | Nazwa części |
|---|---|---|
| 30-8401901 | 85.06 | Wkręt specjalny |
| 40-3501040-C | 35.01 | Cylinderek hamulcowy lewych kół przednich |
| 40-3501046-1 | 35.01 | Korpus cylinderka tylny |
| 40-3501052 | 35.01 | Tłoczek |
| 40-3501053 | 35.01 | Tłoczek gumowy |
| 40-3501054-1 | 35.01 | Pokrywa regulacyjna |
| 40-3501055 | 35.01 | Sworzeń rozpierający |
| | 35.02 | |
| 40-3501056-1 | 35.01 | Sprężyna regulacyjna |
| | 35.02 | |
| 40-3501060-C | 35.01 | Cylinderek hamulcowy prawych kół przednich |
| 40-3501066-1 | 35.01 | Korpus cylinderka |
| 40-3501098 | 35.02 | Sworzeń dźwigni |
| 40-3501118 | 35.01 | Zaślepka tarczy |
| | 35.02 | |
| 40-3502040-C | 35.02 | Cylinderek hamulcowy kół tylnych |
| 40-3502046-1 | 35.02 | Korpus cylinderka |
| 40-3502049 | 35.02 | Sprężyna |
| 40-3502052-1 | 35.02 | Tłoczek |
| 40-3502054-1 | 35.02 | Pokrywa regulacyjna |
| 40-3503025 | 10.08 | Podkładka |
| 40-3505015 | 35.05 | Korpus pompy |
| 40-3505020 | 35.05 | Tłok tylny |
| 40-3505026 | 35.05 | Podkładka |
| 40-3505027 | 35.05 | Tłoczek uszczelniający |
| 40-3505028 | 35.05 | Gniazdo sprężyny |
| 40-3505032/1 | 35.05 | Sprężyna tylna |
| 40-3505035 | 35.05 | Grzybek zaworu |
| 40-3505036 | 35.05 | Sprężyna grzybka |
| 40-3505038 | 35.05 | Sprężyna zaworu |
| 40-3505042 | 35.05 | Gniazdo zaworu |
| 40-3505043 | 35.05 | Końcówka przewodu |
| 40-3505044 | 35.05 | Podkładka końcówki |

| Nr części | Tablica | Nazwa części |
|---|---|---|
| 40-3505046 | 35.05 | Śruba oporowa |
| 40-3505048 | 35.05 | Uszczelka zaworu |
| 40-3505050 | 35.05 | Tłok przedni |
| 40-3505053/1 | 35.05 | Sprężyna przednia |
| 40-3505055 | 35.05 | Podkładka oporowa |
| 40-3505056 | 35.05 | Pierścień uszczelniający |
| 40-3505057 | 35.05 | Pierścień zabezpieczający |
| 40-3505068 | 35.05 | Uszczelka kołnierza |
| 40-3505068 | 35.05 | Uszczelka kołnierza |
| 40-3508025 | 35.08 | Popychacz zapadki |
| 40-3508026 | 35.08 | Zapadka |
| 40-3508027 | 35.08 | Grzebień zapadki |
| 40-3508033 | 35.08 | Tulejka dystansowa |
| 41.076.0.301 | 34.03 | Rura |
| 41.121.0.601 | 34.03 | Podkładka oporowa |
| 41.127.0.802 | 34.03 | Pierścień uszczelniający |
| 41.156.0.702 | 34.03 | Sprężyna zabezpieczająca |
| 41.300.0.000 | 34.03 | Pierścień uszczelniający |
| 41.365.1.000 | 34.03 | Wał górny kpl. |
| 41.751.0.000 | 34.03 | Wałek pośredni kpl. |
| 51-1014053-2 | 10.02 | Uszczelka |
| 51-1101093-T | 11.04 | Zaślepka otworu |
| 51-1104100-12 | 11.01 | Przewód giętki |
| 51-1106016 | 11.06 | Głowica z zaworami |
| 51-1106016-2 | 11.06 | Głowica z zaworkami kpl. |
| 51-1106020 | 11.06 | Zawór pompy |
| 51-1106035 | 11.06 | Uszczelka zaworu |
| 51-1106036 | 11.06 | Jarzmo zaworów |
| 51-1106045 | 11.06 | Sitko filtrujące |
| 51-1106056 | 11.06 | Szklanka osadnika |
| 51-1106118 | 11.06 | Sprężyna dźwigni |
| 51-1106120-2 | 11.06 | Ramię dźwigni |

| Nr części | Tablica | Nazwa części |
|---|---|---|
| 51-1106124 | 11.06 | Tulejka dźwigni |
| 51-1106128 | 11.06 | Sworzeń dźwigni |
| 51-1106140.5 | 11.06 | Przepona pompy |
| 51-1106150 | 11.06 | Sprężyna przepony |
| 51-1106150-W | 11.06 | Sprężyna przepony |
| 51-1106154 | 11.06 | Uszczelka cięgna |
| 51-1106170 | 11.06 | Uszczelka pompy |
| 51-1106171 | 11.06 | Podkładka izolacyjna pompy |
| 51-1108042 | 11.08 | Sprężyna cięgna |
| 51-1601190 | 17.03 | Uchwyt sprężyny |
| 51-3103030 | 31.01 | Podkładka oporowa |
| 51-3401076 | 34.02 | Tuleja wału |
| 51-3403020-1 | 34.03 | Strzemię kolumny |
| 51-3715020 | 37.13 | Gniazdo lampy przenośnej |
| 51-3715021 | 37.13 | Podkładka |
| 51-3802030 | 17.01 | Końcówka linki |
| | 17.03 | |
| 51-3802031 | 17.01 | Płytka zabezpieczająca |
| | 17.03 | |
| 60.004.1.601 | 34.02 | Pokrywa łożyska ślimaka |
| 60.007.1.201 | 34.02 | Pokrywa boczna |
| 60.013.1.401 | 34.02 | Trzpień regulacyjny |
| 60.072.0.702 | 34.02 | Nakrętka zabezpieczająca |
| 60.100.0.802 | 34.02 | Osłona |
| 60.104.2.802 | 34.02 | Podkładka regulacyjna gruba |
| 60.105.1.802 | 34.02 | Podkładka regulacyjna cienka |
| 60.106.1.702 | 34.02 | Uszczelka pokrywy bocznej |
| 60.201.1.000 | 34.02 | Obudowa kpl. |
| 60.211.0.000 | 34.02 | Wałek główny kpl. |
| 60.240.1.000 | 34.02 | Wałek ślimakowy |
| 60.808.0.000 | 34.02 | Przekładnia kierownicza kpl. |
| 63-1009042 | 10.09 | Uszczelka |

| Nr części | Tablica | Nazwa części |
|---|---|---|
| 63-1109060-2 | 11.13 | Uszczelka |
| 64-14567 | 37.03 | Przelotka wiązki |
| 69-1009041 | 10.09 | Gniazdo rurki |
| 69-2401040 | 24.02 | Uszczelka |
| 69-2402020-4 | 24.02 | Wałek napędzający |
| 69-2402035 | 24.02 | Uszczelka |
| 69-2402036 | 24.02 | Uszczelka |
| 69-2402044 | 24.02 | Podkładka |
| 69-2402045 | 24.02 | Podkładka |
| 69-2402046 | 24.02 | Podkładka |
| 69-2402047 | 24.02 | Podkładka |
| 69-2402048 | 24.02 | Podkładka |
| 69-2402049 | 24.02 | Podkładka |
| 69-2402052 | 24.02 | Podkładka regulacyjna |
| 69-2402053 | 24.02 | Podkładka regulacyjna |
| 69-2402054 | 24.02 | Podkładka regulacyjna |
| 69-2402055 | 24.02 | Podkładka regulacyjna |
| 69-2403011 | 24.02 | Mechanizm różnicowy |
| 69-2403018-5 | 24.02 | Obudowa mechanizmu |
| 70-6513-11 | 10.07 | Sprężyna zaworu |
| 70-6613-21 | 10.11 | Koło zębate |
| 70-6617 | 10.11 | Uszczelka pokrywy |
| 70-6751-2 | 10.09 | Kołpak miarki |
| 70-6752 | 10.09 | Uszczelka miarki |
| 70-142890 | 11.08 | Końcówka cięgna |
| 81-6105182 | 61.05 | Rączka ustalająca |
| 100-940220 | 11.11 | Oś dźwigni pływaka |
| 100-940300 | 11.11 | Dźwigienka |
| 100-940370 | 11.11 | Uchwyt dyszy |
| 100-940460 | 11.11 | Kulka szklana |
| 100-940610 | 11.11 | Śruba regulacyjna |
| 100-940710 | 11.11 | Nakrętka M8x1 |

| Nr części | Tablica | Nazwa części |
|---|---|---|
| 100-940720 | 11.11 | Podkładka |
| 100-940721 | 11.11 | Podkładka |
| 100-940860 | 11.11 | Uszczelka szyby |
| 100-941320 | 11.11 | Zabierak napędu |
| 102-941600 | 11.11 | Śruba końcówki |
| 105-940450 | 11.11 | Zawór iglicowy |
| 105-940470 | 11.11 | Sprężyna cięgna |
| 105-940720 | 11.11 | Podkładka |
| 105-940861 | 11.11 | Uszczelka dyszy |
| 105-940863 | 11.11 | Uszczelka |
| 105-940911 | 11.11 | Uszczelka |
| 106-940320 | 11.11 | Zbierak lewy |
| 110-940660 | 11.11 | Śruba zabieraka |
| 108.010.300 | 37.32 | Pierścień |
| 108.010.520 | 37.32 | Pierścień zatrzaskowy |
| 108.100.460 | 37.32 | Nakrętka niska (Ms) |
| 121.000.120 | 37.32 | Podstawa |
| 121.000.220 | 37.32 | Dźwignia II |
| 121.000.320 | 37.32 | Dźwignia |
| 121.000.400 | 37.32 | Amortyzator |
| 121.000.501 | 37.32 | Nakładka |
| 121.000.600 | 37.32 | Podkładka gumowa |
| 121.090.000 | 37.32 | Wycieraczka (zespół) |
| 121.100.000 | 37.32 | Trzpień kpl. I |
| 121.200.000 | 37.32 | Trzpień kpl. II |
| 129.110.000 | 37.32 | Korba z czopem |
| 131-940210 | 11.11 | Dźwignia pływaka |
| 131-940470 | 11.11 | Sprężyna |
| 132-940200 | 11.11 | Pływak kpl. |
| 161-1000300-3 | 10.00 | Silnik kpl. - tropik |
| 161-1000300-4 | 10.00 | Silnik z gaźnikiem Webera |
| 161-1000300-7 | 10.00 | Silnik ze skrzynią trzybiegową |

| Nr części | Tablica | Nazwa części |
|---|---|---|
| 161-1000300-8 | 10.00 | Silnik ze.skrzynią trzybiegową |
| 161-1000300-31 | 10.00 | Silnik kpl. - tropik |
| 161-1000300-41 | 10.00 | Silnik kpl. ze skrzynią czterobiegową |
| 161-1000300-71 | 10.00 | Silnik kpl. - tropik |
| 161-1000300-81 | 10.00 | Silnik kpl. ze skrzynią trzybiegową |
| 161-1000301-8 | 10.00 | Silnik kpl. ze skrzynią trzybiegową |
| 161-1000301-81 | 10.00 | Silnik kpl. ze skrzynią trzybiegową |
| 161-1000400-1 | 10.00 | Silnik kpl. bez skrzyni biegów |
| 161-1000400-2 | 10.00 | Silnik bez skrzyni biegów |
| 193-940472 | 11.11 | Sprężyna zabezpieczająca |
| 193-940610 | 11.11 | Śruba M5x8,5 |
| 193-940651 | 11.11 | Śruba |
| 193-940652 | 11.11 | Śruba M4x14 |
| 193-940653 | 11.11 | Śruba M4x16 |
| 193-940660 | 11.11 | Śruba M6x15 |
| 193-940670 | 11.11 | Kołek |
| 193-940720 | 11.11 | Uszczelka |
| 193-951150 | 11.11 | Dysza główna paliwa |
| 193-952160 | 11.11 | Dysza główna powietrza |
| 193-953140 | 11.11 | Dysza powietrza wolnych obrotów |
| 193-955150 | 11.11 | Dysza zasysacza |
| 193-956060 | 11.11 | Dysza paliwa wolnych obrotów |
| 194-954570 | 11.11 | Dysza paliwa bocznikowa |
| 211-0000 | 11.04 | Korek zbiornika |
| 0215.2.000.2 | 37.11 | Reflektor samochodowy |
| 0215.4.031.1 | 37.11 | Uszczelka |
| 0215.4.039.1 | 37.11 | Wkręt specjalny |
| 0215.4.041.6 | 37.11 | Ramka |
| 0215.4.041.7 | 37.11 | Ramka |
| 0215.6.000.2 | 37.11 | Reflektor samochodowy |
| 0215.8.014.2 | 37.11 | Pierścień kpl. |
| 0215.9.011.1 | 37.11 | Lustro z szybą |

| Nr części | Tablica | Nazwa części |
|---|---|---|
| 0215.9.011.2 | 37.11 | Lustro z szybą |
| 0216.6.999.0 | 37.11 | Reflektor samochodowy |
| 216.012 | 11.12 | pokrywa filtru powietrza |
| 223.000 | 11.12 | Filtr powietrza |
| 223.201 | 11.12 | Obudowa filtru powietrza |
| 223.202 | 11.12 | Króciec filtru |
| 319.000.000 | 81.02 | Silnik wentylatora nagrzewnicy |
| 336.020.0 | 37.01 | Alternator |
| 351-94190 | 11.11 | Pokrywa zasysacza |
| 351-940340 | 11.11 | Rozpylacz ø 40 |
| 351-940770 | 11.11 | Zawleczka 1x10 |
| 351-940902 | 11.11 | Uszczelka |
| 351-940903 | 11.11 | Uszczelka |
| 401-940101 | 11.11 | Podstawa korpusu gaźnika |
| 401-940220 | 11.11 | Oś przepustnicy |
| 413-940041 | 11.11 | Gaźnik Jikov 40 SOP |
| 413-940090 | 11.11 | Zasysacz kpl. |
| 413-940101 | 11.11 | Korpus gaźnika |
| 413-940112 | 11.11 | Korpus gaźnika |
| 413-940182 | 11.11 | Pokrywa komory pływakowej |
| 413-940190 | 11.11 | Pokrywa pompki wtryskiwacza |
| 413-940230 | 11.11 | Zawór zasysacza |
| 413-940302 | 11.11 | Dźwigienka przepustnicy |
| 413-940330 | 11.11 | Cięgno pompki wtryskiwacza |
| 413-940350 | 11.11 | Rurka wtryskiwacza |
| 413-940510 | 11.11 | Przepona pompki kpl. |
| 439.45.50 | 35.03 | Łącznik zasilania |
| 440-940430 | 11.11 | Rurka emulsyjna |
| 480.00.00.01 | 35.03 | Tulejka popychacza |
| 480.00.00.02 | 35.03 | Sprężyna serwa |
| 480.00.00.03 | 35.03 | Krążek elastyczny |
| 480.02.00.00 | 35.03 | Cylinder serwa |

| Nr części | Tablica | Nazwa części |
|---|---|---|
| 480.04.00.00 | 35.03 | Uszczelka popychacza |
| 480.000.000 | 37.32 | Mechanizm napędowy |
| 483.00.00.04 | 35.03 | Osłona cięgna |
| 483.03.0000 | 35.03 | Tłoczek z zaworem |
| 501.1.28.00 | 29.05 | Amortyzator |
| 501.1.28.01 | 29.05 | Amortyzator |
| 505.00.00 | 37.04 | Wyłącznik klawiszowy |
| 511.00.00 | 37.04 | Włącznik klawiszowy |
| 511.52.00 | 37.04 | Zespół elektryczny |
| 524.17.00 | 37.04 | Przełącznik klawiszowy |
| 561.000.031 | 37.32 | Pióro wycieraka |
| 561.100.401 | 37.32 | Guma wycieraka |
| 9.52.000/000161 | 17.03 | Wyłącznik świateł |
| | 37.16 | |
| 564.13.00 | 37.13 | Wyłącznik lampki kontrolnej hamulca postojowego |
| 653.00.00 | 37.04 | Przełącznik świateł przeciwmgłowych |
| 563.11.00 | 17.01 | Wyłącznik światła |
| | 37.16 | |
| 568.14.00 | 37.13 | Stycznik światła hamowania |
| 580.11.00 | 37.04 | Skrzynka bezpieczników |
| 605-2604064 | 17.04 | Sprężyna synchronizatora |
| 606-3808020 | 38.02 | Czujnik temperatury |
| 612.42.00 | 39.01 | Lampa przenośna |
| 642.16.122 | 69.01 | Sprężyna mocująca |
| 642.27.034 | 81.03 | Uchwyt pancerza |
| 642.27.039 | 81.03 | Gałka A28/29 |
| 642.27.043 | 81.03 | Rurka ochronna |
| 642.27.045 | 81.03 | Pierścień zabezpieczający |
| 642.27.211 | 81.03 | Podstawa dźwigni |
| 642.32.024 | 50.01 | Wieszak |
| | 50.02 | |
| | 50.03 | |

| Nr części | Tablica | Nazwa części |
|---|---|---|
| 643.000.010 | 37.32 | Ramię wycieraka |
| 643.000.030 | 37.32 | Ramię wycieraka |
| 644.000.030 | 37.32 | Ramię wycieraka |
| 670/17 | 38.01 | Szybkościomierz |
| 683.00.00 | 37.04 | Wyłącznik klawiszowy |
| 685.00.00 | 37.04 | Wyłącznik lamp błyskowych |
| 686.00.00 | 37.04 | Wyłącznik sygnału dźwiękowego |
| 690.00.00 | 37.04 | Włącznik świec żarowych |
| 691.00.00 | 37.04 | Przełącznik klawiszowy |
| 692.00.00 | 37.04 | Przełącznik świateł przeciwmgłowych |
| 702-1002120 | 10.02 | Pokrywa komory |
| 702-1003010 | 10.03 | Głowica z gniazdami |
| 702-1003050 | 10.03 | Korek wlewu oleju |
| 702-1003053 | 10.03 | Uszczelka korka |
| 702-1008010-3 | 10.08 | Przewód ssąco-wydechowy |
| 702-1008030-3 | 10.08 | Przewód ssący kpl. |
| 702-1008035 | 10.08 | Końcówka |
| 702-1008091 | 10.08 | Płytka tłumiąca |
| 702-1009010-21 | 10.09 | Miska olejowa |
| 702-1014011-2 | 10.02 | Przewód odpow. skrzyni |
| 702-1014013 | 11.10 | Przewód łączący |
| 702-1107010-2 | 11.07 | Gaźnik kpl. |
| 702-1107019 | 11.07 | Dźwignia przepustnicy |
| 702-1307032 | 13.07 | Wirnik pompy |
| 702-1307038 | 13.07 | Wkładka oporowa |
| 702-1307039 | 13.07 | Uszczelniacz |
| 702-2902734 | 29.04 | Miska sprężyny |
| 702-2902735 | 29.04 | Miska sprężyny |
| 702-2905551 | 29.05 | Kołpak amortyzatora |
| 702-2905590 | 29.05 | Sworzeń ucha |
| 702-3003017 | 30.03 | Sprężyna przegubu |
| 702-3003080 | 30.03 | Dźwignia pośrednia |

| Nr części | Tablica | Nazwa części |
|---|---|---|
| 702-3003084 | 30.03 | Dźwignia pośrednia |
| 702-3003086 | 30.03 | Tulejka dźwigni |
| 702-3003087 | 30.03 | Pierścień uszczelniający |
| 702-3003088 | 30.03 | Podkładka specjalna |
| 702-3003089 | 30.03 | Podkładka cynk. |
| 702-3003092 | 30.03 | Wspornik dźwigni |
| 702-3102010 | 31.03 | Kołpak koła |
| 702-3502051 | 35.02 | Tłoczek gumowy |
| | 35.05 | |
| 703-1011010-11 | 10.11 | Pompa olejowa |
| 703-1011050-21 | 10.11 | Pokrywa pompy |
| 703-1011052-21 | 10.11 | Pokrywa pompy |
| 703-1011058 | 10.11 | Sprężyna zaworu |
| A.13.1-1701015 | 17.03 | Obudowa skrzyni |
| 705-1701022 | 17.04 | Wałek sprzęgłowy |
| 705-1701041-1 | 17.04 | Tulejka wałka |
| 705-1701048 | 17.04 | Pierścień synchronizatora |
| 705-1701050 | 17.04 | Blok kół zębatych |
| 705-1701051 | 17.04 | Oś kół zębatych |
| 705-1701052 | 17.04 | Tuleja odległościowa |
| 705-1701061 | 17.04 | Podkładka odległościowa |
| 705-1701062 | 17.04 | Podkładka |
| 705-1701063 | 17.04 | Podkładka oporowa |
| 705-1701064 | 17.04 | Podkładka oporowa |
| 705-1701065-1 | 17.04 | Piasta sprzęgła |
| 705-1701070-1 | 17.04 | Piasta sprzęgła |
| 705-1701080 | 17.04 | Koło zębate |
| 705-1701084 | 17.04 | Oś koła zębatego |
| 705-1701105 | 17.04 | Wałek główny |
| 705-1701192 | 17.04 | Pierścień oporowy |
| A13.1-1701205 | 17.03 | Pokrywa tylnego łożyska |
| 705-1702125 | 17.01 | Sworzeń dźwigni |

| Nr części | Tablica | Nazwa części |
|---|---|---|
| 705-1702130-2 | 17.01 | Gniazdo dźwigni |
| 705-1702135-2 | 17.01 | Sprężyna dociskowa |
| | 17.03 | |
| 705-1702137-1 | 17.08 | Tulejka ustalająca |
| 705-1702138-2 | 17.01 | Podkładka ustalająca |
| 705-1702139 | 17.01 | Pierścień oporowy |
| 705-1702147 | 17.01 | Osłona dźwigni |
| | 17.03 | |
| 705-1702220 | 17.03 | Widełki I i II |
| 705-1702231 | 17.03 | Wałek III i IV |
| 705-1702232 | 17.03 | Widełki III |
| 705-1702240-1 | 17.03 | Widełki wsteczne |
| 705-2604035 | 17.04 | Koło zębate I |
| 705-2604038 | 17.04 | Koło zębate II |
| 705-2604045 | 17.04 | Koło zębate III |
| 705-2604056 | 17.04 | Obsada łożyska |
| 762-1103005 | 11.04 | Korek z łańcuszkiem |
| 762-1103040 | 11.04 | Łańcuszek korka kpl. |
| 762-3102010 | 31.03 | Kołpak koła |
| 763-3003080 | 30.03 | Dźwignia pośrednia |
| 763-3003084 | 30.03 | Dźwignia pośrednia |
| 763-3003092 | 30.03 | Wspornik dźwigni |
| 832.083.010 | 38.02 | Wskaźnik ładowania |
| 832.089.010 | 38.02 | Wskaźnik poziomu paliwa |
| 832.092.000 | 38.02 | Wkaźnik temperatury silnika |
| 832.093.010 | 38.02 | Wskaźnik ciśnienia oleju |
| 832.114.020 | 38.02 | Czujnik ciśnienia oleju |
| 832.116.010 | 38.02 | Zestaw wskaźników |
| 832.120.000 | 38.02 | Czujnik poziomu paliwa |
| 977-886008 | 11.11 | Śruba M6x8 |
| 991-740006 | 11.11 | Podkładka |
| 9914773 | 11.07 | Pokrywa gaźnika |

| Nr części | Tablica | Nazwa części |
|---|---|---|
| 2256-155 | 39.05 | Osłona |
| 2801.07.000 | 31.03 | Koło 4,50Ex16 |
| 4220.3.018.2 | 37.06 | Obejma cewki zapłonowej |
| 4421.4.015.1 | 37.07 | Dźwignia |
| 4421.4.016.1 | 37.07 | Dźwignia |
| 4444.4.004.1 | 37.07 | Sprężyna |
| 4444.4.007.1 | 37.07 | Wałek pośredni |
| 4444.7.000.5 | 37.07 | Aparat zapłonowy |
| 4444.8.004.2 | 37.07 | Wałek z regul. odśrod. |
| 4444.9.002.1 | 37.07 | Wałek kpl. |
| 4444.9.003.1 | 37.07 | Tulejka z krzywkami |
| 4444.9.006.1 | 37.07 | Palec kpl. |
| 4444.9.016.2 | 37.07 | Głowica kpl. |
| 4445.4.038.1 | 37.07 | Sprężyna głowicy |
| 4445.4.039.1 | 37.07 | Uchwyt sprężyny |
| 4445.4.040.1 | 37.07 | Uchwyt sprężyny |
| 4445.4.124.1 | 37.07 | Tulejka |
| 4445.8.006.2 | 37.07 | Płytka przerywacza |
| 4445.8.072.2 | 37.07 | Regulator podciśnienia |
| 4445.9.004.1 | 37.07 | Ciężarek kpl. |
| 4445.9.009.1 | 37.07 | Płytka kowadełka |
| 4445.9.046.1 | 37.07 | Młoteczek kpl. |
| 5871-153-002 | 39.05 | Głośnik GD 10-16/5/2 |
| 6533-227-1 | 39.05 | Odbiornik radiowy SAFARI |
| 12164711 | 22.07 | Śruba M10x20 |
| | 22.01 | |
| 10791211 | 37.13 | Nakrętka M12x1,5 |
| 93313/1 | 37.13 | Żarówka 12V; 21W, BA15s |
| | 37.14 | |
| 811719.0 | 37.08 | Sworzeń osiowy |
| 821100.0 | 37.08 | Korpus kpl. |
| 821120.0 | 37.08 | Cewki wzbudzenia kpl. |

| Nr części | Tablica | Nazwa części |
|---|---|---|
| 821300.0 | 37.08 | Wirnik kpl. |
| 821400.0 | 37.08 | Tarcza łożyskowa tylna kpl. |
| 821402.0 | 37.08 | Tuleja łożyskowa |
| 821404.0 | 37.08 | Szczotka |
| 821405.0 | 37.08 | Sprężyna spiralna |
| 821502.0 | 37.08 | Tulejka łożyskowa |
| 821704.0 | 37.08 | Tuleja łożyskowa |
| 821718.0 | 37.08 | Dźwignia kpl. |
| 821720.0 | 37.08 | Tarcza pośrednia kpl. |
| 821726.0 | 37.08 | Tulejka łożyska |
| 821910.0 | 37.08 | Śruba ściągająca M6x161 |
| 821915.0 | 37.08 | Nakrętka koronowa M14x0,75 |
| 822000.0 | 37.08 | Rozrusznik R5C kpl. |
| 822000.2 "T" | 37.08 | Rozrusznik R5C kpl. |
| 822500.0 | 37.08 | Głowica kpl. |
| 995307.0 | 37.08 | Trzpień kpl. |
| 995870.0 | 37.08 | Sprężyna |
| 998.001.0 | 37.08 | Wyłącznik elektromagnetyczny WE5c |
| 006648 | 37.02 | Tuleja odległościowa |
| 006649 | 37.02 | Wentylator |
| 008523 | 11.07 | Zawór kpl. |
| 10633 | 61.01 | Wkręt TSCp 6x12,7 |
| | 62.01 | |
| 014129 | 11.07 | Uszczelka gr. 0,5 |
| 014130 | 11.07 | Uszczelka gr. 0,7 |
| 014131 | 11.07 | Uszczelka gr. 10 |
| 014137 | 11.07 | Dźwignia zwalniająca kpl. |
| 021596 | 11.07 | Rurka emulsyjna F35 |
| 023403 | 37.02 | Wirnik kpl. |
| 023405 | 37.02 | Stojan kpl. |
| 024272 | 37.01 | Alternator A124F2 z kołem pasowym |
| | 37.02 | |

| Nr części | Tablica | Nazwa części |
|---|---|---|
| 024391 | 37.13 | Lampa boczna prawa |
| 024392S | 37.13 | Lampa boczna lewa |
| 024393S | 37.13 | Klosz lampki lewej |
| 024394d | 37.13 | Klosz lampki prawej |
| 024832 | 37.02 | Tarcza tylna kpl. |
| 033842 | 11.07 | Dysza paliwa wolnych obrotów |
| 033844 | 11.07 | Pierścień uszczelniający |
| 033845 | 11.07 | Zawór elektromagnetyczny |
| 033846 | 11.07 | Wkręt regulacyjny |
| 033851 | 11.07 | Oś przepustnicy |
| 033857 | 11.07 | Gardziel kpl. II przelotu |
| 416588 | 17.01 | Sprężyna zatrzasku |
| 814677 | 29.15 | Amortyzatory tylne |
| 857808 | 35.08 | Sprężyna napinająca |
| 874152 | 22.02 | Łożysko podpory |
| 880673 | 11.08 | Spinka |
| 1701132 | 17.02 | Podkładka oporowa |
| 2502179 | 35.03 | Tłok serwa |
| 339210.0 | 37.02 | Koło pasowe |
| 4026862 | 11.10 | Podkładka |
| 4036451 | 68.01 | Sprężyna wiążąca |
| 4048117 | 11.10 | Uszczelka |
| 4056244 | 17.04 | Podkładka sprężysta |
| 4062542 | 11.10 | Płytka |
| 4065615 | 37.02 | Podkładka stalowa |
| 4068360 | 37.02 | Pierścień gumowy |
| 4071394 | 37.06 | Cewka zapłonowa (BE200B) |
| 4071473 | 35.03 | Uszczelka zaworu |
| 4071817 | 68.01 | Wkręt M8 |
| 4079257 | 11.10 | Uszczelka |
| 4079280 | 11.10 | Rurka odległościowa |
| 4081233 | 35.04 | Nakładka stopki |

| Nr części | Tablica | Nazwa części |
|---|---|---|
| 4097367 | 35.01 | Osłona |
| | 35.02 | |
| 4098590 | 68.01 | Sprężyna powrotna |
| 4098792 | 13.01 | Korek spustowy chłodnicy |
| 4101975 | 10.08 | Sprężyna zaworu |
| 4102490 | 35.03 | Śruba przełączki kątowej |
| 4111754 | 37.02 | Śruba M6x36 |
| 4114060 | 11.10 | Wygasacz płomieni |
| 4119397 | 35.08 | Przycisk popychacza |
| 4119398 | 35.08 | Podkładka |
| 4119666 | 11.09 | Pokrywa tylna |
| 4119667 | 11.09 | Uszczelka pokrywy |
| 4122155 | 35.03 | Zawór zwrotny |
| 4122203 | 11.09 | Wkład filtrujący |
| 4122836 | 35.03 | Uszczelka |
| 4127681 | 11.10 | Uszczelka |
| 4127682 | 11.10 | Przekładka |
| 4128553 | 11.09 | Uchwyt przysłony |
| 4128554 | 11.09 | Sprężyna uchwytu |
| 4149607 | 37.02 | Radiator z diodami |
| 4149609 | 37.02 | Dioda 25A |
| 4134439 | 10.08 | Zawór odpowietrzający silnika |
| 4160704 | 22.02 | Odrzutnik |
| 4161588 | 17.03 | Sprężyna zatrzasku |
| 4165040 | 37.02 | Izolacja śruby |
| 4172831 | 69.02 | Spinka |
| 4183576 | 37.02 | Podkładka regulacyjna |
| 4174993 | 37.02 | Izolacja zacisku |
| 4175249 | 37.02 | Płytka pod śrubę |
| 4212140 | 34.02 | Śruba pokrywy |
| 4216629 | 34.03 | Łożysko kulkowe skośne |
| 4230515 | 37.02 | Szczotkotrzymacz kpl. |

| Nr części | Tablica | Nazwa części |
|---|---|---|
| 4233105 | 34.03 | Śruba |
| 4247146 | 37.02 | Śruba M5x95 |
| 4268911 | 37.02 | Tarcza przednia kpl. |
| 4290516 | 16.01 | Nit okładziny |
| 4296100 | 37.01 | Regulaltor napięcia |
| 4306118 | 83.01 | Popielniczka |
| 4313688 | 37.04 | Wyłącznik zapłonu |
| 4330338 | 35.05 | Uszczelka łącznika |
| 4475144 | 37.02 | Mostek dodatkowy kpl. |
| 4593215 | 22.02 | Nakrętka (ES) |
| 9904610 | 11.07 | Wkręt |
| 9904615 | 11.07 | Nakrętka |
| 9904687 | 11.07 | Wkręt z podkładką |
| 9904802 | 11.07 | Kołek |
| 9904983 | 11.07 | Uszczelka |
| 9905030 | 11.07 | Sprężyna walcowa |
| 9905070 | 11.07 | Obsada dyszy |
| 9905071 | 11.07 | Uszczelka |
| 9905100 | 11.07 | Zawór kulowy |
| 9905136 | 11.07 | Podkładka |
| 9905159 | 11.07 | Sprężyna |
| 9907253 | 11.07 | Prowadnica sprężyny |
| 9907256 | 11.07 | Uszczelka |
| 9907257 | 11.07 | Obsada dyszy |
| 9907261 | 11.07 | Wkręt |
| 9907273 | 11.07 | Sprężyna walcowa |
| 9907276 | 11.07 | Rozpylacz kpl. |
| 9907429 | 11.07 | Śruba M5x8 |
| 9907813 | 11.07 | Korek |
| 9907814 | 11.07 | Uszczelka |
| 9907861 | 11.07 | Wkręt ustalający |
| 9907862 | 11.07 | Nakrętka ustalająca |

| Nr części | Tablica | Nazwa części |
|---|---|---|
| 9907848 | 11.07 | Wkręt z podkładką |
| 9908429 | 37.07 | Szczotka kpl. |
| 9909137 | 11.07 | Dysza powietrza |
| 9909145 | 11.07 | Miseczka sprężyny |
| 9909233 | 11.07 | Tłoczek |
| 9909234 | 11.07 | Sprężyna walcowa |
| 99110053 | 11.06 | Śruba M5 |
| 99110054 | 11.06 | Pokrywa osadnika |
| 9910631 | 11.07 | Zawór rozruchowy |
| 9911186 | 11.07 | Zawór paliwa |
| 9911187 | 11.07 | Pływak |
| 9911188 | 11.07 | Drążek prowadzący |
| 9911190 | 11.07 | Tłok pompy |
| 9911196 | 11.07 | Podkładka zabezpieczająca |
| 9911201 | 11.07 | Sprężyna skrętna |
| 9911206 | 11.07 | Sprężyna walcowa |
| 9911240 | 37.07 | Kołek |
| 9912195 | 11.07 | Dysza paliwa F150 |
| 9912664 | 11.07 | Podkładka |
| 9913654 | 35.03 | Uszczelka |
| 9913655 | 35.03 | Pierścień uszczelki |
| 9913656 | 35.03 | Pierścień zamykający |
| 9913661 | 35.03 | Rygiel |
| 9913662 | 35.03 | Filtr powietrza |
| 9913663 | 35.03 | Miseczka |
| 9913692 | 35.03 | Przepona |
| 9913696 | 35.03 | Pokrywa serwa |
| 9914773 | 11.07 | Pokrywa gaźnika |
| 9914774 | 11.07 | Uszczelka |
| 9914778 | 11.07 | Wkręt |
| 9914780 | 11.07 | Dźwignia ogranicz. |
| 9914781 | 11.07 | Tulejka |

| Nr części | Tablica | Nazwa części |
|---|---|---|
| 9914788 | 11.07 | Sprężyna skrętna |
| 9914794 | 11.07 | Śruba dwustronna |
| 9915235 | 11.07 | Element filtrujący |
| 9919875 | 11.07 | Uszczelka |
| 9920651 | 37.02 | Podkładka ø 8,2x16 |
| 9920703 | 11.06 | Podkładka |
| 9920704 | 11.06 | Filtr z uszczelką |
| 10445221 | 37.02 | Śruba M4x28 |
| 12058880 | 37.02 | Złącze izolacyjne |
| 12170090 | 11.10 | Opaska zaciskowa |
| | 35.06 | |
| 12574111 | 11.10 | Nakrętka |
| 12646901 | 37.01 | Podkładka okrągła |
| 13268018 | 37.02 | Wkręt M4x14 |
| 13552820 | 37.01 | Śruba dwustronna M12x1,25 |
| 17678801 | 68.01 | Wkręt TSC AB nr6x12,7 |
| 61455140 | 11.07 | Rurka emulsyjna |
| 71709210A | 11.07 | Gardziel kpl. |
| 73805110 | 11.07 | Dysza główna paliwa |
| 73805145 | 11.07 | Dysza główna paliwa |
| 74405100 | 11.07 | Dysza paliwa wolnych obrotów |
| 76408040 | 11.07 | Dysza paliwa pompki przysp. |
| 77502225 | 11.07 | Dysza powietrza ham. |
| 77502250 | 11.07 | Dysza powietrza ham. |
| 301219500 | 37.16 | Klosz lampy |
| 301224100 | 37.17 | Klosz czerwony |
| 0620102211 | 37.16 | Lampa światła cofania |
| 1030012201 | 37.17 | Lampa przeciwmgłowa tylna |
| 1210012211 | 37.13 | Lampka kontrolna czerwona |
| 1210022211 | 37.13 | Lampka kontrolna żółta |
| 1210032211 | 37.13 | Lampka kontrolna zielona |
| 4323406602 | 11.07 | Oś przepustnicy I przelotu |

| Nr części | Tablica | Nazwa części |
|---|---|---|
| 4323406702 | 11.07 | Oś przepustnicy nadwymiarowa I przelotu |
| 4372800302 | 11.07 | Oś przepustnicy nadwymiarowa |
| 4372810304 | 11.07 | Przepustnica I przelotu |
| 4372810404 | 11.07 | Przepustnica II przelotu |
| 102002-P | 10.02 | Śruba dwustronna |
| | 10.03 | |
| 216281-P8 | 16.01 | Śruba dwustronna |
| 256316-P2 | 16.01 | Nit 3x12 |
| 257881-P | 30.03 | Drut zabezpieczający |
| 257884-P2 | 10.01 | Drut zabezpieczający |
| 258611-P8 | 17.02 | Kołek ø 4x10 |
| 258611-P18 | 10.02 | Drut zabezpieczający |
| 258939-P | 13.07 | Kołek 4x28 |
| 258948-P8 | 10.08 | Kołek termostatu |
| | 17.01 | |
| | 17.03 | |
| 258978-P8 | 16.02 | Kołek 8x40 |
| 260313-P | 30.01 | Zaślepka zwrotnicy |
| 260417-P | 10.06 | Wpust czółenkowy |
| 262531-P8 | 10.02 | Korek stożkowy |
| 280084-P8 | 11.01 | Końcówka kątowa |
| 290410-P8 | 10.08 | Śruba M5x08x18 |
| 290605-P8 | 31.03 | Wkręt M8x14 |
| 290643-P2 | 16.03 | Śruba M8x1x14 |
| 290656-P2 | 16.01 | Śruba M8x30 |
| 290873-P8 | 35.01 | Śruba M12x1,25 |
| 290917-P8 | 30.01 | Śruba M12x1,25 |
| 292782-P | 12.01 | Nakrętka M10x1 |
| 292796-P8 | 29.06 | Nakrętka M11x1 |
| 292798-P8 | 30.01 | Nakrętka M11x1 |
| 292917-P2 | 17.01 | Nakrętka M20x1 |
| | 17.03 | |

| Nr części | Tablica | Nazwa części |
|---|---|---|
| 292917-P2 | 24.02 | Nakrętka M20x1 |
| 292957-P2 | 30.01 | Nakrętka M24x1 |
| 293264-P | 10.02 | Podkładka |
| 293333-P8 | 13.01 | Podkładka śruby |
| 293309-P | 10.03 | Podkładka kulista |
| 293910-P | 35.01 | Nit mosiężny |
| | 35.02 | |
| 295124-P | 10.02 | Kołek ustalający |
| 295128-P | 10.02 | Kołek ustalający |
| 296075-P | 10.05 | Wpust czółenkowy |
| 296507-P8 | 10.09 | Korek spustowy |
| 296982-P | 30.03 | Zaślepka |
| 296986-P | 10.03 | Zaślepka |
| 296992-P | 10.02 | Zaślepka |
| 296997-P | 10.02 | Zaślepka |
| 297282-P | 10.09 | Uszczelka korka |
| 298429-P | 17.01 | Odpowietrznik |
| 298430-P | 24.01 | Odpowietrznik |
| 353052-P8 | 11.04 | Korek spustowy |
| 0252.0.000.1 | 37.11 | Reflektor kpl. prawy |
| 0252.0.000.2 | 37.11 | Reflektor kpl. lewy |
| 0252.0.000.3 | 37.11 | Reflektor kpl. bez żarówki prawy |
| 0252.0.000.4 | 37.11 | Reflektor kpl. bez żarówki lewy |
| 0251.1.000.3 | 37.11 | Element optyczny kpl. |
| 0251.1.000.4 | 37.11 | Element optyczny bez żarówek i osłony |
| 0252.2.003.1 | 37.11 | Obudowa kpl. prawa |
| 0252.2.003.2 | 37.11 | Obudowa kpl. lewa |
| 0252.2.005.1 | 37.11 | Oźwignia |
| 9252.2.996.1 | 37.11 | Obsada |
| 0252.4.007.1 | 37.11 | Śruba |
| 0252.4.007.2 | 37.11 | Śruba |
| 0252.4.007.3 | 37.11 | Śruba |

| Nr części | Tablica | Nazwa części |
|---|---|---|
| 0252.4.008.1 | 37.11 | Nakrętka |
| 0261.4.009.2 | 37.11 | Sprężyna |
| 0290.2.010.1 | 37.11 | Oprawka |
| 0290.3.008.1 | 37.11 | Uchwyt |
| 0290.3.009.1 | 37.11 | Sprężyna |
| 0290.3.015.1 | 37.11 | Uszczelka |
| 0290.8.016.1 | 37.11 | Oprawka kpl. |

Uzupełnienie do WYKAZU NUMERÓW KATALOGOWYCH CZĘŚCI ZAMIENNYCH

| Nr części | Tablica | Nazwa części |
|---|---|---|
| 17-8101850 | 81.01 | Wlot powietrza kpl. prawy |
| 17-8101851 | 81.01 | Wlot powietrza kpl. lewy |
| 17-8101860 | 81.02 | Obudowa nagrzewnicy, część górna prawa kpl. |
| 17-8101861 | 81.02 | Obudowa nagrzewnicy, część górna lewa kpl. |
| 17-8101862 | 81.01 | Łącznik gumowy prawy |
| 17-8101863 | 81.01 | Łącznik gumowy lewy |
| 17-8101868 | 81.01 | Tuleja gumowa |
| 17-8101930 | 81.02 | Obudowa nagrzewnicy, część dolna prawa |
| 17-8101931 | 81.02 | Obudowa nagrzewnicy, część dolna lewa |
| 17-8101950 | 81.02 | Nagrzewnica z obudową prawa kpl. |
| 17-8101951 | 81.02 | Nagrzewnica z obudową lewa kpl. |

# 11. WYKAZ CZĘŚCI ZŁĄCZNYCH wg PN i ZN

| Nazwa | | Tablica |
|---|---|---|
| Łyżka do opon | PN-83/S-61064 | 39.01 |
| Szczypce uniwersalne | PN-71/M-64440 | |
| RSUa 200 | | 39.01 |
| Klucz płaski dwustronny | PN-71/M-65010 | |
| RWPd-9x11-CZn | | 39.01 |
| RWPd-10x12-CZn | | 39.01 |
| RWPd-13x17-CZn | | 39.01 |
| RWPd-19x22-CZn | | 39.01 |
| Opaska zaciskowa kpl. | PN-63/M-74905 | |
| A24C | | 16.02 |
| A62C | | 11.12 |
| A62C | | 11.04 |
| B170C | | 13.01 |
| B195C | | 11.04<br>13.01<br>81.01 |
| B225C | | 17.02 |
| B480C | | 13.01 |
| B550C | | 11.01 |
| Przewód do rozrusznika | BN-82/3687-27 | |
| 20c | | 37.03 |
| Świeca zapłonowa kpl. | PN-77/S-76035/0 | |
| ISKRA F75 | | 37.06 |
| Drut stalowy | PN-67/M-80026 | |
| 116x350-Pb-II-Na | | 34.02 |
| Zawleczka | PN-76/M-82001 | |
| S-Zn-1,6x12 | | 11.06 |
| | | 63.05 |
| | | 69.01 |
| S-Zn-1,6x14 | | 11.12 |
| S-Zn-1,6x20 | | 11.08 |

| Nazwa | Tablica |
|---|---|
| S-Zn-2x12 | 37.08 |
| S-Zn-2x14 | 11.08 |
| | 16.02 |
| | 16.02 |
| | 35.02 |
| | 35.08 |
| | 85.05 |
| | 85.06 |
| S-Zn-2x16 | 68.06 |
| S-Zn-2x18 | 69.02 |
| S-Zn-2x22 | 30.03 |
| S-Zn-2,5x16 | 85.03 |
| S-Zn-2,5x16 | 63.03 |
| | 16.02 |
| | 31.08 |
| | 35.08 |
| S-Zn-2,5x18 | 16.03 |
| S-Zn-2,5x25 | 29.06 |
| | 37.08 |
| S-Zn-3,2x18 | 11.08 |
| | 29.04 |
| | 63.05 |
| S-Zn-3,2x20 | 30.03 |
| S-Zn-3,2x22 | 17.02 |
| S-Zn-3,2x25 | 13.01 |
| | 29.15 |
| | 50.01 |
| | 50.02 |
| | 50.03 |
| | 63.05 |
| | 68.06 |
| S-Zn-3,2x28 | 10.10 |

| Nazwa | | Tablica |
|---|---|---|
| S-Zn-3,2x28 | | 30.01 |
| | | 30.03 |
| | | 35.01 |
| S-Zn-3,2x40 | | 30.03 |
| S-Zn-4x36 | | 17.01 |
| | | 24.01 |
| S-Zn-4x40 | | 28.02 |
| S-Zn-5x36 | | 30.01 |
| Sworzeń | PN-77/M-82002 | |
| 10x35/31-St2A-cyjan.-Fe/Zn6c | | 35.08 |
| Podkładka | PN-78/M-82005 | |
| 5,3-Fe/Zn9c | | 11.08 |
| | | 37.24 |
| | | 38.01 |
| | | 68.06 |
| 6,4-Fe/Zn9c | | 11.08 |
| | | 11.09 |
| | | 37.13 |
| | | 50.03 |
| | | 50.04 |
| | | 61.01 |
| | | 62.01 |
| | | 63.01 |
| | | 63.05 |
| | | 69.01 |
| | | 69.02 |
| | | 81.01 |
| | | 81.02 |
| | | 85.01 |
| | | 85.04 |
| | | 85.05 |

| Nazwa | Tablica |
|---|---|
| 6,4-Fe/Zn9c | 85.06 |
| 8,4-Fe/Zn9c | 10.03 |
| | 11.04 |
| | 11.08 |
| | 28.01 |
| | 28.02 |
| | 29.04 |
| | 30.01 |
| | 34.02 |
| | 37.03 |
| | 37.13 |
| | 37.14 |
| | 37.32 |
| | 50.03 |
| | 68.01 |
| | 85.01 |
| | 85.02 |
| | 85.05 |
| | 85.06 |
| 10,5-Fe/Zn9c | 10.03 |
| | 11.08 |
| | 12.01 |
| | 16.02 |
| | 28.01 |
| | 28.02 |
| | 29.04 |
| | 30.03 |
| | 31.08 |
| | 37.01 |
| | 63.03 |
| | 85.03 |
| 13-Fe/Zn9c | 50.01 |

| Nazwa | Tablica |
|---|---|
| 13-Fe/Zn9c | 50.02 |
| | 50.03 |
| | 82.11 |
| 21-Fe/Zn9c | 28.02 |
| Podkładka PN-78/M-82006 | |
| 3,2-Fe/Fg | 16.03 |
| 4,3-Fe/Zn9c | 11.06 |
| 8,4-Fe/Zn5c | 38.02 |
| | 68.01 |
| Podkładka PN-78/M-82007 | |
| 5,3-Al-S | 11.04 |
| | 38.02 |
| 6,4-Fe/Zn9c | 37.08 |
| | 69.01 |
| | 81.03 |
| 8,5-Fe/Zn9c | 68.06 |
| 10,5-C Fe/Zn5 | |
| 13 Fe/Zn9c | 68.06 |
| Podkładka sprężysta PN-77/M-82008 | |
| Z3,1-Fe/Fg | 37.13 |
| | 37.14 |
| Z4,1-Fe/Fg | 39.05 |
| | 81.02 |
| Z4,1-Fe/Znb5c | 37.02 |
| Z4,1-Fe/Zn9c | 37.06 |
| | 37.08 |
| | 81.02 |
| Z5,1-Fe/Fg | 10.08 |
| | 11.06 |
| | 11.08 |
| | 35.01 |

| Nazwa | Tablica |
|---|---|
| Z5,1-Fe/Fg | 35.02 |
| | 37.06 |
| | 37.06 |
| | 37.16 |
| | 37.18 |
| Z5,1-Fe/Zn9c | 61.05 |
| | 81.03 |
| Z5,1-Fe/Fg | 37.24 |
| Z6,1-Fe/Fg | 10.02 |
| | 10.09 |
| | 11.04 |
| | 11.08 |
| | 11.12 |
| | 12.01 |
| | 13.01 |
| | 16.02 |
| | 17.01 |
| | 37.04 |
| | 37.08 |
| | 37.14 |
| | 50.03 |
| | 50.04 |
| | 68.06 |
| Z6,1-Fe/Zn5c | |
| Z6,1-Fe/Zn6c | 37.06 |
| Z6,1-Fe/Fg | 34.02 |
| | 35.08 |
| | 37.01 |
| | 37.02 |
| | 37.03 |
| | 37.08 |
| | 37.11 |

| Nazwa | Tablica |
|---|---|
| Z6,1-Fe/Fg | 37.15 |
| | 70.02 |
| | 85.01 |
| Z6,1-Fe/Zn9c | 50.02 |
| | 50.03 |
| | 61.05 |
| | 63.01 |
| | 63.05 |
| | 68.01 |
| | 69.01 |
| | 69.02 |
| | 81.01 |
| | 82.01 |
| | 82.02 |
| | 83.01 |
| Z8,2-Fe/Zn9c | 10.02 |
| | 13.07 |
| | 50.03 |
| | 63.05 |
| | 68.01 |
| | 69.01 |
| | 85.01 |
| Z8,2-Fe/Fg | 35.01 |
| | 35.02 |
| | 35.08 |
| Z8,2-Fe/Zn5c | 28.02 |
| | 34.02 |
| Z8,2-Fe/Fg | 10.01 |
| | 10.03 |
| | 10.05 |
| | 10.06 |
| | 10.08 |

| Nazwa | Tablica |
|---|---|
| Z8,2-Fe/Fg | 10.09 |
| | 10.11 |
| | 10.12 |
| | 11.04 |
| | 11.06 |
| | 11.08 |
| | 11.12 |
| | 12.01 |
| | 13.10 |
| | 16.01 |
| | 16.02 |
| | 16.03 |
| | 17.01 |
| | 17.02 |
| | 28.01 |
| | 28.02 |
| | 29.04 |
| | 29.06 |
| | 34.02 |
| | 37.01 |
| | 37.03 |
| | 37.04 |
| | 37.13 |
| | 37.14 |
| | 37.17 |
| | 63.01 |
| | 63.03 |
| | 68.06 |
| | 81.03 |
| | 85.02 |
| | 85.04 |
| | 85.05 |

| Nazwa | Tablica |
|---|---|
| Z8,2-Fe/Fg | 85.06 |
| Z10,2-Fe/Fg | 10.11 |
| | 12.01 |
| | 13.07 |
| | 16.02 |
| | 16.03 |
| | 17.01 |
| | 22.01 |
| | 22.07 |
| | 24.01 |
| | 28.04 |
| | 29.04 |
| | 29.05 |
| | 35.02 |
| | 35.08 |
| | 37.01 |
| | 82.11 |
| | 85.04 |
| Z10,2-Fe/Zn9c | 53.03 |
| Z12,2-Fe/Zn9c | 82.11 |
| Z12,2-Fe/Fg | 10.01 |
| | 16.01 |
| | 17.02 |
| | 28.01 |
| | 28.02 |
| | 29.04 |
| | 30.01 |
| | 34.02 |
| | 35.02 |
| | 37.01 |
| | 37.08 |
| Z12,2-Fe/Znb5c | 37.02 |

| Nazwa | | Tablica |
|---|---|---|
| Z14,2-Fe/Fg | | 29.12 |
| | | 29.15 |
| Podkładka odginana | PN-82/M-82011 | |
| Z3-Fe/Fg | | 34.02 |
| Podkładka | PN-79/M-82019 | |
| A6,6-Fe/Zn9c | | 34.02 |
| | | 50.03 |
| | | 50.04 |
| | | 68.06 |
| B9-Fe/Zn9c | | 63.05 |
| Podkładka odginana | PN-82/M-82021 | |
| 13-Fe/Zn5c | | |
| Podkładka sprężysta | PN-82/M-82023 | |
| Z6,2-Fe/Zn5c | | 10.02 |
| | | 10.09 |
| Z8,2-Fe/Zn5c | | 10.02 |
| Z13-Fe/Zn9c | | 10.06 |
| Podkładka sprężysta | PN-82/M-82024 | |
| 8,2Fe/Fgg | | 16.03 |
| 5,3Fe/Zn5c | | 70.01 |
| Z10,2Fe/Zn5c | | 10.08 |
| Z12,3Fe/Zn5c | | 16.01 |
| | | 16.03 |
| Z18,5-Fe/Fg | | 29.04 |
| Z3,1-Fe/Fg | | 39.05 |
| Podkładka sprężysta ząbkowana | PN-82/M-82025 | |
| Z16,4-Fe/Fg | | 10.10 |
| Podkładka okrągła | PN-59/M-82030 | |
| 4,3-Fe/Zn9c | | 83.01 |

| Nazwa | | Tablica |
|---|---|---|
| 5,5-Fe/Zn9c | | 35.08 |
| | | 37.06 |
| 6.5-Fe/Zn9c | | 17.02 |
| | | 50.03 |
| | | 85.02 |
| 8,5-Fe/Zn9c | | 63.05 |
| | | 85.05 |
| | | 85.06 |
| 10,5-Fe/Zn9c | | 85.02 |
| | | 85.04 |
| | | 85.05 |
| | | 85.06 |
| Śruba | PN-85/M-82101 | |
| M4x28-8,8-Fe/Zn-b-5c | | 37.02 |
| M6x35-8,8B-Fe/Zn-6c | | 50.03 |
| M6x30-8.8B-Fe/Zn | | 13.01 |
| M6x40-4,6-Fe/Zn-6c | | 13.01 |
| Wkręt do blachy | PN-79/M-83104 | |
| AGb3,9x19-Fe/Zn-6c | | 63.03 |
| | | 85.03 |
| | | 85.05 |
| Śruba | PN-85/M-82105 | |
| M4x22-5,6B-Fe/Zn-6c | | 37.06 |
| M5x16-5,8B-Fe/Zn-6c | | 68.06 |
| M5x40-5,8B-Fe/Zn-5c | | 37.06 |
| M6x10-5,8B-Fe/Zn-6c | | 16.02 |
| M6x12-5,8-Fe/Fg | | 10.02 |
| M6x12-5,8B-Fe/Zn-6c | | 10.09 |
| | | 11.12 |
| | | 17.01 |
| | | 17.02 |

| Nazwa | | Tablica |
|---|---|---|
| M6x12-5,8B-Fe/Zn-6c | | 37.03 |
| | | 50.01 |
| | | 50.02 |
| | | 50.03 |
| | | 69.01 |
| | | 81.01 |
| | | 87.01 |
| | | 87.03 |
| M6x16-5,8-B-Fe/Zn6c | | 10.02 |
| | | 11.08 |
| | | 13.01 |
| | | 37.06 |
| | | 37.08 |
| | | 68.01 |
| | | 69.02 |
| | | 85.04 |
| M6x18-5,8-B-Fe/Zn6c | | 50.03 |
| M6x20-5,8-B-Fe/Zn6c | | 34.02 |
| | | 50.03 |
| | | 50.04 |
| | | 68.06 |
| | | 85.01 |
| M6x20-5,8-B-Fe/Zn5c | | 34.02 |
| Śruba | PN-85/M-82105 | |
| M6x20-5,8-B-Fe/Zn5c | | 63.01 |
| M6x30-5,8-B-Fe/Zn5c | | 35.08 |
| M6x25-5,8-B-Fe/Zn5c | | 10.09 |
| | | 12.01 |
| M6x30-5,8-B-Fe/Zn5c | | 11.01 |
| M6x35-5,6-B-Fe/Zn5c | | 37.07 |
| | | 50.04 |

| Nazwa | Tablica |
|---|---|
| M8x16-5,8-B-Fe/Zn6c | 22.01 |
| | 28.01 |
| | 28.02 |
| | 8.02 |
| M8x18-5,8-B-Fe/Zn5c | 68.06 |
| | 68.06 |
| M8x20-R-5,8-B-Fe/Zn5c | 63.01 |
| M10x22-8,8-B-Fe/Zn5c | 35.04 |
| M10x22-8,8-B-Fe/Zn5c | 16.02 |
| M10x25-8,8-B-Fe/Zn5c | 35.04 |
| Śruba PN-73/M-82121 | |
| M6x30-3,6-Fe/Zn5c | 37.03 |
| Śruba dwustronna PN-60/M-82131 | |
| M2xM8x20-5,6-B-Fe/Zn5c | 34.02 |
| M8x1x20-5,8-B-Fe/Fg | 10.02 |
| | 10.03 |
| M8x1x45-5,8-B-Fe/Fg | 10.03 |
| M8-M8x1x85-5,8 | 10.03 |
| M8-M8x1x25-5,8-B-Fe/Zn5c | 10.08 |
| M8x30-3,6-B-Fe/Zn5c | 37.17 |
| M10x1x30-5,8-B-Fe/Zn5c | 10.03 |
| | 10.08 |
| | 12.01 |
| M10x1x30-5,8-B-Fe/Zn6c | 12.02 |
| M10x1x35-5,8-B- | 10.08 |
| Nakrętka PN-86/M-82144 | |
| M3-5-B-Fe/Zn5c | 39.05 |
| M3-5-B-Fe/Zn5c | 37.14 |
| M4-5-B-Fe/Zn6c | 81.02 |
| M4-5-B-Fe/Zn5c | 37.07 |
| M4-5-B-Fe-b-5c | 37.02 |

| Nazwa | Tablica |
|---|---|
| M4-5-B-Fe/Zn5c | 37.08 |
| M5-5-B-Fe/Zn5c | 10.08 |
| | 11.08 |
| | 35.01 |
| | 35.02 |
| | 37.06 |
| | 37.16 |
| | 37.18 |
| | 50.01 |
| | 81.02 |
| | 81.03 |
| M5-5-B-Fe/Zn5c | 70.01 |
| M6-5-B-Fe/Zn5c | 11.01 |
| | 11.08 |
| | 11.12 |
| | 12.01 |
| | 13.01 |
| | 17.02 |
| | 34.02 |
| | 35.06 |
| | 35.08 |
| | 37.01 |
| | 37.03 |
| | 37.04 |
| | 37.06 |
| | 37.07 |
| | 37.13 |
| | 37.14 |
| | 37.15 |
| | 50.01 |
| | 50.02 |
| | 50.03 |

| Nazwa | Tablica |
|---|---|
| M6-5-B-Fe/Zn5c | 37.11 |
| | 50.04 |
| | 61.01 |
| | 63.01 |
| | 68.01 |
| | 68.06 |
| | 69.01 |
| | 69.02 |
| | 70.02 |
| | 81.01 |
| | 81.02 |
| | 83.01 |
| | 85.01 |
| | 85.02 |
| | 85.04 |
| | 85.05 |
| | 85.06 |
| M6-5-B-Fe/Pb5c | 37.03 |
| M6-5-B-Fe/Znb5c | 37.02 |
| M8-5-B-Fe/Zn5c | 10.01 |
| | 10.08 |
| | 11.04 |
| | 11.12 |
| | 12.01 |
| | 13.01 |
| | 16.02 |
| | 28.01 |
| | 28.02 |
| | 29.04 |
| | 29.06 |
| | 29.12 |
| | 34.02 |
| | 35.04 |

| Nazwa | Tablica |
|---|---|
| M8-5-B-Fe/Zn5c | 35.08 |
| | 37.01 |
| | 37.03 |
| | 37.04 |
| | 37.13 |
| | 37.14 |
| | 37.17 |
| | 37.32 |
| | 50.03 |
| | 63.03 |
| | 68.01 |
| | 68.06 |
| | 85.01 |
| | 85.02 |
| | 85.03 |
| | 85.04 |
| | 85.05 |
| | 85.06 |
| M8x1-5-B-Fe/Zn5c | 10.01 |
| | 10.02 |
| | 10.03 |
| | 10.08 |
| | 12.01 |
| | 16.02 |
| | 30.01 |
| | 34.02 |
| | 35.08 |
| | 63.05 |
| | 81.03 |
| M8-6-A-Fe/Zn5c | 34.02 |
| M10x1-5B-Fe/Zn5c | 10.03 |
| | 24.12 |

| Nazwa | Tablica |
|---|---|
| M10x1,25-5-B-Fe/Zn5c | 12.01 |
| | 28.01 |
| | 28.02 |
| | 29.04 |
| M10-MS-A-Fe/Zn5c | 12.01 |
| M10-5-B-Fe/Zn5c | 22.01 |
| | 22.07 |
| | 28.04 |
| | 37.01 |
| | 63.03 |
| | 85.01 |
| | 85.02 |
| | 85.03 |
| | 85.04 |
| | 85.05 |
| | 85.06 |
| M12-5-B-Fe/Zn5c | 17.01 |
| | 17.03 |
| M12x1,25-5-B-Fe/Zn5c | 16.01 |
| | 16.03 |
| | 29.04 |
| | 37.01 |
| M12x1,25-8,8-B-Fe/Zn5c | 37.02 |
| M14x1,5-5-B-Fe/Zn5c | 29.12 |
| M14x1,5-5-A-Fe/Zn5c | 31.05 |
| M16x1,5-5-B-Fe/Zn5c | 31.08 |
| Nakrętka koronowa PN-74/M-82148 | |
| AM8-5-B-Fe/Zn5c | 30.03 |
| BM20x1,5-5-B-Fe/Zn5c | 28.02 |
| Nakrętka PN-75/M-82151 | |
| M5-04-Fe/Zn5c | 11.12 |

| Nazwa | Tablica |
|---|---|
| ZM6-4-Fe/Zn5c | 13.10 |
| | 81.03 |
| | 85.05 |
| | 85.06 |
| Nakrętka PN-86/M-82153 | |
| M6-04-B-Fe/Zn5c | 11.04 |
| M8x1-06-B-Fe/Zn5c | 17.02 |
| M10x1-0,6-B-Fe/Zn5c | 16.02 |
| M10-04-B-Fe/Zn5c | 35.02 |
| | 35.08 |
| M12x1,25-04-B-Fe/Zn5c | 16.02 |
| | 29.15 |
| | 35.04 |
| M12x1,25-04 Lewy Fe/Zn5c | 16.02 |
| | 35.04 |
| M14x1,5-5-B-Fe/Zn5c | 17.03 |
| M16x1,5-5-B-Fe/Fg | 10.10 |
| M18-0,6-B-Fe/Zn5c | 29.04 |
| M22x1,5-0,6-A-Fe/Zn5c | 34.02 |
| Nakrętka PN-86/M-82155 | |
| M12x1,25-5-Fe/Zn5c | 28.01 |
| | 28.02 |
| M14x1,5-5-Fe/Zn5c | 29.12 |
| M16x1,5-5-A-Fe/Zn5c | 34.02 |
| Nakrętka koronowa PN-86/M-82159 | |
| AM10-04-B-Fe/Zn5c | 13.01 |
| AM12x1,25-0,4-B-Fe/Zn5c | 24.01 |
| | 29.15 |
| | 30.01 |
| | 35.01 |
| | 50.01 |

| Nazwa | Tablica |
|---|---|
| AM12x1,25-0,4-B-Fe/Zn5c | 50.02 |
| | 50.03 |
| Nakrętka kołpakowa PN-75/M-82181 | |
| M6-chrom | 82.01 |
| M8x1 | 10.03 |
| Wkręt PN-74/M-82202 | |
| M5x20-5,8-B-Fe/Zn5c | 38.01 |
| Wkręt PN-85/M-82201 | |
| M3x16-4,8-B-Fe/Zn5c | 39.05 |
| M3,5x10-4,8-B-Fe/Zn5c | 11.06 |
| M4x8-4,8-B-Fe/Zn5c | 37.08 |
| M4x14-4,8-B-Fe/Zn5c | 37.18 |
| M4x25-4,8-B-Fe/Zn5c | 37.17 |
| M5x12-4,8-B-Fe/Zn5c | 37.16 |
| | 38.01 |
| M5x10-4,8-B-Fe/Zn5c | 38.02 |
| M5x30-4,8-B-Fe/Zn5c | 81.03 |
| M5x16-5,8-B-Fe/Zn5c | 38.01 |
| M6x12-4,8-B-Fe/Zn5c | 13.10 |
| Wkręt PN-85/M-82207 | |
| M3x30-4,8-B-Fe/Zn5c | 37.13 |
| | 37.14 |
| M5x12-5,8-B-Fe/Zn5c | 24.01 |
| | 24.01 |
| M4x10-5,8-B-Fe/Zn5c | 68.01 |
| Wkręt PN-85/M-82207 | |
| M5x30-4,8-B-Fe/Zn5c | 34.02 |
| M6x40-4,8-B-Fe/Zn5c | 85.01 |
| M8x35-5,8-B-Fe/Zn5c | 85.05 |
| M8x35-4,8-B-Fe/Zn5c | 85.01 |

| Nazwa | Tablica |
|---|---|
| M8x35-4,8-B-Fe/Zn5c | 85.04 |
| | 85.06 |
| M8x20-4,8-B-Fe/Zn5c | 63.03 |
| | 85.03 |
| M8x16-4,8-B-Fe/Zn5c | 63.01 |
| M8x20-5,8-B-Fe/Zn5c | 61.01 |
| | 62.01 |
| Wkręt PN-85/M-82211 | |
| M5x4-4,8-B-Fe/Zn5c | 61.05 |
| | 63.03 |
| M5x6-5,8-B-Fe/Cu20N i 10bCvv | 38.01 |
| M6x20-4,8-B-Fe/Zn5c | 50.01 |
| | 50.02 |
| | 50.03 |
| | 82.02 |
| M6x16-4,8-B-Fe/Zn5c | 61.03 |
| Wkręt PN-85/M-82215 | |
| M5x16-4,8-B-Fe/Zn5c | 37.18 |
| | 61.05 |
| | 81.02 |
| M5x40-5,8-B-Fe/Zn5c | 37.07 |
| | 37.24 |
| M4x6-4,8-B-Fe/Zn5c | 37.06 |
| | 37.07 |
| | 39.05 |
| M4x8-4,8-B-Fe/Zn5c | 37.06 |
| | 81.02 |
| M4x12-4,8-B-Fe/Zn5c | 69.01 |
| M5x10-4,8-B-Fe/Zn5c | 37.24 |
| | 50.01 |
| M5x12-4,8-B-Fe/Zn5c | 11.04 |

| Nazwa | Tablica |
|---|---|
| M5x12-4,8-B-Fe/Zn5c | 35.01 |
| | 35.02 |
| | 69.01 |
| | 81.02 |
| | 81.03 |
| M5x35-4,8-B-Fe/Zn5c | 37.24 |
| M5x45-4,8-B-Fe/Zn5c | 37.24 |
| M6x12-5,8-B-Fe/Zn5c | 11.08 |
| | 69.01 |
| M6x12-4,8-B-Fe/Zn5c | 61.05 |
| | 63.00 |
| | 63.05 |
| | 37.04 |
| M6x16-4,8-B-Fe/Zn5c | 37.04 |
| | 81.01 |
| M6x20-4,8-B-Fe/Zn5c | 61.01 |
| | 62.01 |
| | 81.02 |
| M6x35-4,8-B-Fe/Zn5c | 11.12 |
| Wkręt PN-85/M-82219 | |
| M6x20-4,8-B-Fe/Zn5c | 10.09 |
| M5x14-4,8-B-Fe/Zn5c | 11.06 |
| Wkręt PN-85/M-82219 | |
| M5x14-4,8-B-Fe/Zn5c | 11.06 |
| M6x16-4,8-B-Fe/Zn5c | 81.03 |
| | 83.01 |
| M6x20-4,8-B-Fe/Zn5c | 11.09 |
| Śruba PN-85/M-82241 | |
| M8x1x35-5,8-B-Fe/Zn5c | 29.04 |
| M8x1x75-5,8-B-Fe/Zn5c | 34.02 |
| M10x38-10,9-B-Fe/Zn5c | 37.01 |
| M8x85-5,8-B-Fe/Zn5c | 29.12 |

| Nazwa | Tablica |
|---|---|
| M12x1,25x70-5,8-B-Fe/Zn5c | 29.04 |
| M10x40-8,8-B-Fe/Zn5c | 29.04 |
| M12x1,25x75-5,8-B-Fe/Zn5c | 29.04 |
| M10x1,25x50-10,9-B-Fe/Zn5c | 29.04 |
| M10x75-5,8-B-Fe/Zn5c | 85.05 |
| | 85.06 |
| M10x80-5,8-B-Fe/Zn5c | 85.02 |
| M12x1,25x50-5,8-B-Fe/Zn5c | 28.01 |
| | 28.02 |
| | 29.04 |
| M12x70-B-5,8-Fe/Zn5c | 10.01 |
| Śruba PN-85/M-82242 | |
| M6x16-5,8-B-Fe/Zn5c | 11.12 |
| M8x12-5,8-B-Fe/Zn5c | 10.09 |
| M8x14-5,8-B-Fe/Zn5c | 10.05 |
| | 13.10 |
| M8x16-5,8-B-Fe/Zn5c | 10.01 |
| | 10.09 |
| | 13.07 |
| | 16.01 |
| | 16.03 |
| | 35.02 |
| | 37.04 |
| M8x16-8,8-B-Fe/Zn5c | 35.08 |
| M8x16-8,8-B-Fe/Zn5c | 35.01 |
| M8x1x16-R-5,8-B-Fe/Zn5c | 63.05 |
| M8x20-5,8-B-Fe/Zn5c | 10.02 |
| | 10.06 |
| | 16.02 |
| | 17.02 |
| | 37.03 |
| | 63.03 |

| Nazwa | Tablica |
|---|---|
| M8x1x25-5,8-B-Fe/Zn5c | 10.02 |
| M8x25-5,8-B-Fe/Zn5c | 10.02 |
| | 17.02 |
| | 29.06 |
| | 85.02 |
| M8x30-5,8-B-Fe/Zn5c | 11.12 |
| M8x14-5,8-B-Fe/Zn5c | 10.05 |
| M8x14-5,8-B-Fe/Zn5c | 13.10 |
| M8x25-5,8-B-Fe/Zn6c | 50.03 |
| M8x25-5,8-B-Fe/Zn5c | 10.11 |
| | 10.12 |
| | 11.04 |
| | 12.01 |
| | 13.01 |
| | 16.02 |
| | 17.01 |
| | 17.03 |
| | 37.01 |
| | 85.02 |
| M8x25-8,8-B-Fe/Zn5c | 35.04 |
| M8x1x32-5,8-B-Fe/Zn5c | 16.02 |
| M8x30-R-5,6-B-Fe/Zn5c | 11.06 |
| M8x30-5,8-B-Fe/Zn5c | 35.06 |
| | 37.17 |
| M10x16-5,8-B-Fe/Zn5c | 17.02 |
| M10x20-5,8-B-Fe/Zn5c | 16.02 |
| | 22.01 |
| | 22.07 |
| M10x25-5,8-B-Fe/Zn5c | 24.03 |
| | 63.03 |
| M10x1,25x22-5,8-B-Fe/Zn5c | 28.01 |
| | 28.02 |

| Nazwa | Tablica |
|---|---|
| M10x1x28-5,8-B-Fe/Zn5c | 16.01 |
| | 28.02 |
| M10x30-5,8-B-Fe/Zn5c | 13.07 |
| | 16.01 |
| | 24.01 |
| M10x25-5,8-B-Fe/Zn5c | 85.04 |
| M10x25-5,8-B-Fe/Zn5c | 63.03 |
| | 85.03 |
| M10x1x28-5,8-B-Fe/Zn5c | 16.01 |
| | 16.03 |
| M10x1,25x30-5,8-B-Fe/Zn5c | 12.01 |
| M10x32-5,8-B-Fe/Zn5c | 10.11 |
| | 16.03 |
| | 28.04 |
| | 30.03 |
| M12x25-5,8-B-Fe/Zn5c | 10.01 |
| M12x1,25-5,8-B-Fe/Fg | 10.06 |
| | 16.01 |
| M12x32-5,8-B-Fe/Zn5c | 16.03 |
| M12x35-5,8-B-Fe/Zn5c | 37.08 |
| M12x1,25x35Z5,8-B-Fe/Zn5c | 50.01 |
| | 50.02 |
| | 50.03 |
| Śruba PN-74/M-82244 | |
| M8x65-5,8-B-Fe/Zn5c | 10.02 |
| | 85.03 |
| M12x70-B-5,8-B-Fe/Zn5c | 10.01 |
| Wkręt dociskowy PN-82/M-82273 | |
| M3x6-4,8-Fe/Zn5c | 81.03 |
| M6x20-5,8-B-Fe/Zn5c | 61.05 |

| Nazwa | | Tablica |
|---|---|---|
| Śruba | PN-76/M-82406 | |
| M6x25-4,8-B-Fe/Zn5c | | 34.02 |
| | | 85.05 |
| M6x35-4,8-B-Fe/Zn5c | | 34.02 |
| | | 50.03 |
| | | 50.04 |
| | | 85.02 |
| | | 85.04 |
| M6x30-4,8-Fe/Zn5c | | 85.05 |
| | | 85.06 |
| M6x35-4,8-Fe/Zn5c | | 85.01 |
| M6x55-4,8-Fe/Zn5c | | 85.02 |
| M6x55-4,8-B-Fe/Zn5c | | 50.03 |
| M6x70-4,8-B-Fe/Zn5c | | 50.03 |
| | | 85.01 |
| | | 85.02 |
| M8x60-4,8-B-Fe/Zn5c | | 85.04 |
| M8x40-4,8-Fe/Zn5c | | 85.04 |
| M8x70-4,8-Fe/Zn5c | | 85.01 |
| Nakrętka skrzydełkowa | PN-64/M-82439 | |
| M6-Fe/Zn5c | | 11.09 |
| M6-5-Fe/Zn5c | | 11.12 |
| Śruba skrzydełkowa | PN-64/M-82436 | |
| M6x10-Fe/Zn5c | | 87.01 |
| Wkręt do drewna | PN-85/M-82503 | |
| 6x40-R-K-II-Gh | | 85.01 |
| Wkręt | PN-85/M-82505 | |
| 4x20-R-K-II-Gh | | 50.03 |
| | | 85.04 |
| | | 68.06 |

| Nazwa | | Tablica |
|---|---|---|
| 4x20-R-K-II-Gh | | 85.02 |
| | | 85.04 |
| 5x18-R-K-II-Gh | | 68.06 |
| 5x25-R-K-II-Gh | | 68.06 |
| 6x20-R-K-II-Gh | | 68.06 |
| 6x25-R-K-II-Gh | | 68.06 |
| Nit | PN-70/M-82952 | |
| 10x18 | | 29.12 |
| Nit | PN-80/M-82975 | |
| 5x10-Fe/Zn5c | | 16.02 |
| Akumulator | PN-82/E-83001.03 | |
| 6SE60TM | | 37.03 |
| 6SC45TM | | 37.03 |
| Sworzeń | PN-63/M-83001 | |
| 6h9x20-5-Fe/Zn5c | | 17.02 |
| 3x12 | | 37.07 |
| Sworzeń | PN-63/M-83002 | |
| 6x45/42,5-Fe/Zn5c | | 69.01 |
| 6x16/13,5-Fe/Zn5c | | 69.01 |
| 8x18/14-St24-cyjan-Fe/Zn6c | | 35.08 |
| 8x22/18-St2A-Fe/Zn6c | | 35.08 |
| 8x25/21-St2A-cyjan-Fe/Zn6c | | 16.02 |
| 8x28/24-St2A-cyjan-Fe/Zn6c | | 17.02 |
| | | 35.02 |
| 8x50/44-Fe/Zn6c | | 85.05 |
| | | 85.06 |
| 10x18/24-cyjan-Fe/Zn6c | | 16.02 |
| | | 35.04 |
| 10x45/37-St2A-Fe/Zn6c | | 31.08 |
| 10x35/31-St2A-cyjan-Fe/Zn6c | | 35.08 |

| Nazwa | | Tablica |
|---|---|---|
| 10x45/40-St2A-Fe/Zn6c | | 31.08 |
| 10x65/61-Fe/Fg | | 63.00 |
| | | 63.03 |
| | | 85.03 |
| 12x50/45-Fe/Zn6c | | 68.06 |
| Urządzenie odblaskowe | PN-65/S-83100 | |
| UO-1CA | | 37.13 |
| Wkręt do blachy | PN-79/M-83104 | |
| AGb3,9x13-Fe/Zn6c | | 62.01 |
| AGb3,9x19-Fe/Zn6c | | 50.01 |
| | | 50.02 |
| | | 50.03 |
| | | 63.03 |
| | | 85.05 |
| | | 85.06 |
| Wkręt do blachy | PN-79/M-83106 | |
| AGb2,9x13-Fe/Zn5c | | 37.13 |
| AGb3,9x13-Fe/Zn6c | | 37.13 |
| | | 37.14 |
| | | 37.18 |
| | | 61.01 |
| | | 63.01 |
| | | 63.03 |
| | | 85.03 |
| AGb3,9x19 | | 37.16 |
| | | 85.01 |
| AGb3,9x19-Fe/Zn5c | | 50.01 |
| | | 50.02 |
| | | 50.03 |
| | | 83.01 |
| AGb3,9x26-Fe/Zn5c | | 37.13 |

| Nazwa | | Tablica |
|---|---|---|
| AGb3,9x26-Fe/Zn5c | | 37.18 |
| | | 83.01 |
| | | 85.01 |
| Wkręt do blachy | PN-79/M-83106 | |
| A3,9-Fe/Zn6c | | 50.01 |
| A3,9x22-Fe/Zn6c | | 37.16 |
| A3,9x26-Fe/Zn6c | | 37.14 |
| | | 37.18 |
| AGb4,8x32-Fe/Zn5c | | 34.02 |
| Wkręt do blachy | PN-79/M-83115 | |
| AGb3,9x16-Fe/Zn6c | | 61.01 |
| AGb3,9x19-Fe/Zn5c | | 50.01 |
| | | 50.02 |
| | | 50.03 |
| Wpust | PN-73/M-85008 | |
| 3x5 | | 37.02 |
| Kołek walcowy | PN-66/M-85021 | |
| 2h8x14 | | 82.02 |
| Kołek sprężysty | PN-78/M-85023 | |
| 4x20 | | 17.01 |
| | | 17.03 |
| Urządzenie odblaskowe | PN-80/S-83100 | |
| Uo-ICA | | 37.14 |
| Żarówka dwuświatłowa | PN-78/E-85100 | |
| 12Y45/40WP45t-41 | | 37.11 |
| Żarówka | PN-67/E-85101 | |
| 12V21/5W BAY15d | | 37.14 |
| 12V21/5W BAY15d | | 37.13 |
| I2V10W BA15s | | 37.14 |

| Nazwa | | Tablica |
|---|---|---|
| 12V10W BA15s | | 39.01 |
| T8/412V4W BA9s | | 37.13 |
| 12V2W BA9c | | 38.02 |
| T8/412V 2WBA9s | | 37.13 |
| R19/10 12V 10W BA15s | | 37.18 |
| P25-1 12V 21W BA15s | | 37.16 |
| | | 37.17 |
| 12V 4W BA9s | | 37.11 |
| Żarówka rurkowa | PN-78/E-85102 | |
| C11 12V 5W SV 8,5/8 | | 37.15 |
| Pierścień osadczy | PN-81/M-85111 | |
| 32W | | 35.05 |
| 40W | | 17.01 |
| | | 17.03 |
| 52W | | 22.02 |
| Z 20 | | 24.03 |
| | | 34.02 |
| Smarowniczka | PN-76/M-86002 | |
| StM6x1-H Fe/Zn-m-12C | | 22.02 |
| | | 22.03 |
| | | 22.07 |
| StM6x1 | | 13.07 |
| StM6x1-Fe/Zn6c | | 17.02 |
| StM6x1-Fe/Zn5c | | 30.03 |
| StB1/8"-Fe/Zn6c | | 30.01 |
| StB1/8"-Fe/Zn5c | | 16.02 |
| StB1/8"-Fe/Zn6c | | 29.04 |
| Smarowniczka | PN-76/M-86003 | |
| StB1/8" 45°-Fe/Zn5c | | 29.04 |
| StB1/8" 90°-Fe/Zn5c | | 16.02 |

| Nazwa | | Tablica |
|---|---|---|
| Łożysko kulkowe zwykłe | PN-85/M-86100 | |
| 6201A-2z-C3C6 | | 37.02 |
| 6302A-2Z-C3C6 | | 37.02 |
| 6308 | | 24.01 |
| 6203-RS | | 13.07 |
| 6203-2RS | | 10.05 |
| Łożysko | PN-75/M-86160 | |
| 3206 | | 17.04 |
| Łożysko kulkowe | PN-75/M-86220 | |
| 30505A | | 31.03 |
| 30207A | | 31.03 |
| 32210A | | 24.02 |
| Łożysko zwrotnicy | PN-73/M-86260 | |
| 51205Z | | 30.01 |
| Złożenie igiełkowe | PN-81/M-86310 | |
| K20x26x17 | | 17.02 |
| | | 17.04 |
| Kulka | PN-83/M-86452 | |
| 9,5-IV | | 17.01 |
| 6,32-II | | 17.02 |
| 9,5-IV | | 17.03 |
| Kołek | PN-83/M-86456 | |
| K3x9 | | 17.03 |
| Pierścień uszczelniający | PN-60/M-86961 | |
| 28,2x3 | | 34.02 |
| 9,3x2,4 | | 11.06 |
| Pierścień uszczelniający | PN-72/M-86964 | |
| A42x68x10 | | 24.02 |
| A52x72x10 | | 24.01 |

| Nazwa | Tablica |
|---|---|
| Dętka PN-85/C-94300.081 | |
| 6,50-16 BUTYL GP50ø16 gat. I | 31.03 |
| Opona PN-82/C-94300.050 | |
| Radialna 6.50R16C10PRD-1001 | 31.03 |
| Diagonalna 6.50-16C6PRU-51 | |
| Żarówka BN-76/3061-22 | |
| 12V60/55WP43t-38 | 37.11 |
| Wkrętak BN-65/3618-2 | |
| RWWz4/140A | 39.01 |
| RWWz9/250A | 39.01 |
| Klucz do świec zapłonowych BN-74/3618-06 | |
| RWAg21-150 | 39.01 |
| Śruba BN-75/3618-07 | |
| 7/16"-UNF-2Ax30 Fe/Zn5c | 82.11 |
| Kps-014-2-022 | 37.07 |
| Przelotka BN-75/3688-01 | |
| A6x1 | 11.06 |
| A8x1 | 69.01<br>81.03 |
| A12x1 | 69.01 |
| Odłącznik akumulatora kpl. ZN-65/MPC/06-22011 | |
| SW-40 | 37.03 |
| Nakrętka skrzydełkowa ZN-66/MW-30-5 | |
| M6-Fe/Zn5c | 50.03 |
| | 50.04 |
| M8-Fe/Zn6c | 69.01 |
| Korek ZN-74/MPM/06-484 | |
| A-St M12x15 OC | 10.12 |

| Nazwa | Tablica |
|---|---|
| Osłona gumowa BN-82/3687-27 | |
| C20/30 | 37.03 |
| Plomba ołowiana BN-76/8511-15 | |
| 0589-51/10 | 38.01 |
| Końcówka BN-85/3687-02 | |
| "C" | 38.02 |
| Gwóźdź BN-70/5028-29 | |
| 02,23-20-St1 | 85.01 |
| Sygnał samochodowy BN-79/3684-2 | |
| 0,5 - 212-12V | 37.04 |
| Bezpiecznik topikowy BN-70/3687-03 | |
| 8A | 37.04 |
| 16A | 37.04 |

| Nazwa | Tablica |
|---|---|

# 12. WYKAZ CZĘŚCI ZAMIENNYCH WYTYPOWANYCH DO REGENERACJI

| Nr części | Nazwa części | Tablica | Masa (kg) |
|---|---|---|---|
| A03-1602010-2 | Pedał sprzęgła | 16.02 | 1,00 |
| A03-1602054 | Wałek pedałów | 16.02 | 0,35 |
| A03-1602106 | Dźwignia wałka pedału sprzęgła | 16.02 | 0,15 |
| A03-2801100-11 | Belka zawieszenia przedniego | 10.01 | 18,00 |
| A03-2801155 | Poprzeczka mocowania silnika | 10.01 | 2,37 |
| A03-2904130 | Wahacz górny kpl. | 29.04 | 3,38 |
| A03-3504024 | Ramię pedału kpl. | 35.04 | 1,13 |
| S21-1002009-4 | Kadłub silnika z obudową kpl. | 10.02 | 76,50 |
| S21-1003001-5 | Głowica silnika kpl. | 10.03 | 11,40 |
| S21-1004045-1 | Korbowód kpl. | 10.04 | 0,94 |
| S21-1006015-3 | Wał rozrządu | 10.03 | 3,44 |
| S21-1007012-2 | Zawór ssący | 10.07 | 0,10 |
| S21-1007013-5 | Zawór wydechowy | 10.07 | 0,09 |
| S21-1008030-3 | Przewód ssący kpl. | 10.08 | 1,29 |
| S21-1008040 | Przewód wydechowy kpl. | 10.08 | 5,30 |
| 06-1703014 | Dźwignia zmiany biegów | 17.01 | 0,50 |
| 12-2403086 | Nakładka | 24.01 | 0,16 |
| 12-2403100 | Uszczelniacz łożyska kpl. | 24.01 | 0,41 |
| 16-5000720 | Nadwozie kpl. | 50.02 | 345,0 |
| 17-2803040 | Zderzak przedni | 28.04 | 6,28 |
| 17-3001008 | Zwrotnica z tulejami prawa | 30.01 | 2,5 |
| 17-3001009 | Zwrotnica z tulejami lewa | 30.01 | 2,5 |
| 17-3501010 | Tarcza hamulcowa kpl. | 35.01 | 6,16 |
| 17-3501010-21 | Tarcza hamulcowa lewa | 35.01 | 5,5 |
| 17-3501011 | Tarcza hamulcowa przednia lewa kpl. | 35.01 | 6,16 |
| 17-3501020 | Tarcza hamulcowa przednia prawa | 35.01 | 2,41 |
| 17-3501021 | Tarcza hamulcowa przednia lewa | 35.01 | 2,41 |
| 17-3501075 | Bęben hamulcowy | 31.03 | 5,84 |
| 17-3501090 | Szczęka hamulcowa z okładziną kpl. | 35.02 | 0,870 |
| 17-3502010 | Tarcza hamulcowa tylna ze szczękami prawa kpl. | 35.02 | 5,28 |
| 17-3502011 | Tarcza hamulcowa tylna ze szczękami lewa kpl. | 35.02 | 5,28 |
| 17-3502020 | Tarcza hamulcowa prawa | 35.02 | 2,06 |
| 17-3502021 | Tarcza hamulcowa lewa | 35.02 | 2,06 |
| 17-3508010 | Dźwignia hamulca postojowego kpl. | 35.08 | 1,7 |
| 17-5000125 | Kabina kpl. | 50.01 | 280,0 |
| 17-5000185 | Kabina kpl. | 50.01 | 173,0 |
| 17-5000325-1 | Nadwozie furgonu kpl. | 50.03 | 280,0 |
| 17-5000385 | Nadwozie furgonu kpl. | 50.03 | 400,0 |
| 17-5000425 | Nadwozie TOW-OS kpl. | 50.03 | 570,0 |
| 17-5000525 | Kabina kpl. | 50.01 | 280,0 |
| 18-2400010 | Tylny most bez hamulców i półosi | 24.01 | 77,20 |
| 18-2400012 | Tylny most z hamulcami kpl. | 24.01 | 77,20 |
| 18-2400013 | Tylny most z hamulcami - bez linki kpl. | 24.01 | 76,80 |
| 18-2401006 | Obudowa przekładni głównej kpl. | 24.01 | 16,25 |
| 18-2401007 | Pokrywa obudowy | 24.02 | 12,95 |
| 19-1602032-1 | Wałek pedału sprzęgła | 16.02 | 0,335 |
| 19-2801802 | Rama | 28.01 | 128,0 |
| 19-2801803 | Rama | 28.01 | 128,0 |
| 19-2900002 | Zawieszenie przednie z drążkami kierowniczymi kpl. | 29.04 | 107,0 |
| 19-2912010 | Resor tylny kpl. | 29.06 | 14,70 |
| 19-2912458 | Wieszak resoru tylny kpl. | 29.12 | 0,52 |
| 19-2912474 | Sworzeń przedni resoru kpl. | 29.12 | 0,27 |
| 19-3503040 | Dźwignia pośrednia kpl. | 16.02 | 0,53 |
| 19-3504026 | Ramię pedału kpl. | 16.02 | 0,36 |
| 19-3504045 | Końcówka regulacyjna | 35.04 | 0,07 |
| 19-3504060 | Popychacz kpl. | 35.04 | 0,18 |
| 20-1005015-22 | Wał korbowy | 10.05 | 19,6 |
| 20-1005115-2 | Koło zamachowe | 10.05 | 13,0 |
| 20-2201100 | Końcówka wałka kpl. | 24.02 | 0,50 |

| Nr części | Nazwa części | Tablica | Masa (kg) |
|---|---|---|---|
| 20-2403069 | Półoś kpl. | 24.01 | 8,57 |
| 20-2403070-3 | Półoś | 24.01 | 6,70 |
| 20-2904020-2 | Wahacze dolne kpl. | 29.04 | 2,42 |
| 20-2904032-4 | Oś dolnych wahaczy prawa | 29.04 | 0,94 |
| 20-2904033-4 | Oś dolnych wahaczy lewa | 29.04 | 0,94 |
| 20-2904056 | Łącznik wahaczy | 29.04 | 2,15 |
| 20-2906060-2 | Łącznik stabilizatora | 29.06 | 0,16 |
| 20-3001030-2 | Dźwignia zwrotnicy prawa | 30.01 | 0,86 |
| 20-3001031-2 | Dźwignia zwrotnicy lewa | 30.01 | 0,86 |

| Nr części | Nazwa części | Tablica | Masa (kg) |
|---|---|---|---|
| 20-3103015-2 | Piasta koła przedniego | 31.03 | 2,55 |
| 702-1003010 | Głowica silnika kpl. | 10.03 | 11,40 |
| 702-1008030-3 | Przewód ssący kpl. | 10.08 | 1,4 |
| 702-2902734 | Gniazdo sprężyny prawe | 29.04 | 1,03 |
| 702-2902735 | Gniazdo sprężyny lewe | 29.04 | 1,03 |
| 702-3003080 | Dźwignia prawa kpl. | 30.03 | 0,91 |
| 702-3003092 | Wspornik dźwigni | 30.03 | 0,35 |
| 763-3003080 | Dźwignia lewa kpl. | 30.03 | 1,28 |
| 763-3003092 | Wspornik dźwigni lewy | 30.03 | 0,51 |

# 13. WYKAZ CZĘŚCI NIEZBĘDNYCH DO REGENERACJI ZESPOŁÓW SAMOCHODU (części do przyspawania)

| Nr części | Nazwa części | Tablica | Masa (kg) |
|---|---|---|---|
| A03-2801148 | Poprzeczka ramy prawa | 28.01 | 1,88 |
| A03-2801162-11 | Poprzeczka ramy - część zewnętrzna | | 1,50 |
| A03-2801167 | Wspornik zbiornika paliwa | | 0,2 |
| A03-2801175 | Płytka wzmacniająca | | 0,02 |
| A03-2801184-2 | Wspornik zawieszenia tłumika | | 0,1 |
| A03-2801194 | Wspornik zabezpieczenia wału | | 0,03 |
| A03-2806041 | Ucho holownicze | | 0,4 |
| A11-2801171 | Wspornik poprzeczki prawej | 28.01 | 5,60 |
| B02-2801125 | Wkładka gniazda sprężyny | | 0,08 |
| B02-2904126 | Wahacz górny prawy | 29.04 | 0,74 |
| B02-2904127 | Wahacz górny lewy | | 0,74 |
| B10-3506034 | Wspornik | | 0,05 |
| K03-5101027-2 | Stopień lewy kabiny | 50.05 | 1,84 |
| K03-5101028-2 | Stopień prawy kabiny | 50.05 | 1,84 |
| L03-8501061 | Uchwyt | | 0,01 |
| L03-8502076-1 | Płat ściany bocznej prawy | | 12,20 |
| L03-8502077 | Płat ściany bocznej | 50.05 | 12,20 |
| L03-8502483 | Narożnik tylny lewy | 50.05 | 1,52 |
| L03-8502484 | Narożnik tylny prawy | 50.05 | 1,52 |
| L05-5702020-1 | Część przednia dachu (furgon) | 50.05 | 9,5 |
| L05-5702021 | Część środkowa dachu (furgon) | 50.05 | 9,3 |
| L05-5702023 | Część tylna dachu (furgon) | 50.05 | 3,86 |
| L05-8504030 | Belka progu drzwi bocznych | 50.05 | 0,77 |
| L05-8504032 | Stopień drzwi bocznych furgon | 50.05 | 1,90 |
| L05-8504086 | Płat dolny ściany bocznej lewy | 50.05 | 11,60 |
| L05-8504090 | Narożnik tylny dolny prawy | 50.05 | 1,53 |
| L05-8504098 | Poszycie zewnętrzne progu drzwi bocznych | 50.05 | 1,65 |
| L05-8504099 | Wzmocnienie progu | 50.05 | 0,43 |
| L05-8505086 | Płat dolny poszycia ściany bocznej | 50.05 | 11,60 |
| L05-8505090 | Narożnik tylny dolny lewy | 50.05 | 1,53 |
| 12-2915126 | Ramię amortyzatora tylnego | | 0,83 |
| 17-2401031 | Wspornik amortyzatora kpl. | | 0,30 |
| 17-2801080 | Poprzeczka przednia ramy kpl. | | 3,16 |
| 17-2801140 | Wspornik zbiornika paliwa | | 3,10 |
| 17-3502117 | Rozpieracz szczęk hamulcowych | 35.02 | 0,12 |
| 17-5100062 | Narożnik przedni lewy | 50.05 | 4,10 |
| 17-5100063 | Narożnik przedni prawy | 50.05 | 4,10 |
| 17-5104070 | Poszycie belki prawe kpl. | 50.05 | 1,12 |
| 17-5104170 | Belka dolna prawa kpl. | 50.05 | 1,04 |
| 17-5105071 | Poszycie belki | 50.05 | 1,12 |
| 17-5105171 | Belka dolna lewa kpl. | 50.05 | 1,04 |
| 17-5107010 | Dach kabiny | 50.05 | 15,3 |
| 17-5107020 | Dach kabiny furgon | 50.05 | 15,3 |
| 17-2801171 | Poprzeczka wspornika resoru prawa | 28.01 | 2,0 |
| 17-2801174 | Poprzeczka wspornika resoru lewa | | 2,0 |
| 17-2801182 | Wspornik resoru | | 1,20 |
| 19-2402021 | Stopka pedału sprzęgła | | 0,14 |
| 19-2801196 | Wspornik wału napędowego | | 0,14 |
| 19-2801315 | Wspornik zderzaka | | 0,25 |
| 19-2801430 | Wspornik resoru lewy kpl. | 28.01 | 1,50 |
| 19-2801432 | Wspornik resoru prawy kpl. | | 1,50 |
| 19-2801434 | Nakładka | | 0,20 |
| 20-2801135 | Nakładka poprzeczki | | 0,05 |
| 20-3502201-1 | Śruba tarczy hamulcowej | 35.02 | 0,03 |
| 20-3506044 | Uchwyt przewodów | | 0,01 |
| 69-2402044 | Podkładka odległościowa g=1,68 mm | 24.02 | 0,01 |
| 69-2402045 | Podkładka odległościowa g=1,73 mm | 24.02 | 0,01 |
| 69-2402046 | Podkładka odległościowa g=1,48 mm | 24.02 | 0,01 |
| 69-2402047 | Podkładka odległościowa g=1,53 mm | 24.02 | 0,01 |
| 69-2402048 | Podkładka odległościowa g=1,58 mm | 24.02 | 0,01 |
| 69-2402049 | Podkładka odległościowa g=1,63 mm | 24.02 | 0,01 |
| 69-2402059 | Podkładka odległościowa g=1,43 mm | 24.02 | 0,01 |

CENA ZŁ 2100,—

WEMA