AMORTYZATORY PRZEDNIE

1987-05

29.05

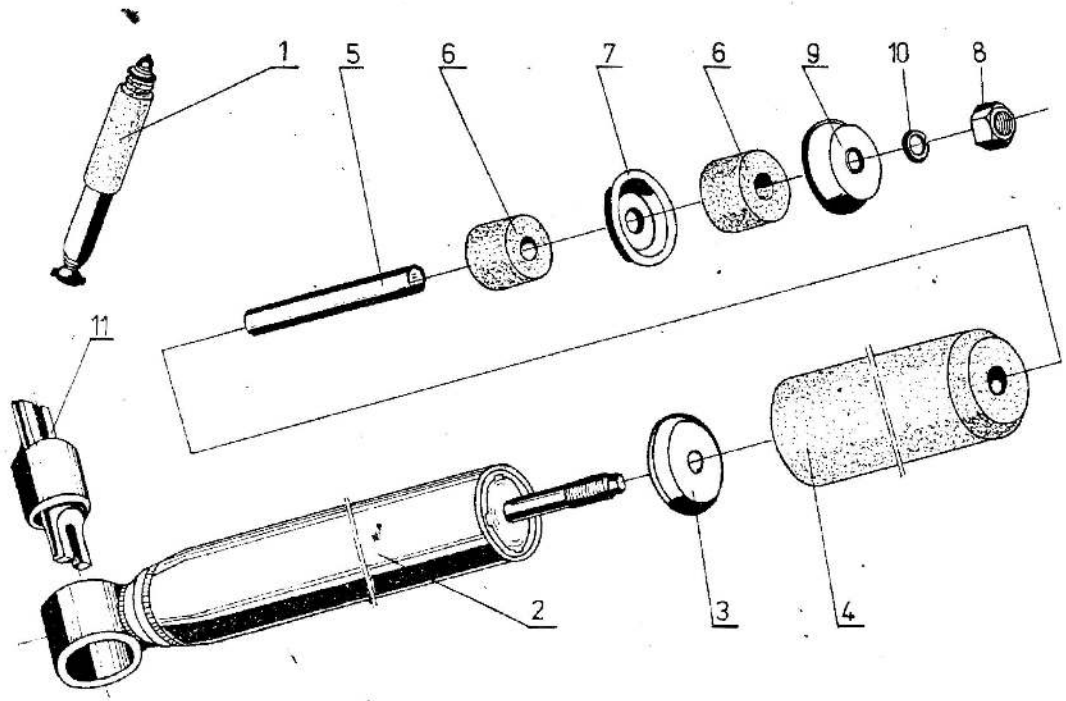

Poz.	Nr części	Nazwa części	Szt.
1	501.1.28.00	Amortyzator kpl.	2
1	501.1.28.01	Amortyzator kpl. [1]	2
2	-	Cylinder kpl. [2]	2
3	802-2905570-21	Miseczka złącza górnego	2
4	702-2905551	Kołpak amortyzatora	2
5	07.00.35.03	Tulejka	2
6	07.00.22.00	Poduszka łącznika	4
7	802-2905570-3	Miseczka	2
8	PN-86/M-82144	Nakrętka M10x1,25-5-B-Fe/Zn5c	2
9	802-2905570-2	Miseczka poduszki łącznika	2
10	PN-77/M-82008	Podkładka Z10,2-Fe/Fg	2
11	702-2905590	Sworzeń	2

[1] Stosowany tylko na części zamienne.
[2] Nie stosowany na części zamienne

Zmiana	Wprowadzenie	Stopień zamienności

STABILIZATOR PRZEDNIEGO ZAWIESZENIA

1987-09

29.06

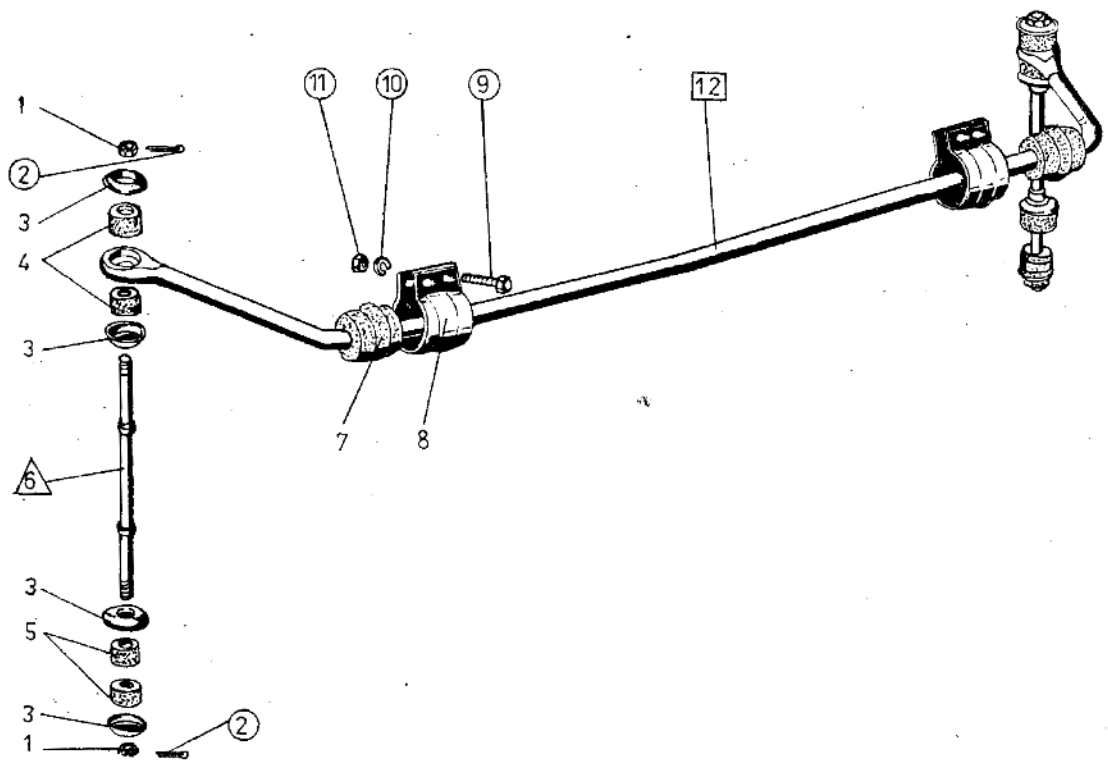

Poz	Nr części	Nazwa części	Szt.
1	292796-P8	Nakrętka koronowa M11x1	4
2	PN-76/M-82001	Zawleczka S-2,5x25	4
3	12-2801143	Podkładka	8
4	20-2906078	Poduszka gumowa górna	4
5	11-18081	Poduszka gumowa dolna	4
6	20-2906060-2	Łącznik stabilizatora	2
7	20-2906040	Tuleja gumowa	2
8	20-2906048	Obejma drążka	2
9	PN-85/M-82242	Śruba M8x25-5,8-B-Fe/Zn5c	4
10	PN-77/M-82008	Podkładka Z8,2-Fe/Fg	4
11	PN-86/M-82144	Nakrętka M8-5-B-Fe/Zn5c	4
12	A03-2906017	Drążek stabilizatora	1

Zmiana	Wprowadzenie	Stopień zamienności

RESORY TYLNE I UCHWYTY

1987-05

29.12

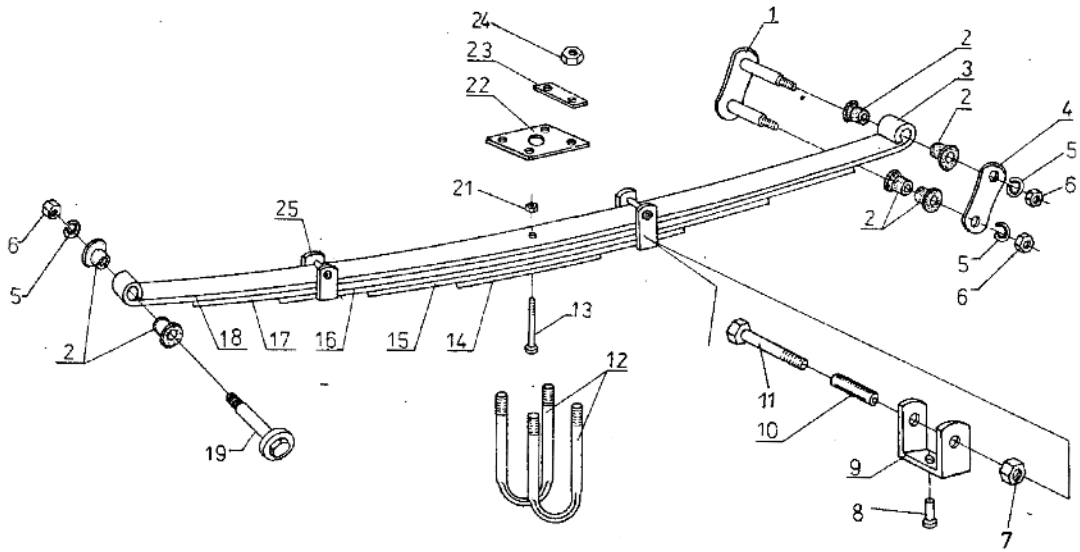

Poz.	Nr części	Nazwa części	Szt.
1	19-2912458	Wieszak resoru	2
2	19-2912028	Tulejka gumowa	12
3	19-2912010	Resor kpl.[1)]	2
4	A03-2912467	Płytka wieszaka	2
5	PN-77/M-82008	Podkładka sprężysta Z14,2-Fe/Fg	6
6	PN-86/M-82144	Nakrętka M14x1,5-5-B-Fe/Zn5c	6
7	PN-86/M-82144	Nakrętka M8-5-B-Fe/Zn5c	4
8	PN-70/M-82952	Nit 10x18	4
9	19-2912062	Skuwka pióra IV	2
10	19-2912068	Tulejka odległościowa	4
11	PN-85/M-82241	Śruba M8x85-5,8-B-Fe/Zn5c	4
12	19-2912408	Strzemię resoru	4
13	91-2912700	Śruba ściągająca	2
14	19-2912018	Pióro resoru V	2
15	19-2912017	Pióro resoru IV	2
15	19-2912025	Pióro ze skuwką kpl. IV	2
16	19-2912015	Pióro III ze skuwką kpl.	2
16	19-2912016	Pióro III resoru	2
17	19-2912012	Pióro II resoru	2
18	19-2912011	Pióro I resoru	2
19	19-2912474	Sworzeń resoru	2
21	12164711	Nakrętka M10x1,25	2
22	19-2912413	Nakładka resoru	2
23	19-2912479	Podkładka zabezpieczająca	4
23	PN-77/M-82008	Podkładka sprężysta Z14,2-Fe/Fg[2)]	4
24	PN-86/M-82155	Nakrętka M14x1,5-Fe/Zn5c	8
25	19-2912061	Skuwka pióra III	2

[1)] Poz. 7÷11, 13÷18 i 21.

[2)] II wersja.

Zmiana	Wprowadzenie	Stopień zamienności

AMORTYZATORY TYLNE

1987-05

29.15

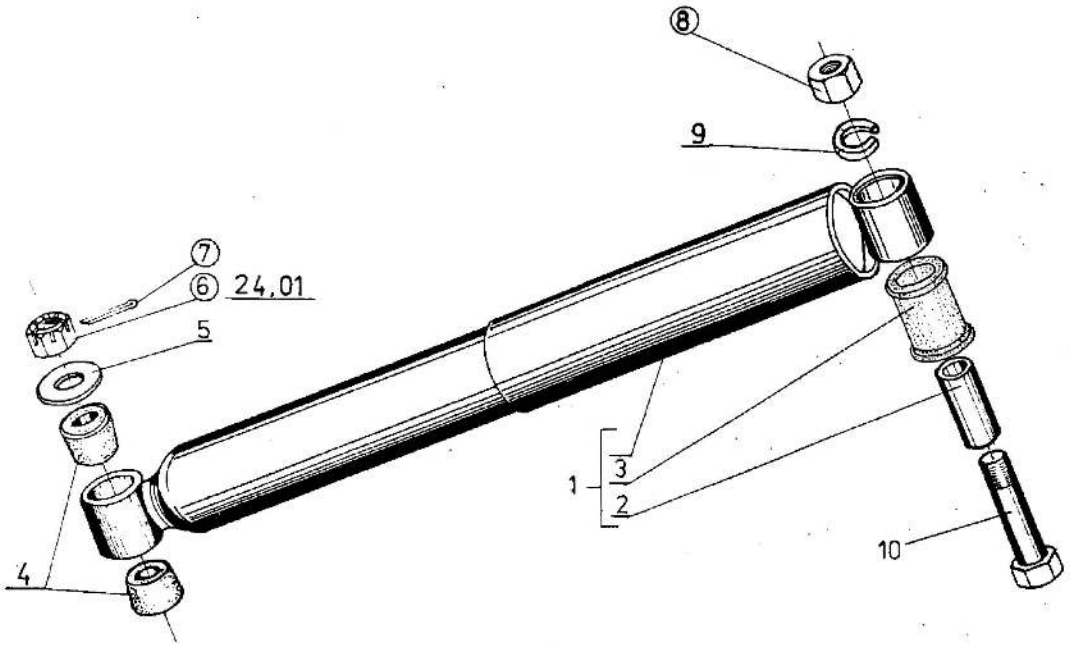

Poz.	Nr części	Nazwa części	Szt.
1	011.2.28.00	Amortyzator tylny	2
2	09.00.33.08	Tuleja metalowa	2
3	07.00.27.00	Tuleja gumowa	2
4	814677	Tuleja elastyczna	4
5	17-2915015	Podkładka	2
6	17-3001032	Nakrętka	2
7	PN-76/M-82001	Zawleczka S-Zn-3,2x25	2
8	PN-74/M-82153	Nakrętka M12x1,25-0,4-B Fe/Zn5c	2
9	PN-77/M-82008	Podkładka Z12,2-Fe/Fg	2
10	17-2915011	Śruba	2

Zmiana	Wprowadzenie	Stopień zamienności

ZWROTNICE KÓŁ PRZEDNICH

1987-05

30.01

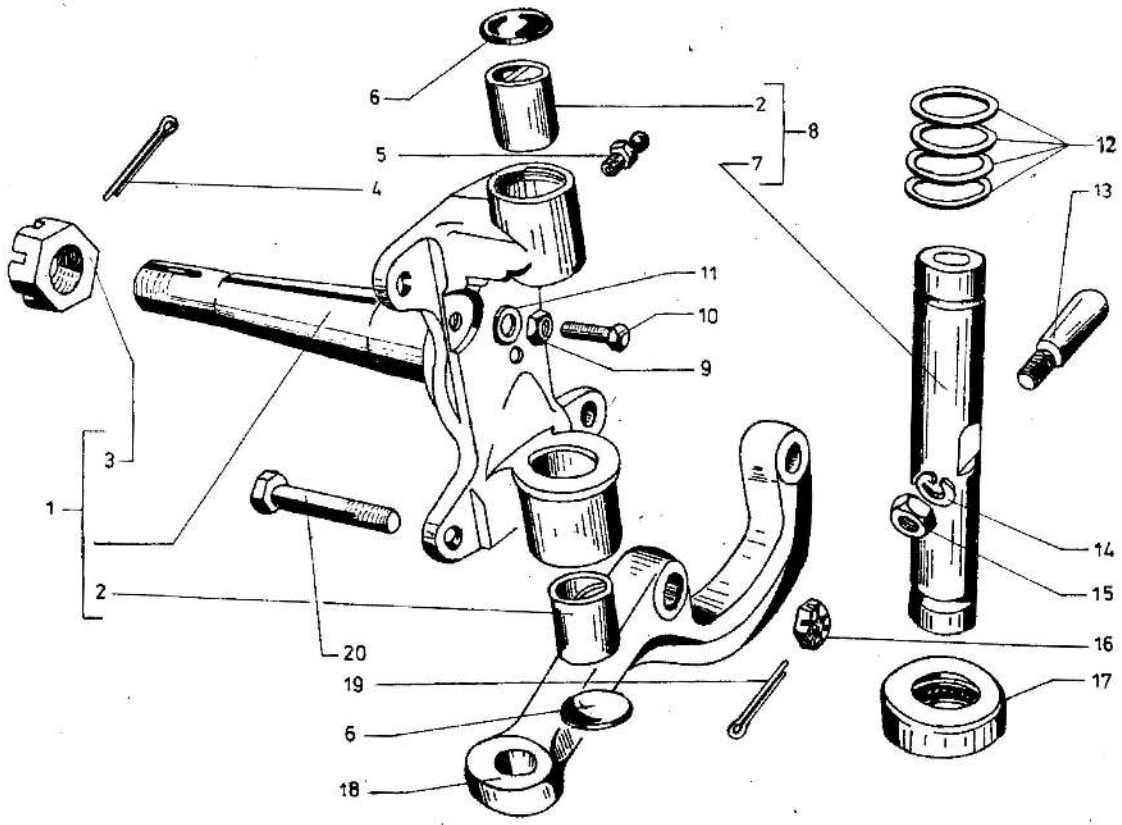

Poz.	Nr części	Nazwa części	Szt.
1	17-3001008	Zwrotnica z tulejami prawa	1
2	17-3001009	Zwrotnica z tulejami lewa	1
2	01.02.14	Tuleja zwrotnicy	4
3	292957-P2	Nakrętka M24x1,5	2
4	PN-76/M-82001	Zawleczka S-Zn-5x36	2
5	PN-76/M-86002	Smarowniczka StB1/8" Fe/Zn6c	2
6	260313-P	Zaślepka	4
7	20-3001018	Sworzeń zwrotnicy kpl.	2
8	20-2900101	Komplet części naprawczych[1]	1
9	PN-86/M-82144	Nakrętka M8x1-5-B-Fe/Zn6c	2
10	B02-3001026	Śruba ogranicznika zwrotnicy	2
11	PN-78/M-82005	Podkładka 8,4 Fe/Zn9c	2
12	20-3001022	Podkładka regulacyjna	8
13	20-3001025	Klin sworznia zwrotnicy	2
14	PN-77/M-82008	Podkładka sprężysta Z12,2-Fe/Fg	2
15	292798-P8	Nakrętka klina	2
16	PN-74/M-82159	Nakrętka koronowa M12x1,25-0,6--B-Fe/Zn5c	4
17	PN-73/M-86260	Łożysko zwrotnicy 51205Z	2
18	20-3001030-2	Dźwignia zwrotnicy prawa	1
18	20-3001031-2	Dźwignia zwrotnicy lewa	1
19	PN-76/M-82001	Zawleczka S-Zn-3,2x28	4
20	290917-P8	Śruba M12x1,25x50	4
21	17-3001006	Zwrotnica z łącznikiem prawa kpl.[2]	1
21	17-3001007	Zwrotnica z łącznikiem lewa kpl.[2]	1

[1] Składa się z części poz. 2 - 4 szt.

[2] Nie pokazano na rysunku.

Zmiana	Wprowadzenie	Stopień zamienności

DRĄŻKI KIEROWNICZE

1987-05

30.03

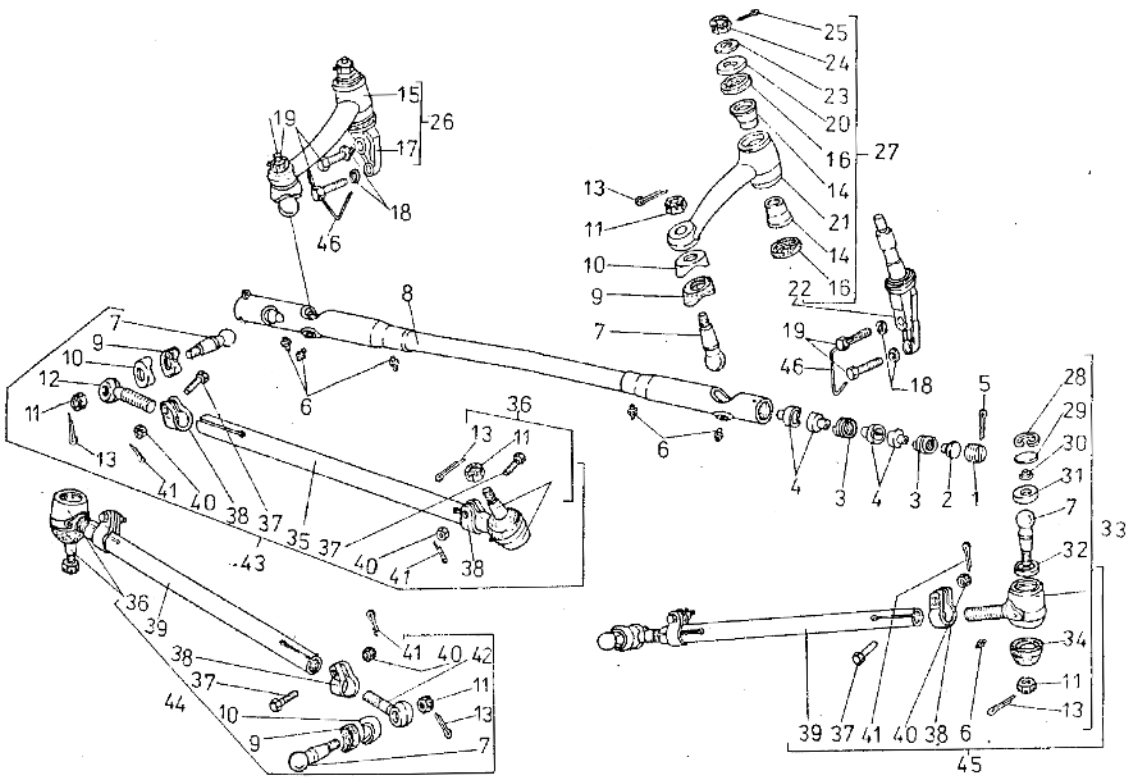

Poz.	Nr części	Nazwa części	Szt.
1	A03-3003026	Korek drążka środkowego	2
2	20-3003017	Ogranicznik sprężyny	2
3	702-3003017	Sprężyna przegubu	5
4	20-3003022-1	Kamień drążka kierowniczego	10
5	PN-76/M-82001	Zawleczka S-3,2x40	2
6	PN-76/M-86002	Smarowniczka StM6x1-Fe/Zn5c	8
7	20-3003032-1	Sworzeń kulowy	8
8	A03-3003013	Drążek kierowniczy środkowy	1
9	20-3003036	Uszczelka gumowa sworznia	5
10	M-3333	Gniazdo uszczelki	5
11	17-3003055	Nakrętka	8
12	A03-3003127	Końcówka drążka pośredniego	1
13	PN-76/M-82001	Zawleczka S-3,2x28	8
14	702-3003086	Tulejka	4
15	702-3003084	Dźwignia pośrednia prawa	1
16	702-3003087	Pierścień gumowy	4
17	702-3003092	Wspornik prawy	1
18	PN-78/M-82005	Podkładka 10,5-Fe/Zn9c	4
19	PN-85/M-82242	Śruba M10x35-P-5,8-8-Fe/Zn5c	4
20	702-3003088	Podkładka specjalna	2
21	763-3003084	Dźwignia pośrednia lewa	1
22	763-3003092	Wspornik lewy	1
23	702-3003089	Podkładka	2
24	17-3001032	Nakrętka	2
25	PN-76/M-82001	Zawleczka S-3,2x20	2
26	702-3003080	Dźwignia prawa kpl.	1
27	763-3003080	Dźwignia lewa kpl.	1
28	20-3003071	Pierścień osadczy	3
29	296982-P	Zaślepka ø 32	3
30	20-3003069	Sprężyna przegubu	3
31	20-3003068	Miseczka zewnętrzna	3
32	20-3003066-W	Miseczka wewnętrzna	3
33	20-3003057-2W	Końcówka zewnętrzna lewa kpl.	1
34	B10-3003074	Uszczelka gumowa	3
35	A03-3003103	Drążek pośredni	1
36	20-3003056-2W	Końcówka prawa kpl.	2

Zmiana	Wprowadzenie	Stopień zamienności

DRĄŻKI KIEROWNICZE

1987-05

30.03

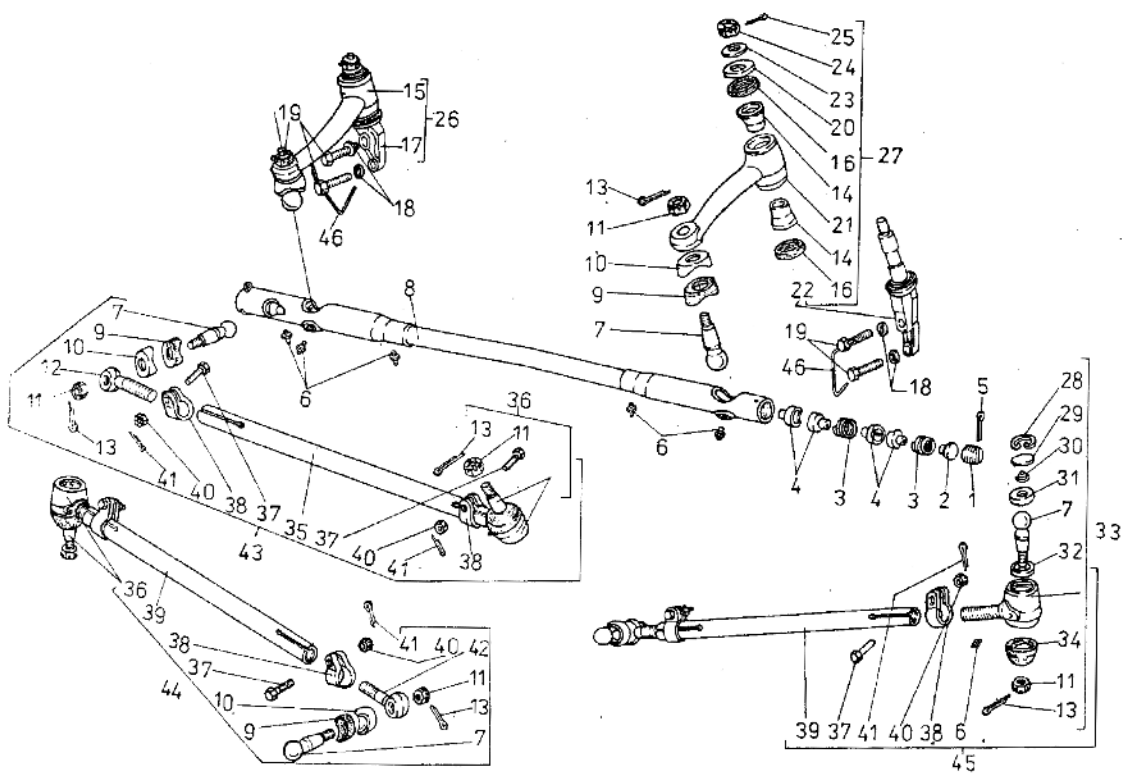

Poz.	Nr części	Nazwa części	Szt.
37	17-3003079	Śruba zacisku drążka kierowniczego	6
38	20-3003078-1	Obejma zaciskowa	1
39	17-3003054	Drążek kierowniczy zewnętrzny	2
40	PN-74/M-82148	Nakrętka AM8-5-B-Fe/Zn5c	6
41	PN-76/M-82001	Zawleczka S-2x22	6
42	17-3003226	Końcówka wewnętrzna	2
43	A03-3003102	Drążek pośredni kpl.	1
44	20-3003052-2	Drążek kierowniczy prawy kpl.	1
45	20-3003053-2	Drążek kierowniczy lewy kpl.	1
46	257881-P	Drut zabezpieczający ø 1,6x175	2

Zmiana	Wprowadzenie	Stopień zamienności

KOŁO PRZEDNIE, PIASTA I BĘBEN HAMULCOWY

1987-05

31.03

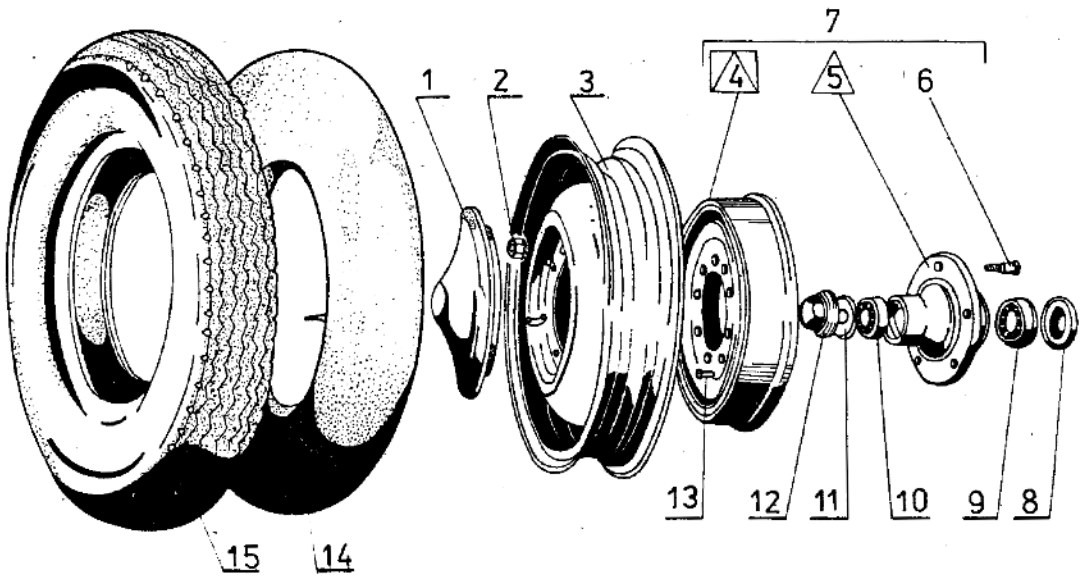

Poz.	Nr części	Nazwa części	Szt.
1	702-3102010	Kołpak koła[1)]	4
1	762-3102010	Kołpak koła[2)]	4
1	A03-3102010	Kołpak koła[3)]	4
2	20-3101040-2	Nakrętka mocowania koła	10
3	2801.07.000	Koło 4.50EX16	5
4	17-3501075	Bęben hamulcowy	4
5	20-3103015-2	Piasta koła przedniego	2
6	20-3103008-2	Śruba mocowania koła	10
7	17-3103010	Piasta koła z bębnem hamulcowym kpl.	2
8	20-3103038-2	Uszczelniacz piasty	2
9	PN-75/M-86220	Łożysko stożkowe 30207A	2
10	PN-75/M-86220	Łożysko stożkowe 30305A	2
11	51-3103030	Podkładka oporowa	2
12	17-3103065	Pokrywa piasty	2
13	290606-P8	Wkręt M8x1,25x12	12
14	PN-85/C-94300.081	Dętka 6,50-16 Butyl GP50 ø 16 gat. I	5
15	PN-82/C-94300.050	Opona radialna 6.50R16C 10PRD-100I	5
15	PN-82/C-94300.050	Opona diagonalna 6.50-16C 6PRU-5 I[4)]	5
16	17-3101010	Koło ogumione kpl. (z oponą radialną)	5
16	17-3101011	Koło ogumione kpl. (z oponą diagonalną)[4)]	5

UWAGA

[1)] Chromowany.

[2)] Nie malowany.

[3)] Malowany.

[4)] Tylko na rynek krajowy.

Koło kpl. poz. 16 składa się z części poz. 3, 14, 15.

Zmiana	Wprowadzenie	Stopień zamienności

UCHWYT KOŁA ZAPASOWEGO (A11B)

1986-10

31.05

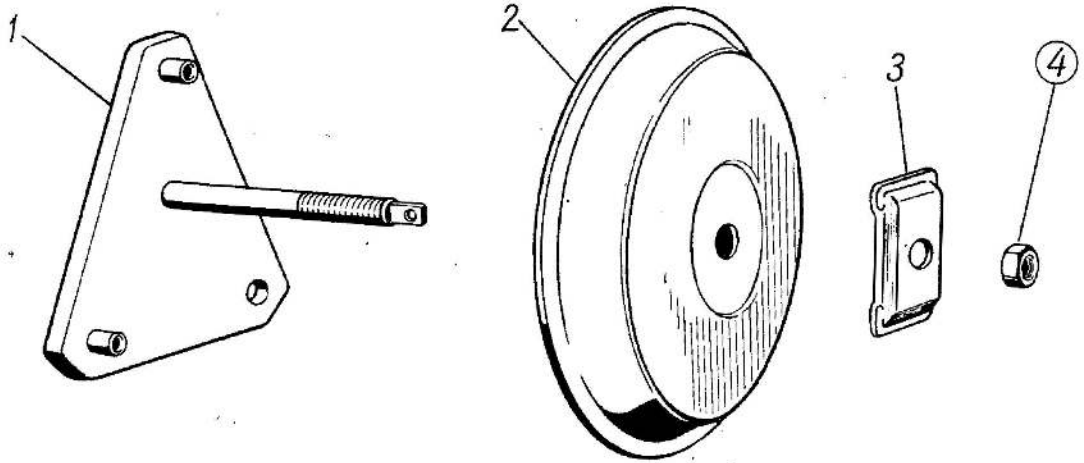

Poz.	Nr części	Nazwa części	Szt.
1	A11-3105030	Uchwyt	1
2	A11-3105020	Podstawa	1
3	A03-3105033	Wspornik	1
4	PN-86/M-82144	Nakrętka M14x1,5-5-A-Fe/Zn5c	1

Zmiana	Wprowadzenie	Stopień zamienności

UCHWYT KOŁA ZAPASOWEGO

1987-05

31.08

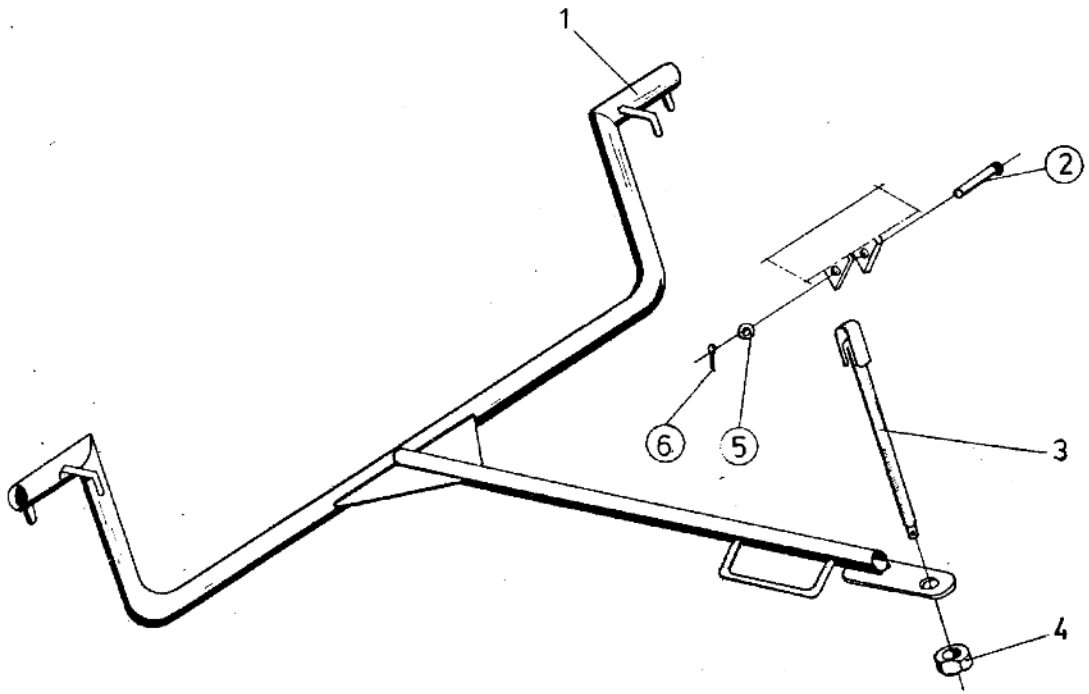

Poz.	Nr części	Nazwa części	Szt.
1	A03-3108012-1	Uchwyt koła zapasowego[1)]	1
2	PN-63/M-83002	Sworzeń 10x45/37-st2A-cyjan-Fe/Zn5c	1
2	PN-63/M-83002	Sworzeń 10x45/40-st2A-cyjan-Fe/Zn5c[2)]	1
3	A03-3108035-1	Śruba kpl.	1
3	16-3108060	Śruba kpl.[2)]	1
4	PN-86/M-82144	Nakrętka M16x1,5-5-8-Fe/Zn5c	1
5	PN-78/M-82005	Podkładka 10,5 Fe/Zn8c	1
6	PN-76/M-82001	Zawleczka S-2,5x16	1

UWAGA. W samochodach A13B na kraj oraz A06B, A07B dla WRI koło zapasowe jest mocowane na skrzyni ładunkowej za pomocą części poz. 26, 35, 36, tab. 85.02.

[1)] Stosowany w samochodach A06B, A07B, A16B.

[2)] Stosowany tylko w samochodach A16B.

Zmiana	Wprowadzenie	Stopień zamienności

Żuk

PRZEKŁADNIA KIEROWNICZA KPL.

1987-05

34.02

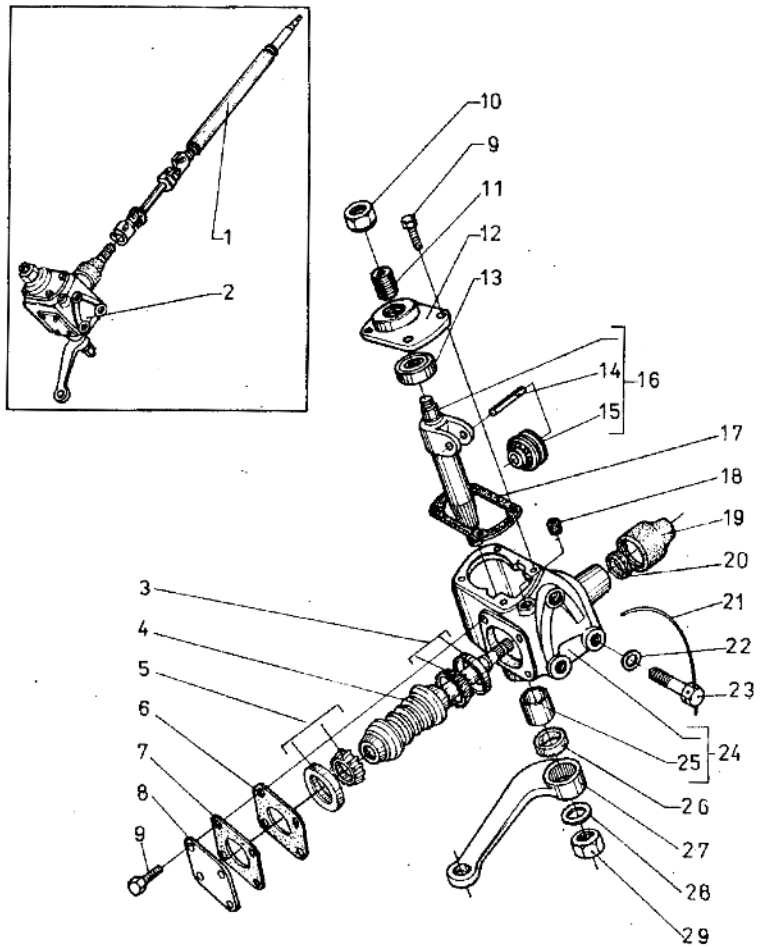

Poz.	Nr części	Nazwa części	Szt.
1	A03-3400011	Wał kierowniczy kpl.	1
2	60.608.0.000	Przekładnia kierownicza kpl.	1
3	20-3401071	Łożysko wewnętrzne GPZ-977907-A	1
4	60.240.1.000	Wałek ślimakowy	1
5	20-3401075	Łożysko zewnętrzne GPZ-877907	1
6	60.105.1.802	Podkładka regulacyjna cienka	maks 2
7	60.104.2.802	Podkładka regulacyjna gruba	maks 4
8	60.004.1.601	Pokrywa łożyska ślimaka	1
9	4212140	Śruba pokrywy	8
10	60.072.0.702	Nakrętka zabezpieczająca	1
11	60.013.1.401	Trzpień regulacyjny	1
12	60.007.1.201	Pokrywa boczna	1
13	02-3401041	Łożysko walcowe kpl.	1
14	12-3401073	Oś krążka	1
15	12-3401062-2	Krążek wałka głównego (GPZ-676701)	1
16	60.211.0.000	Wałek główny kpl.	1
17	M-3584 lub	Uszczelka pokrywy bocznej	1
17	60.106.1.702	Uszczelka pokrywy bocznej	1
18	A-24457-1	Korek stożkowy	1
19	60.100.0.802	Osłona	1
20	M-3549	Uszczelniacz kpl.	1
21	PN-67/M-80026	Drut stalowy 1,6x350-Pb-II-Na	1
22	PN-77/M-82008	Podkładka sprężysta Z12,2 Fe/Fg	3
23	A13-3403502	Śruba	3
24	60.201.1.000	Obudowa kpl.	1
25	51-3401076	Tuleja wału głównego	1
26	20-3401022	Uszczelniacz wału głównego	1
27	A03-3401090-3	Ramię przekładni kierowniczej	1
28	PN-82/M-820011	Podkładka odginana 23-Fe/Fg	1
29	PN-74/M-82153	Nakrętka M22x1,5-0,6-A-Fe/Fg	1
30	PN-60/M-82131	Śruba dwustronna T12-M8x20-5,8	8
31	PN-86/M-82144	Nakrętka M8-06-A-Fe/Zn5c	8
32	PN-77/M-82006	Podkładka sprężysta Z8,2-Fe/Zn5c	8

UWAGA. Poz. 30÷32 wycofane w 1985 r. obowiązują tylko na części zamienne. Zastąpiono je śrubą poz. 9.

Zmiana	Wprowadzenie	Stopień zamienności

WAŁ I KOŁO KIEROWNICY

1987-05

34.03

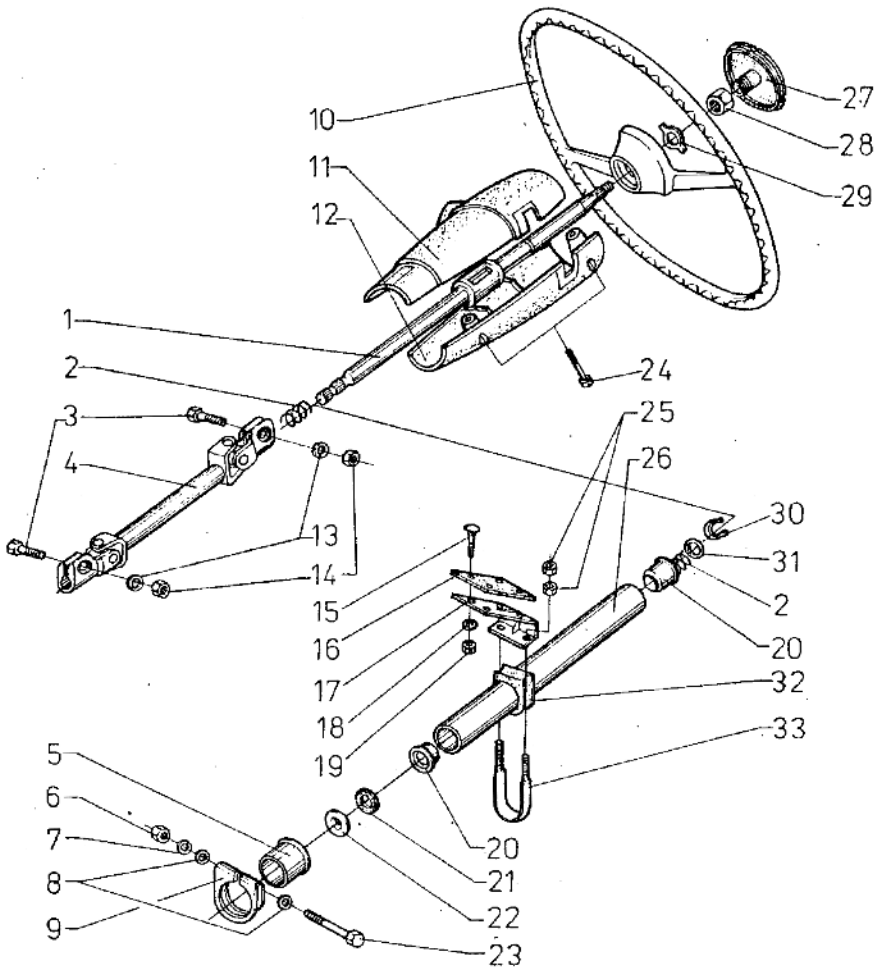

Poz.	Nr części	Nazwa części	Szt.
1	41.365.1.000	Wał górny z tulejką kpl.	1
2	41.156.0.702	Sprężyna zabezpieczająca	2
3	4233105	Śruba	1
4	41.751.0.000	Wałek pośredni kpl.	1
5	17-3403022	Tuleja odległościowa	1
6	PN-86/M-82144	Nakrętka M8x1-5-B-Fe/Zn5c	1
7	PN-77/M-82008	Podkładka sprężysta Z8,2-Fe/Fg	1
8	PN-78/M-82005	Podkładka 8,4-Fe/Zn9c	2
9	17-3403023	Obejma	1
10	02-3402010-1	Koło kierownicy[1)]	1
10	02-3402010	Koło kierownicy[2)]	1
11	17-8205025	Pokrywa kolumny część górna	1
12	17-8205026	Pokrywa kolumny część dolna	1
13	PN-77/M-82008	Podkładka sprężysta Z8,2-Fe/Zn-m-9c	8
14	PN-86/M-82144	Nakrętka M8-6-A-Fe/Zn5c	8
15	PN-76/M-82406	Śruba M6x25-4,8-B-Fe/Zn5c	4
16	K03-5303024	Podkładka wspornika	1
17	17-5000065	Wspornik kolumny kierownicy	1
18	PN-79/M-82019	Podkładka A6,6-Fe/Zn9c	4
19	PN-86/M-82144	Nakrętka M6-5-B Fe/Zn5c	5
20	4216629	Łożysko kulkowe skośne	2
20	CBK-157	Łożysko kulkowe skośne[3)]	2
21	41.300.0.000	Pierścień uszczelniający	1
21	41.127.0.802	Pierścień uszczelniający[3)]	1
22	PN-60/M-86961	Pierścień uszczelniający 28,2x3	1
23	PN-85/M-82241	Śruba M8x1x75-5,8-B-Fe/Zn5c	1
24	PN-79/M-83106	Wkręt AG4,8x32-Fe/Zn5c	4
25	PN-86/M-82144	Nakrętka M8-5-B-Fe/Zn5c	4
26	41.076.0.301	Rura	1
27	17-3402020	Korek kierownicy	1
28	PN-86/M-82155	Nakrętka M16x1,5-5-A-Fe/Zn5c	1
29	A03-3401150	Podkładka zabezpieczająca	1
30	PN-76/M-85111	Pierścień osadczy 20Z	
31	41.121.0.601	Podkładka oporowa	1
32	17-3403024	Tuleja strzemienia	1
33	51-3403020-1	Strzemię kolumny kierownicy	1

[1)] Na kraj.
[2)] Na eksport.
[3)] Druga wersja.

Zmiana	Wprowadzenie	Stopień zamienności

TARCZE HAMULCOWE KÓŁ PRZEDNICH

1987-05

35.01

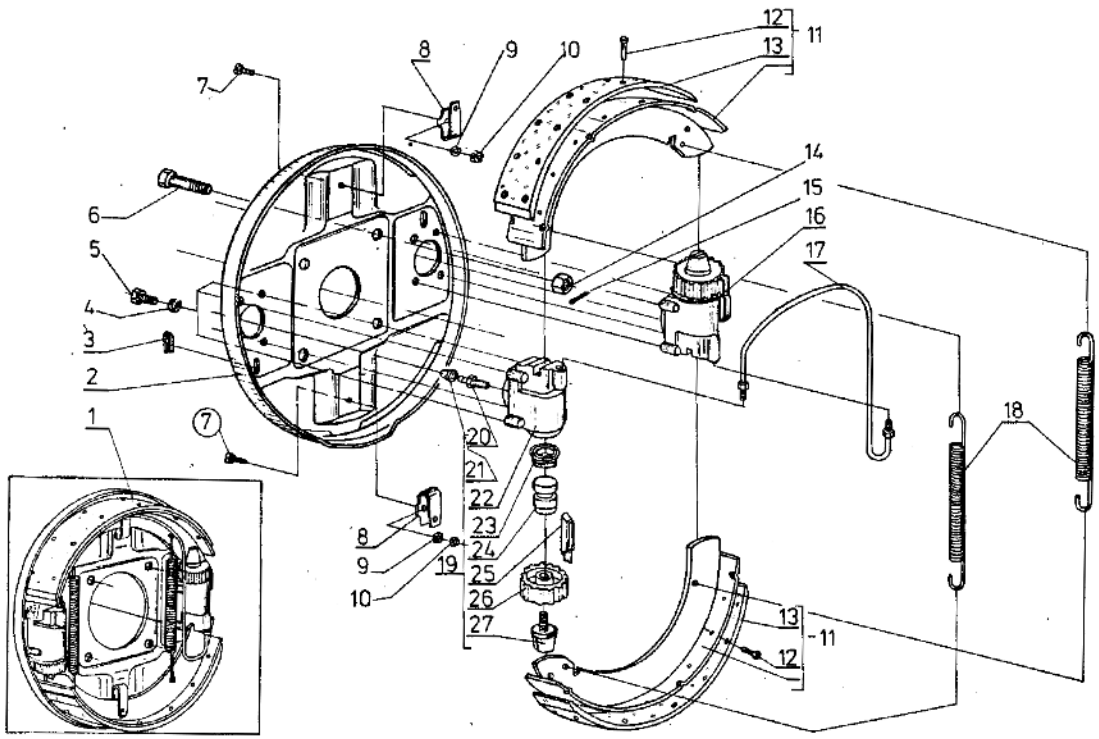

Poz.	Nr części	Nazwa części	Szt.
1	17-3501011	Tarcza hamulcowa przednia lewa kpl.	1
1	17-3501010	Tarcza hamulcowa przednia prawa kpl.	1
2	17-3501021	Tarcza hamulcowa przednia lewa kpl.	1
2	17-3501020	Tarcza hamulcowa przednia prawa kpl.	1
3	40-3501118	Zaślepka	4
4	PN-77/M-82008	Podkładka sprężysta Z8,2-Fe/Fg	16
5	PN-85/M-82242	Śruba M8x16-8,8-B-G-Fe/Zn5c	16
6	290873-P8	Śruba M12x1,25x26	8
7	PN-85/M-82215	Wkręt M5x12-4,8-B-Fe/Zn5c	4
8	17-3501105	Sprężyna dociskowa szczęki	4
9	PN-77/M-82008	Podkładka sprężysta Z5,1-Fe/Fg	4
10	PN-86/M-82144	Nakrętka M5-5-B-Fe/Zn5c	4
11	17-3501090	Szczęka hamulcowa z okładziną kpl.	4
12	293910-P	Nit drążony 4x7	48
13	17-3501095	Okładzina szczęki	4
13	17-3501097	Okładzina szczęki[1)]	4
14	PN-74/M-82159	Nakrętka AM12x1,25-04-B-Fe/Zn5c	8
15	PN-76/M-82001	Zawleczka S-Zn-3,2x28	8
16	40-3501040-C	Cylinderek hamulcowy lewych kół przednich	2
17	17-3501211	Przewód hamulcowy koła lewego kpl.	1
17	17-3501210	Przewód hamulcowy koła prawego kpl.	1
18	17-3501102	Sprężyna ściągająca szczęki	4
19	40-3501060-C	Cylinderek hamulcowy prawych kół przednich	2
20	12-3501048-1	Odpowietrznik	2
21	4097367	Osłona	2
22	40-3501066-1	Korpus cylinderka przedniego	2
22	40-3501046-1	Korpus cylinderka tylnego	2
23	40-3501053	Tłoczek gumowy	4
24	40-3501052	Tłoczek	4
25	40-3501056-1	Sprężyna regulacyjna	4
26	40-3501054-1	Pokrywa regulacyjna	4
27	40-3501055	Sworzeń rozpierający	4

[1)] Tylko na części zamienne.

Zmiana	Wprowadzenie	Stopień zamienności

TARCZE HAMULCOWE KÓŁ TYLNYCH

1987-05

35.02

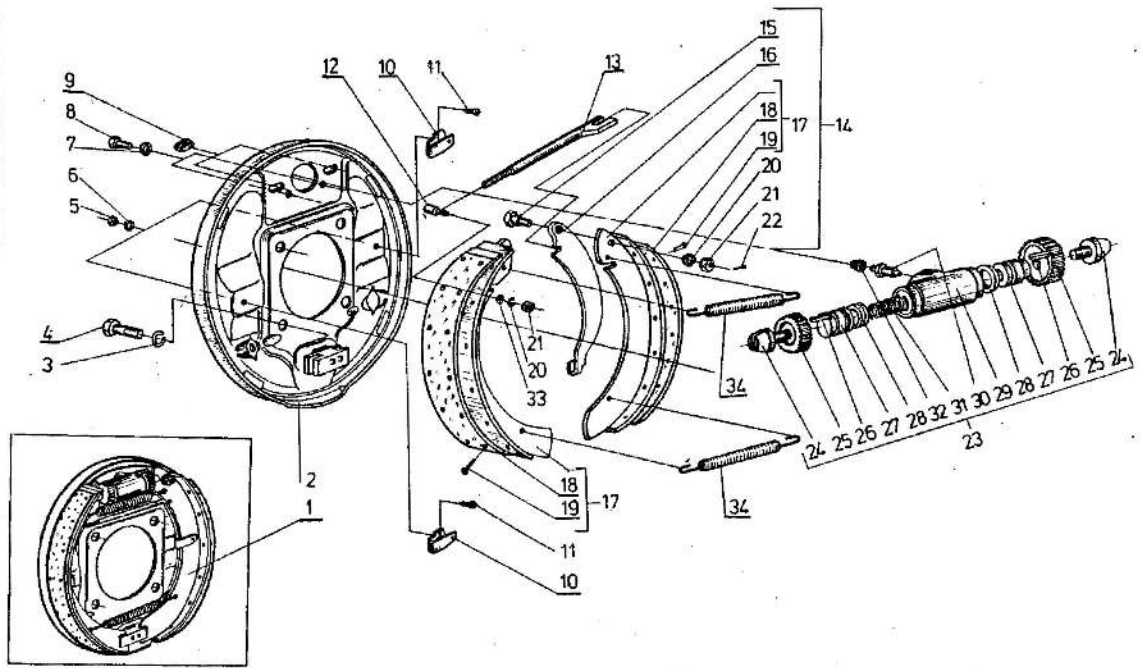

Poz.	Nr części	Nazwa części	Szt.
1	17-3502010	Tarcza hamulcowa kół tylnych prawa kpl.	1
1	17-3502011	Tarcza hamulcowa kół tylnych lewa kpl.	1
2	17-3502020	Tarcza hamulcowa kół tylnych prawa	1
2	17-3502021	Tarcza hamulcowa kół tylnych lewa	1
3	PN-77/M-82008	Podkładka sprężysta Z12,2 Fe/Fg	8
4	20-3502201-1	Śruba tarczy hamulcowej	8
5	PN-86/M-82144	Nakrętka M5-5-8-Fe/Zn5c	4
6	PN-77/M-82008	Podkładka sprężysta Z5,1-Fe/Fg	4
7	PN-77/M-82008	Podkładka sprężysta Z8,2-Fe/Fg	4
8	PN-85/M-82242	Śruba M8x16-5,8-8-Fe/Zn5c	4
9	40-3501118	Zaślepka	4
10	17-3501105	Sprężyna dociskowa szczęki	4
11	PN-85/M-82215	Wkręt M5x12-4,8-8-Fe/Zn5c	4
12	17-3502119	Gniazdo rozpieracza	2
13	17-3502117	Rozpieracz szczęki	2
14	17-3502080	Szczęka hamulcowa prawa kpl.	1
14	17-3502081	Szczęka hamulcowa lewa kpl.	1
15	40-3501098	Sworzeń dźwigni	2
16	17-3502096	Dźwignia wewnętrzna hamulca postojowego prawa	1
16	17-3502037	Dźwignia wewnętrzna hamulca postojowego lewa	1
17	17-3501090	Szczęka hamulcowa z okładziną kpl.	4
18	17-3501095	Okładzina szczęki	4
18	17-3501097	Okładzina szczęki [1)]	4
19	293910-P	Nit drążony 4x7	48
20	PN-77/M-82008	Podkładka sprężysta Z10,2 Fe/Fg	4
21	PN-74/M-82153	Nakrętka M10-04-8 Fe/Zn5c	2
22	PN-76/M-82001	Zawleczka S-Zn-2x14	2
23	40-3502040-C	Cylinderek hamulcowy kół tylnych kpl.	2
24	40-3501055	Sworzeń rozpierający	4
25	40-3502054-1	Pokrywa regulacyjna	4
26	40-3501056-1	Sprężyna regulacyjna	4
27	40-3502052-1	Tłoczek	2
28	702-3502051	Tłoczek gumowy	4
29	40-3502046-1	Korpus cylinderka	2

Zmiana	Wprowadzenie	Stopień zamienności

TARCZE HAMULCOWE KÓŁ TYLNYCH

1987-05

35.02

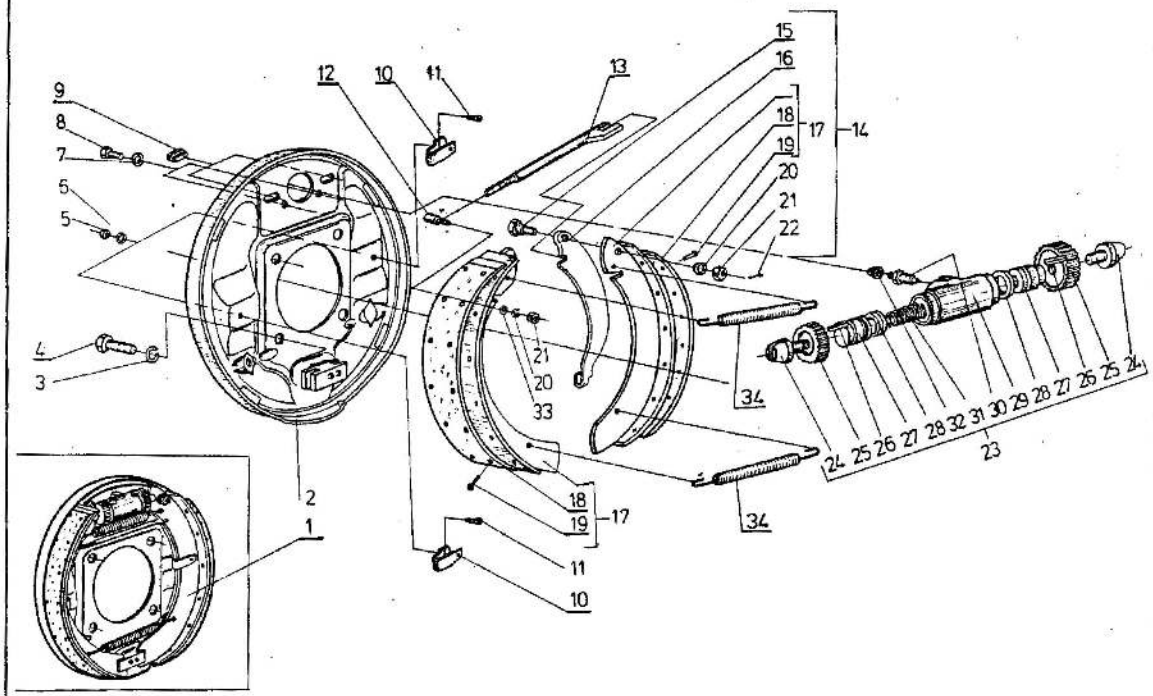

Poz.	Nr części	Nazwa części	Szt.
30	12-3501048-1	Odpowietrznik	2
31	40-3502049	Sprężyna	2
32	4097367	Osłona	2
33	PN-78/M-82007	Podkładka 10,5-Fe/Zn9c	1
34	17-3501102	Sprężyna ściągająca szczęki	4

1) Tylko na części zamienne.

Zmiana	Wprowadzenie	Stopień zamienności

SERWO HAMULCOWE

1987-05

35.03

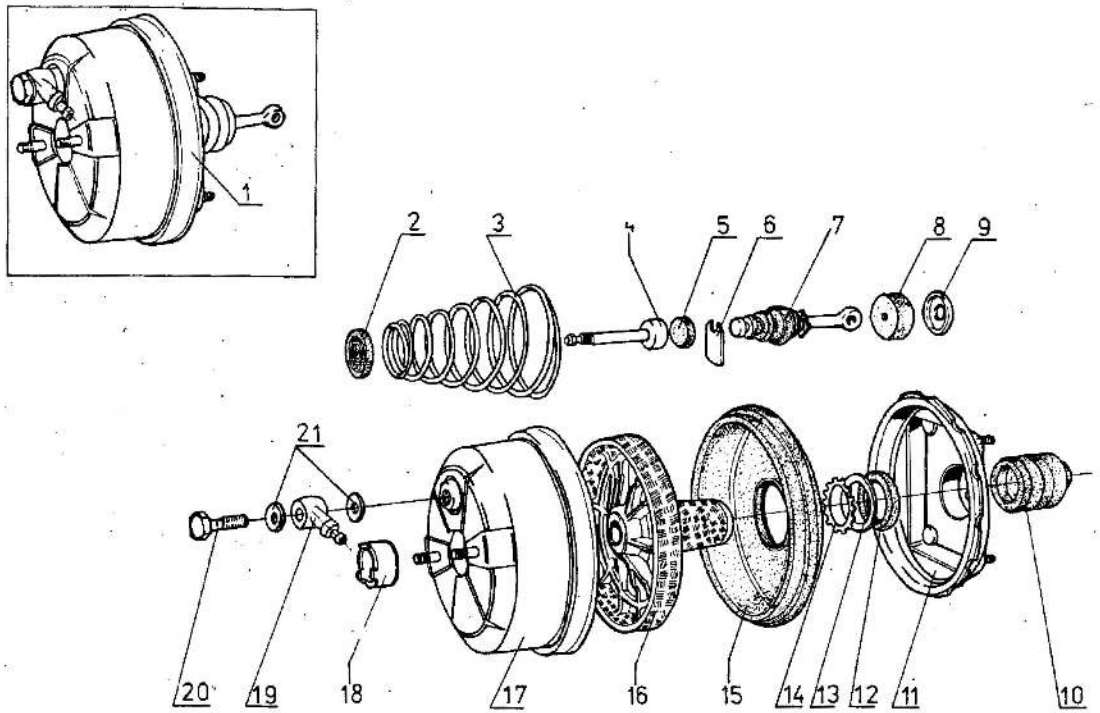

Poz.	Nr części	Nazwa części	Szt.
1	1.66.000/B	Serwo hamulcowe (P1)	1
2	480.04.00.00	Uszczelka popychacza	1
3	480.00.00.02	Sprężyna serwa	1
4	14-06075/B	Tłoczek	1
5	480.00.00.03	Krążek elastyczny	1
6	9913661	Rygiel	1
7	483.03.00.00	Tłoczek z zaworem	1
8	9913662	Filtr powietrza	1
9	9913663	Miseczka	1
10	480.00.00.04	Osłona cięgna serwa	1
11	9913696	Pokrywa serwa	1
12	9913654	Uszczelka	1
13	9913655	Pierścień uszczelki	1
14	9913656	Pierścień zamykający	1
15	9913692	Przepona	1
16	2502179/B	Tłok serwa	1
17	480.02.00.00	Cylinder serwa	1
18	480.00.00.01	Tulejka prowadząca	1
19	4122155	Zawór zwrotny serwa	1
20	4102490	Śruba przyłączki kątowej	1
21	4071473	Uszczelka zaworu	2

UWAGA. Do poz. 1 nie wchodzą poz. 19÷21.

Zmiana	Wprowadzenie	Stopień zamienności

MECHANIZM WŁĄCZANIA HAMULCA

1987-05

35.04

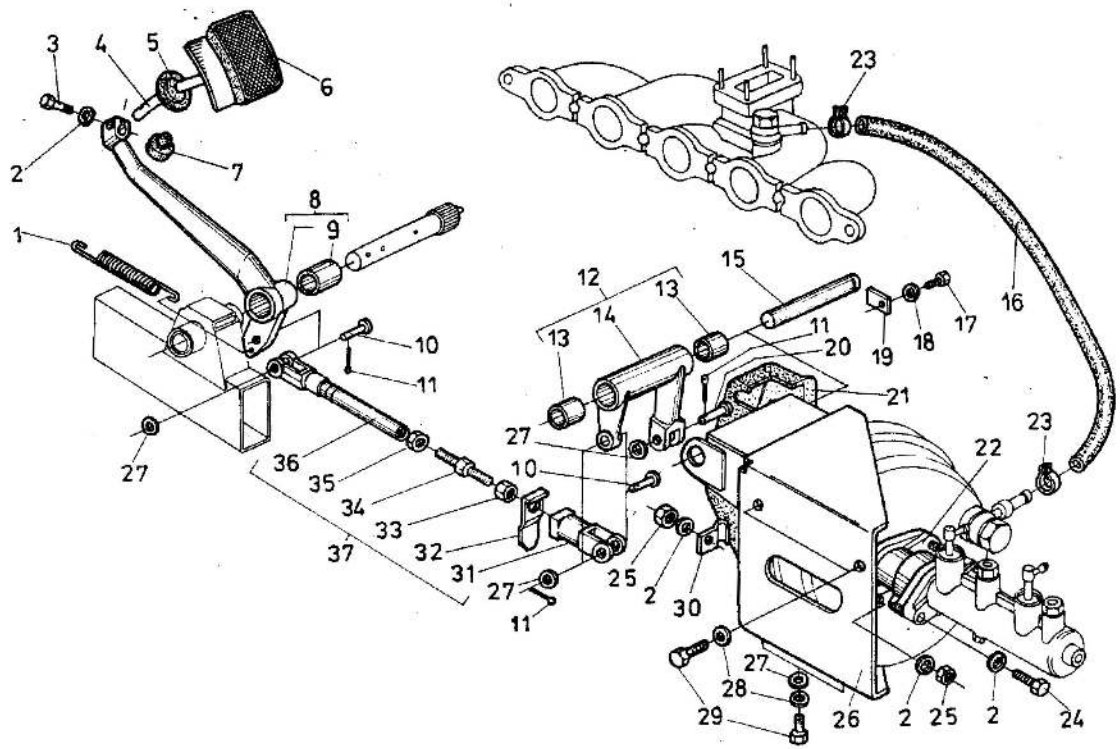

Poz.	Nr części	Nazwa części	Szt.
1	M-7523-1	Sprężyna pedału hamulca	1
2	PN-77/M-82008	Podkładka sprężysta Z8,2-Fe/Fg	8
3	A03-3504027	Śruba M8x1x28-8,8	1
4	19-3504026	Trzpień ze stopką	1
5	M-2457	Przelotka	1
6	4081233	Nakładka pedału hamulca	1
7	U.151.300.30	Wkładka gumowa	1
8	A03-3504024	Ramię pedału hamulca	1
9	M-7526-1	Tulejka	1
10	PN-63/M-83002	Sworzeń 10x28/24-cyjan-Fe/Zn5c	2
11	PN-76/M-82001	Zawleczka S-Zn-2,5x16	3
12	19-3503040	Dźwignia pośrednia kpl.	1
13	19-3503044	Tulejka	2
14	19-3503042	Dźwignia pośrednia	1
15	19-3503045	Wałek	1
16	17-3503052	Przewód podciśnieniowy serwa	1
16	17-3503062	Przewód podciśnieniowy serwa[1)]	1
17	PN-85/M-82105	Śruba M6x10-5,8-B-Fe/Zn5c	1
18	PN-77/M-82008	Podkładka sprężysta Z6,1-Fe/Fg	1
19	17-3503047	Płytka	1
20	PN-63/M-83002	Sworzeń 10x28/24-St2A-cyjan-Fe/Zn5c	1
21	17-3503085	Osłona wlotu powietrza	1
22	17-3503049	Łącznik pompy i serwa	1
23	PN-63/M-74905	Opaska zaciskowa A20C	2
23	PN-63/M-74905	Opaska A24c[2)]	2
24	PN-85/M-82242	Śruba M8x25-8,8-B-Fe/Zn5c	2
25	PN-86/M-82144	Nakrętka M8-5-B-Fe/Zn5c	6
26	19-3503020	Wspornik serwa	1
27	PN-76/M-82005	Podkładka 10,5 Fe/Zn9c	5
28	PN-77/M-82008	Podkładka sprężysta Z10,2 Fe/Fg	4
29	PN-85/M-82105	Śruba M10x22-8,8-Fe/Zn5c	4
29	PN-85/M-82105	Śruba M10x25-8,8-B-Fe/Zn5c[1)]	4
30	17-3503087	Zaczep osłony	2
31	19-3504045	Końcówka regulacyjna	1
32	17-3504043	Płytka wyłącznika światła hamowania	1

Zmiana	Wprowadzenie	Stopień zamienności

MECHANIZM WŁĄCZANIA HAMULCA

1987-05

35.04

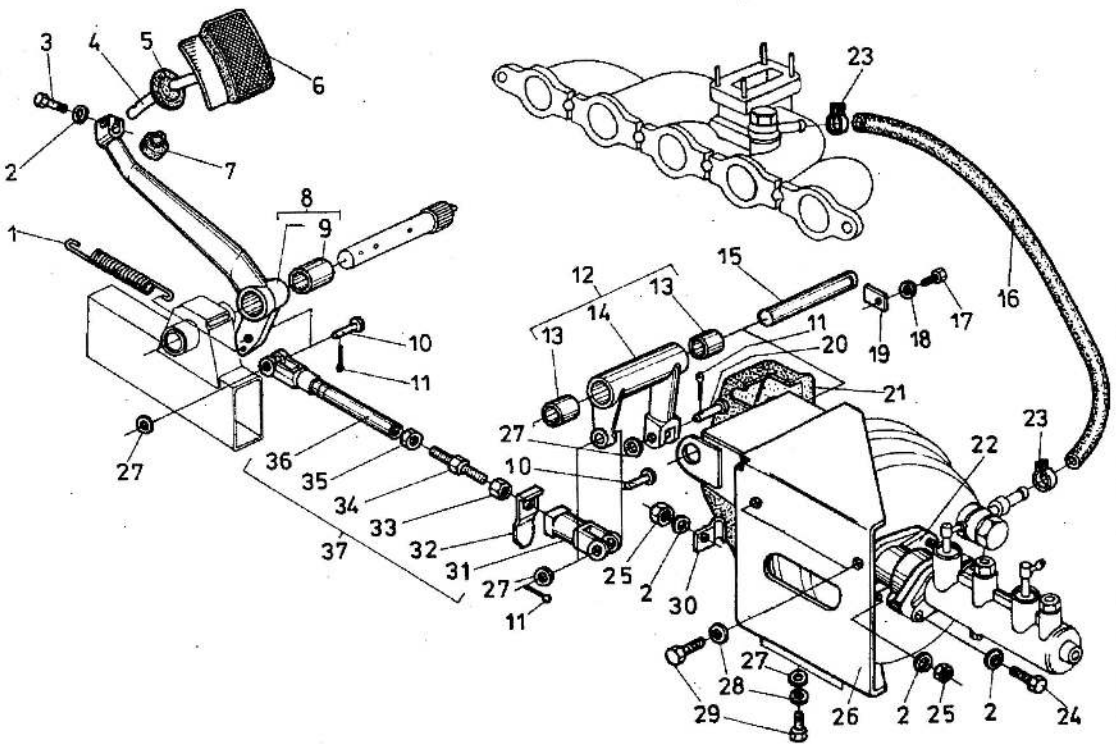

Poz.	Nr części	Nazwa części	Szt.
33	PN-74/M-82153	Nakrętka M12x1,25-04-B-Fe/Zn5c	1
34	19-3504047	Łącznik regulacyjny	1
35	PN-74/M-82153	Nakrętka M12x1,25-04-B-lewy	1
36	19-3504060	Popychacz kpl.	1
37	19-3504050	Popychacz z końcówką kpl.	1

1) II wersja.

2) Stosować do przewodu II wersja poz. 16.

Zmiana	Wprowadzenie	Stopień zamienności

DWUOBWODOWA POMPA HAMULCOWA

1987-05

35.05

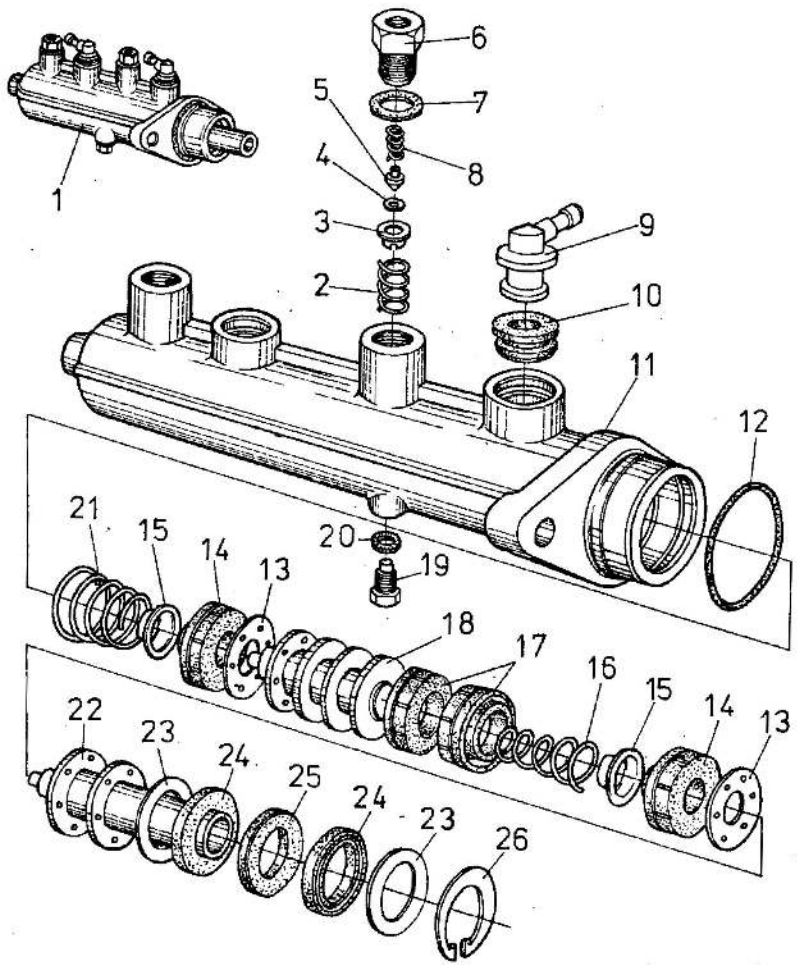

Poz.	Nr części	Nazwa części	Szt.
1	PH3-29-003	Dwuobwodowa pompa hamulcowa	1
2	40-3505038	Sprężyna zaworu	2
3	40-3505042	Gniazdo zaworu	2
4	40-3505048	Uszczelka zaworu	2
5	40-3505035	Grzybek zaworu	2
6	40-3505043	Końcówka przewodu	2
7	40-3505044	Podkładka	2
8	40-3505036	Sprężyna grzybka zaworu	2
9	439.45.50	Łącznik zasilania	2
10	4340338	Uszczelka łącznika	2
11	40-3505015	Korpus pompy	1
12	40-3505068	Uszczelka kołnierza	1
13	40-3505026	Podkładka	2
14	40-3505027	Tłoczek uszczelniający	2
15	40-3505028	Gniazdo sprężyny	2
16	40-3505053/1	Sprężyna przednia	1
17	702-3502051	Tłoczek gumowy	2
18	40-3505020	Tłok tylny	1
19	40-3505046	Śruba oporowa	1
20	4122836	Uszczelka	2
21	40-3505032/1	Sprężyna tylna	1
22	40-3505050	Tłok przedni	1
23	40-3505055	Podkładka oporowa	2
24	40-3505056	Pierścień uszczelniający	2
25	40-3505057	Pierścień zbierający	1
26	PN-76/M-85111	Pierścień osadczy 32W	1

Zmiana	Wprowadzenie	Stopień zamienności

UKŁAD HYDRAULICZNY HAMULCÓW

1987-05

35.06

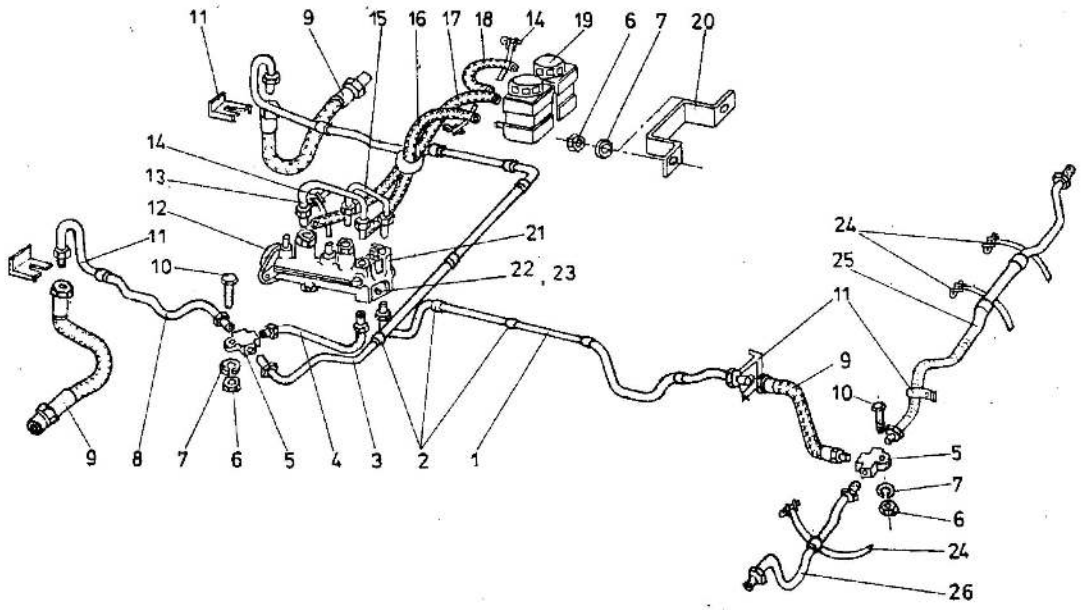

Poz.	Nr części	Nazwa części	Szt.
1	19-3506250	Przewód hamulcowy kpl.	1
2	20-3506046	Tulejka gumowa	15
3	19-3506060	Przewód hamulcowy kpl.	1
4	19-3506240	Przewód hamulcowy kpl.	1
5	B10-3506010	Trójnik	2
6	PN-86/M-82144	Nakrętka M6-5-B-Fe/Zn5c	4
7	PN-77/M-82008	Podkładka Z6,1-Fe/Fg	4
8	19-3506030	Przewód hamulcowy kpl.	1
9	B10-3506025	Przewód hamulcowy kpl.	3
10	PN-85/M-82105	Śruba M6x30-5,8-B-Fe/Zn5c	2
11	B10-3506045	Sprężyna zabezpieczająca	3
12	PH3-29	Pompa hamulcowa dwuobwodowa	1
13	19-3506220	Przewód hamulcowy kpl.	1
14	12170090	Opaska zaciskowa	6
15	19-3506230	Przewód hamulcowy kpl.	1
16	19-3506116	Przewód elastyczny	1
17	19-3506115	Przewód elastyczny	1
18	19-3506117	Przewód wyrównawczy	1
19	19-3506110	Zbiorniczek płynu hamulcowego	2
20	19-3506104	Uchwyt zbiorniczków	1
21	4177087	Sygnalizator uszkodzenia układu hamulcowego	1
22	PN-77/M-82008	Podkładka Z8,2-Fe/Fg	1
23	PN-85/M-82242	Śruba M8x30-5,8-B-Fe/Zn5c	1
24	PN-63/M-74905	Opaska zaciskowa B550c	1
25	19-3506190	Przewód hamulcowy	1
26	19-3506180	Przewód hamulcowy	1

Zmiana	Wprowadzenie	Stopień zamienności

HAMULEC POSTOJOWY

1987-05

35.08

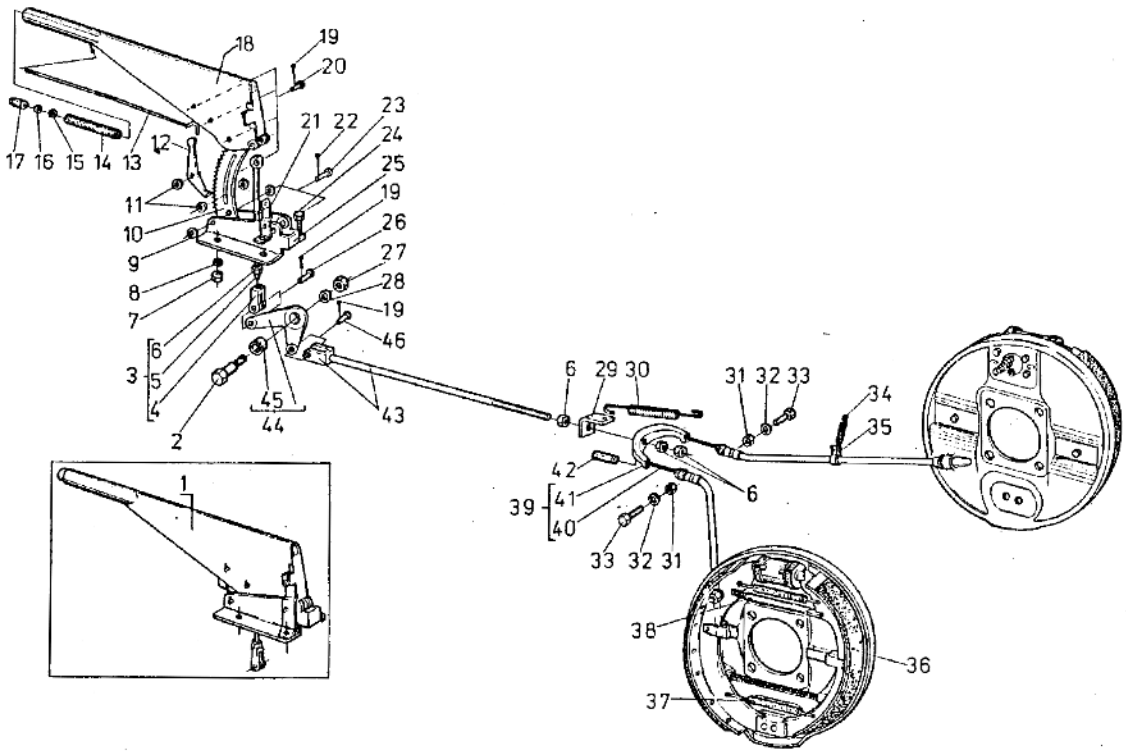

Poz.	Nr części	Nazwa części	Szt.
1	17-3508010	Dźwignia hamulca postojowego	1
2	17-3508047	Sworzeń dźwigni	1
3	17-3508050	Cięgło z końcówką kpl.	1
4	17-3508057	Końcówka cięgła	1
5	17-3508051	Cięgło dźwigni	1
6	PN-86/M-82144	Nakrętka M8x1-5-B-Fe/Zn5c	4
7	PN-86/M-82144	Nakrętka M8-5-B-Fe/Zn5c	4
8	PN-77/M-82008	Podkładka Z8,2-Fe/Fg	4
9	40-3508033	Tulejka dystansowa	2
10	40-3508027	Grzebień zapadki	1
11	17-3508028	Podkładka	3
12	40-3508026	Zapadka	1
13	40-3508025	Popychacz zapadki	1
14	857808	Sprężyna napinająca	1
15	PN-59/M-82030	Podkładka 5,5-Fe/Zn9c	1
16	4119398	Podkładka	1
17	4119397	Przycisk popychacza	1
18	17-3508020	Dźwignia ręczna kpl.	1
19	PN-76/M-82001	Zawleczka S-Zn-2x14	5
20	PN-63/M-83002	Sworzeń 8x18/14-St2A-cyjan-Fe/Zn6c	3
21	17-3508029	Wspornik włącznika	1
22	PN-76/M-82001	Zawleczka S-Zn-2,5x16	2
23	PN-63/M-83002	Sworzeń 10x35/31-St2A-cyjan-Fe/Zn6c	2
24	PN-85/M-82242	Śruba M8x16-8,8-B-Fe/Zn5c	4
25	17-3508030	Wspornik dźwigni kpl.	1
26	PN-63/M-83002	Sworzeń 8x28/24-St2A-cyjan	2
27	PN-74/M-82153	Nakrętka M10-04-B-Fe/Zn5c	1
28	PN-77/M-82008	Podkładka sprężysta Z10,2-Fe/Fg	1
29	17-3508089	Zaczep sprężyny	1
30	17-3508098	Sprężyna odciągająca	1
31	PN-86/M-82144	Nakrętka M6-5-B-Fe/Zn5c	2
32	PN-77/M-82008	Podkładka sprężysta Z6,1-Fe/Fg	2
33	PN-85/M-82105	Śruba M6x30-5,8-B-Fe/Zn5c	2
34	17-3508100	Sprężyna	1
35	173508099	Zaczep sprężyny	1
36	17-3501090	Szczęka hamulcowa kpl.	4

Zmiana	Wprowadzenie	Stopień zamienności

HAMULEC POSTOJOWY

1987-05

35.08

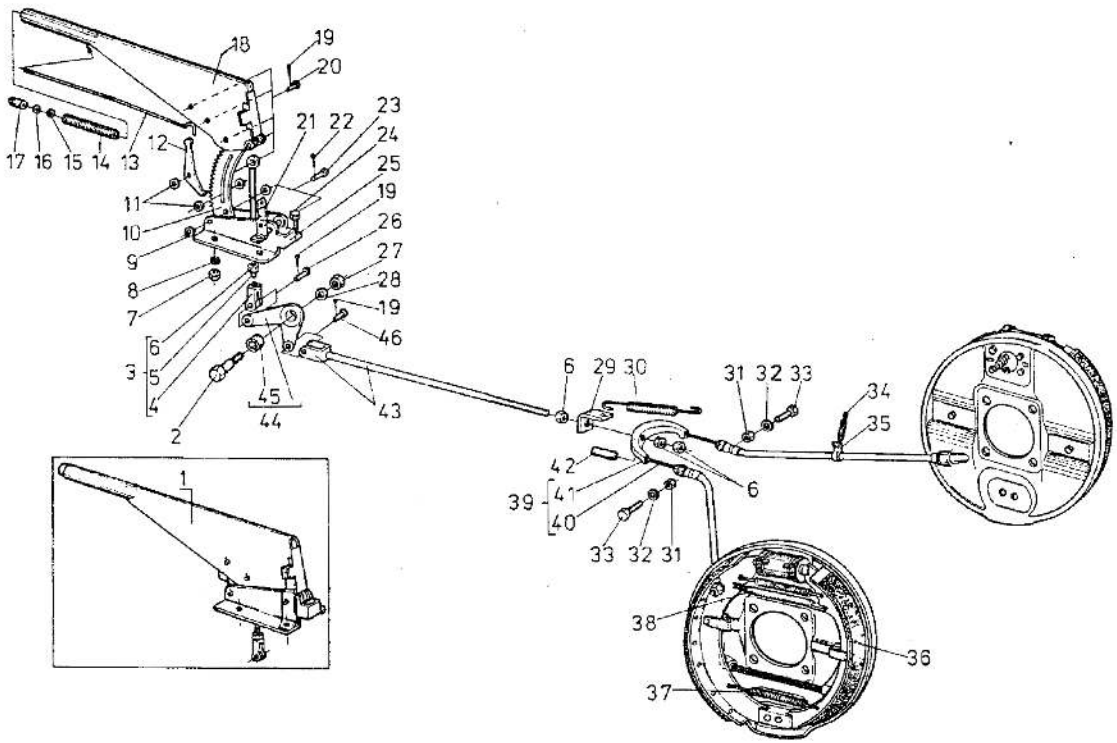

Poz.	Nr części	Nazwa części	Szt.
37	17-3501102	Sprężyna ściągająca szczęki	4
38	17-3502117	Rozpieracz szczęk	2
39	17-3508120	Linka hamulca kpl.	1
40	17-3508110	Linka hamulca postojowego kpl.	1
41	17-3508087	Zaczep linki	1
42	17-3508088	Tulejka	1
43	18-3508070	Cięgło linki kpl.	1
44	17-3508040	Dźwignia kątowa kpl.	1
45	17-3508046	Tulejka	1
46	PN-63/M-83002	Sworzeń 8x22/18-St2A-Fe/Zn5c	1

Zmiana	Wprowadzenie	Stopień zamienności

MOCOWANIE ALTERNATORA I REGULATORA NAPIĘCIA

1987-12

37.01

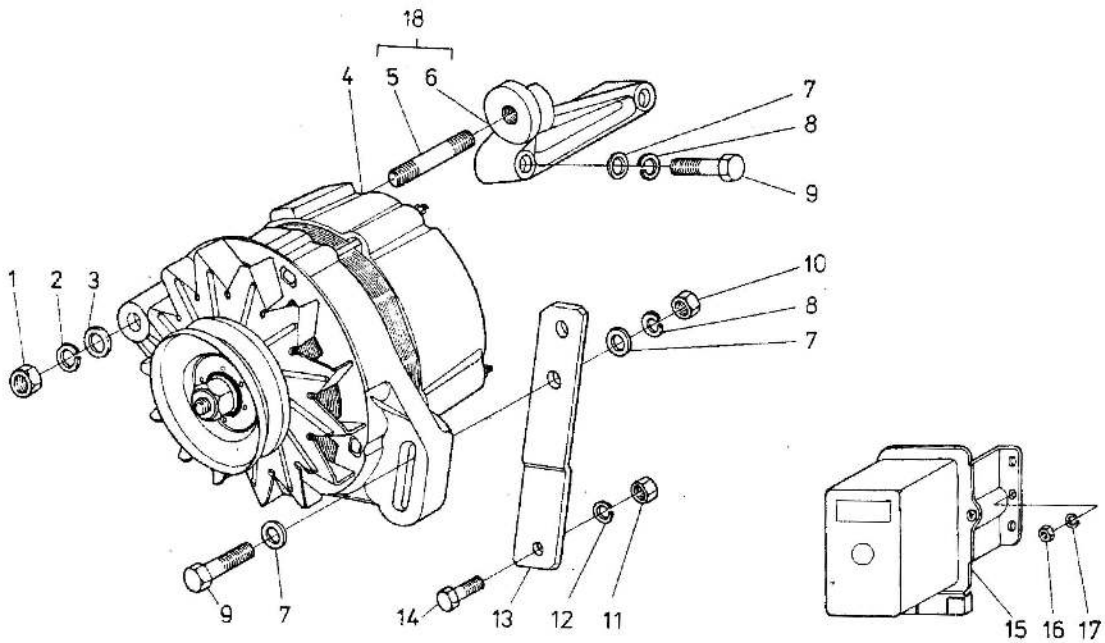

Poz.	Nr części	Nazwa części	Szt.
1	PN-86/M-82144	Nakrętka M12x1,25-5-B-Fe/Zn5c	1
2	PN-77/M-82008	Podkładka sprężysta Z12,2-Fe/Fg	1
3	12646901	Podkładka okrągła	1
4	024272	Alternator A124F2 z kołem pasowym	1
4	336.020.0	Alternator A124F2 bez koła pasowego	1
5	13552820	Śruba dwustronna M12x1,25	1
6	16-3701031	Wspornik alternatora	1
7	PN-78/M-82005	Podkładka 10,5-Fe/Zn9c	3
8	PN-77/M-82008	Podkładka sprężysta Z10,2-Fe/Fg	2
9	PN-85/M-82241	Śruba M10x38-10,9-B-Fe/Zn5c	2
10	PN-86/M-82144	Nakrętka M10-5-B-Fe/Zn5c	1
11	PN-86/M-82144	Nakrętka M8-5-B-Fe/Zn5c	1
12	PN-77/M-82008	Podkładka sprężysta Z8,2-Fe/Fg	1
13	16-3701035	Napinacz paska	1
14	PN-85/M-82242	Śruba M8x25-5,8-Fe/Zn5c	1
15	4296100	Regulator napięcia RG2/120	1
16	PN-86/M-82144	Nakrętka M6-5-B-Fe/Zn5c	1
17	PN-77/M-82008	Podkładka sprężysta Z6,1-Fe/Fg	1
18	16-3701030	Wspornik alternatora kpl.	1

Zmiana	Wprowadzenie	Stopień zamienności

ALTERNATOR A124F2

1987-05

37.02

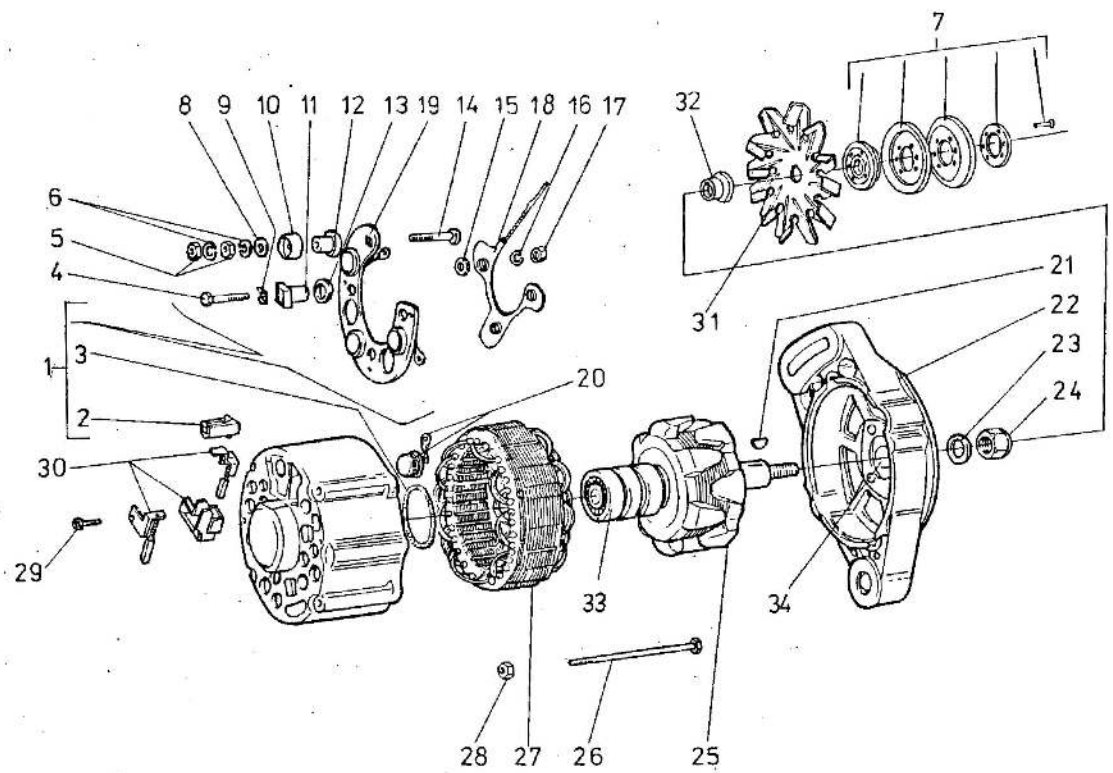

Poz.	Nr części	Nazwa części	Szt.
1	024832	Tarcza tylna kpl.	1
2	12058880	Złącze izolacyjne	1
3	4068360	Pierścień gumowy	1
4	10445221	Śruba M4x28	3
5	PN-86/M-82144	Nakrętka M6-5-B-Fe/Zn-b-5c	2
6	PN-77/M-82008	Podkładka sprężysta Z6,1	2
7	339210.0	Koło pasowe	1
8	4065615	Podkładka stalowa ø 6	1
9	4175249	Płytka pod śrubę M4	3
10	4174993	Izolacja zacisku 30	1
11	4288254	Izolacja śruby M4	3
12	4165040	Izolacja śruby (zacisk 30)	1
13	4183576	Podkładka izolacyjna	3
14	4111754	Śruba M6x36	1
15	9920651	Podkładka ø 8,2x16	3
16	PN-77/M-82008	Podkładka sprężysta Z4,1	3
17	PN-86/M-82144	Nakrętka M4-5-B-Fe/Zn-b-5c	3
18	4475144	Mostek dodatkowy kpl.	1
19	4149607	Radiator z diodami	1
20	4149609	Dioda 25A	3
21	PN-73/M-85008	Wpust 3x5	1
22	4268911	Tarcza przednia kpl.	1
23	PN-77/M-82008	Podkładka sprężysta Z12,2	1
24	PN-86/M-82144	Nakrętka M12x1,25-8,8-B-Fe/Zn-b-5c	1
25	023403	Wirnik kpl.	1
26	4247146	Śruba M5x95	4
27	023405	Stojan kpl.	1
28	1/25741/11	Nakrętka M5x0,8	4
29	13268018	Wkręt M4x14 z podkładką sprężystą	1
30	4230515	Szczotkotrzymacz kpl.	1
31	006649	Wentylator	1
32	006648	Tuleja dystansowa	1
33	PN-85/M-86100	Łożysko 6201A 2ZC3C6	1
34	PN-85/M-86100	Łożysko 6302A 2ZC3C6	1
1÷34	024272	Alternator A124F2 z kołem pasowym	1

Zmiana	Wprowadzenie	Stopień zamienności

AKUMULATOR

1987-05

37.03

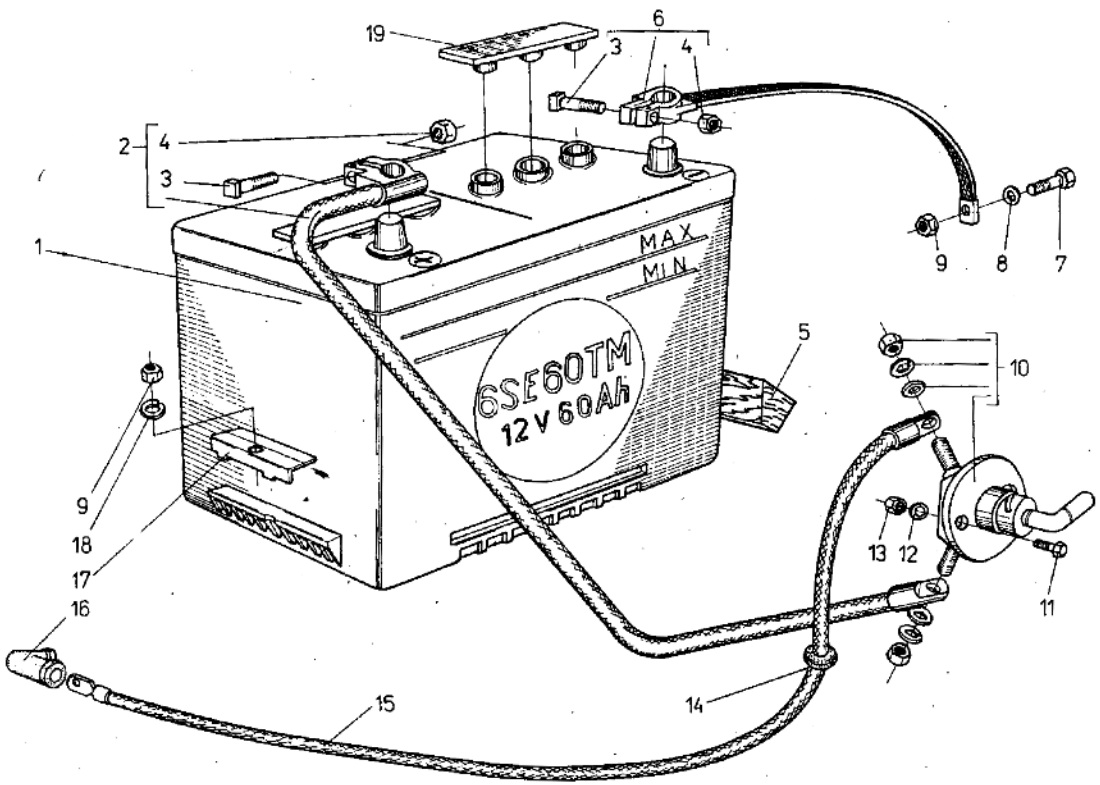

Poz.	Nr części	Nazwa części	Szt.
1	PN-82/E-83001.3	Akumulator (z elektrolitem) 6SE60TM lewy; 12V, 60Ah	1
1	PN-82/E-83001.3	Akumulator (bez elektrolitu) 6SE60TM lewy; 12V, 60Ah	1
1	PN-82/E-83001.3	Akumulator (bez elektrolitu) 6SC45TM[1]; 12V, 45Ah	1
1	PN-82/E-83001.3	Akumulator (z elektrolitem) 6SC45TM[1]; 12V, 45Ah	1
2	17-3724116	Przewód elektryczny do wyłącznika	1
3	PN-73/M-82121	Śruba M6x30-3,6-Fe/Pb5c	2
4	PN-86/M-82144	Nakrętka M6-5-B-Fe/Pb5c	2
5	17-3703038	Wkładka oporowa[2]	1
6	17-3724115	Przewód do masy	1
7	PN-85/M-82242	Śruba M8x20-5,8-B-Fe/Zn5c[1]; 3)	1
8	PN-77/M-82008	Podkładka sprężysta Z8,2-Fe/Fg	1
9	PN-86/M-82144	Nakrętka M8-5-B-Fe/Zn5c	1
10	BN-82/3688-06	Odłącznik akumulatora SW-40M	1
11	PN-85/M-82105	Śruba M6x12-5,8-B-Fe/Zn5c	2
12	PN-77/M-82008	Podkładka sprężysta Z6,1-Fe/Fg	2
13	PN-86/M-82144	Nakrętka M6-5-B-Fe/Zn5c	2
14	64-14567	Przelotka	1
15	17-3724060	Przewód do rozrusznika	1
16	BN-82/3687-27	Osłona gumowa C20/30	1
17	17-3703037	Wspornik mocujący akumulator	1
18	PN-78/M-82005	Podkładka 8,4-Fe/Zn9c	1
19	PB-3111-03-00	Przykrywka z korkami	2

[1] Akumulator zastępczy.

[2] Do akumulatora zastępczego.

[3] Do akumulatora zastępczego - 2 szt. akumulatory poz. 1 są sucholadowane.

Zmiana	Wprowadzenie	Stopień zamienności

WYŁĄCZNIK ZAPŁONU, SYGNAŁ DŹWIĘKOWY, PRZEŁĄCZNIKI, SKRZYNKA BEZPIECZNIKÓW

1987-11

37.04

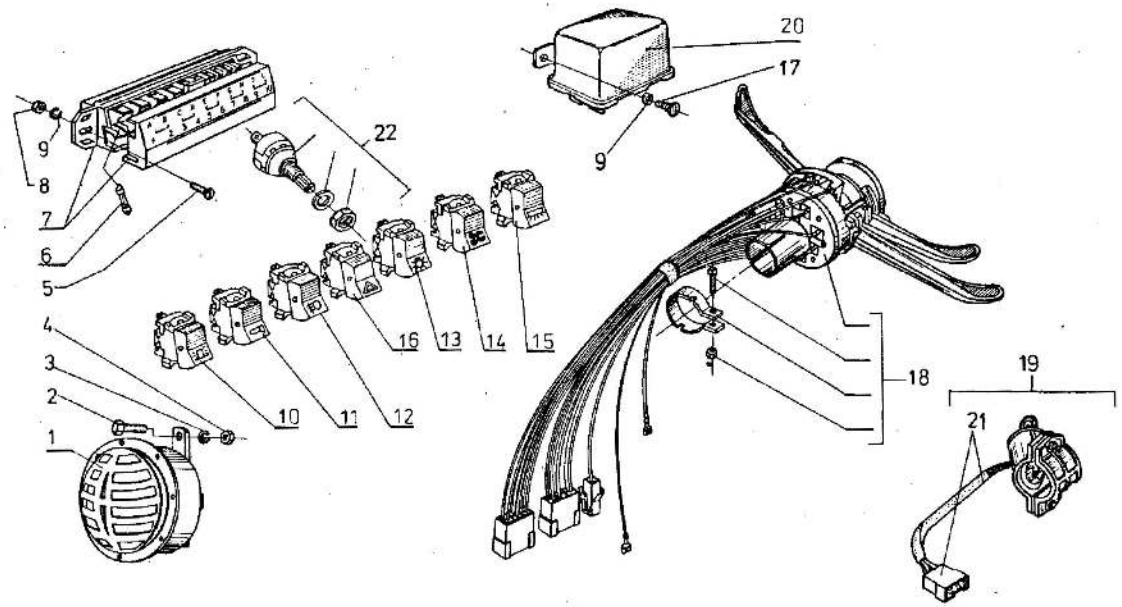

Poz.	Nr części	Nazwa części	Szt.
1	BN-79/3684-2	Sygnał dźwiękowy 0,5-212-12V	1
2	PN-85/M-82242	Śruba M8x16-5,8-B-Fe/Zn5c	1
3	PN-77/M-82008	Podkładka sprężysta Z8,2-Fe/Fg	1
4	PN-86/M-82144	Nakrętka M8-5-Fe/Zn5c	1
5	PN-85/M-82215	Wkręt M6x16-4,8-B-Fe/Zn5c	4
6	BN-70/M-3687-03	Bezpiecznik 8A[1)]	9
6	BN-70/3687-03	Bezpiecznik 16A[1)]	1
7	580.11.00	Skrzynka bezpieczników	2
8	PN-86/M-82144	Nakrętka M6-5-B-Fe/Zn5c	4
9	PN-77/M-82008	Podkładka sprężysta Z6,1-Fe/Fg	5
10	685.00.00	Wyłącznik lamp błyskowych	1
11	686.00.00	Wyłącznik sygnału dźwiękowego	1
12	692.00.00	Przełącznik świateł przeciwmgłowych	1
12	653.00.00	Przełącznik świateł przeciwmgłowych tylnych	1
13	511.00.00	Wyłącznik świateł zewnętrznych	1
14	683.00.00	Wyłącznik wentylatora nagrzewnicy	1
15	691.00.00	Przełącznik oświetlenia wnętrza	1
16	505.00.00	Wyłącznik świateł awaryjnych	1
17	PN-85/M-82215	Wkręt M6x12-4,8-B-Fe/Zn5c	3
18	524.17.00	Przełącznik świateł zewnętrznych i wycieraczki	1
19	4313688	Wyłącznik zapłonu	1
20	T-5170	Przekaźnik[2)]	2
21	511.52.00	Przewody elektryczne	1
22	DB-32	Rezystor kpl.[3)]	1
23	17-3703100	Rezystor kpl.	1
24	690.00.00	Wyłącznik świec żarowych	1

[1)] W samochodach A15C i 151C - dwukrotna liczba.

[2)] W samochodach A15C i 151C - szt. 3 poz. 10÷12 występuje w samochodach A151C; poz. 23 nie pokazana na rysunku do samochodów A151C; poz. 24 nie pokazana na rysunku do samochodu z silnikiem 4C90.

[3)] Nie dotyczy 4C90.

Zmiana	Wprowadzenie	Stopień zamienności

CEWKA, ŚWIECE I PRZEWODY ZAPŁONOWE

1987-05

37.06

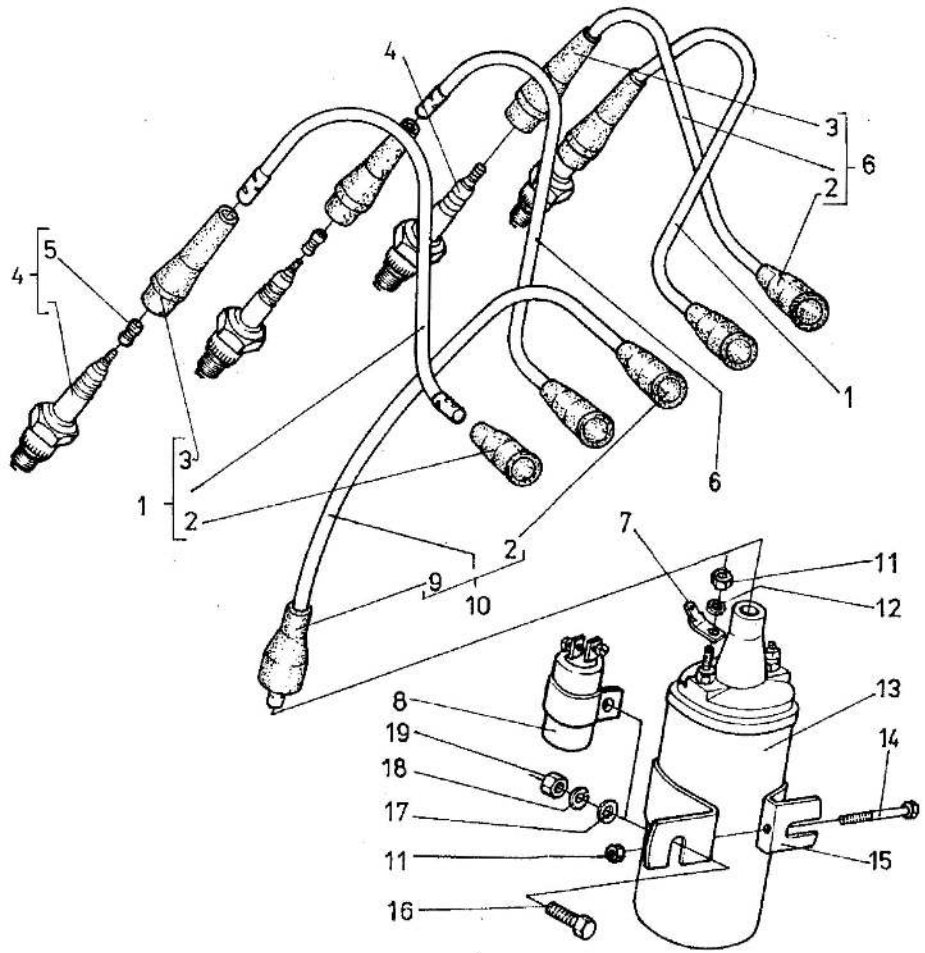

Poz.	Nr części	Nazwa części	Szt.
1	17-3707130	Przewód zapłonowy 1 i 4 cylindra	2
2	1/20569/B5	Osłona gumowa	4
3	1/20568/B5	Osłona świecy	4
4	PN-77/S-76035	Świeca zapłonowa Iskra F75	4
5	1/20519/40	Nakrętka świecy	4
6	17-3707140	Przewód zapłonowy 2 i 3 cylindra kpl.	2
7	BN-71/3687-02	Końcówka C	1
8	KSpz-012-3 µF-160	Kondensator WT-71/1 Miflex Kutno	1
9	1/20569/B5,B	Osłona cewki	1
10	17-3707150-1	Przewód zapłonowy kpl.	1
11	PN-86/M-82144	Nakrętka M5-5-B-Fe/Zn6c	2
12	PN-77/M-82008	Podkładka sprężysta 5,1-Fe/Zn9c	2
13	4071394	Cewka zapłonowa 12V (BE200B)	1
14	PN-85/M-82105	Śruba M5x40-5,8-B-Fe/Zn9c	1
15	4220.3.018.2	Obejma cewki	1
16	PN-85/M-82105	Śruba M6x16-5,8-B-Fe/Zn6c	2
17	PN-59/M-82030	Podkładka 6,5-Fe/Zn9c	2
18	PN-77/M-82008	Podkładka sprężysta 6,1-Fe/Zn9c	2
19	PN-86/M-82144	Nakrętka M6-5-B-Fe/Zn6c	2

UWAGA. Poz. 7, 11, 12, 14, 15 nie stanowią typowych części zamiennych.

Zmiana	Wprowadzenie	Stopień zamienności

Żuk

ROZDZIELACZ ZAPŁONU

1987-05

37.07

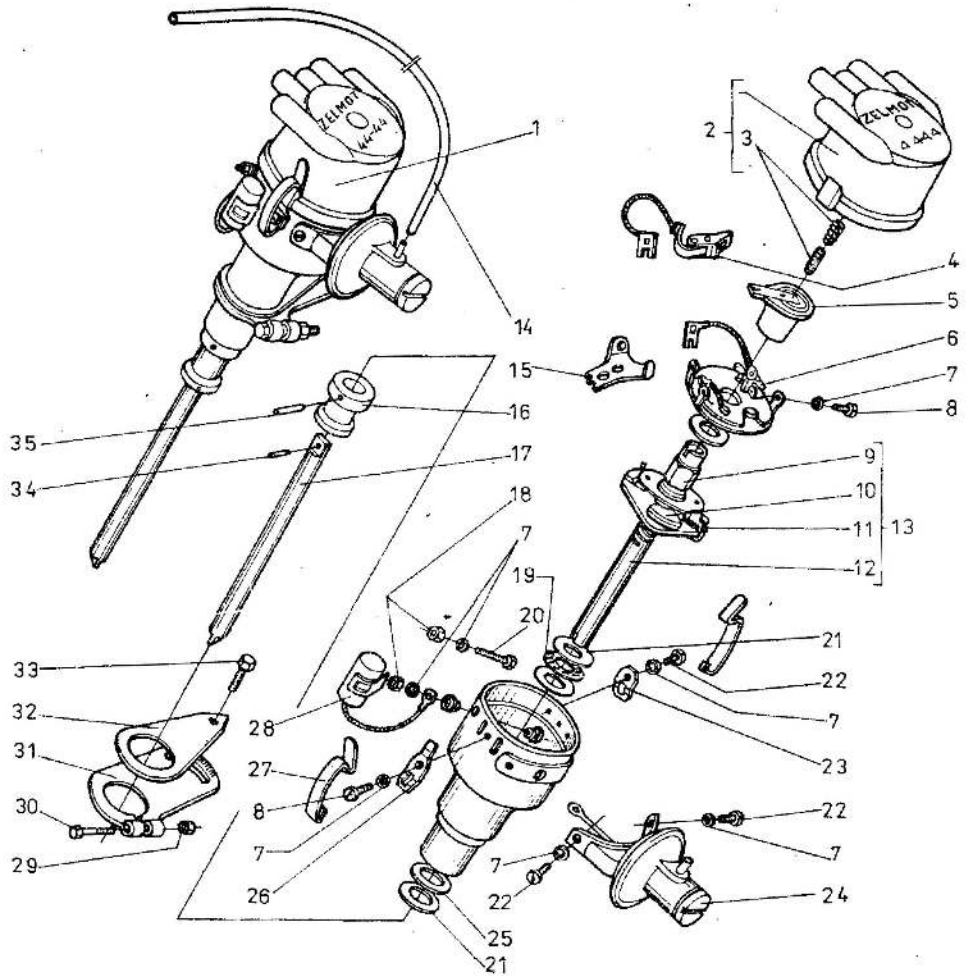

Poz.	Nr części	Nazwa części	Szt.
1	4444.7.000.5	Rozdzielacz zapłonu kpl.	1
2	4444.9.016.2	Głowica kpl.	1
3	9906429	Szczotka kpl.	1
4	4445.9.046.1	Młoteczek kpl.	1
5	4444.9.006.1	Palec kpl.	1
6	4445.8.006.2	Płytka przerywacza kpl.	1
7	PN-77/M-82008	Podkładka sprężysta 4,1-Fe/Zn9c	8
8	PN-85/M-82215	Wkręt M4x8-4,8-B-Fe/Zn5c	2
9	4444.9.003.1	Tulejka z krzywkami	1
10	4445.9.004.1	Ciężarek kpl.	2
11	4444.4.004.1	Sprężyna	2
12	4444.9.002.1	Wałek kpl.	1
13	4444.8.004.2	Wałek z regul. odśrod.	1
14	521-3706021	Przewód regulatora podciśnienia	1
15	4445.9.009.1	Płytka kowadełka kpl.	1
16	4445.4.124.1	Tulejka sprzęgła	1
17	4444.4.007.1	Wałek pośredni	1
18	PN-86/M-82144	Nakrętka M4-5-B-Fe/Zn5c	2
19	5.201.4.0052	Podkładka	1
20	PN-85/M-82105	Śruba M4x22-5,6-B-Fe/Zn5c	1
21	5.201.4.0051	Podkładka	5
22	PN-85/M-82215	Wkręt M4x6-4,8-B-Fe/Zn5c	4
23	4445.4.039.1	Uchwyt sprężyny	1
24	4445.8.072.2	Regulator podciśnienia	1
25	5.201.4.0053	Podkładka	1÷3
26	4445.4.040.1	Uchwyt sprężyny	1
27	4445.4.038.1	Sprężyna głowicy	2
28	BN-76/3682-04	Kondensator Kps-014-2-022	1
29	PN-86/M-82144	Nakrętka M6-5-B-Fe/Zn5c	1
30	PN-85/M-82105	Śruba M6x35-5,6-B-Fe/Zn5c	1
31	4421.4.015.1	Dźwignia regulacji oktanowej	1
32	4421.4.016.1	Wskazówka	1
33	PN-85/M-82105	Śruba M6x16-5,8-B-Fe/Zn5c	1
34	PN-63/M-83001	Kołek 3x12	1
35	9911240	Kołek	1

Zmiana	Wprowadzenie	Stopień zamienności

ROZRUSZNIK R5C

1987-05

37.08

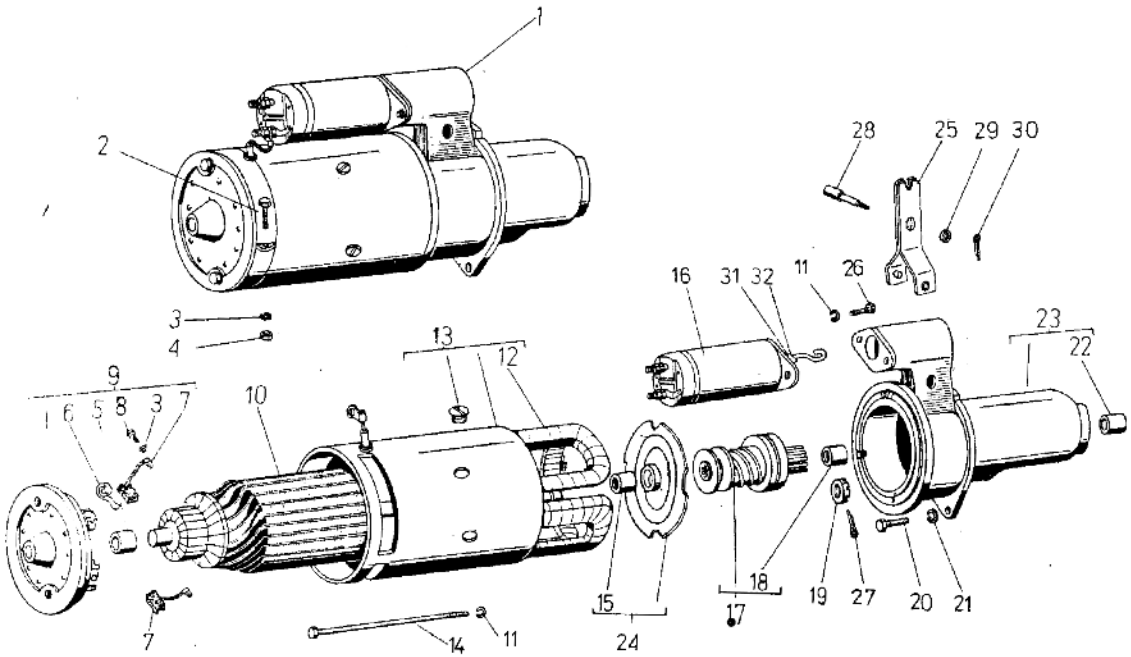

Poz.	Nr części	Nazwa części	Szt.
1	822000.2	Rozrusznik R5C kpl.	1
1	822000.2"T"	Rozrusznik R5C kpl. [1)]	1
2	PN-85/M-82215	Wkręt M4x20-4,6-B-Fe/Zn5c	1
3	PN-77/M-82008	Podkładka sprężysta 4,1-Fe/Zn9c	4
4	PN-86/M-82144	Nakrętka M4-5-B-Fe/Zn5c	1
5	821402.0	Tuleja łożyskowa	1
6	821405.0	Sprężyna spiralna	4
7	821404.0	Szczotka	4
8	PN-85/M-82201	Wkręt M4x8-4,8-B-Fe/Zn5c	4
9	821400.0	Tarcza łożyskowa tylna kpl.	1
10	821300.0	Wirnik kpl.	1
11	PN-77/M-82008	Podkładka sprężysta 6,1-Fe/Fg	4
12	821120.0	Cewki wzbudzenia kpl.	1
13	821100.0	Korpus kpl.	1
14	821910.0	Śruba ściągająca M6x161	2
15	821726.0	Tulejka łożyskowa	1
16	998.001.0	Wyłącznik elektromagnetyczny WE5c	1
17	822700.0	Zespół sprzęgający	1
18	821704.0	Tuleja łożyskowa	1
19	821915.0	Nakrętka koronowa M14x0,75	1
20	PN-85/M-82242	Śruba M12x35-5.8-B-Fe/Zn5c	2
21	PN-77/M-82008	Podkładka sprężysta 712,2-Fe/Fg	2
22	821502.0	Tulejka łożyskowa	1
23	822500.0	Głowica kpl.	1
24	821720.0	Tarcza pośrednia kpl.	1
25	821718.0	Dźwignia kpl.	1
26	PN-85/M-82105	Śruba M6x16-5,8-B-Fe/Zn5c	2
27	PN-76/M-82001	Zawleczka S-Zn-2,5x25	1
28	811719.0	Sworzeń osiowy	1
29	PN-62/M-82007	Podkładka 6,5-Fe/Zn5c	1
30	PN-76/M-82001	Zawleczka S-Zn-2x12	1
31	995307.0	Trzpień kpl.	1
32	995870.0	Sprężyna	1

1) Do tropiku.

UWAGA. Poz. 1, 5÷7, 9, 10, 12÷16, 18÷25, 28, 31, 32 są zaliczane do typowych części zamiennych.

	Wprowadzenie	Stopień zamienności

REFLEKTORY

1987-05

37.11

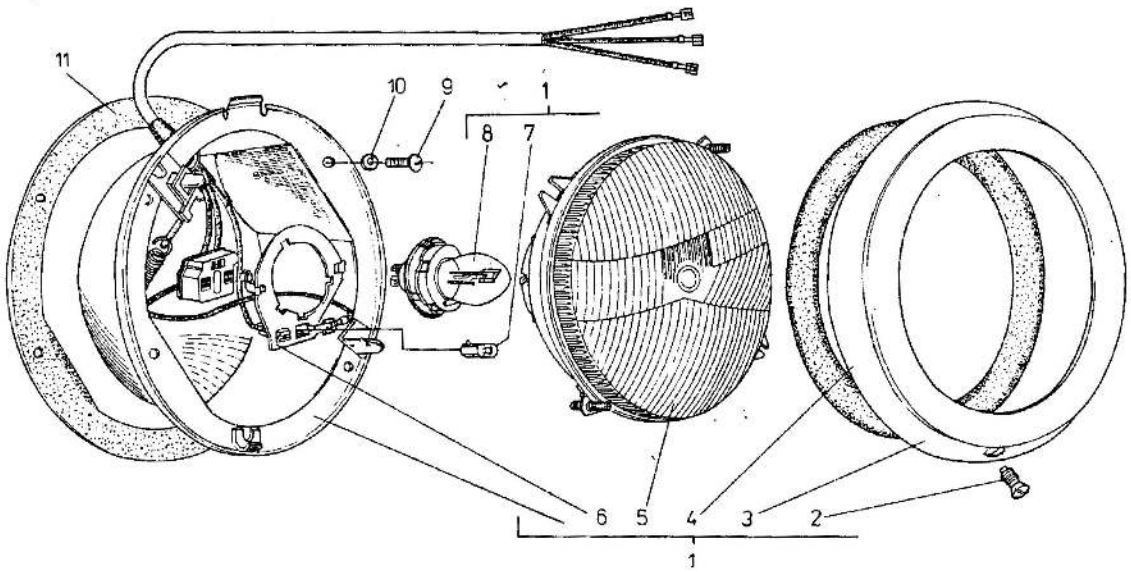

Poz.	Nr części	Nazwa części	Szt.
1	0215.2.000.2	Reflektor kpl.[1)]	2
1	0215.6.000.2	Reflektor kpl.[2)]	2
1	0216.6.999.0	Reflektor kpl.[3)]	2
2	0215.4.039.1	Wkręt specjalny	2
3	0215.4.041.6	Ramka	2
3	0215.4.041.7	Ramka[3)]	2
4	0215.4.031.1	Uszczelka	2
5	0215.9.011.1	Lustro z szybą	2
5	0215.9.011.2	Lustro z szybą[3)]	2
6	0215.8.014.2	Pierścień kpl.	2
7	PN-78/E-85101	Żarówka T8/4 12V, 4W, BA9s	2
8	PN-76/E-85100	Żarówka R2 12V, 45/40W, P45t-41	2
9	PN-85/M-82215	Wkręt M6x12-4,8-B-Fe/Zn5c	8
10	PN-77/M-82008	Podkładka sprężysta Z6,1-Fe/Fg	8
11	N02-3711024	Uszczelka obudowy reflektora	2

[1)] Reflektor z żarówkami wg BN-75/3685-04.
[2)] Reflektor bez żarówek.
[3)] Do tropiku.
Poz. 9÷11 nie wchodzą w skład reflektora poz. 1.

Zmiana	Wprowadzenie	Stopień zamienności
	Obowiązuje do 1988.06.30	Nie zamienny

REFLEKTOR — TYP 0252

1988-01

37.11

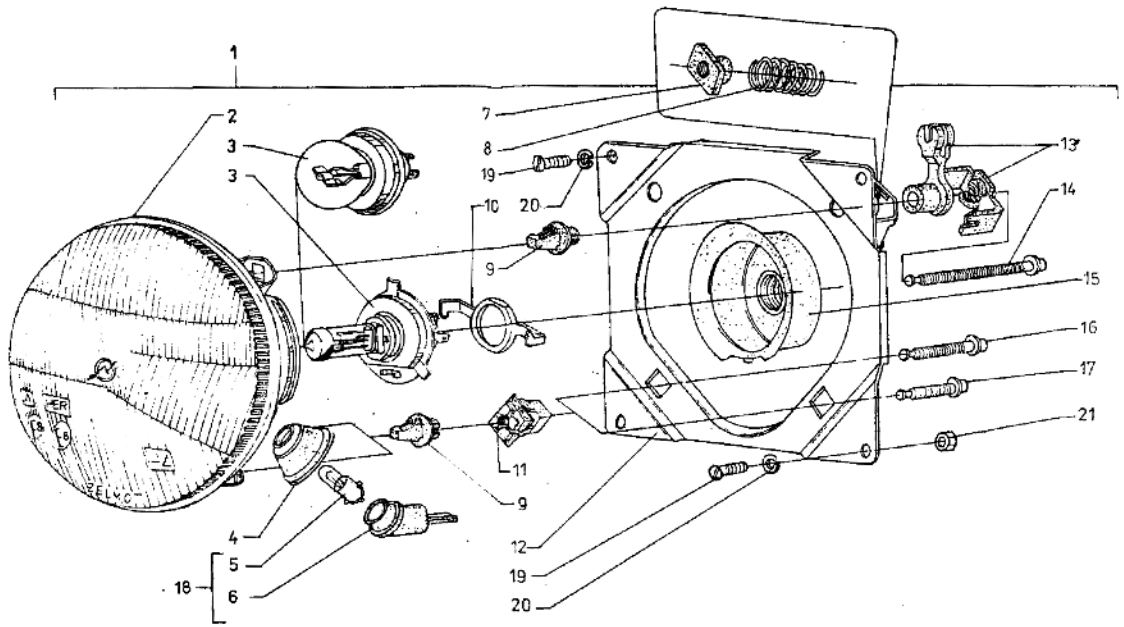

Poz.	Nr części	Nazwa części	Szt.
1	0252.0.000.1	Reflektor kpl. prawy	1
1	0252.0.000.2	Reflektor kpl. lewy	1
1	0252.0.000.3	Reflektor kpl. bez żarówki prawy	1
1	0252.0.000.4	Reflektor kpl. bez żarówki lewy	1
2	0251.1.000.3	Element optyczny kpl.	1
2	0251.1.000.4	Element optyczny bez żarówki i osłony	1
3	BN-76/3061-22	Żarówka halogenowa H-4 12V 60/55 W P43t-38	1
3	PN-78/E-85100	Żarówka R2 12V 45/40 P45t-41 [1)]	1
4	0290.3.015.1	Uszczelka	1
5	PN-76/E-85101	Żarówka 12V 4W BA9s	1
6	0290.8.016.1	Oprawka kpl.	1
7	0252.4.008.1	Nakrętka	1
8	0261.4.009.2	Sprężyna	1
9	0290.3.008.1	Uchwyt	4
10	0290.3.009.1	Sprężyna	1
11	0252.2.006.1	Obsada	1
12	0252.2.003.1	Obudowa kpl. prawa	1
12	0252.2.003.2	Obudowa kpl. lewa	1
13	0252.2.005.1	Dźwignia	1
14	0252.4.007.2	Śruba	1
15	0.290.2.010.1	Oprawka	1
16	0252.4.007.1	Śruba	1
17	0252.4.007.3	Śruba	1
18	0290.9.033.1	Oprawka kpl. z żarówką	1
19	PN-85/M-82215	Wkręt M6x12-4.8-B-Fe/Zn5c	4
20	PN-77/M-82008	Podkładka Z6,1 Fe/Fg	4
21	PN-86/M-82144	Nakrętka M6-5-B-Fe/Zn5c	1

[1)] Druga wersja.

Zmiana	Wprowadzenie	Stopień zamienności
	Obowiązuje od 1988.07.01	Nie zamienny

LAMPY ŚWIATEŁ KIERUNKU JAZDY, POZYCYJNE I HAMOWANIA

1987-05

37.13

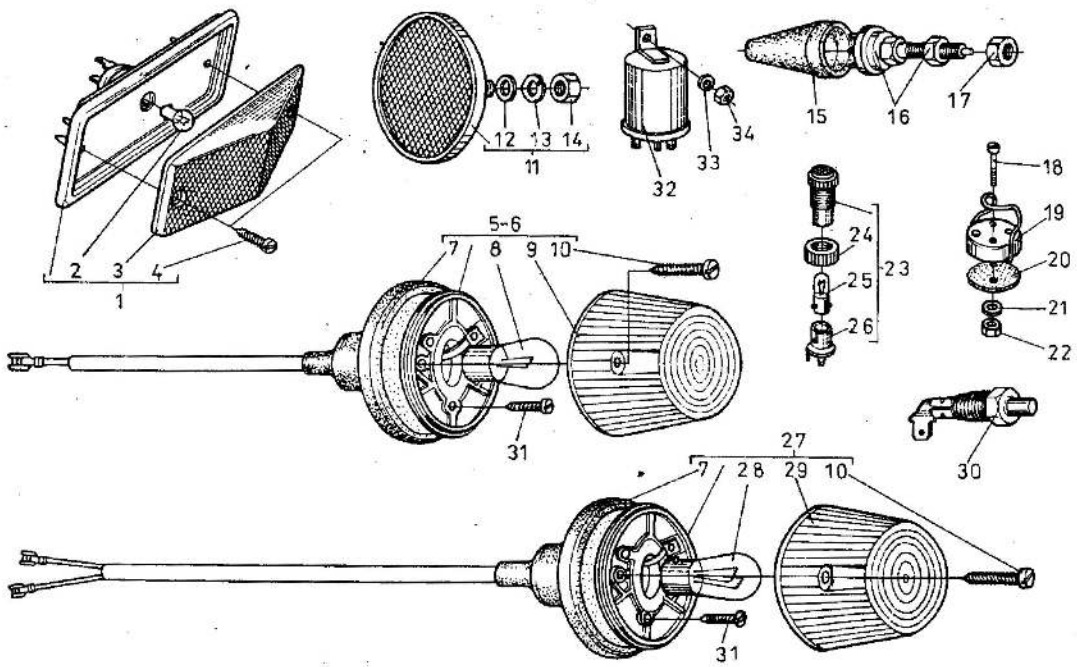

Poz.	Nr części	Nazwa części	Szt.
1	024392/5	Lampa boczna lewa	1
1	024391d	Lampa boczna prawa	1
2	PN-78/E-85101	Żarówka T8/412V 4W BA9s	2
3	024394d	Klosz lampki prawej	1
3	024393s	Klosz lampki lewej	1
4	PN-79/M-83106	Wkręt AGb 2,9x13-Fe/Zn5c	4
5	E93E/I-F	Lampa kierunkowskazu tylnego	2
6	E93c/I-F	Lampa kierunkowskazu przedniego	2
7	E93.C.0.03	Uszczelka	6
8	Fiat 93313/1	Żarówka 12V, 21W, BA15s	4
9	E93.E.2.01	Klosz żółty (wyk. II)	2
10	PN-79/M-83106	Wkręt AGb 3,9x26-Fe/Zn5c	12
11	PN-65/M-83100	Urządzenie odblaskowe UO-1CA	2
12	PN-78/M-82005	Podkładka 8,4 Fe/Zn9c	2
13	PN-77/M-82008	Podkładka sprężysta ZR,2-Fe/Fg	2
14	PN-75/M-82144	Nakrętka M8-5-8-Fe/Zn5c	2
15	17-3724123	Kapturek ochronny	1
16	568.14.00	Stycznik świateł hamowania kpl.	1
17	10791211	Nakrętka M12x1,5	1
18	PN-85/M-82207	Wkręt M3x30-4,8-8-Fe/Zn5c	2
19	51-3715020	Gniazdo wtykowe lampy przenośnej	1
20	51-3715021	Podkładka	1
21	PN-77/M-82008	Podkładka sprężysta Z3,1-Fe/Fg	2
22	PN-75/M-82144	Nakrętka M3-5-8-Fe/Zn5c	2
23	1210012211	Lampka kontrolna czerwona kpl.	1
23	1210022211	Lampka kontrolna żółta kpl.	1
23	1210032211	Lampka kontrolna zielona kpl.	1
24	E.539.0.06	Nakrętka lampki	2
25	PN-78/E-85101	Żarówka 12V, 2W, BA9s	2
25	PN-78/E-85101	Żarówka T8/4, 12V, 4W, BA9s	1
26	E539.2.00	Oprawka kpl.	2
27	E93D/I-F	Lampa tylna świateł pozycyjnych oraz hamowania	2
28	PN-67/E-85101	Żarówka 12V, 21/5W BAY15d	2
29	E.93D.2.01	Klosz czerwony (wyk. I)	2

Zmiana	Wprowadzenie	Stopień zamienności

LAMPY ŚWIATEŁ KIERUNKU JAZDY, POZYCYJNE I HAMOWANIA

1987-05

37.13

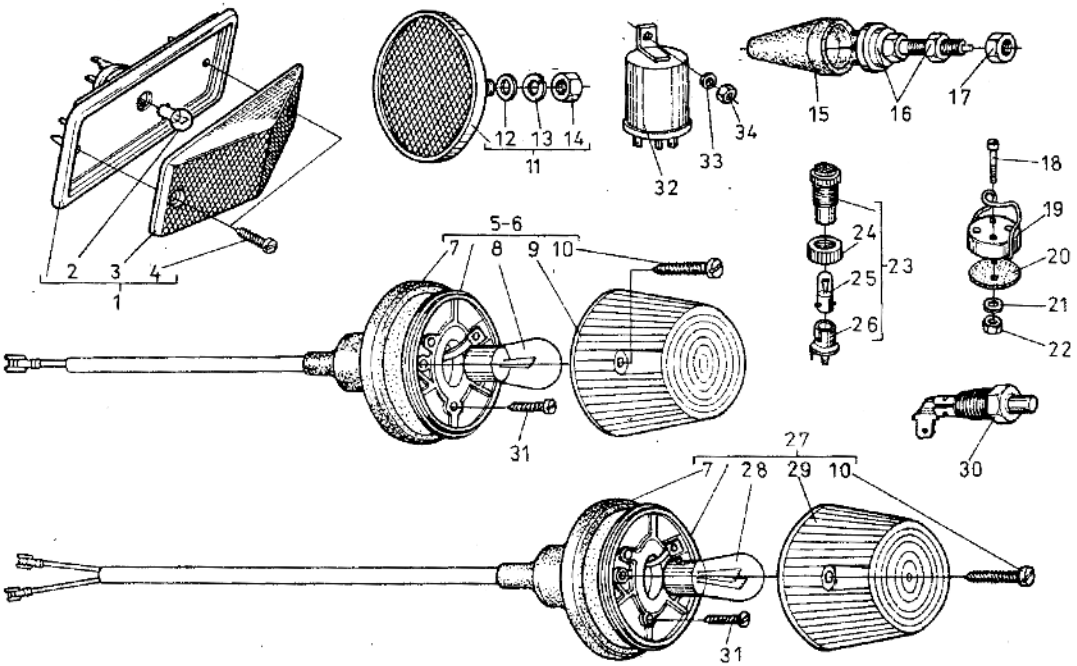

Poz.	Nr części	Nazwa części	Szt.
30	564.13.00	Wyłącznik lampki kontrolnej hamulca postojowego	1
31	PN-79/M-83106	Wkręt AGb 3,9x13-Fe/Zn5c	18
32	ME-8	Przerywacz świateł kierunku jazdy	1
32	ME-A/1	Przerywacz świateł awaryjnych	1
33	PN-78/M-82005	Podkładka 6,4 Fe/Zn9c	2
34	PN-75/M-82144	Nakrętka M6-5-8-Fe/Zn5c	1

UWAGA. Części poz. 5, 11, 27 nie stosowane w samochodach A11B, A16B; części poz. 18÷22 stosowane tylko w samochodach na eksport.

Zmiana	Wprowadzenie	Stopień zamienności

LAMPY TYLNE ZESPOLONE

1987-05

37.14

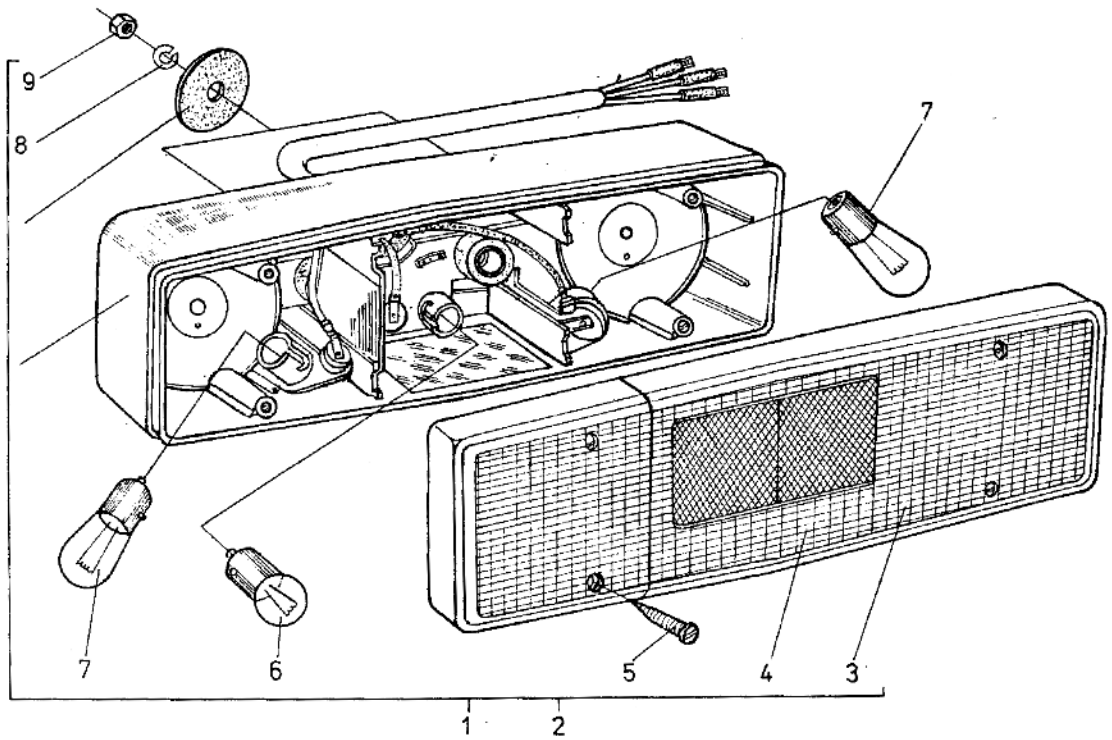

Poz.	Nr części	Nazwa części	Szt.
1	E551.L/XII	Lampa tylna zespolona lewa	1
2	E551.P/IX	Lampa tylna zespolona prawa	1
3	E551.L.2.00	Klosz lampy lewej	1
4	E551.P.2.00	Klosz lampy prawej	1
5	PN-79/M-83106	Wkręt Gb3,9x26-Fe/Zn6c	8
6	PN-67/M-85101	Żarówka 12V, 10W, BA15s	2
7	Fiat 93313/1	Żarówka 12V, 21W, BA15s[1)]	4
8	PN-77/M-82008	Podkładka sprężysta Z6,1-Fe/Fg	4
9	PN-75/M-82144	Nakrętka M6-5-B-Fe/Zn5c	4

UWAGA. Lampy (poz. 1 oraz poz. 2) są stosowane tylko w samochodach skrzyniowych A11B oraz A16B.

Zmiana	Wprowadzenie	Stopień zamienności

LAMPA OŚWIETLENIA TABLICY REJESTRACYJNEJ

1987-05

37.15

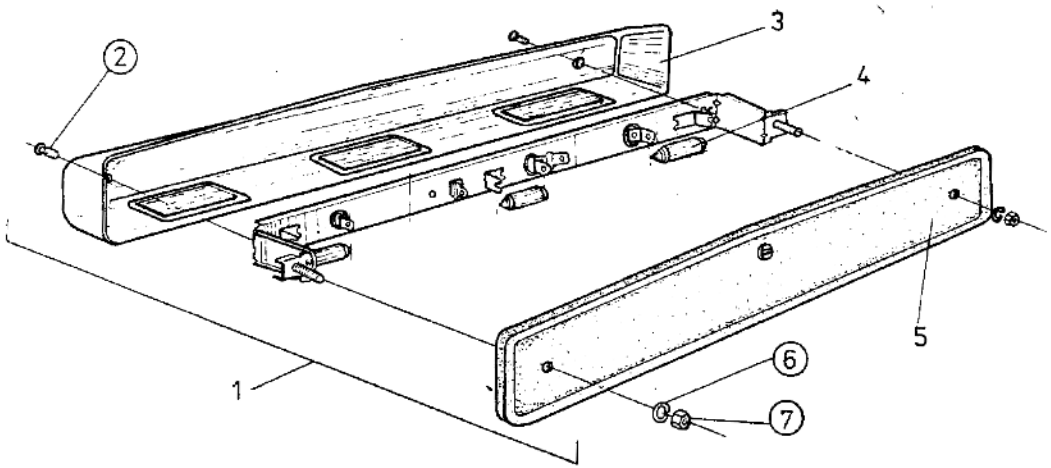

Poz.	Nr części	Nazwa części	Szt.
1	E 528/II	Lampa oświetlenia tablicy rejestracyjnej	1
2	E 523.0.03	Wkręt M5x18	2
3	E 528.2.00/II	Obudowa kpl.	1
4	PN-78/E-85102	Żarówka C11 12V, 5W, SV8,5/8	3
5	E 528.3.00	Uszczelka gumowa	1
6	PN-77/M-82008	Podkładka 6,1-Fe/Fg	2
7	PN-75/M-82144	Nakrętka M6-5-8-Fe/Zn5c	2

UWAGA. Lampy (poz. 1) są stosowane tylko w samochodach typu furgon oraz pick-up.

Zmiana	Wprowadzenie	Stopień zamienności

LAMPY COFANIA

1987-05

37.16

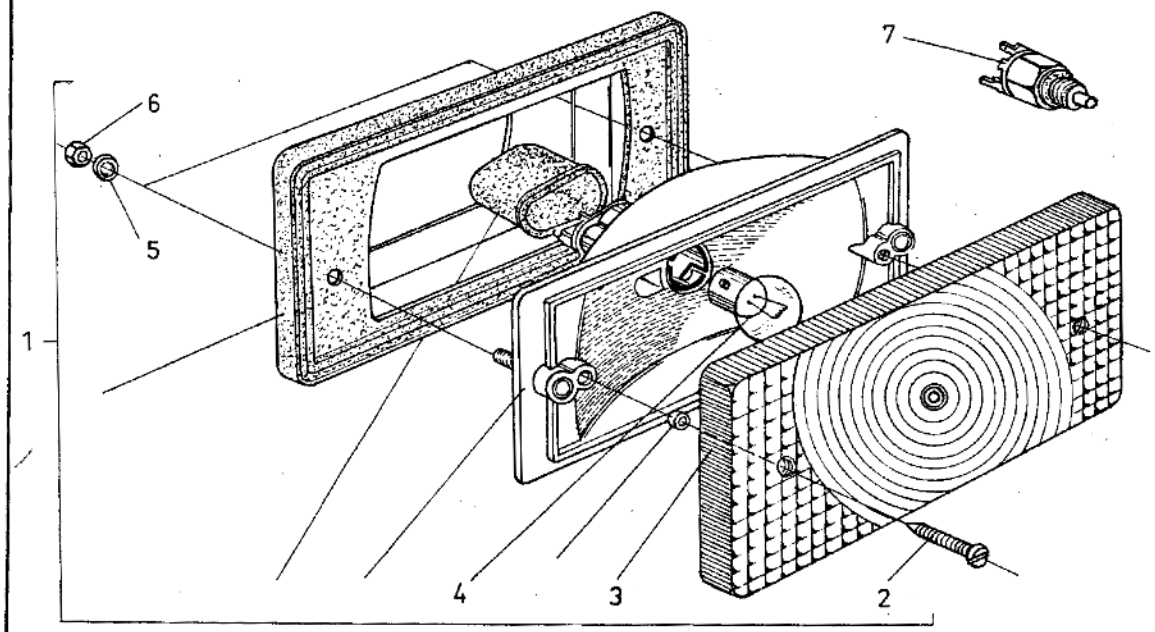

Poz.	Nr części	Nazwa części	Szt.
1	0620102211	Lampa światła cofania	2
2	PN-79/M-83106	Wkręt AGb3,9x19-Fe/Zn5c	4
3	301219500	Klosz lampy	2
4	PN-78/E-85101	Żarówka P25-1 12V, 21W, BA15s	2
5	PN-77/E-82008	Podkładka sprężysta Z5,1-Fe/Fg	4
6	PN-75/M-82144	Nakrętka M5-5-B-Fe/Zn5c	4
7	563.11.00	Wyłącznik światła cofania[1)]	1
7	562.12.00	Wyłącznik światła cofania[2)]	1

UWAGA. W samochodach A11B poz. 1, 3, 4 - po 1 szt., poz. 5 i 6 po 2 szt.

[1)] Do skrzyni trzybiegowej.

[2)] Do skrzyni czterobiegowej.

Zmiana	Wprowadzenie	Stopień zamienności

LAMPA PRZECIWMGŁOWA TYLNA

1987-05

37.17

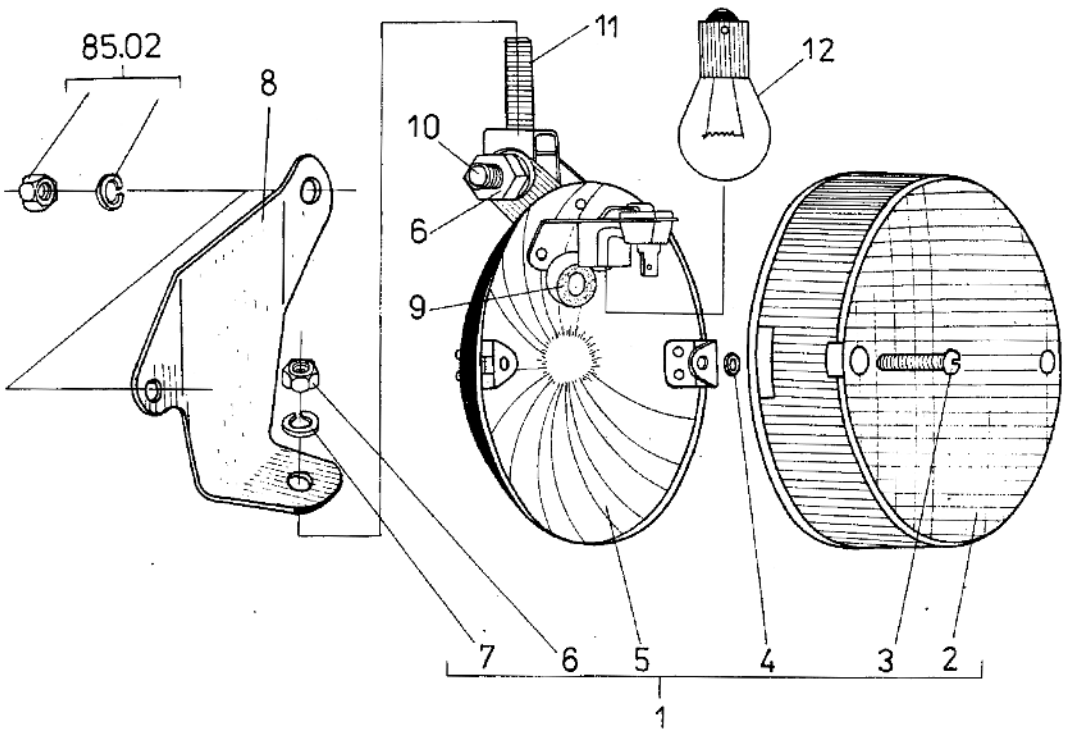

Poz.	Nr części	Nazwa części	Szt.
1	103.0012201	Lampa przeciwmgłowa tylna (wyk. I)	1
2	301.224100	Klosz lampy czerwony	1
3	PN-85/M-82201	Wkręt M4x25-4,8-B-Fe/Zn5c	2
4	-	Podkładka gumowa[1)]	2
5	-	Odblask lampy kpl.[1)]	1
6	PN-86/M-82144	Nakrętka M8-5-B-Fe/Zn5c	2
7	PN-77/M-82008	Podkładka sprężysta Z8,2-Fe/Fg	2
8	17-3716012	Wspornik	1
9	-	Przelotka gumowa[1)]	1
10	PN-85/M-82242	Śruba M8x30-5.8-B-Fe/Zn5c	1
11	PN-73/M-82121	Śruba M8x30-3.6-Fe/Zn5c	1
12	PN-70/E-85101	Żarówka P25-1 12V, 21W; BA15s/19	1

[1)] Nie stosowane na części zamienne.

Zmiana	Wprowadzenie	Stopień zamienności

LAMPY OŚWIETLENIA WNĘTRZA KABINY I NADWOZIA

1987-05

37.18

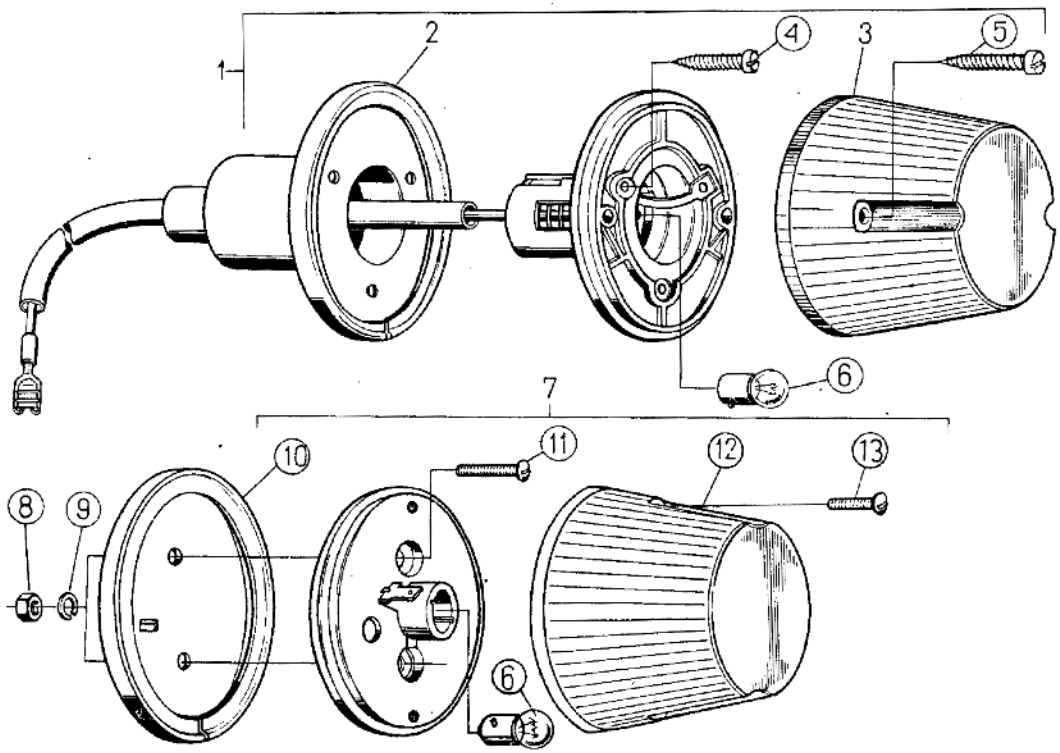

Poz.	Nr części	Nazwa części	Szt.
1	E 93 G/I	Lampa oświetlenia kabiny	1
2	E 93 C.0.03	Uszczelka lampy	1
3	E 93 G.2.01	Klosz lampy	1
4	PN-79/M-83106	Wkręt do blachy ACb3,9x13	3
5	PN-79/M-83106	Wkręt do blachy A3,9x26-Fe/Zn5c	2
6	PN-78/M-85101	Żarówka R19/10 12V, 10W; BA15s[1)]	2
7	E 92D/I	Lampa oświetlenia skrzyni ładunkowej[2)]	1
8	PN-86/M-82144	Nakrętka M5-5-B-Fe/Zn5c	2
9	PN-77/M-82008	Podkładka sprężysta Z5,1-Fe/Fg	2
10	E 92B.0.01	Uszczelka lampy	1
11	PN-85/M-82215	Wkręt M5x16-4.8-B-Fe/Zn5c	1
12	E 92D.0.02	Klosz lampy	1
13	PN-85/M-82201	Wkręt M4x14-4.8-B-Fe/Zn5c	2

[1)] W samochodzie A11B - 1 szt.

[2)] Nie stosowana w samochodzie A11B.

Zmiana	Wprowadzenie	Stopień zamienności

PRZEWODY ELEKTRYCZNE

1987-10

37.24

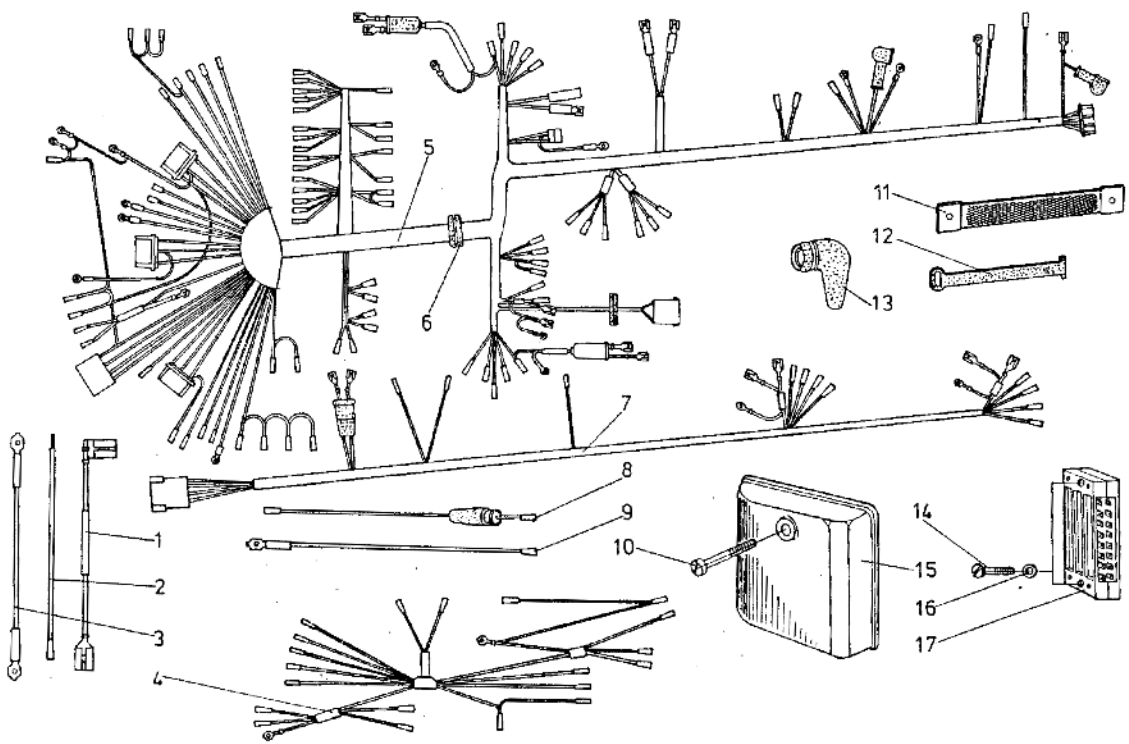

Poz.	Nr części	Nazwa części	Szt.
1	17-3724166	Przewód gaźnika	1
2	17-3724104	Przewód oświetlenia skrzyni ładunkowej[1)]	1
2	17-3724039	Przewód lamp wewn.[2)]	1
2	17-3724105	Przewód lamp wewn.[2)]	1
3	TKS-206	Przewód gniazda wtykowego	1
4	17-3724156	Wiązka przewodów dodatkowa[10)]	1
5	17-3724172	Wiązka przewodów główna	1
5	09-3724153	Wiązka przewodów główna[9)]	1
6	17-3724167	Przelotka	1
7	17-3724151	Wiązka przewodów na ramie	1
7	17-3724152	Wiązka przewodów na ramie[3)]	1
8	16-3724134	Przewód kierunkowskazu bocznego[4)]	1
8	16-3724135	Przewód kierunkowskazu bocznego[4)]	1
9	17-3724040	Przewód gniazda wtykowego	1
10	PN-85/M-82215	Wkręt M5x45-4.8-B-Fe/Zn5c	2
11	20-3724063-2	Przewód: silnik-nadwozie	1
11	09-3724159	Przewód: silnik-rama[9)]	1
12	TKS-583	Zaczep gumowy	1
13	17-3724146	Kapturek ochronny	1
14	PN-85/M-82215	Wkręt M5x35-4.8-B-Fe/Zn5c	2
15	17-3723010	Osłona złącza[5)]	2
16	PN-78/M-82005	Podkładka 5,3-Fe/Zn9c	4
17	E732.07.00	Złącze wtykowe[6)]	4
17	E732.06.00	Złącze wtykowe[7)]	2
18	17-3724160	Wiązka przewodów przekaźnika	1
19	17-3724161	Przewód elektryczny do przekaźnika	1
20	17-3724162	Przewód elektryczny do przekaźnika	1
21	17-3724164	Wiązka przewodów lampy błyskowej	1
22	17-3724141	Wiązka przewodów zbiornika wody[8)]	1
23	17-3724155	Wiązka przewodów reflektorów przeciwmgłowych i sygnałów dwutonowych[2)]	1
24	17-3724142	Wiązka przewodów autopompy[8)]	1

Zmiana	Wprowadzenie	Stopień zamienności

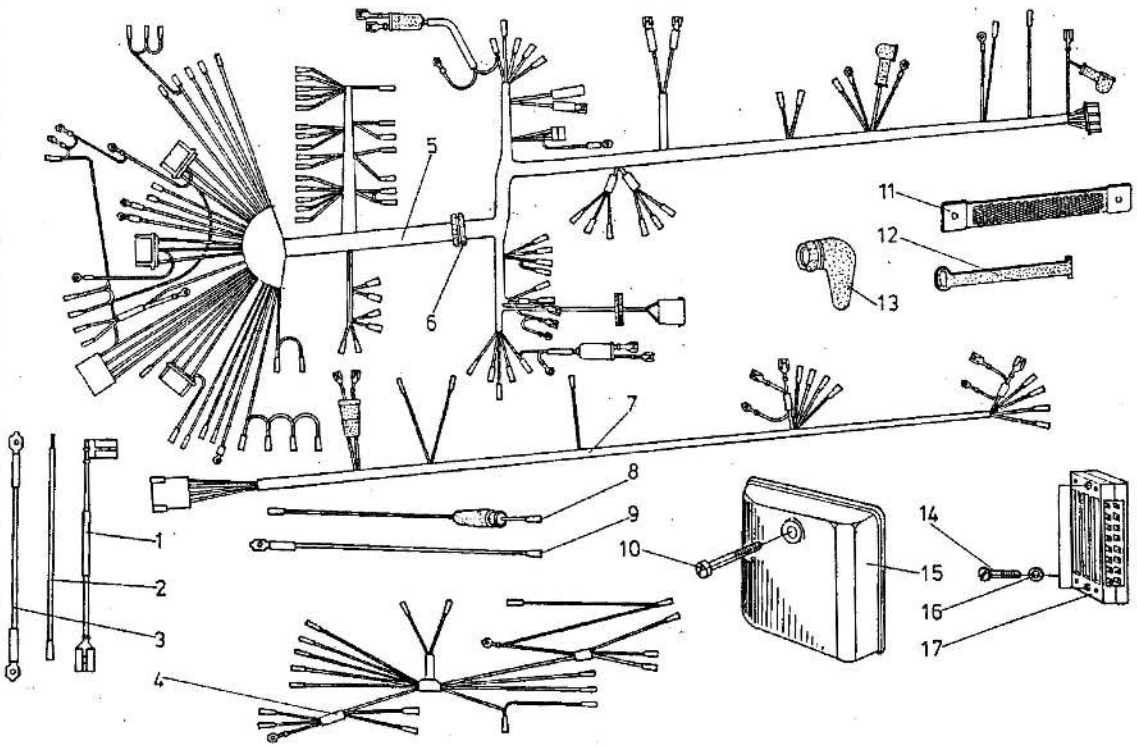

1) Nie wchodzi do samochodu A11B, A15C, A151C.
2) Tylko do samochodu A15C, A151C.
3) Tylko do samochodu A11B, A16B.
4) Tylko na części zamienne do samochodu A16B.
5) Nie wchodzi do samochodu A16B.
6) Do samochodu A11B - 2 szt., A16B - 3 szt.
7) Tylko do samochodu A15C.
8) Tylko do samochodu A151C; poz. 18÷24 nie pozakane na rysunku.
9) Do silnika 4C90.
10) Dla Grecji.

Zmiana	Wprowadzenie	Stopień zamienności

WYCIERACZKA SZYBY

1987-05

37.32

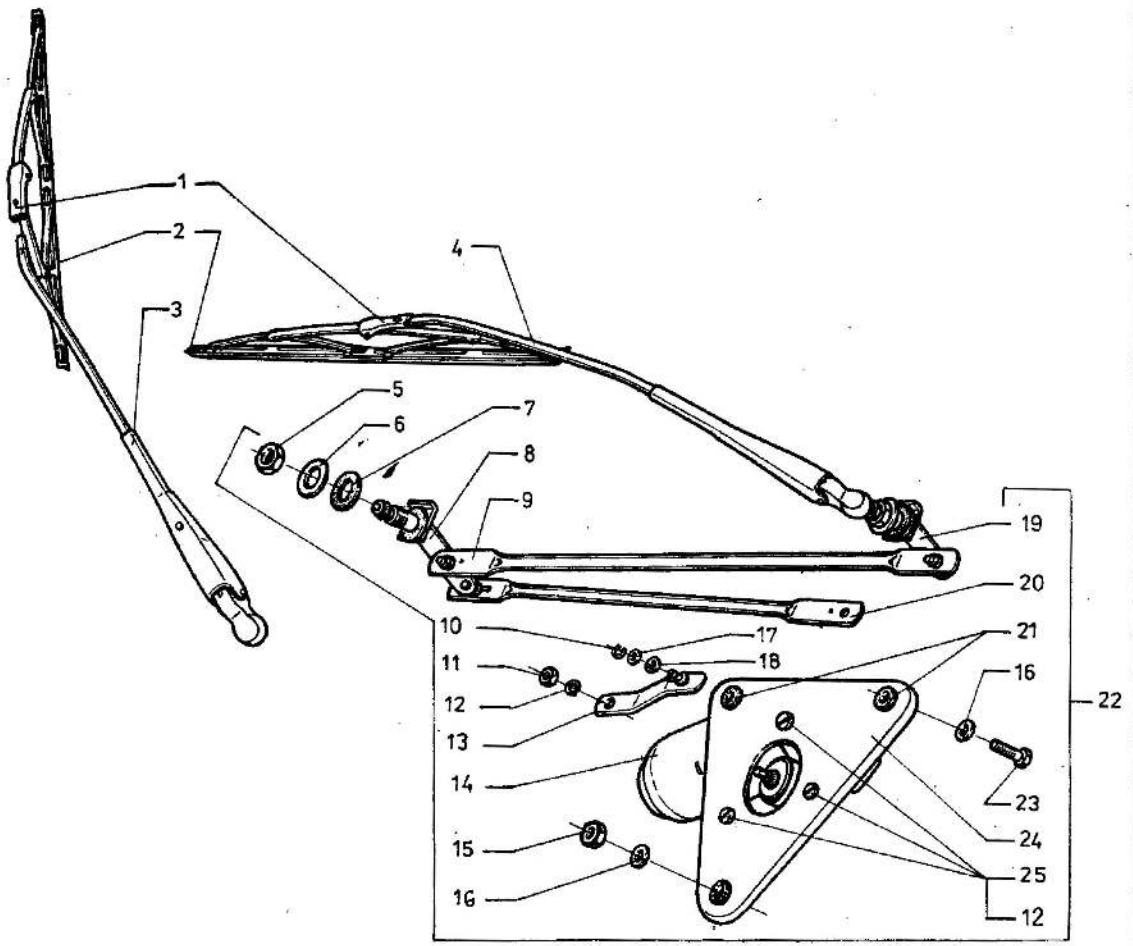

Poz.	Nr części	Nazwa części	Szt.
1	561.000.031	Pióro wycieraka	2
2	561.100.401	Guma wycieraka	2
3	644.000.030	Ramię wycieraka prawe	1
4	643.000.030	Ramię wycieraka lewe	1
5	108.100.460	Nakrętka niska (Ms)	2
6	121.000.501	Nakładka	2
7	121.000.600	Podkładka gumowa	4
8	121.200.000	Trzpień II kpl.	1
9	121.000.220	Dźwignia II	1
10	108.010.520	Pierścień zatrzaskowy	4
11	PN-86/M-82144	Nakrętka M6x5-B-Fe/Zn5c	1
12	PN-77/M-82008	Podkładka Z6,1-Fe/Fg	4
13	129.110.000	Korba z czopem	1
14	480.000.000	Mechanizm napędowy	1
15	PN-86/M-82144	Nakrętka M8-5-B-Fe/Zn5c	3
16	PN-78/M-82005	Podkładka 8,4-Fe/Zn9c	6
17	009.804.712	Podkładka	4
18	108.010.300	Pierścień	4
19	121.100.000	Trzpień I kpl.	1
20	121.000.320	Dźwignia	1
21	121.000.400	Amortyzator	3
22	121.090.000	Wycieraczka (zespół)	1
23	PN-85/M-82242	Śruba M8x20-5.8-B-Fe/Zn5c	3
24	121.000.120	Podstawa	1
25	PN-85/M-82215	Wkręt M6x16-5.8-B-Fe/Zn5c	3

Zmiana	Wprowadzenie	Stopień zamienności

SPRYSKIWACZ SZYBY

1987-12

37.34

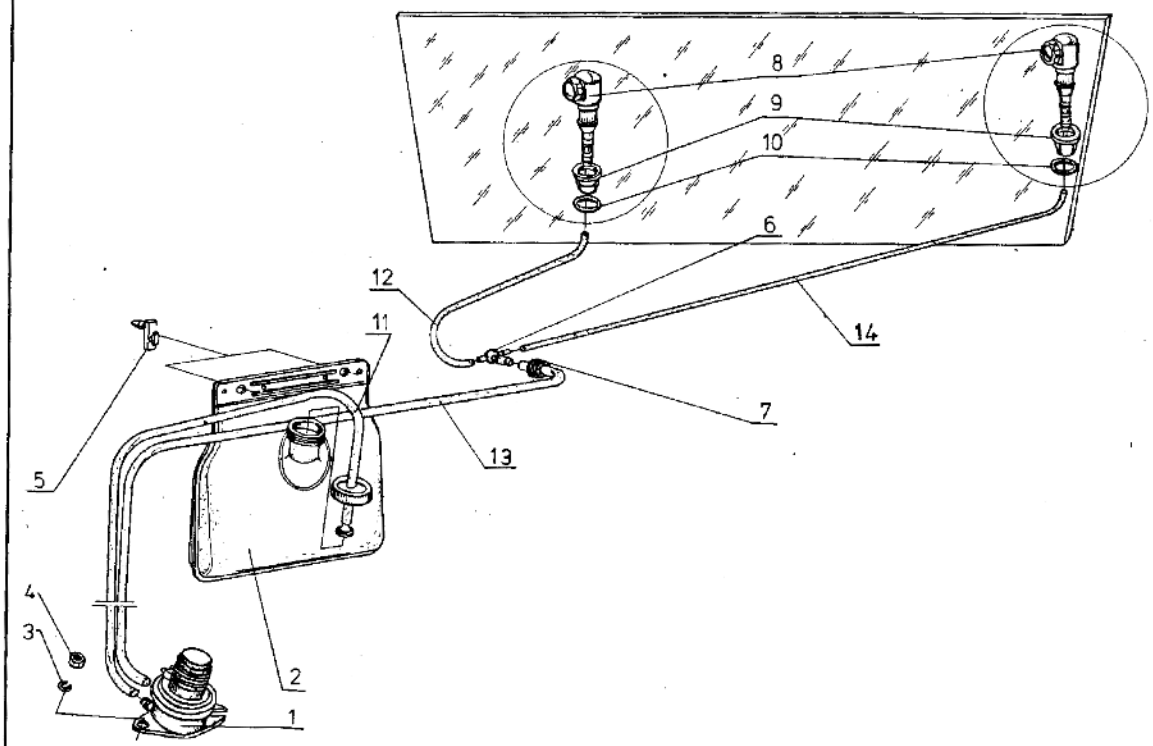

Poz.	Nr części	Nazwa części	Szt.
1	201100030	Pompa spryskiwacza	1
2	209200000	Zbiornik spryskiwacza	1
3	PN-77/M-82008	Podkładka Z6,1-Fe/Fg	2
4	PN-86/M-82144	Nakrętka M6-5-B-Fe/Zn5c	2
5	4167809	Hak mocowania zbiornika	2
6	24912551	Trójnik	1
7	201000500	Przelotka rurki	1
8	029115	Rozpylacz spryskiwacza kpl.	2
9	4146972	Pierścień	2
10	4146971	Wkładka	2
11	098004200	Rurka elastyczna ø 5x7	1
12	098002900	Rurka elastyczna ø 2x3,8	1
13	098004100	Rurka elastyczna ø 4x6	1
14	098002200	Rurka elastyczna ø 2x3,8	1
15	209000000	Spryskiwacz szyb kpl.	1

Zmiana	Wprowadzenie	Stopień zamienności

TABLICA WSKAŹNIKÓW I PRĘDKOŚCIOMIERZ

1987-05

38.01

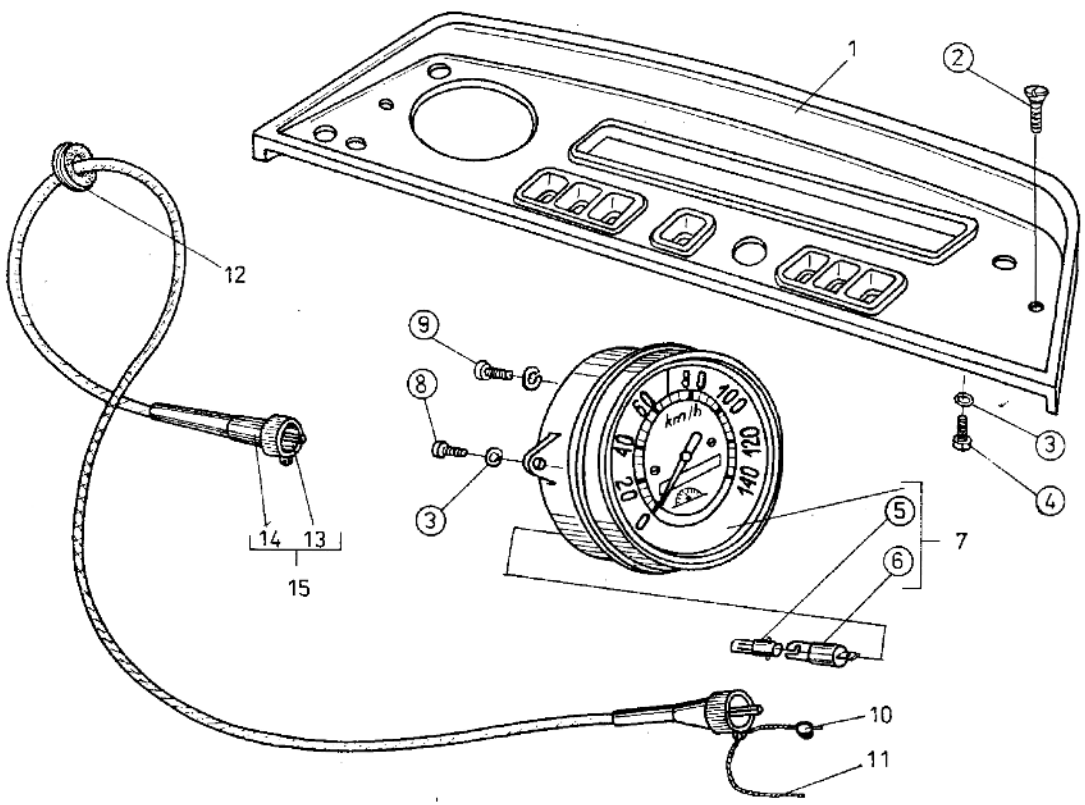

Poz.	Nr części	Nazwa części	Szt.
1	17-3801060	Tablica rozdzielcza kpl.	1
2	PN-85/M-82211	Wkręt M5x16-4.8-B-Cu2ONi10bCrr	2
3	PN-67/M-82[illegible]	Podkładka 5,5-Fe/Zn9c	7
4	PN-85/M-82201	Wkręt M5x16-5.8-B-Fe/Zn5c	4
5	PN-78/M-85101	Żarówka T8/2 12V, 2W; BA9s	3
6	E 539.2.01	Oprawa żarówki	3
7	670/17	Prędkościomierz kpl.	1
8	PN-85/M-82201	Wkręt M5x20-5.8-B-Fe/Zn5c	1
9	PN-85/M-82201	Wkręt M5x12-5.8-B-Fe/Zn5c	2
10	BN-76/8511-15	Plomba ołowiana 0589-51/10	2
11	A03-3802092	Drut do plomb ø 0,5x0,3 L=200 mm	2
12	A03-3802091	Przelotka	1
13	4-0141/3	Zespół linki (wyk. 1)	1
14	3-0046	Zespół pancerza (wyk. I)	1
15	A03-3802020	Wałek giętki prędkościomierza z pancerzem kpl.	1

Zmiana	Wprowadzenie	Stopień zamienności

ZESTAW WSKAŹNIKÓW I CZUJNIKI

1987-12

38.02

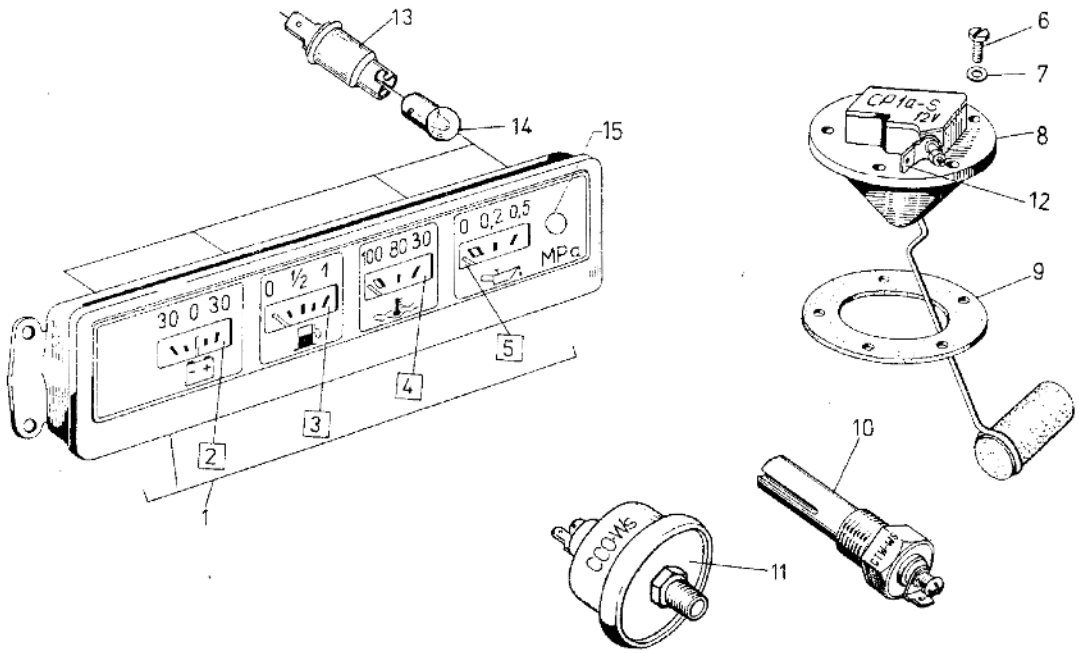

Poz.	Nr części	Nazwa części	Szt.
1	832.116.010	Zestaw wskaźników	1
2	832.083.010	Wskaźnik prądu ładowania	1
3	832.089.010	Wskaźnik poziomu paliwa	1
4	832.092.000	Wskaźnik temperatury silnika	1
5	832.093.010	Wskaźnik ciśnienia oleju	1
6	PN-85/M-82204	Wkręt M5x10-4.8-B-Fe/Zn5c	5
7	PN-78/M-82007	Podkładka 5.3-A1-S	5
8	832.120.000	Czujnik poziomu paliwa	1
9	11-933B	Uszczelka czujnika	1
10	606.38C.8020	Czujnik temperatury silnika	1
11	832.114.020	Czujnik ciśnienia oleju	1
12	BN-25/3687-02	Końcówka "C"	1
13	E539.2.01	Oprawa żarówki	4
14	PN-78/E-85101	Żarówka 12V, 2W; BA9s	4
15		Lampka kontrolna świateł pozycyjnych	1

Zmiana	Wprowadzenie	Stopień zamienności

NARZĘDZIA I WYPOSAŻENIE SAMOCHODU

1987-08

39.01

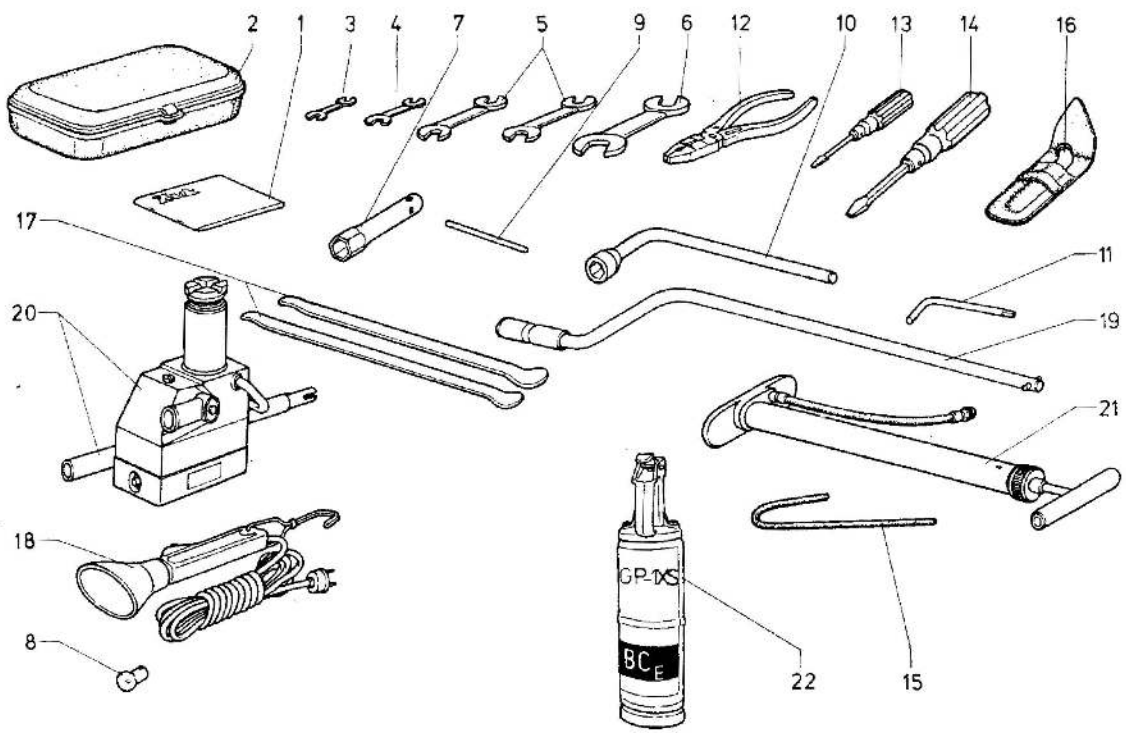

Poz.	Nr części	Nazwa części	Szt.
1		Instrukcja obsługi	1
2	17-3901020	Pojemnik na narzędzia	1
3	PN-71/M-65010	Klucz płaski RWPd9x11-C-Zn	1
4	PN-71/M-65010	Klucz płaski RWPd10x12-C-Zn	1
5	PN-71/M-65010	Klucz płaski RWPd13x17-C-Zn	2
6	PN-71/M-65010	Klucz płaski RWPd19x22-C-Zn	1
7	BN-74/3618-06	Klucz do świec zapłonowych	1
8	PN-78/E-85101	Żarówka R19/10 12V, 10W; BA15S/19	1
9	3-1547	Przetyczka klucza ø 8	1
10	KU-53-4-1a	Klucz do kół samochodu (P-22)	1
11	A03-3901275	Klucz hakowy	1
12	PN-71/M-64440	Szczypce uniwersalne RSUa200	1
13	PN-74/M-64951	Wkrętak RWWa UCb1,2x8/125	1
14	WW-03.00	Wkrętak dwustronny RWWb2-0,7x6	1
15	A03-3901472	Wężyk do odpowietrzania hamulców	1
16	PN-83/M-42318	Manometr MSB (0,06÷0,4) MPa-13E z futerałem	1
17	PN-83/S-61064	Łyżka do opon III	2
18	612.42.00	Lampa przenośna	1
19	20-2901215	Korba rozruchowa	1
20	CHPT-1,6t	Dźwignik hydrauliczny	1
21	PS-70.0.0	Pompa do ogumienia	1
22	PN-75/M-51079	Gaśnica proszkowa GH-1Xs lub GP-1Xs	1
23		Puszka lakieru koloru nadwozia 0,33 dm³	1
24	PN-85/M-82105	Śruba M6x25-5.8-B-Fe/Zn5c	4
25	PN-78/M-82005	Podkładka 6,4-Fe/Zn9c	4
26	PN-77/M-82008	Podkładka sprężysta Z6,1-Fe/Fg	4
27	PN-86/M-82144	Nakrętka M6-5-B-Fe/Zn5c	4
28	TKS-680	Kluczyki do samochodu z żetonem	2

UWAGA. Poz. 23÷28 nie pokazane na rysunku; poz. 8, 12, 18, 21 stosowane tylko na eksport; poz. 24÷27 stosowane do mocowania tablic rejestracyjnych.

Zmiana	Wprowadzenie	Stopień zamienności

ODBIORNIK RADIOWY

1987-05

39.05

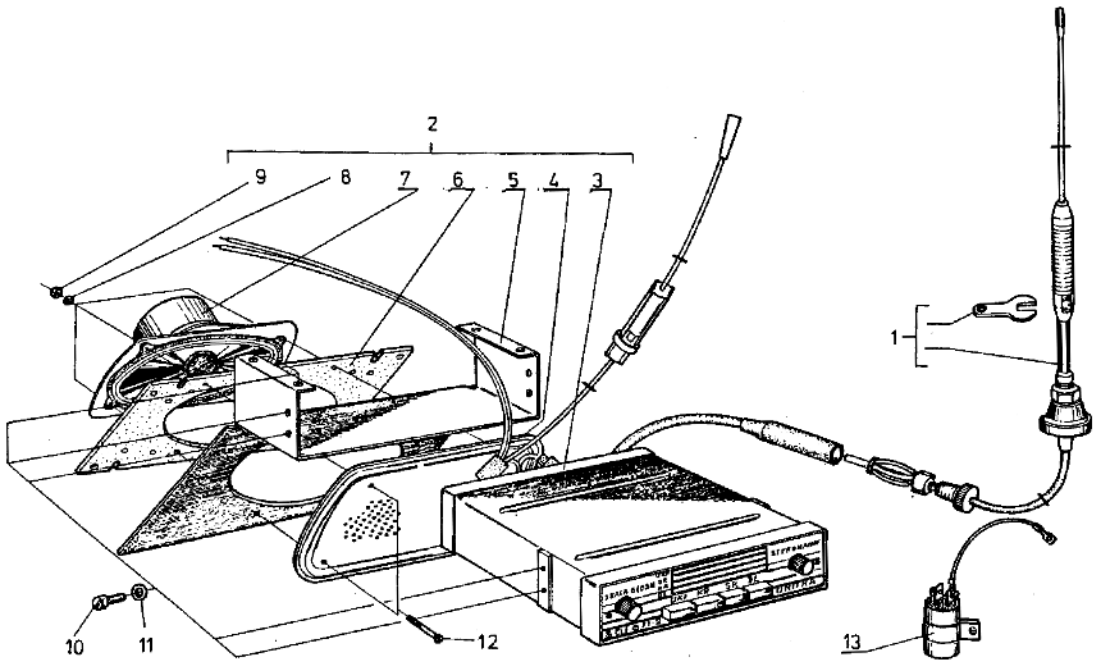

Poz.	Nr części	Nazwa części	Szt.
1	ASp-02	Antena samochodowa kpl.	1
2	SMT-307	Odbiornik radiowy z głośnikiem kpl.	1
3	6533-227-1	Odbiornik radiowy "Safari 2"	1
4	2256-155	Osłona	1
5	17-3905011	Wspornik mocowania radia	1
6	2.751-233	Deska głośnikowa	1
7	5871-153-002	Głośnik GD 10-16/5/2	1
8	PN-59/M-82024	Podkładka sprężysta 3,2-Fe/Fg	4
9	PN-86/M-82144	Nakrętka M3-5-B-Fe/Zn5c	4
10	PN-85/M-82215	Wkręt M4x6-4.8-B-Fe/Zn5c[1)]	8
11	PN-59/M-82024	Podkładka sprężysta 4,2-Fe/Fg[1)]	8
12	PN-85/M-82211	Wkręt M3x16-4,8-B-Fe/Zn5c[1)]	4
13	KSpz-012-3µF-160	Kondensator przeciwzakłóceniowy[2)]	2

[1)] Dostarczane z poz. 2.

[2)] Montowany przy cewce zapłonowej.
Części poz. 1, 2, 5, 10, 11 montuje fabryka na zamówienie odbiorcy samochodu "Żuk".

Zmiana	Wprowadzenie	Stopień zamienności

KABINA (A11B, A13B)

1987-05

50.01

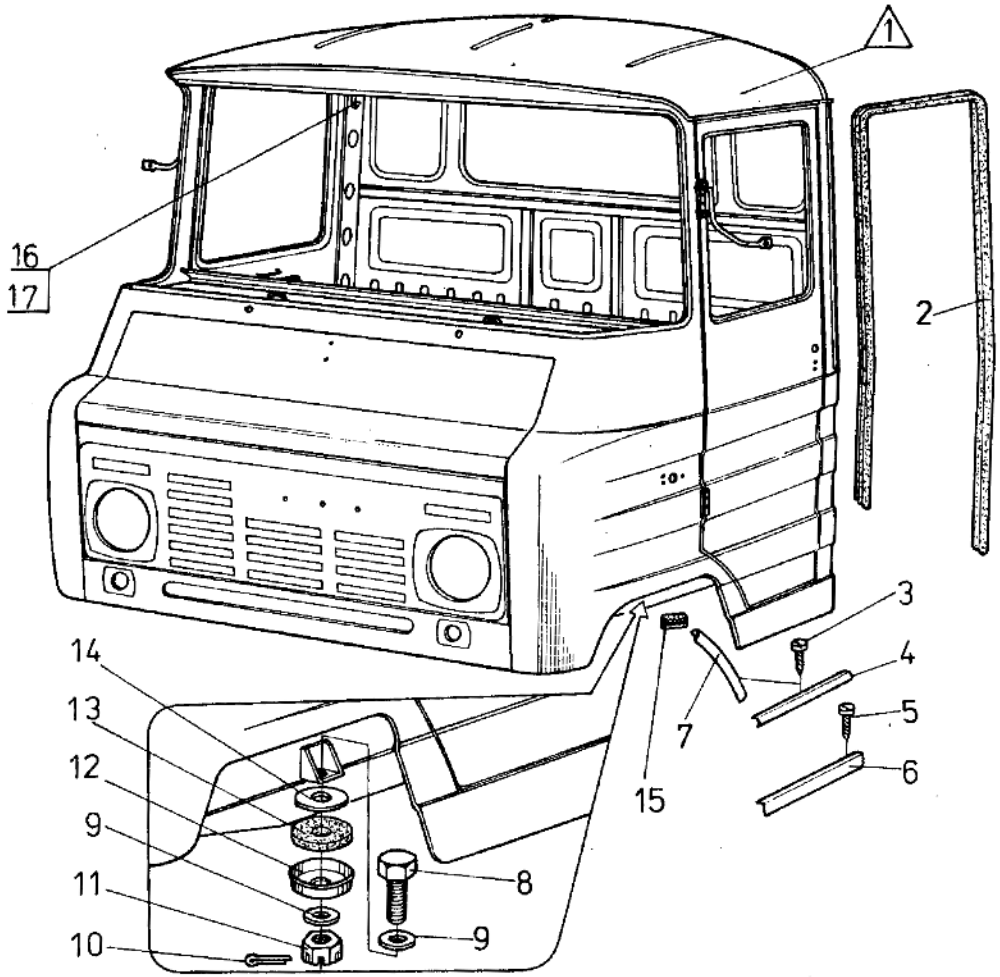

Poz.	Nr części	Nazwa części	Szt.
1	17-5000185	Kabina kpl. z drzwiami gruntowana[8)]	1
1	17-5000186	Kabina kpl. z drzwiami gruntowana[3), 8)]	1
1	17-5000189	Kabina kpl. z drzwiami gruntowana[1), 8)]	1
1	17-5000125	Kabina kpl. wykończona, bez foteli, z osprzętem elektrycznym, bez akumulatora[2), 8)]	1
1	17-50001125-1	Kabina kpl. wykończona, bez foteli, z osprzętem elektrycznym, bez akumulatora[5), 8)]	1
1	17-5000141	Kabina kpl. wykończona, bez foteli, z instalacją do alternatora, bez akumulatora[2), 8)]	1
1	17-5000128	Kabina kpl. wykończona, bez foteli, z osprzętem elektrycznym, bez akumulatora[3), 8)]	1
1	17-5000140	Kabina kpl. bez foteli, z osprzętem elektrycznym bez akumulatora[4), 8)]	1
1	17-5000129	Kabina kpl. wykończona, bez foteli, z osprzętem elektrycznym, bez akumulatora[1), 8)]	1
1	17-5000139	Kabina kpl. wykończona, bez foteli, z instalacją elektryczną do alternatora, bez akumulatora[1), 8)]	1
1	17-5000585	Kabina kpl. z drzwiami, bez podstaw foteli, gruntowana[2)]	1
1	17-5000586	Kabina kpl. z drzwiami gruntowana[1)]	1
1	17-5000525	Kabina kpl. wykończona, bez foteli, z osprzętem elektrycznym, bez akumulatora[2)]	1
1	17-5000536	Kabina kpl. wykończona, bez foteli, z instalacją elektryczną do alternatora, bez akumulatora[2)]	1
1	17-5000526	Kabina kpl. wykończona, bez foteli, z osprzętem elektrycznym, bez akumulatora[4)]	1
1	17-5000528	Kabina kpl. wykończona, bez foteli, z osprzętem elektrycznym, bez akumulatora[6)]	1
1	17-5000527	Kabina kpl. wykończona, bez foteli, z osprzętem elektrycznym, bez akumulatora[1)]	1
1	17-5000547	Kabina kpl. wykończona, bez foteli, z instalacją elektryczną do alternatora, bez akumulatora[1)]	1

Zmiana	Wprowadzenie	Stopień zamienności

KABINA (A11B, A13B)

1987-05

50.01

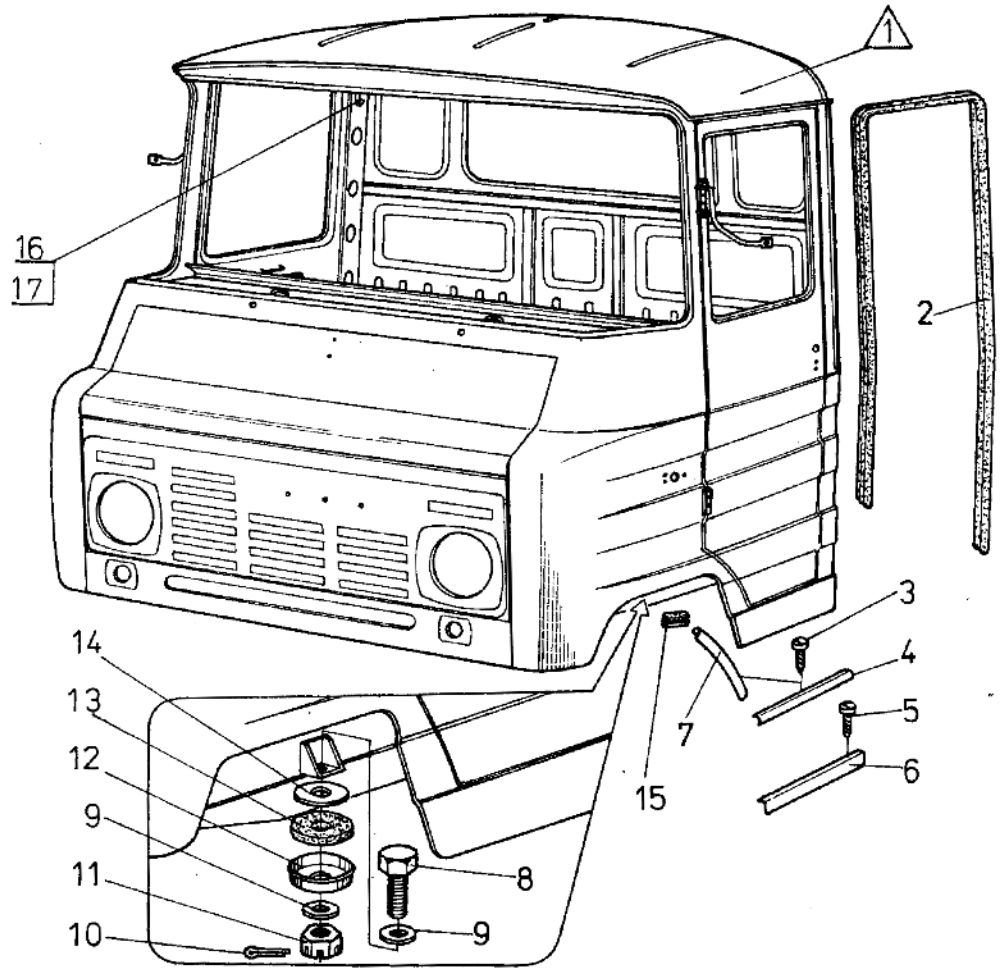

Poz.	Nr części	Nazwa części	Szt.
1	17-5000529	Kabina kpl. wykończona, bez foteli, z osprzętem elektrycznym, bez akumulatora[7)]	1
1	17-5000524	Kabina kpl. wykończona, z fotelami, z osprzętem elektrycznym, bez akumulatora[3)]	1
1	17-5000589	Kabina kpl. gruntowana[7)]	1
2	K03-6107023	Uszczelka słupka drzwi	2
3	PN-79/M-83106	Wkręt AGb3,9x19-Fe/Zn5c	18
4	K03-5101029-1	Obrzeże stopnia lewe	1
4	K03-5101030-1	Obrzeże stopnia prawe	1
5	PN-79/M-83104	Wkręt AGb3,9x19-Fe/Zn6c	8
6	K03-5109023-1	Listwa stopnia lewa	1
6	K03-5109024-1	Listwa stopnia prawa	1
7	K03-5101031-1	Obrzeże podnóżka lewe	1
7	K03-5101032-1	Obrzeże podnóżka prawe	1
8	PN-85/M-82242	Śruba M12x1,25x35-Z-5.8-8-Fe/Zn5c	8
9	PN-78/M-82005	Podkładka 13-Fe/Zn9c	16
10	PN-76/M-82001	Zawleczka 5-Zn-3,2x25	8
11	17-3001032	Nakrętka specjalna	8
12	K03-5001016	Miseczka	8
13	K03-5001018	Podkładka gumowa	8
14	K03-5001020	Podkładka	8
15	Z-2414	Zaślepka	4
16	642.32.024	Wieszak	2
17	PN-79/M-83115	Wkręt AGb 3,9x19-Fe/Zn5c	4

1) Do tropiku.
2) Na kraj i eksport standard.
3) Na eksport do CSRS.
4) Na eksport do WRL
5) Na eksport do Grecji.
6) Na eksport do Iranu.
7) Na eksport do NRD.
8) Tylko do samochodu A13B.

Zmiana	Wprowadzenie	Stopień zamienności

KABINA (A16B)

1987-05

50.02

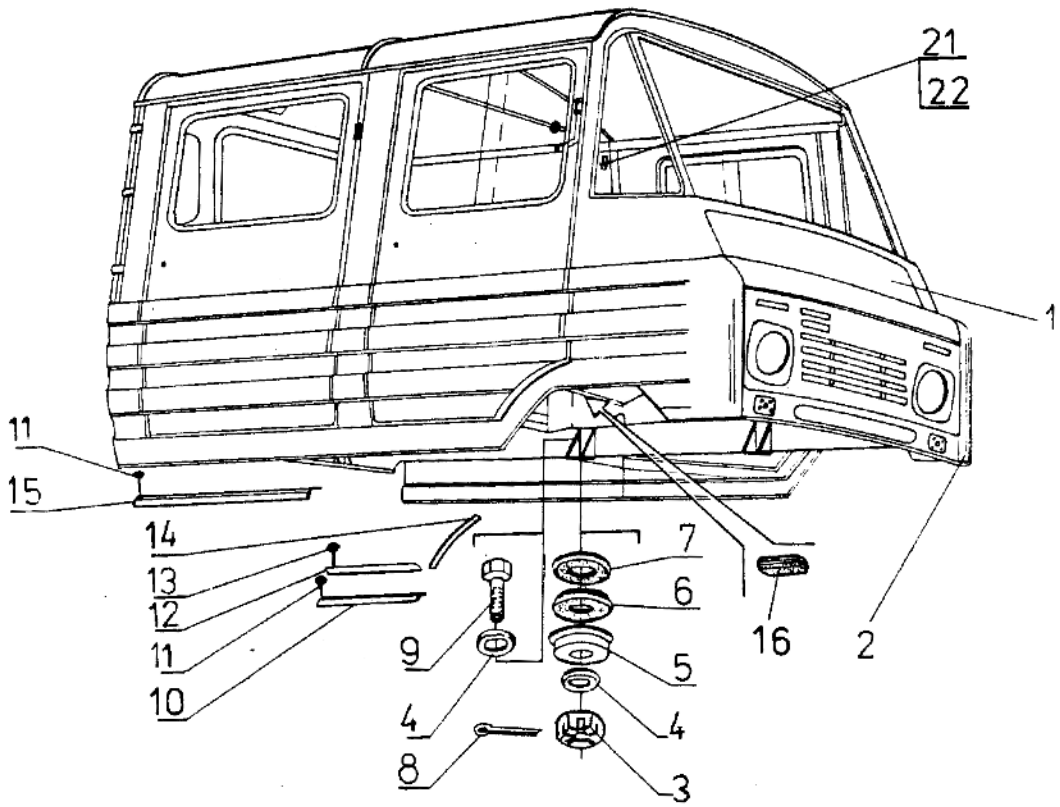

Poz.	Nr części	Nazwa części	Szt.
1	16-5000720	Kabina kpl. wykończona, z osprzętem elektrycznym, bez akumulatora	1
1	16-5000730	Kabina kpl. wykończona, bez fotela, z instalacją elektryczną do alternatora, bez akumulatora	1
1	16-5000780	Kabina kpl. gruntowana	1
2	17-5100062	Narożnik przedni lewy	1
2	17-5100063	Narożnik przedni prawy	1
3	PN-74/M-82159	Nakrętka koronowa AM-12x1,25-0,4-B--Fe/Zn5c	10
4	PN-78/M-82005	Podkładka 13-Fe/Zn9c	20
5	K03-5001016	Miseczka podkładki	10
6	K03-5001018	Podkładka gumowa	10
7	K03-5001020	Podkładka	10
8	PN-76/M-82001	Zawleczka S-Zn-5,2x25	10
9	PN-85/M-82242	Śruba M12x1,25x55-Z-5.8-B-Fe/Zn5c	10
10	K03-5109024-1	Listwa ochronna stopnia prawa	1
10	K03-5109023-1	Listwa ochronna stopnia lewa	1
11	PN-79/M-83104	Wkręt do blachy AGb3,9x19-Fe/Zn5c	14
12	K03-5101030-1	Obrzeże stopnia prawe	1
12	K03-5101029-1	Obrzeże stopnia lewe	1
13	PN-79/M-83106	Wkręt do blachy AGb3,9x19-Fe/Zn5c	18
14	K03-5101032-1	Obrzeże podnóżka prawe	1
14	K03-5101031-1	Obrzeże podnóżka lewe	1
15	L05-5000015	Obrzeże stopnia drzwi bocznych	1
16	Z-2414	Zaślepka	4
17	L05-6207023	Uszczelka słupka drzwi bocznych wewnętrzna[1)]	1
18	K03-6107023	Uszczelka słupka drzwi kabiny wewnętrzna[1)]	2
19	PN-74/M-82213	Wkręt M6x20-4.8-B-Fe/Zn5c[1)]	2
20	PN-75/M-82144	Nakrętka M6-5-B-Fe/Zn5c[1)]	2
21	642.32.024	Wieszak	2
22	PN-79/M-83115	Wkręt AGb 3,9x19-Fe/Zn5c	4

Zmiana	Wprowadzenie	Stopień zamienności

[1)] Nie pokazane na rysunku.

NADWOZIE (A06B, A07B)

1987-05

50.03

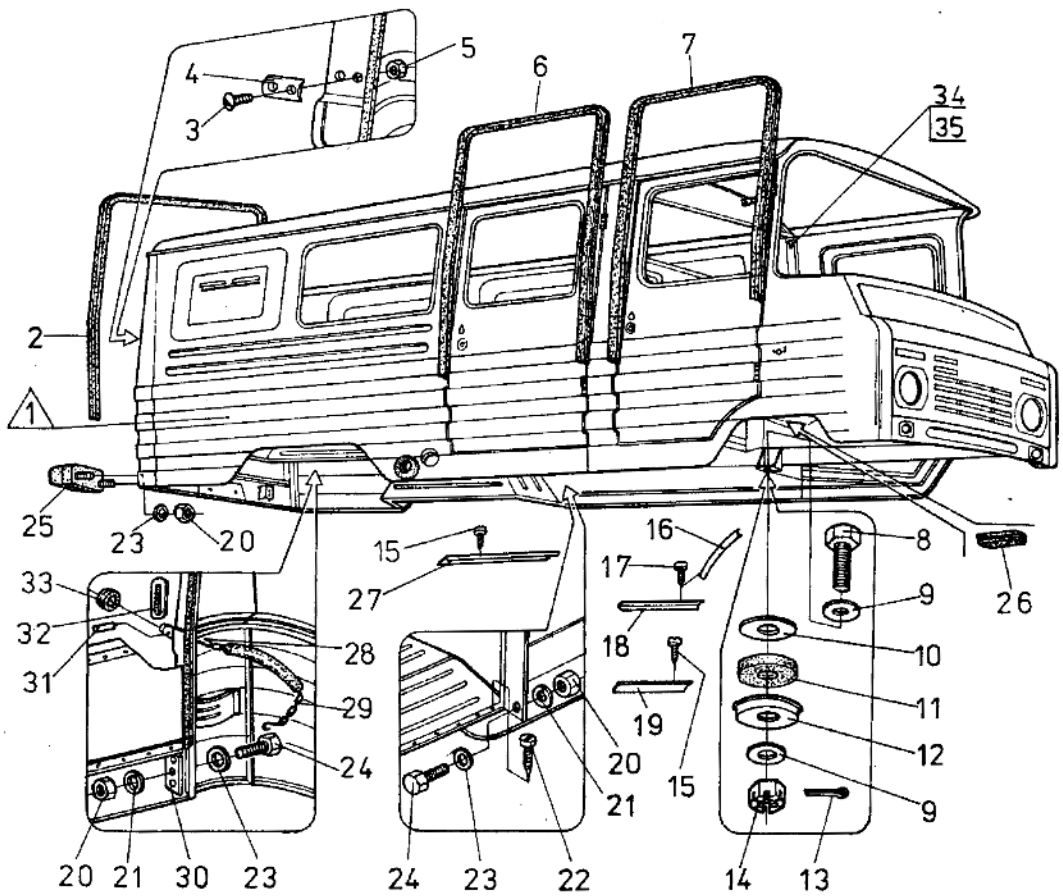

Poz.	Nr części	Nazwa części	Szt.
1	17-5000485	Nadwozie "Towos" kpl. gruntowane[2), 8)]	1
1	17-5000487	Nadwozie "Towos" kpl. gruntowane[3), 8)]	1
1	17-5000486	Nadwozie "Towos" kpl. gruntowane[1), 8)]	1
1	17-5000489	Nadwozie "Towos" kpl. gruntowane[4), 8)]	1
1	17-5000490	Nadwozie "Towos" kpl. gruntowane[5), 8)]	1
1	17-5000425	Nadwozie "Towos" kpl. wykończone, z osprzętem elektrycznym, bez akumulatora[2), 8)]	1
1	17-5000436	Nadwozie "Towos" kpl. wykończone, z instalacją elektryczną, do alternatora, bez akumulatora[2), 8)]	1
1	17-5000426	Nadwozie "Towos" kpl. wykończone, z osprzętem elektrycznym, bez akumulatora[1), 8)]	1
1	17-5000427	Nadwozie "Towos" kpl. wykończone, z osprzętem elektrycznym, bez akumulatora[3), 8)]	1
1	17-5000429	Nadwozie "Towos" kpl. wykończone, z osprzętem elektrycznym, bez akumulatora[4), 8)]	1
1	17-5000450	Nadwozie "Towos" kpl. wykończone, z osprzętem elektrycznym, bez akumulatora[5), 8)]	1
1	17-5000385	Nadwozie furgonu kpl. gruntowane[2)]	1
1	17-5000388	Nadwozie furgonu kpl. gruntowane[1)]	1
1	17-5000387	Nadwozie furgonu kpl. gruntowane[7)]	1
1	17-5000284	Nadwozie furgonu kpl. gruntowane[3)]	1
1	17-5000389	Nadwozie furgonu kpl. gruntowane[5)]	1
1	17-5000325	Nadwozie furgonu kpl. wykończone, z osprzętem elektrycznym, bez akumulatora[2)]	1
1	17-5000325-1	Nadwozie furgonu kpl. wykończone, z osprzętem elektrycznym, bez akumulatora[10)]	1
1	17-5000336	Nadwozie furgonu kpl. wykończone, z instalacją przystosowaną do alternatora, bez akumulatora[2)]	1
1	17-5000327	Nadwozie furgonu kpl. wykończone, z osprzętem elektrycznym, bez akumulatora[7)]	1
1	17-5000329	Nadwozie furgonu kpl. wykończone, z osprzętem elektrycznym, bez akumulatora[5)]	1

Zmiana	Wprowadzenie	Stopień zamienności

NADWOZIE (A06B, A07B)

•

1987-05

50.03

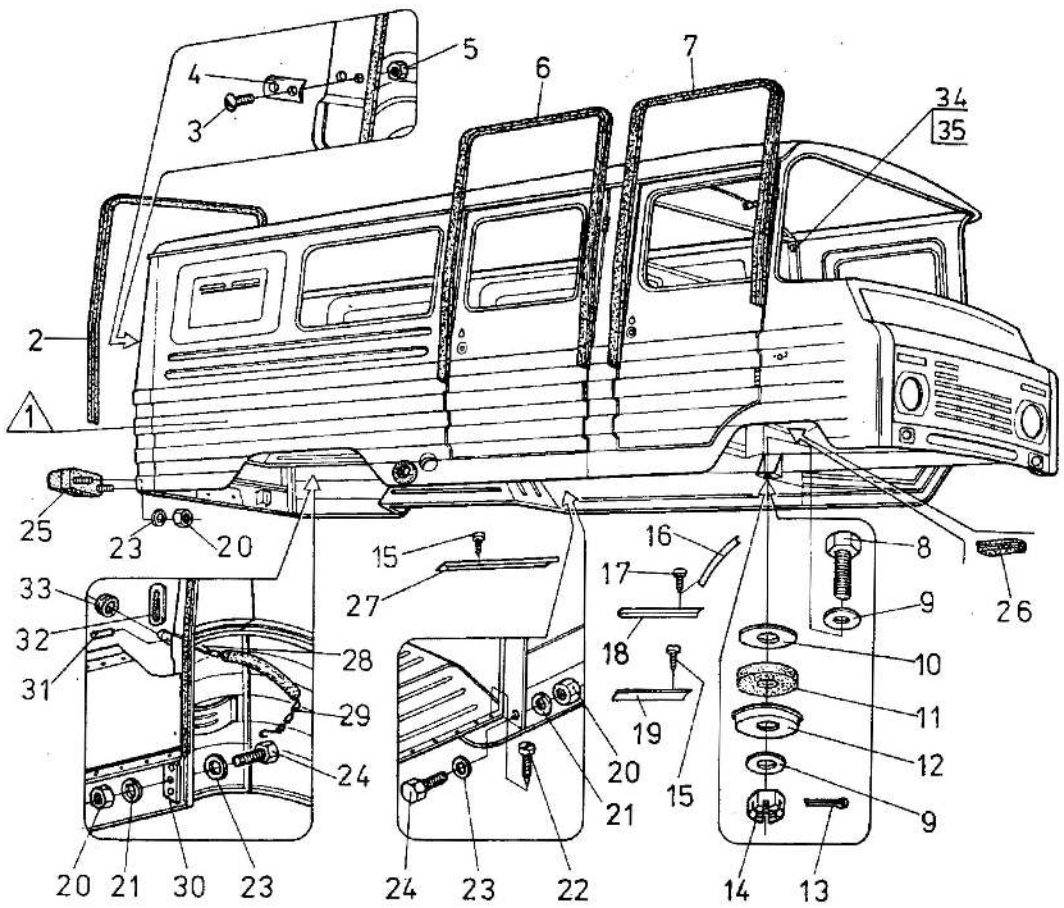

Poz.	Nr części	Nazwa części	Szt.
1	17-5000328	Nadwozie furgonu kpl. wykończone, z osprzętem elektrycznym, bez akumulatora[1)]	1
1	17-5000224	Nadwozie furgonu kpl. wykończone, z osprzętem elektrycznym, bez akumulatora[3)]	1
1	17-5000235	Nadwozie furgonu kpl. wykończone, z instalacją przystosowaną do alternatora, bez akumulatora[3)]	1
1	17-5000225	Nadwozie furgonu kpl. wykończone, z osprzętem elektrycznym, bez akumulatora[6)]	1
1	17-5000438	Nadwozie "Towos" kpl. wykończone, z osprzętem elektrycznym[9)]	1
1	17-5000629	Nadwozie furgonu kpl. wykończone, z osprzętem elektrycznym, bez akumulatora[9)]	1
1	17-5000626	Nadwozie furgonu kpl., z osprzętem elektrycznym, bez akumulatora[9)]	1
2	L05-6307021	Uszczelka drzwi tylnych	1
3	30-8401901	Śruba prowadnika	4
4	L05-5000034	Prowadnik	2
5	PN-75/M-82144	Nakrętka M6x5-B-Fe/Zn5c	12
6	L05-6207023	Uszczelka słupka drzwi bocznych wewn.	1
7	K03-6107023	Uszczelka słupka drzwi kabiny wewn.	2
8	PN-85/M-82242	Śruba M12x1,25x55-Z-5.8-B-Fe/Zn5c	8
9	PN-78/M-82005	Podkładka 13-Fe/Zn9c	16
10	K03-5001020	Podkładka	8
11	K03-5001018	Podkładka gumowa	8
12	K03-5001016	Miseczka	8
13	PN-76/M-82001	Zawleczka S-Zn-3,2x25	8
14	17-3001032	Nakrętka specjalna	8
15	PN-79/M-83104	Wkręt do blachy AGb3,9x19-Fe/Zn5c	14
16	K03-5101031-1	Obrzeże podnóżka lewe	1
17	PN-79/M-83106	Wkręt do blachy AG 3,9x19-Fe/Zn5c	18
18	K03-5101030-1	Obrzeże stopnia prawe	1
19	K03-5101029-1	Obrzeże stopnia lewe	1
20	PN-75/M-82144	Nakrętka M8-5-B-Fe/Zn5c	18
21	PN-77/M-82008	Podkładka sprężysta Z8,2-Fe/Zn9c	14

Zmiana	Wprowadzenie	Stopień zamienności

NADWOZIE (A06B, A07B)

1987-05

50.03

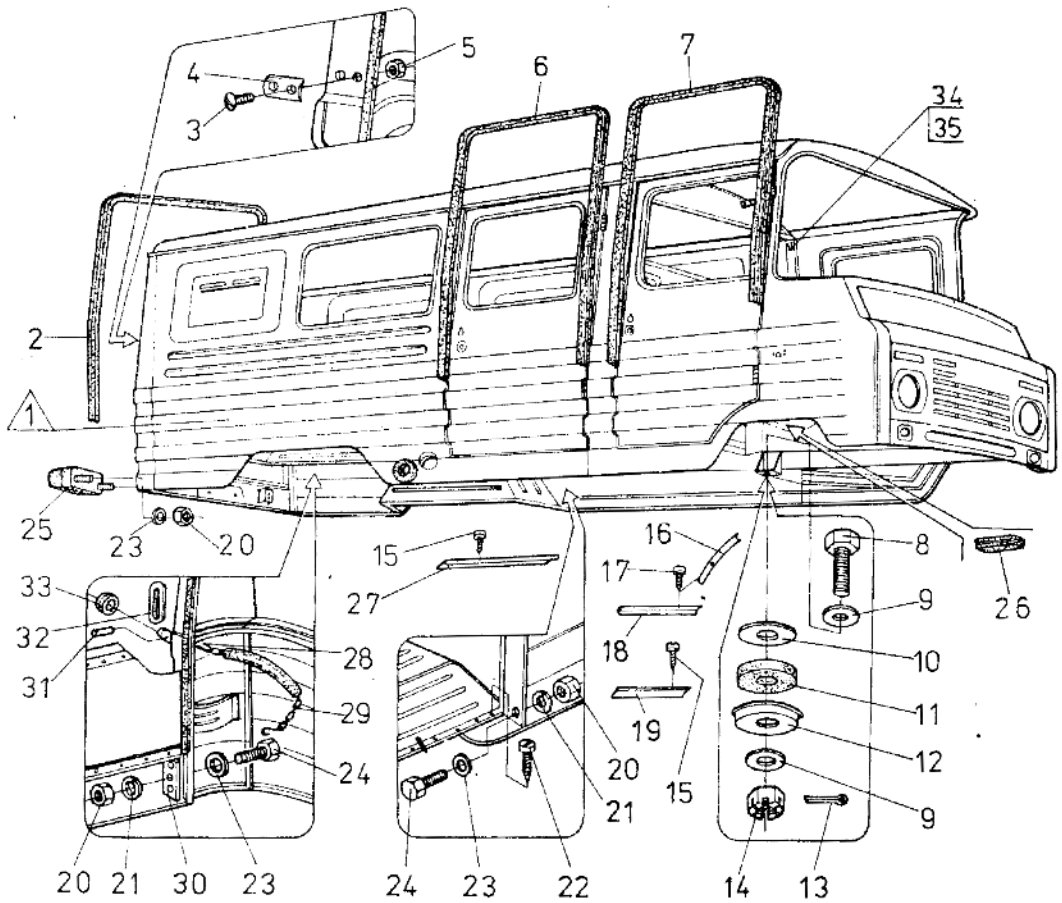

Poz.	Nr części	Nazwa części	Szt.
22	PN-85/M-82505	Wkręt 4x20-R-K-B-Gh	14
23	PN-78/M-82005	Podkładka okrągła 8,4-Fe/Zn9c	18
24	PN-85/M-82242	Śruba M8x25-5.8-8-Fe/Zn5c	14
25	K03-8212030	Zderzak tylny kpl.	2
26	Z-2401	Zaślepka	2
26	Z-2414	Zaślepka	2
27	L05-5000015	Obrzeże stopnia drzwi bocznych	1
28	L03-8502052	Ucho	2
29	L03-8502047	Pokrowiec łańcucha	2
30	L03-8500028	Podkładka	2
31	L03-8502116	Kołek	2
32	L03-8502051-1	Zapadka	2
33	L03-8502056	Zderzak	2
34	642.32.024	Wieszak	2
35	PN-79/M-83115	Wkręt WGb 3,9x19-Fe/Zn5c	4

1) Dla WRL.
2) Na kraj i eksport standard.
3) Do tropiku.
4) Dla Ghany.
5) Dla NRD.
6) Dla Iraku.
7) Dla CSRS.
8) Tylko do samochodów A07B.
9) Dla ZSRR.
10) Dla Grecji.

Zmiana	Wprowadzenie	Stopień zamienności

PRZEGRODA (A07B)

1987-05

50.04

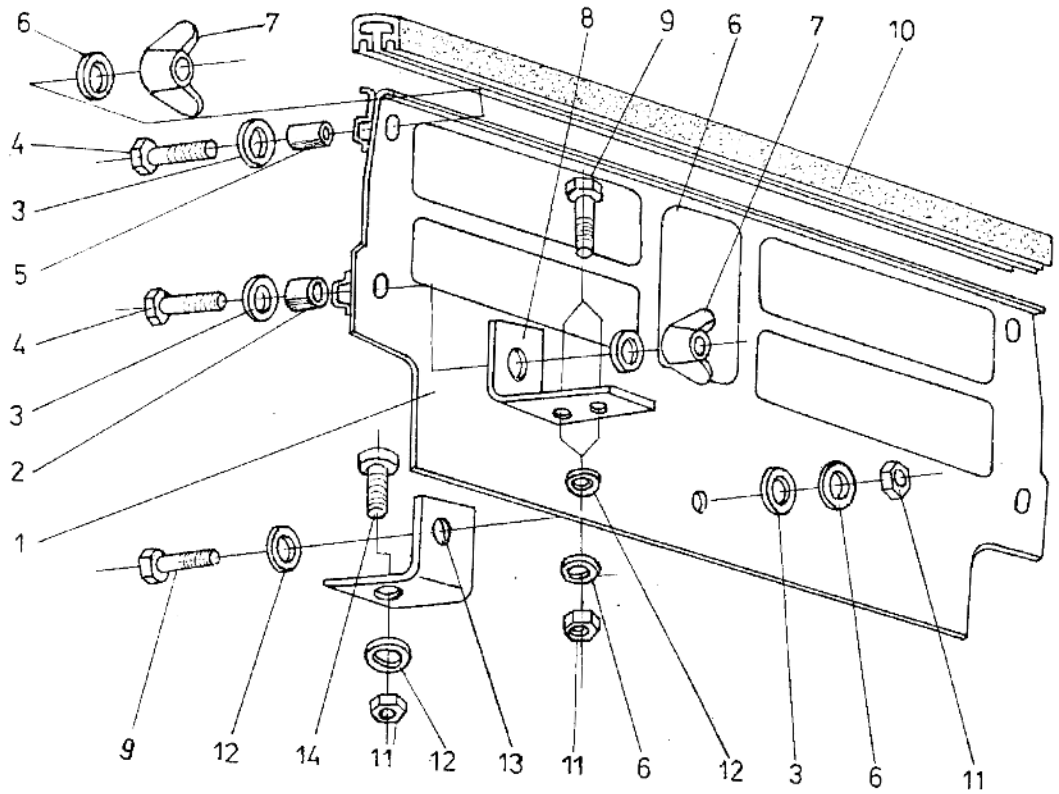

Poz.	Nr części	Nazwa części	Szt.
1	L07-5005012	Przegroda kpl.	1
2	L07-5005021	Tulejka	2
3	PN-78/M-82005	Podkładka 6,4-Fe/Zn9c	5
4	PN-85/M-82105	Śruba M6x35-5,8-B-Fe/Zn5c	4
5	L07-5005016	Tulejka	2
6	PN-77/M-82008	Podkładka sprężysta Z 6,1-Fe/Fg	5
7	ZN-66/WM-30-5	Nakrętka M6-Fe/Zn5c	4
8	L07-5005025	Uchwyt	2
9	PN-85/M-82105	Śruba M6x20-5.8-B-Fe/Zn5c	5
10	17-5005019	Nakładka	1
11	PN-86/M-82144	Nakrętka M6-5-B-Fe/Zn5c	6
12	PN-79/M-82019	Podkładka A6,6-Fe/Zn9c	5
13	L07-5005022	Wspornik	1
14	PN-76/M-82406	Śruba M6x35-4.8-B-Fe/Zn5c	1

Zmiana	Wprowadzenie	Stopień zamienności

CZĘŚCI SKŁADOWE (WYTŁOCZKI) NADWOZIA

1987-09

50.05

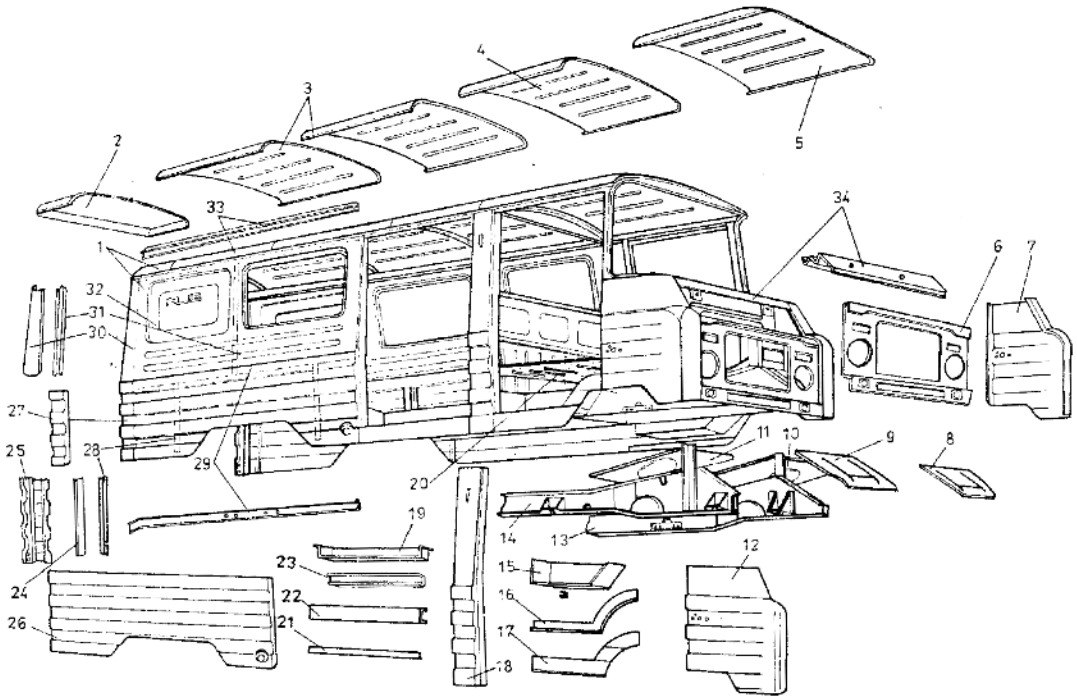

Poz.	Nr części	Nazwa części	Szt.
1	17-5000485	Nadwozie A078 kpl. gruntowane	1
2	L05-5702023	Część tylna dachu	1
3	L05-5702021	Część środkowa dachu	1
4	L05-5702020-1	Część przednia dachu	1
5	17-5107020	Dach kabiny	1
5	17-5107010	Dach kabiny[1)]	1
6	17-5101380	Płat przedni kpl.	1
7	17-5100058	Narożnik przedni prawy	1
7	17-5100062	Narożnik przedni prawy	1
8	17-5101363	Błotnik przedni lewy	1
9	17-5101362	Błotnik przedni prawy	1
10	17-5101121	Podnóżek lewy kpl.	1
11	17-5101120	Podnóżek prawy kpl.	1
12	17-5100059	Narożnik przedni lewy	1
12	17-5100063	Narożnik lewy przedni	1
13	17-5101141	Ściana lewa kpl.	1
14	17-5101150	Ściana prawa kpl.	1
15	K03-5101028-2	Stopień kabiny prawy	1
15	K03-5101027-2	Stopień kabiny lewy	1
16	17-5104170	Belka dolna kpl. prawa	1
16	17-5105171	Belka dolna kpl. lewa	1
16	K03-5401116	Belka dolna prawa	1
16	K03-5401115	Belka dolna lewa	1
17	17-5104070	Poszycie belki prawej kpl.	1
17	17-5105071	Poszycie belki lewej kpl.	1
17	17-5104072	Poszycie belki dolnej prawej	1
17	17-5105073	Poszycie belki dolnej lewej	1
18	K03-5401032-2	Poszycie słupka kpl. prawe	1
18	K03-5401031-2	Poszycie słupka kpl. lewe	1
19	L05-8504032	Stopień drzwi bocznych	1
20	17-5101063	Płat podłogi kabiny	1
21	L05-8504099	Wzmocnienie drzwi bocznych	1
22	K05-8504098	Poszycie zewnętrzne drzwi bocznych	1
23	L05-8504030	Belka podprogowa	1
24	L05-8504097	Nakładka poszycia	2

Zmiana	Wprowadzenie	Stopień zamienności

CZĘŚCI SKŁADOWE (WYTŁOCZKI) NADWOZIA

1987-12

50.05

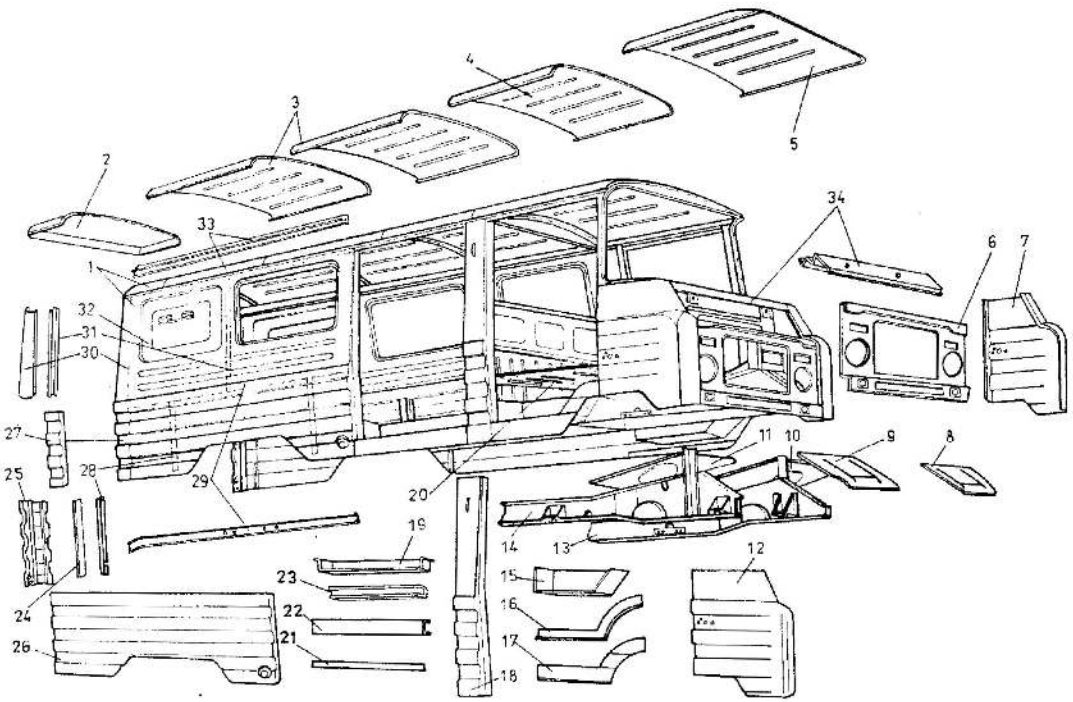

Poz.	Nr części	Nazwa części	Szt.
25	L05-8505090	Narożnik tylny lewy	1
25	L03-8502483	Narożnik tylny lewy [2]	1
26	L03-8504086	Płat ściany bocznej prawy	1
26	L05-8505086	Płat ściany bocznej lewy	1
26	L03-8502078-1	Płat ściany prawy [2]	1
26	L03-8502077	Płat ściany lewy [2]	1
27	L05-8504090	Narożnik tylny prawy	1
27	L03-8502484	Narożnik tylny prawy [2]	1
28	L03-9502031-1	Słupek skrzyni ładunkowej kpl.	2
28	L03-8502032-1	Słupek skrzyni ładunkowej kpl.	2
29	L05-8504050	Podłużnica ściany prawej kpl.	1
29	L05-8505050	Podłużnica ściany lewej kpl.	1
30	L05-8504094	Narożnik tylny górny prawy	1
30	L05-8505094	Narożnik tylny górny lewy	1
31	L05-8504053	Słupek ściany bocznej	3
32	L05-8504088	Płat górny prawy	1
32	L05-8505088	Płat górny lewy	1
33	L05-8504036	Belka ściany prawej kpl.	1
33	L05-8505037	Belka ściany lewej kpl.	1
34	17-5100042	Belka podokienna	1
35	17-5105183	Nakładka słupka lewego	1
35	17-5104182	Nakładka słupka prawego	1

[1] Tylko do samochodu A13B i A11B.

[2] Tylko do samochodu A13B;
Części (wytłoczki) nadwozia, ujęte w tablicy 50.05, są przeznaczone głównie dla zakładów naprawczych.
Część poz. 35 nie pokazana na rysunku.

Zmiana	Wprowadzenie	Stopień zamienności

DRZWI KABINY

1987-05

61.01

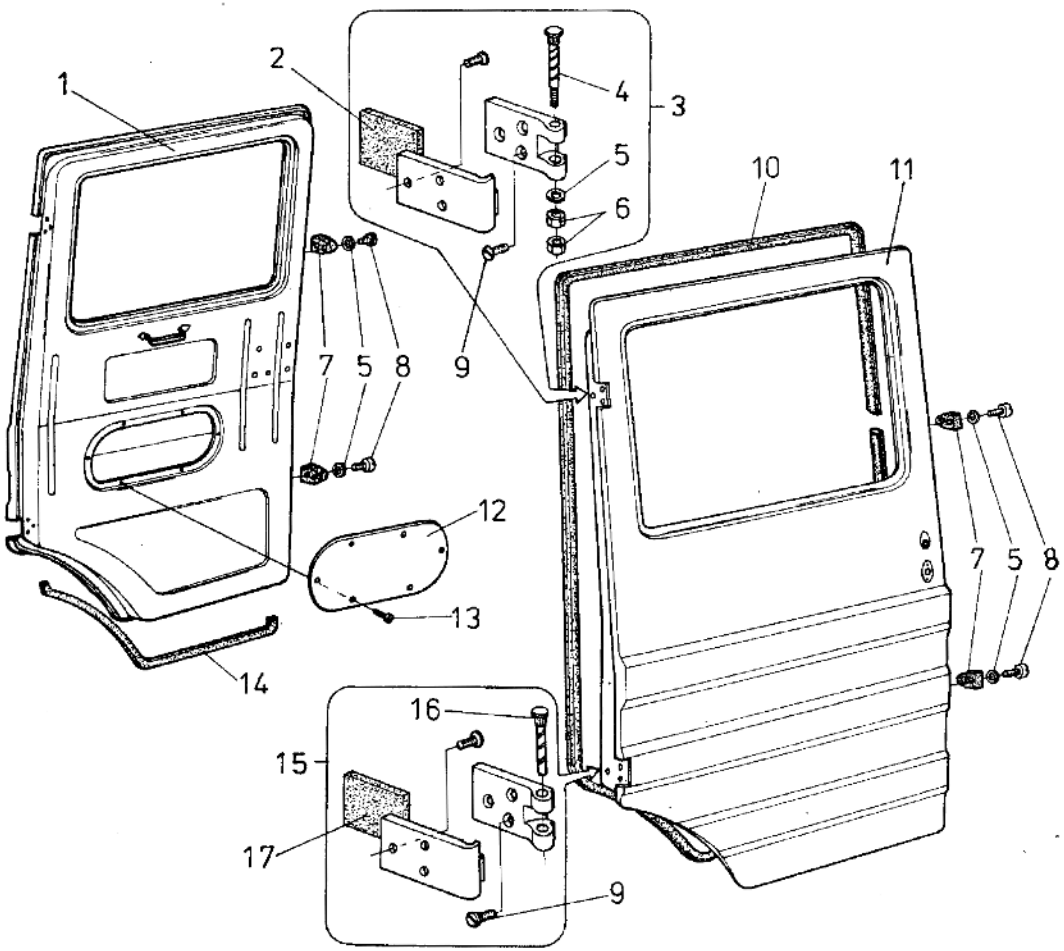

Poz.	Nr części	Nazwa części	Szt.
1	K03-6100012-2	Drzwi kabiny kpl. z oknem, gruntowane	1
1	17-6100017	Drzwi kabiny kpl. lewe, gruntowane, z oknem, bez zawiasów i zamka[1)]	1
1	K03-6100013-2	Drzwi kabiny kpl. lewe, z oknem, gruntowane	1
1	K03-6100017	Drzwi kabiny kpl. z oknem, gruntowane, bez zamka[1)]	1
1	K03-6100016	Drzwi kabiny kpl. z oknem, gruntowane, bez zamka[1)]	1
1	17-6100016	Drzwi kabiny kpl. prawe, gruntowane, z oknem, bez zawiasów i zamka[1)]	1
2	17-6107022	Nakładka zawiasy górnej[2)]	2
3	K03-6106011-21	Zawiasa drzwi górna lewa kpl.	1
3	K03-6106012-21	Zawiasa drzwi górna prawa kpl.	1
4	K03-6106045	Sworzeń zawiasy górnej	2
5	PN-78/M-82005	Podkładka 6,4-Fe/Zn9c	10
6	PN-86/M-82144	Nakrętka M6-5-B-Fe/Zn5c	4
7	K03-6106043	Prowadnik drzwi kpl.	4
8	PN-85/M-82215	Wkręt M6x20-4.8-B-Fe/Zn5c	8
9	PN-85/M-82207	Wkręt M8x20-4.8-B-Fe/Zn5c	24
10	17-6107017	Uszczelka drzwi zewnętrznych[2)]	2
11	K03-6101110	Poszycie drzwi kabiny prawe kpl.	1
11	K03-6101111	Poszycie drzwi kabiny lewe kpl.	1
12	K03-6101071-1	Pokrywa wewnętrzna drzwi	2
13	Fiat 10633	Wkręt TSCp 6x12,7	12
14	K03-6107025	Uszczelka drzwi dolna	2
15	K03-6106021-2	Zawiasa drzwi dolna lewa kpl.	1
15	K03-6106022-2	Zawiasa dolna prawa kpl.	1
16	30-6106045	Sworzeń zawiasy dolnej	2
17	17-6107023	Nakładka zawiasy dolnej[2)]	2

[1)] Na części zamienne na kraj.
[2)] Tylko dla NRD.

Zmiana	Wprowadzenie	Stopień zamienności

SZYBY DRZWI KABINY

1987-05

61.03

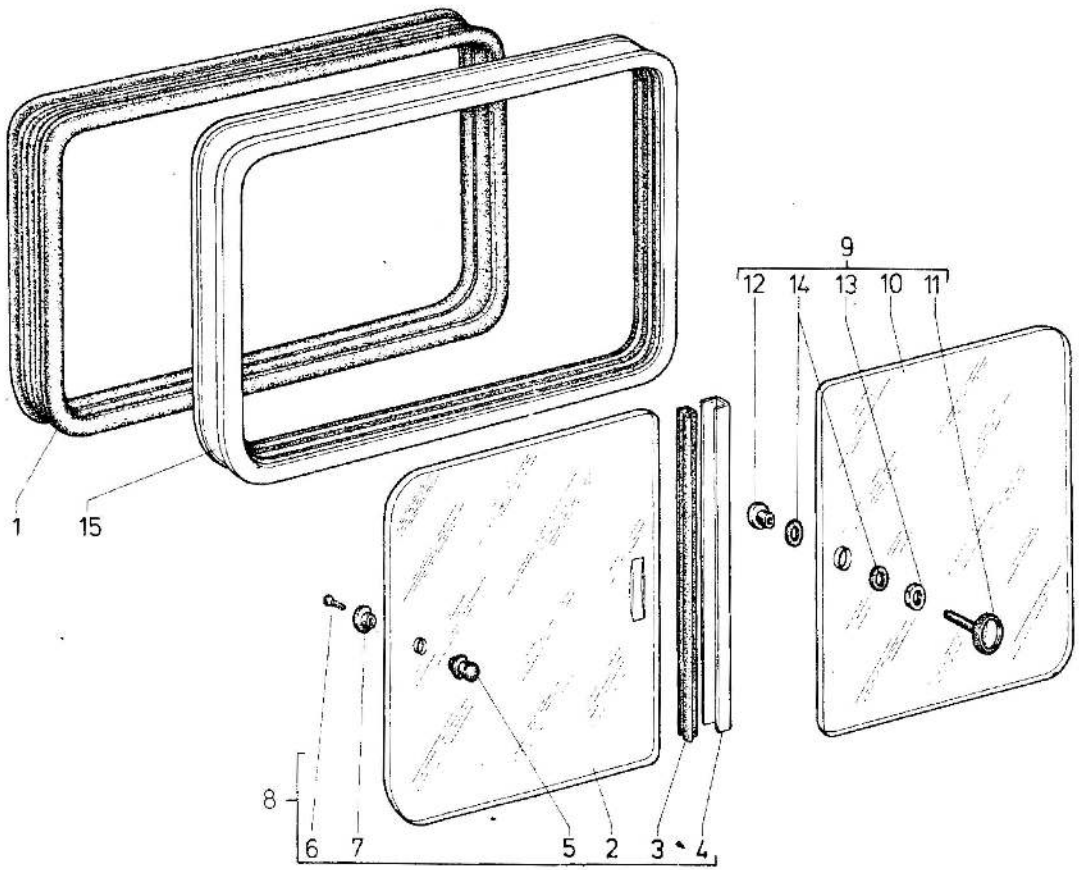

Poz.	Nr części	Nazwa części	Szt.
1	K03-6103050-1	Uszczelka ramki	2
2	K03-6103214	Szyba przednia drzwi	2
3	K03-6103012-3	Uszczelka szyby	2
4	K03-6103013-2	Korytko zaciskowe	2
5	K03-6103022	Gałka szyby	2
6	PN-85/M-82211	Wkręt M6x16-4,8-B-Fe/Zn5c	2
7	K03-6103223	Podkładka gałki	2
8	K03-6103213	Szyba przednia drzwi kpl.	2
9	K03-6103211	Szyba tylna drzwi kpl.	2
10	K03-6103212	Szyba tylna drzwi	2
11	K03-6103036-11	Śruba dociskowa	2
12	K03-6103037	Tulejka śruby	2
12	K03-6103047	Tulejka śruby [1)]	2
13	K03-6103038	Nakrętka tulejki	2
14	K03-6103039	Podkładka	4
15	K03-6103114-11	Ramka okna drzwi kpl.	?
16	K03-6103210	Okno drzwi kpl. (poz. 1÷15)	?

[1)] Niklowana.

Poz. 1÷16 (oprócz poz. 14) w samochodach A070, A168 - 3 szt., poz. 14 - 6 szt.

Zmiana	Wprowadzenie	Stopień zamienności

ZAMEK LEWYCH DRZWI KABINY

1987-05

61.05

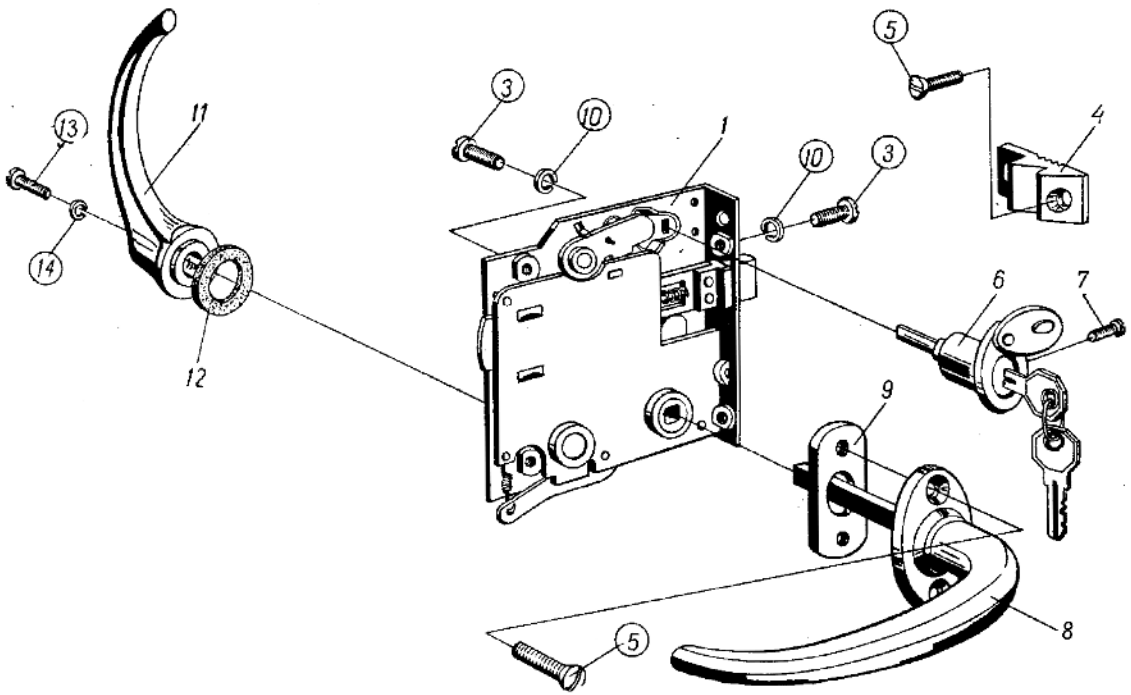

Poz.	Nr części	Nazwa części	Szt.
1	X-112B-56	Zamek lewych drzwi kabiny kpl.	1
2	X-112A-55	Zamek prawych drzwi kabiny kpl.[1)]	1
3	PN-85/M-82215	Wkręt M6x12-4.8-B-Fe/Zn5c	8
4	K03-6105021-11	Zaczep rygla	2
5	PN-85/M-82211	Wkręt M5x14-4.8-B-Fe/Zn5c	8
6	K03-6105038-21	Wyłącznik zamka drzwi lewych	1
6	L05-6205060	Wyłącznik zamka drzwi prawych[1)]	1
7	17-6105041	Wkręt	1
8	K03-6105060-1	Klamka zewnętrzna kpl.	2
9	K03-6105035-1	Płytka	2
10	PN-77/M-82008	Podkładka Z6,1-Fe/Zn9c	8
11	81-6105182	Klamka wewnętrzna	2
12	K03-6105044-1	Podkładka	2
13	PN-85/M-82215	Wkręt M5x16-4.8-B-Fe/Zn5c	2
14	PN-77/M-82008	Podkładka Z5,1-Fe/Zn9c	2

[1)] Nie pokazany na rysunku.

Zmiana	Wprowadzenie	Stopień zamienności

DRZWI BOCZNE FURGONU

1987-05

62.01

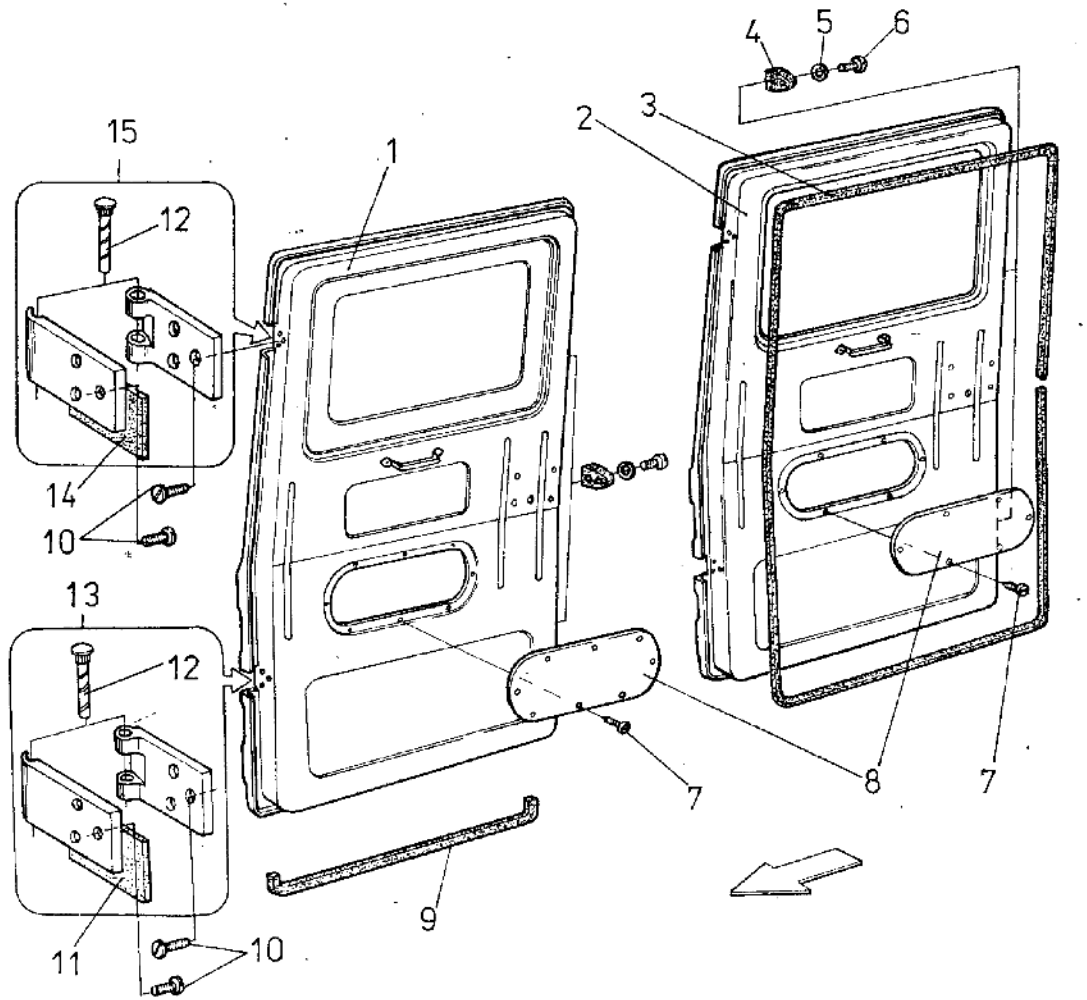

Poz.	Nr części	Nazwa części	Szt.
1	L05-6200010	Drzwi boczne furgonu kpl.	1
1	L05-6200019	Drzwi boczne furgonu kpl. gruntowane bez zamka	1
1	17-6200019	Drzwi boczne furgonu kpl. gruntowane bez zawiasów i zamka[1)]	1
1	L05-6201012	Drzwi boczne furgonu kpl.	1
1	L05-6201020	Drzwi boczne furgonu kpl. z zawiasami gruntowane bez zamka	1
2	L05-6200011	Drzwi boczne "Towosu" kpl., z oknem	1
2	L05-6200018	Drzwi boczne "Towosu" z oknem, gruntowane, bez zamka	1
2	17-6200018	Drzwi boczne "Towosu" kpl. z oknem, bez zawiasów i zamka[1)]	1
2	L05-6201014	Drzwi boczne "Towosu"	1
2	L05-6201021	Drzwi boczne "Towosu" kpl., z oknem i zawiasami, gruntowane, bez zamka	1
3	17-6207017	Uszczelka zewnętrzna drzwi[2)]	1
4	K03-6106043	Prowadnik drzwi kpl.	2
5	PN-78/M-82005	Podkładka 6,4-Fe/Zn9c	4
6	PN-85/M-82215	Wkręt M6x20-4.8-B-Fe/Zn5c	4
7	Fiat 10633	Wkręt TSOp 6x12,7	6
8	K03-6101071-1	Pokrywa wewnętrzna drzwi	1
9	L05-6207020-1	Uszczelka drzwi furgonu	1
10	PN-85/M-82207	Wkręt M8x20-5.8-B-Fe/Zn5c	12
11	17-6207023	Nakładka zawiasy dolnej[2)]	1
12	K03-6106045	Swurzeń zawiasy	2
13	K03-6106022-2	Zawiasa dolna drzwi prawych kpl.	1
14	17-6207022	Nakładka zawiasy górnej[2)]	1
15	K03-6106012-2	Zawiasa górna drzwi kpl.	1

[1)] Tylko na części zamienne na kraj.

[2)] Tylko do samochodów dla NRD.

Zmiana	Wprowadzenie	Stopień zamienności

OKNA BOCZNE NADWOZIA (A07B)

1987-05

62.02

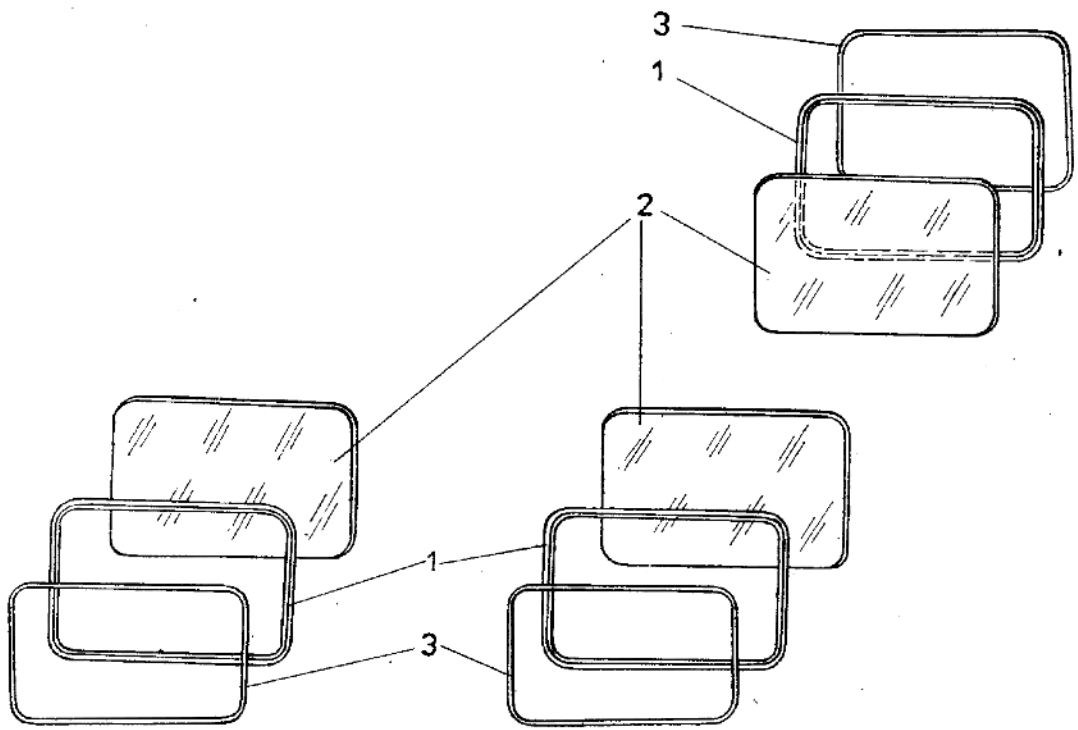

Poz.	Nr części	Nazwa części	Szt.
1	17-7002020	Uszczelka szyby	3
2	15-8507010	Szyba okna bocznego	3
3	15-8507021	Sznur uszczelki	3

UWAGA. W samochodach A15C, A16B oraz A151C części poz. 1÷3 występują po 1 szt.

Zmiana	Wprowadzenie	Stopień zamienności

SKRZYDŁO GÓRNE DRZWI TYLNYCH

1987-05

63.01

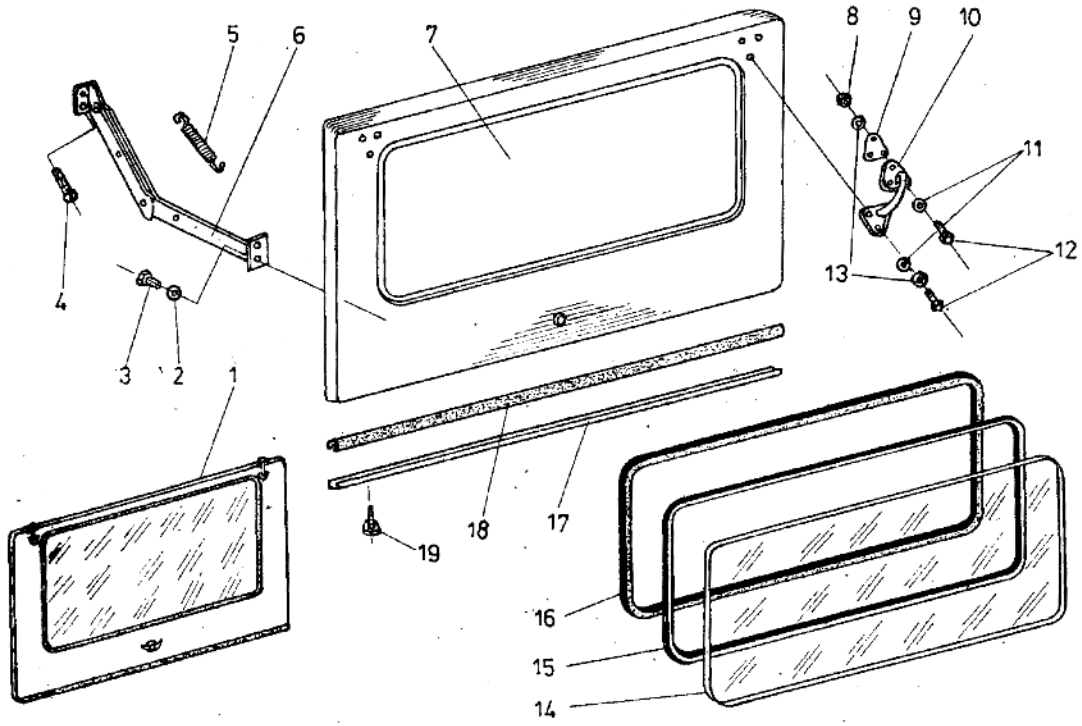

Poz.	Nr części	Nazwa części	Szt.
1	L05-6300014	Skrzydło górne drzwi tylnych kpl.	1
2	PN-77/M-82008	Podkładka sprężysta Z8,2-Fe/Fg	2
3	PN-74/M-82105	Śruba M8x20-R-5.8-B-Fe/Zn5c	2
4	PN-85/M-82207	Wkręt M8x16-4.8-B-Fe/Zn5c	2
5	L05-6308044	Sprężyna podpory	1
6	L05-6308010	Podpora kpl.	1
7	L05-6301102	Skrzydło górne drzwi tylnych	1
8	PN-86/M-82144	Nakrętka M6-5-II-Fe/Zn5c[1)]	6
9	17-6307012	Podkładka zawiasy	2
10	17-6306010	Zawiasa kpl.	2
11	PN-78/M-82005	Podkładka 6,4-Fe/Zn9c[1)]	6
12	PN-85/M-82105	Śruba M6x20-5.8-B-Fe/Zn5c[1)]	12
13	PN-77/M-82008	Podkładka Z6,1-Fe/Zn9c[1)]	12
14	L05-6303010	Szyba okna skrzydła górnego	1
15	L05-6303021	Sznur uszczelki szyby	1
16	L05-6303020	Uszczelka szyby	1
17	L05-6307015	Listwa	1
18	L05-6307014	Uszczelka dolna	1
19	PN-79/M-83106	Wkręt AGb 3,9x13-Fe/Zn5c	11

[1)] Wchodzą w skład nadwozia kpl.

Zmiana	Wprowadzenie	Stopień zamienności

ŚCIANA TYLNA DOLNA FURGONU

1987-05

63.03

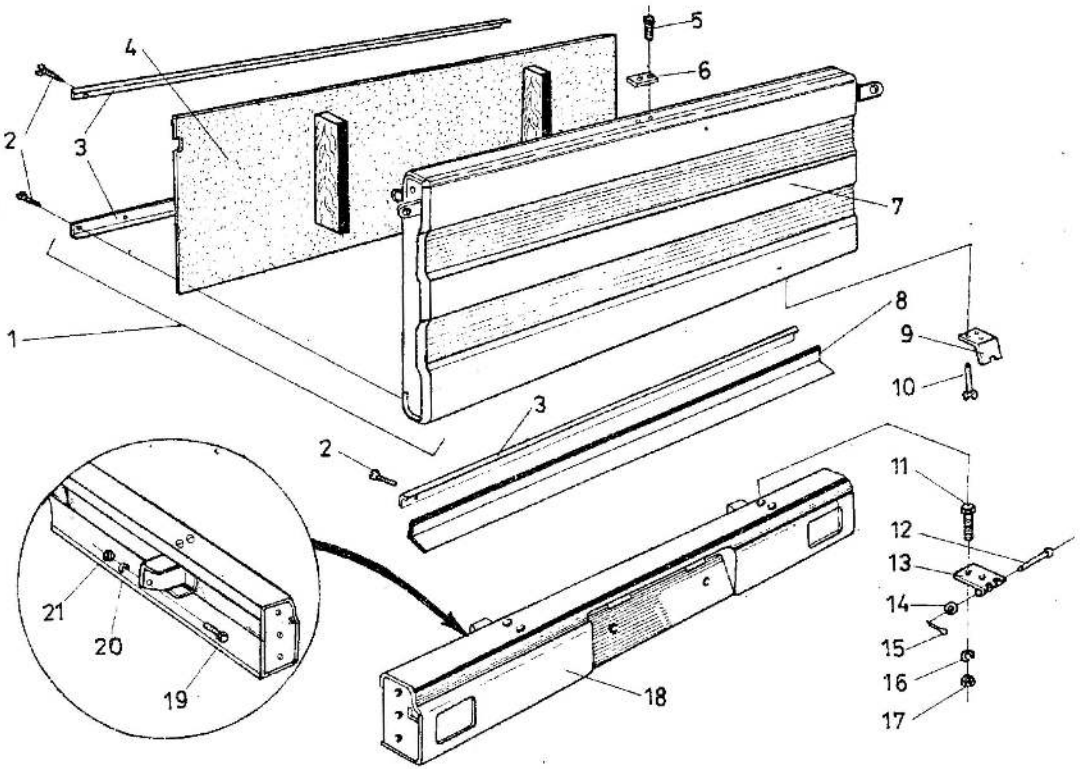

Poz.	Nr części	Nazwa części	Szt.
1	L05-6300013	Skrzydło dolne drzwi tylnych kpl.[1)]	1
1	L03-8503013	Skrzydło dolne drzwi tylnych kpl.[2)]	1
1	17-6300010	Skrzydło dolne drzwi tylnych kpl.[3)]	1
2	PN-79/M-83106	Wkręt AGb3,9x13-Fe/Zn5c[4)]	16
3	L03-8503052	Obrzeże poszycia[5)]	2
4	L03-8503049	Poszycie wewnętrzne kpl.	1
5	PN-85/M-82211	Wkręt M5x14-4.8-B-Fe/Zn5c[1)]	2
6	L05-6305021	Zaczep rygla[1)]	1
7	L05-6301010-1	Poszycie zewnętrzne[1)]	1
7	L03-8503015	Poszycie zewnętrzne[2)]	1
8	17-6307016	Uszczelka[3)]	1
9	L03-8503035	Skrzydło ruchome zawiasy	2
10	PN-85/M-82207	Wkręt M8x20-4.8-B-Fe/Zn5c	6
11	PN-85/M-82242	Śruba M10x25-5.8-B-Fe/Zn5c	4
12	PN-63/M-83002	Sworzeń 10x65/61-Fe/Zn5c	2
13	L03-8503036	Skrzydło stałe zawiasy	2
14	PN-78/M-82005	Podkładka 10,5-Fe/Zn9c	2
15	PN-76/M-82001	Zawleczka S-Zn-2,5x16	2
16	PN-77/M-82008	Podkładka Z10,2-Fe/Zn9c	4
17	PN-86/M-82144	Nakrętka M10-5-B-Fe/Zn5c	4
18	L05-8503238	Płat tylny skrzyni ładunkowej	1
18	L03-8503138	Płat tylny skrzyni ładunkowej	1
19	PN-85/M-82242	Śruba M8x20-5.8-B-Fe/Zn5c	2
20	PN-77/M-82008	Podkładka sprężysta Z8,2-Fe/Fg	2
21	PN-86/M-82144	Nakrętka M8-5-B-Fe/Zn5c	2
22	L03-8503046	Osłona stopnia[3)]	1
23	PN-79/M-83104	Wkręt AGb 3,9x19-Fe/Zn5c[3)]	2

[1)] Do samochodu A06B i A07B.
[2)] Do samochodu A13B.
[3)] Tylko na części zamienne dla NRD; nie pokazano na rysunku.
[4)] Dla NRD - 24 szt.
[5)] Dla NRD - 3 szt.

Zmiana	Wprowadzenie	Stopień zamienności

ZAMEK DRZWI TYLNYCH FURGONU

1987-05

63.05

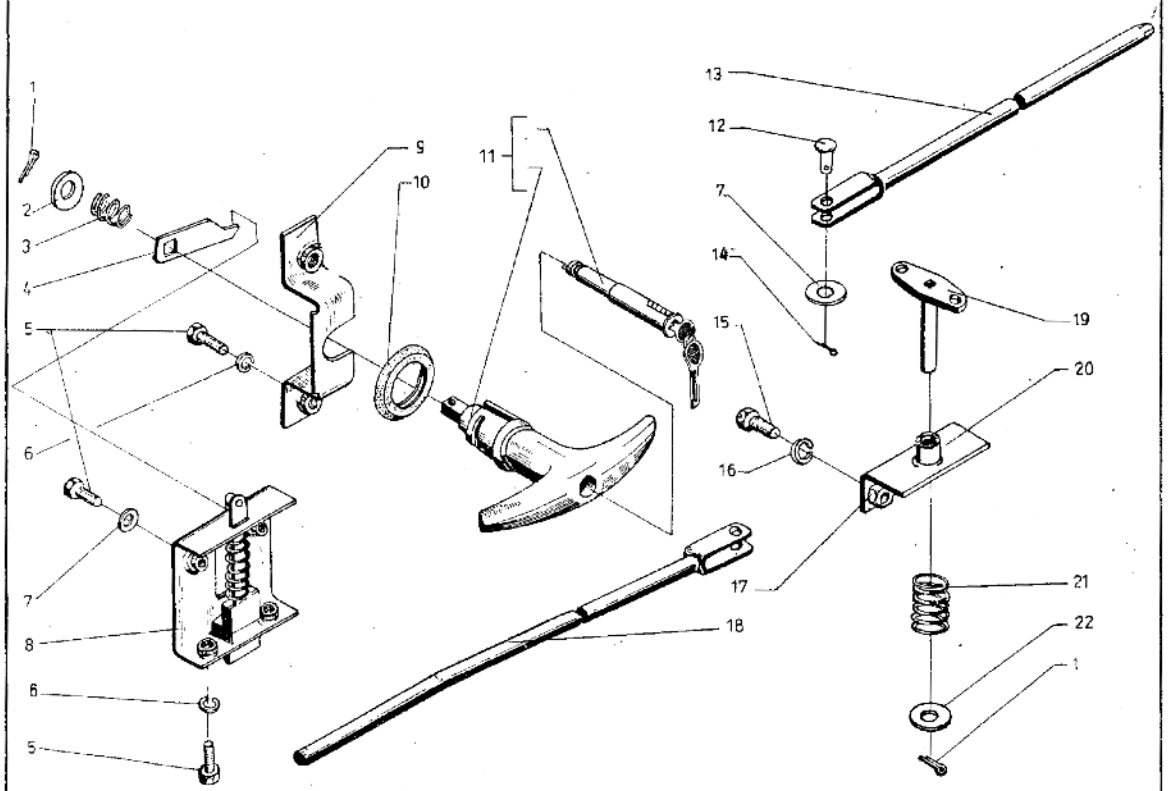

Poz.	Nr części	Nazwa części	Szt.
1	PN-76/M-82001	Zawleczka S-Zn-3,2x25	2
2	PN-59/M-82019	Podkładka B9-Fe/Zn9c	1
3	L05-6305028	Sprężyna klamki	1
4	L05-6305027	Dźwignia klamki	1
5	PN-85/M-82215	Wkręt M6x12-4.8-B-Fe/Zn5c	6
6	PN-77/M-82008	Podkładka sprężysta Z6,1-Fe/Zn9c	4
7	PN-78/M-82005	Podkładka 6,2-Fe/Zn9c	4
8	X-1197-00	Zamek drzwi tylnych kpl.	1
9	L05-6305014	Wspornik klamki	1
10	30-5606134	Uszczelka klamki	1
11	L05-6305025-1	Klamka drzwi tylnych kpl.	1
12	PN-63/M-83002	Sworzeń 6x16/13,5-Fe/Zn6c	2
13	L05-6305064	Ciągno prawe kpl.	1
14	PN-76/M-82001	Zawleczka S-1,6x12	2
15	PN-85/M-82242	Śruba M8x1x16-R-5.8-B-Fe/Zn5c	2
16	PN-77/M-82008	Podkładka sprężysta Z8,2-Fe/Zn9c	2
17	PN-86/M-82144	Nakrętka M8x1-5-B-Fe/Zn5c	2
18	L05-6305068	Ciągno dolne	1
19	L05-6305060	Trzon zamka	1
20	L05-6305052	Wspornik kpl.	1
21	L05-6305063-1	Sprężyna	1
22	PN-59/M-82030	Podkładka 8,5-Fe/Zn9c	2

Zmiana	Wprowadzenie	Stopień zamienności

FOTELE KIEROWCY I PASAŻERA

1987-05

68.01

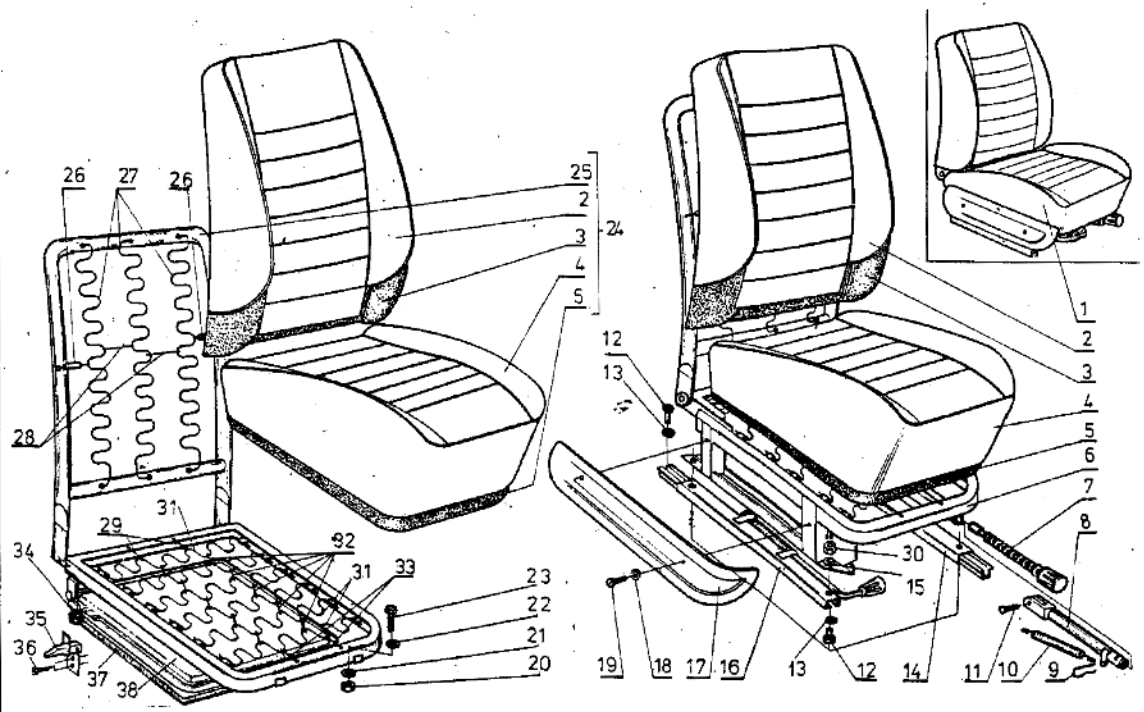

Poz.	Nr części	Nazwa części	Szt.
1	17-6801010	Fotel kierowcy kpl.[2), 3)]	1
1	17-6801850	Fotel kierowcy kpl.[5)]	1
1	17-6801910	Fotel kierowcy kpl.[4)]	1
2	17-6801950	Poszycie oparcia fotela kpl.[5)]	2
2	17-6801180	Poszycie oparcia fotela kpl.[2)]	2
3	17-6801170	Poduszka fotela kpl.	2
4	17-6801870	Poszycie fotela kpl.[5)]	2
4	17-6801120	Poszycie fotela kpl.[2)]	2
5	17-6801118	Poduszka fotela kpl.	2
6	17-6801020	Szkielet fotela kierowcy kpl.	1
6	17-6801920	Szkielet fotela kierowcy kpl.[4)]	1
7	17-6801780	Drążek regulacji fotela[1)]	1
7	17-6801770	Drążek regulacji fotela[1)]	1
9	17-6801785	Zapinka drążka[1)]	1
10	4098590	Sprężyna powrotna[1)]	1
11	17-6801776	Sworzeń[1)]	1
12	4071817	Wkręt M8	8
13	PN-74/M-82008	Podkładka sprężysta Z8,2-Fe/Zn9c	8
14	17-6801810	Prowadnica boczna fotela[3)]	1
14	17-6801980	Prowadnica boczna fotela[4)]	1
15	PN-78/M-82005	Podkładka 8,4-Fe/Zn9c	4
16	17-6801590	Prowadnica środkowa kpl.	1
17	17-6801832	Nakładka boczna fotela	1
17	17-6801833	Nakładka boczna fotela	1
18	17-6801836	Podkładka ozdobna	4
19	17678801	Wkręt TSC AB nr 6x12,7	4
20	PN-86/M-82144	Nakrętka M6-5-8-Fe/Zn5c	6
21	PN-77/M-82008	Podkładka sprężysta Z6,1-Fe/Zn9c	6
22	PN-78/M-82006	Podkładka 6,4-Fe/Zn5c	6
23	PN-85/M-82105	Śruba M6x16-5.8-8-Fe/Zn5c	6
24	17-6801410-2	Fotel pasażera kpl.	1
24	17-6801990-2	Fotel pasażera kpl.[5)]	1
25	17-6801420-2	Szkielet fotela pasażera kpl.	1
26	4036451	Sprężyna wiążąca	1
27	17-6801093	Sprężyna oparcia fotela	6

Zmiana	Wprowadzenie	Stopień zamienności

FOTELE KIEROWCY I PASAŻERA

1987-05

68.01

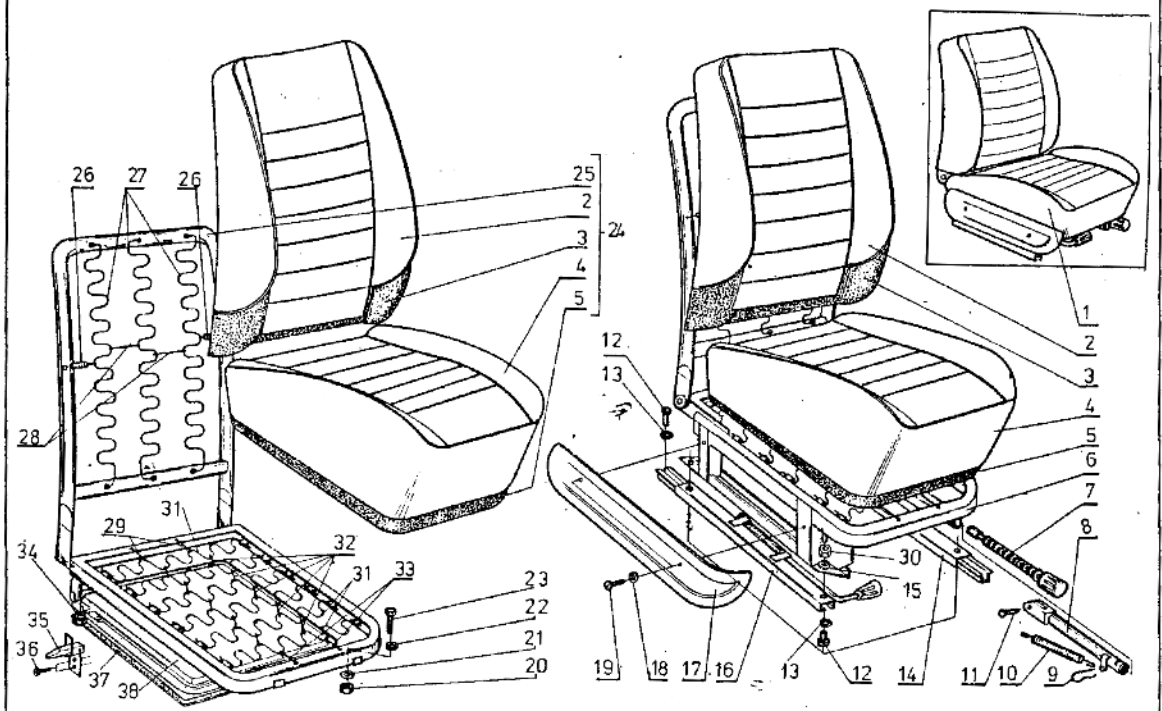

Poz.	Nr części	Nazwa części	Szt.
28	17-6801094	Zaczep wewnętrzny	4
29	17-6801087	Zaczep środkowy tylny	4
30	PN-86/M-82144	Nakrętka M8-5-8-Fe/Zn5c	8
31	17-6801070	Sprężyna poduszki	12
32	17-6801085	Zaczep sprężyny	20
33	17-6801083	Zaczep przedni	4
34	17-6801478	Zderzak fotela	2
35	OW-1	Dźwignia zamka	2
36	PN-85/M-82207	Wkręt M4x10-5,8-8-Fe/Zn5c	4
37	17-8210102	Uszczelka pokrywy	1
38	17-8210114	Pokrywa akumulatora	1

1) Do siedzenia z oparciem ruchomym.
2) Tylko dla WRL.
3) Oparcie ruchome.
4) Oparcie stałe.
5) Tylko na kraj do podstaw K03-5112350.

Zmiana	Wprowadzenie	Stopień zamienności

ŁAWY PASAŻERÓW (A07B, A16B)

1987-05

68.06

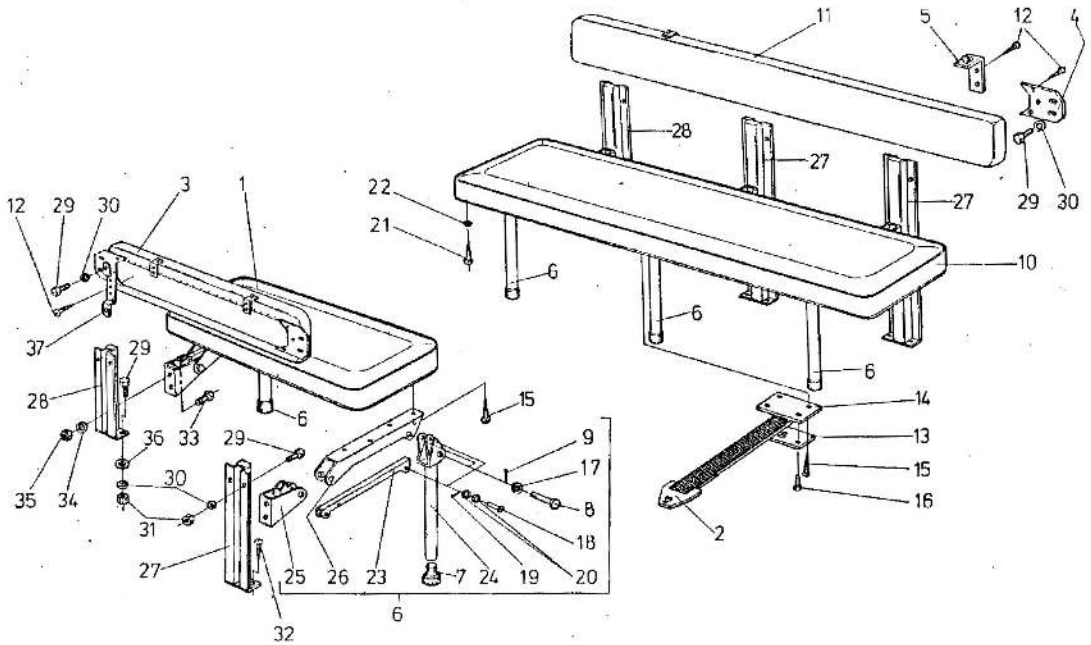

Poz	Nr części	Nazwa części	Szt.
1	L07-6806010	Poduszka ławki krótkiej[1)]	1
2	L07-6806103	Zaczep kpl.	1
3	L07-6806030	Oparcie ławki krótkiej kpl.[2)]	1
3	L07-6806080	Oparcie ławki kpl.[3)]	2
4	L07-6806038	Wspornik oparcia[2)]	4
5	L07-6806114	Zaczep	2
6	L07-6806022	Podpora ławki kpl.[4)]	5
7	L07-6806110	Zderzak[4)]	5
8	PN-63/M-83002	Sworzeń 12x50/45-Fe	10
9	PN-76/M-82001	Zawleczka S-3,2x25[5)]	10
10	L07-6807010	Poduszka ławki kpl.[2)]	1
11	L07-6807030	Oparcie ławki kpl.[2)]	1
12	PN-85/M-82505	Wkręt 5x18-R-K-B-Gh	16
13	L07-6806102	Nakładka	1
14	L07-6806101	Płytka mocująca	1
15	PN-85/M-82505	Wkręt 5x25-R-K-B-Gh[6)]	22
16	PN-85/M-82105	Śruba M5x16-5.8-B-Fe/Zn5c	2
17	PN-78/M-82007	Podkładka 13c-Fe/Zn9c[5)]	10
18	PN-63/M-83002	Sworzeń 8x25/21,5-Fe/Zn6c[5)]	10
19	PN-76/M-82001	Zawleczka S-2x16[5)]	10
20	PN-78/M-82007	Podkładka 8,5-Fe/Zn9c[6)]	20
21	PN-85/M-82505	Wkręt 4x20-R-K-B-Gh[7)]	42
22	PN-78/M-82005	Podkładka 5,3-Fe/Zn9c[8)]	42
23	L07-6806111	Ciągno[4)]	5
24	L07-6806107	Noga[4)]	5
25	L07-6806024	Wspornik podpory kpl.[4)]	5
26	L07-6806106	Cecownik[4)]	5
27	L07-6806040	Słupek ławki kpl.[2)]	3
28	L07-6806048	Słupek ławki[2)]	2
29	PN-85/M-82105	Śruba M6x20-5.8-B-Fe/Zn5c[8)]	22
30	PN-77/M-82008	Podkładka sprężysta Z6,1-Fe/Fg[8)]	22
31	PN-86/M-82144	Nakrętka M6-5-B-Fe/Zn5c[5)]	22
32	PN-85/M-82505	Wkręt 6x25-R-K-B-Gh[2)]	6
32	PN-85/M-82505	Wkręt 6x20-R-K-B-Gh[3)]	8
33	PN-85/M-82105	Śruba M8x18-5.8-B-Fe/Zn5c[5)]	10

Zmiana	Wprowadzenie	Stopień zamienności

ŁAWY PASAŻERÓW (A07B, A16B)

1987-05

68.06

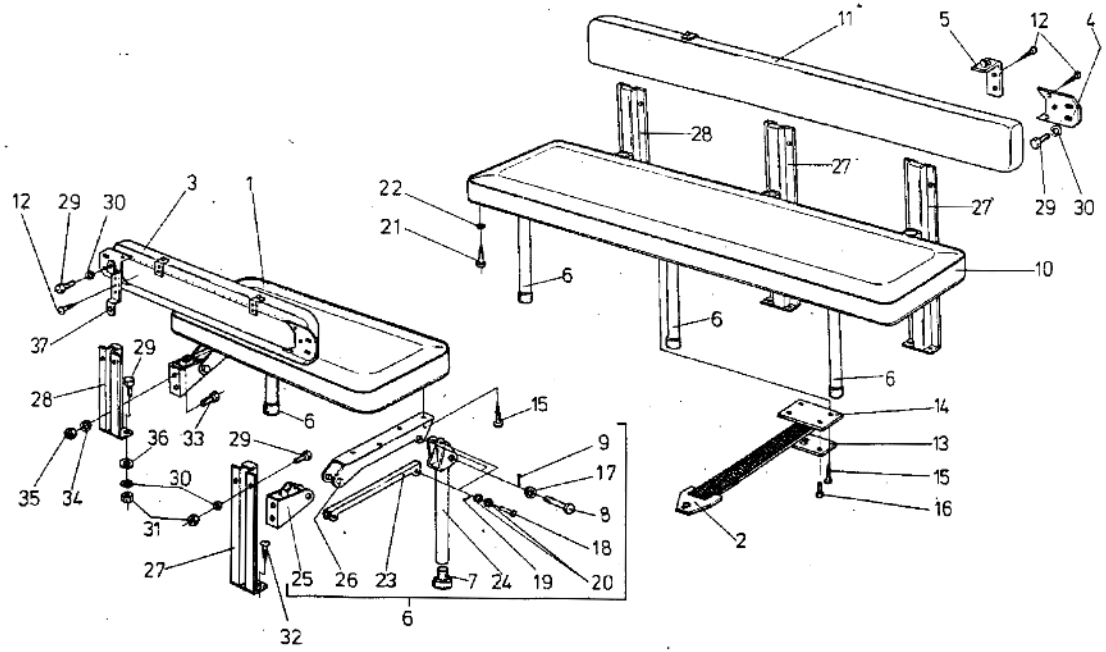

Poz.	Nr części	Nazwa części	Szt.
34	PN-77/M-82008	Podkładka sprężysta Z8,2-Fe/Fg[5)]	10
35	PN-86/M-82144	Nakrętka M8-5-B-Fe/Zn5c[5)]	10
36	PN-79/M-82019	Podkładka A6,6-Fe/Zn9c[2)]	4
37	16-6806092	Wspornik oparcia[3)]	4

[1)] Do samochodu A16B - 2 szt.
[2)] Tylko do samochodu A07B.
[3)] Tylko do samochodu A16B.
[4)] Do samochodu A16B - 4 szt.
[5)] Do samochodu A16B - 8 szt.
[6)] W samochodzie A16B - 18 szt.
[7)] Do samochodu A16B - 32 szt.
[8)] Do samochodu A16B - 16 szt.

Zmiana	Wprowadzenie	Stopień zamienności

POKRYWY PRZEDNIE KABINY

1987-05

69.01

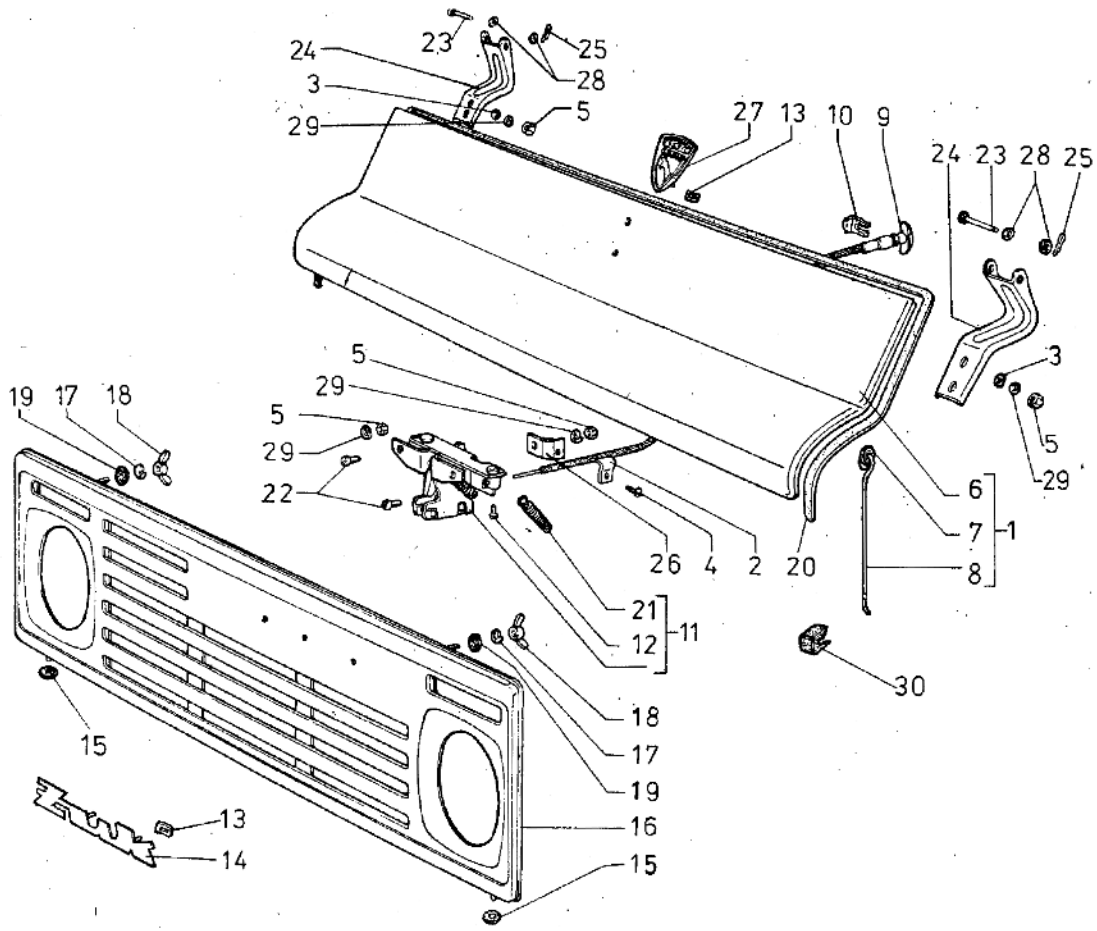

Poz.	Nr części	Nazwa części	Szt.
1	17-6901010	Pokrywa przednia kpl.	1
2	17-6901155	Uchwyt pancerza	1
3	PN-78/M-82005	Podkładka 6,4-Fe/Zn9c	4
4	PN-85/M-82215	Wkręt M5x12-4,8-Fe/Zn5c	1
5	PN-86/M-82144	Nakrętka M6-5-8-Fe/Zn5c	8
6	17-6901020	Pokrywa	1
7	BN-75/3688-01	Przelotka	1
8	17-6901069	Podpora	1
9	17-6901370	Cięgno zamka kpl.	1
10	1.10.139/100.100	Płytka sprężysta	1
11	17-6901080	Zamek kpl.	1
12	PN-85/M-82215	Wkręt M4x12-4.8-8-Fe/Zn5c	1
13	642.16.122	Sprężyna mocująca	5
14	17-3903022	Znak "Żuk"	1
15	BN-75/36881-01	Przelotka A12x1	2
16	17-6901220	Osłona wlotu powietrza kpl.	1
16	17-6901220-1	Osłona wlotu powietrza kpl. [1]	1
17	PN-77/M-82008	Podkładka sprężysta Z8,2-Fe/Zn9c	2
18	ZN-66/MW-30-5	Nakrętka M8-Fe/Zn5c	2
19	17-6901269	Podkładka	2
20	17-6901158	Uszczelka	1
21	17-6901118	Sprężyna zamka	2
22	PN-85/M-82215	Wkręt M6x12-5.8-8-Fe/Zn5c	4
23	PN-63/M-83002	Sworzeń 6x45/42,5-Fe/Zn5c	2
24	17-5100032	Zawiasa	2
25	PN-76/M-82001	Zawleczka S-Zn-1,6x12	2
26	17-6901154	Wspornik cięgna	1
27	17-3903165	Znak fabryczny	1
28	PN-78/M-82007	Podkładka 6,4-Fe/Zn9c	4
29	PN-77/M-82008	Podkładka sprężysta Z6,1-Fe/Zn9c	8
30	17-6901042-2	Zatrzask	1

[1] Dla Grecji.

Zmiana	Wprowadzenie	Stopień zamienności

OSŁONA SILNIKA I DYWANIKI PODŁOGI

1987-08

69.02

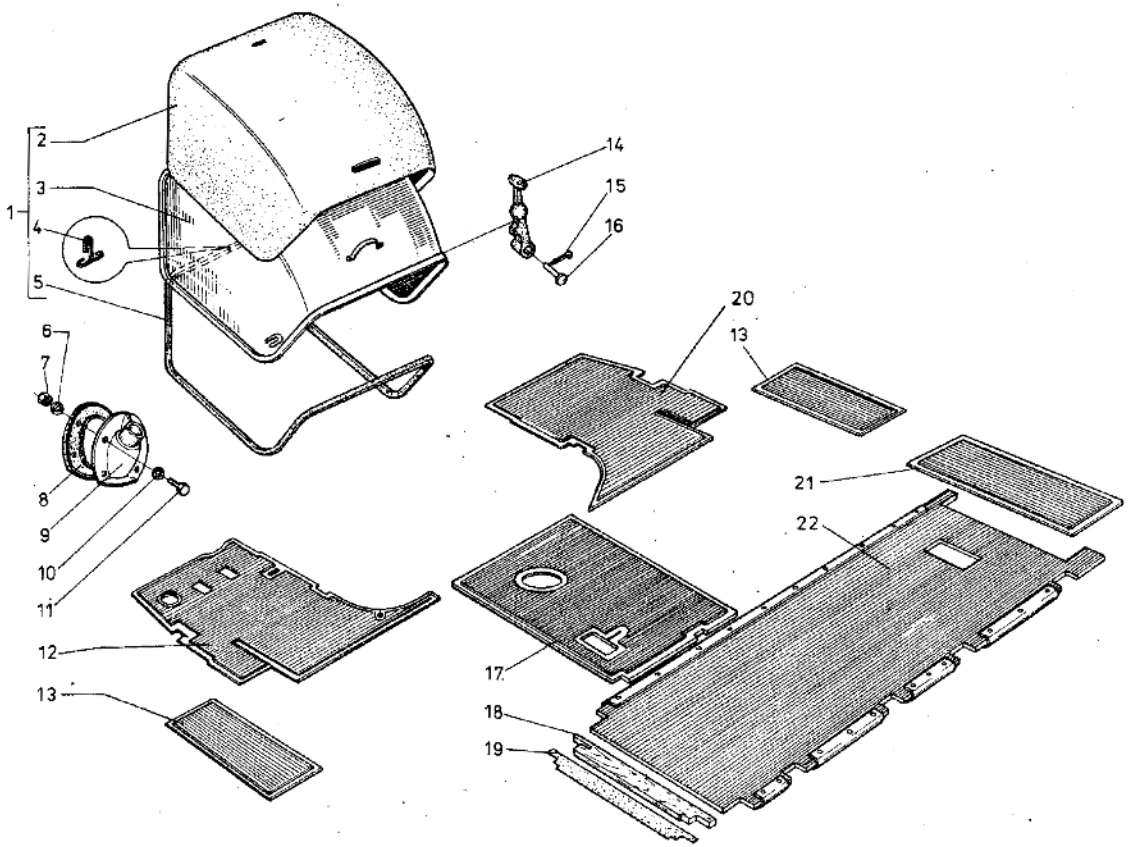

Poz.	Nr części	Nazwa części	Szt.
1	17-6901281-11	Osłona silnika kpl.	1
1	17-6901401	Osłona silnika kpl.[1]	1
2	17-6901321	Pokrowiec osłony kpl.	1
3	17-6901491	Osłona silnika	1
4	4172831	Spinka	1
5	17-6901356	Uszczelka S-786	1
5	17-6901357	Uszczelka T-3/8[1]	1
6	PN-77/M-82008	Podkładka Z6,1-Fe/Zn9c	4
7	PN-86/M-82144	Nakrętka M6-5-B-Fe/Zn5c	4
8	17-6901426	Uszczelka osłony	1
9	17-6901420	Osłona	1
10	PN-78/M-82005	Podkładka 6,4-Fe/Zn9c	8
11	PN-85/M-82105	Śruba M6x16-5.8-B-Fe/Zn5c	4
12	17-8302041	Dywanik lewy kpl.	1
12	17-8302041-1	Dywanik lewy kpl.[1]	1
13	K03-5109020	Dywanik stopnia	2
14	K03-5101049	Zaczep osłony silnika	3
15	PN-76/M-82001	Zawleczka S-Fg-2x18	3
16	K03-5101050	Przetyczka	3
17	17-8302030	Dywanik środkowy	1
17	17-8302030-1	Dywanik środkowy[1]	1
18	16-5004042	Listwa boczna[2]	1
19	16-5004044	Wkładka uszczelniająca[2]	1
20	17-8302020	Dywanik prawy	1
20	17-8302020-1	Dywanik prawy[1]	1
21	L05-5000014	Dywanik drzwi bocznych[3]	1
22	16-5004050	Dywanik tylny kabiny[2]	1

[1] II wersja.
[2] Do samochodu A16B.
[3] Do samochodu A06B, A07B, A16B.

Zmiana	Wprowadzenie	Stopień zamienności

SZYBY PRZEDNIE I TYLNE KABINY

1987-05

70.01

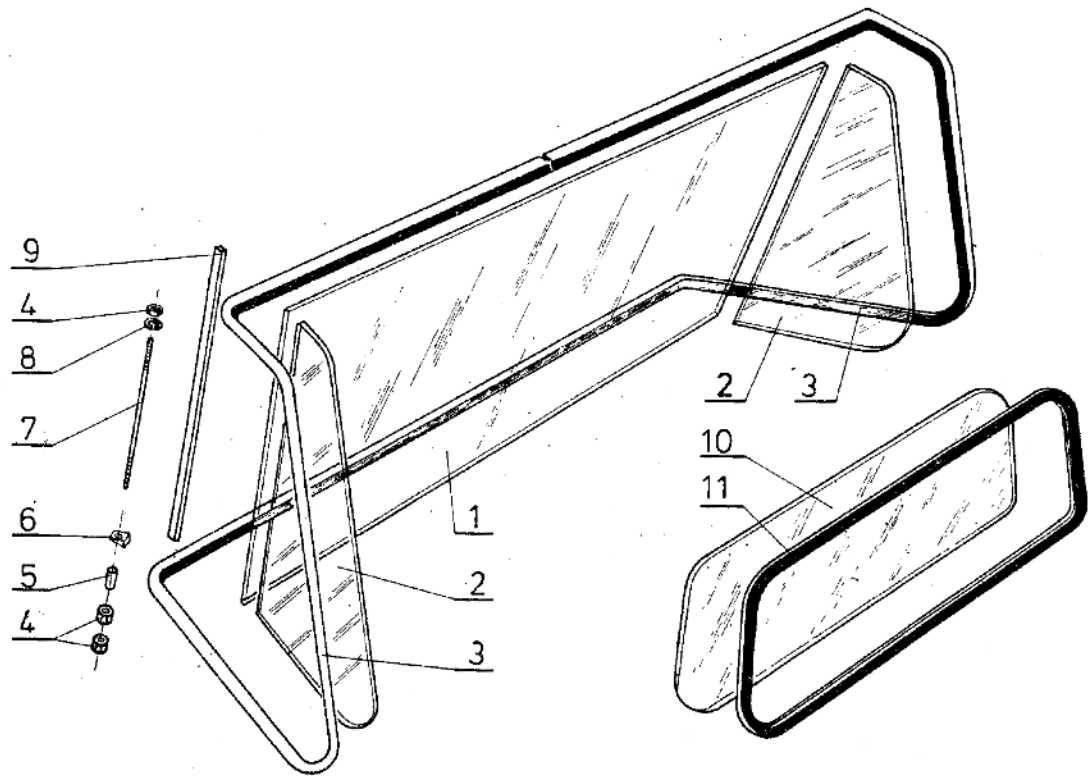

Poz.	Nr części	Nazwa części	Szt.
1	17-7001014	Szyba okna przedniego	1
2	17-7001034/II	Szyba narożna	2
3	17-7001016-1	Uszczelka szyby przedniej kpl.	1
4	PN-86/M-82144	Nakrętka M5-5-Fe/Zn5c	6
5	K03-6106044	Tulejka	2
6	K03-5206023	Podkładka klinowa	2
7	17-7001048	Śruba dwustronna	2
8	PN-82/M-82024	Podkładka sprężysta 5,3 Fe/Zn5c	2
9	K03-5206019-22	Uszczelka narożnika szyby przedniej	2
10	K03-5603016	Szyba okna tylnego[1)]	1
11	K03-5603018-1	Uszczelka szyby okna tylnego[1)]	1

[1)] Stosowana tylko w samochodzie A11B, A13B, A16B oraz A06B dla CSRS.

Zmiana	Wprowadzenie	Stopień zamienności

NAGRZEWNICE I PRZEWODY

1987-10

81.01

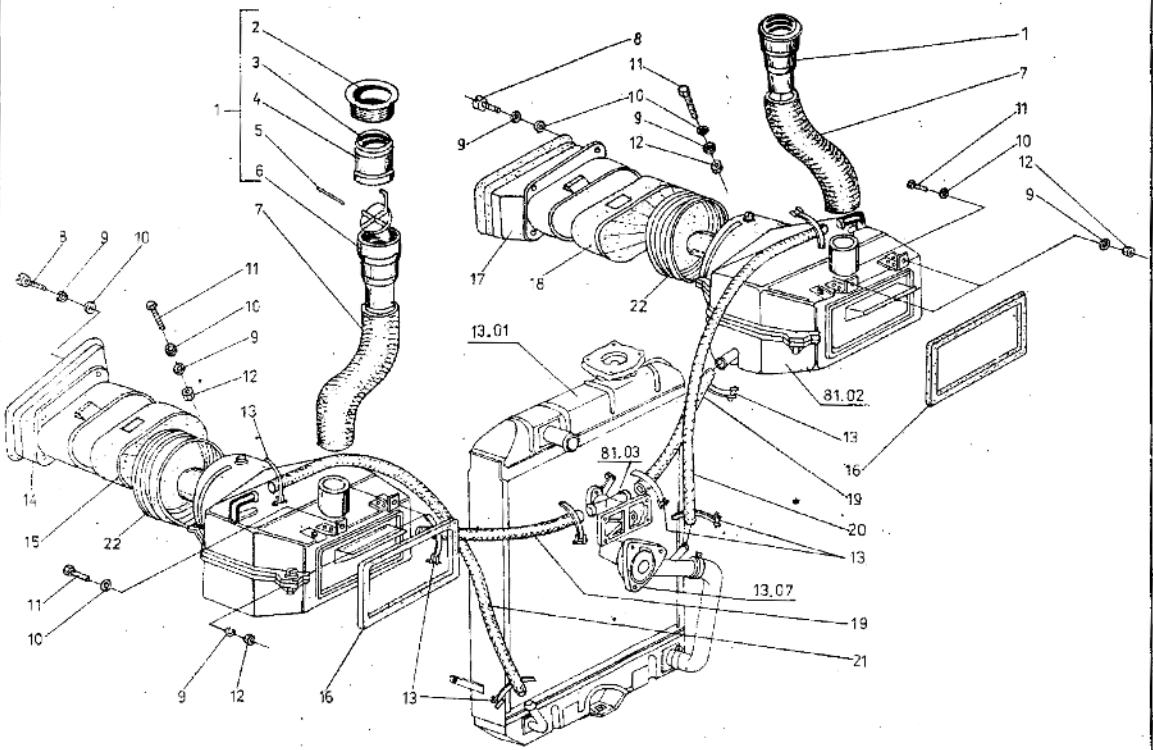

Poz.	Nr części	Nazwa części	Szt.
1	17-8101500	Kierownica nadmuchu kpl.	2
2	17-8101518	Obrzeże nadmuchu	2
3	17-8101508	Kierownica nadmuchu	2
4	17-8101510	Przepustnica kpl.	2
5	17-8101515	Oś przepustnicy	2
6	17-8101506	Końcówka nadmuchu	2
7	17-8101612	Przewód nadmuchu	2
8	PN-85/M-82215	Wkręt M6x16-4.8-B-Fe/Zn5c	8
9	PN-77/M-82008	Podkładka sprężysta Z6,1-Fe/Fg	14
10	PN-78/M-82005	Podkładka 6,4-Fe/Zn9c	14
11	PN-85/M-82105	Śruba M6x12-5.8-B-Fe/Zn5c	6
12	PN-86/M-82144	Nakrętka M6-5-B-Fe/Zn5c	6
13	PN-63/M-74905	Opaska kpl. B195c	8
14	17-8101851	Wlot powietrza kpl. lewy	1
15	17-8101863	Łącznik gumowy lewy	1
16	17-8101253	Uszczelka	2
17	17-8101850	Wlot powietrza kpl. prawy	1
18	17-8101862	Łącznik gumowy prawy	1
19	17-8101644	Przewód wlotowy	2
20	17-8101646	Przewód wlotowy prawy	1
21	17-8101648	Przewód wlotowy lewy	1
22	17-8101868	Tuleja gumowa	2

Uwaga

Części poz. 8, 14, 15, 17, 18 i 22 stosować od 1989.01 do kabin dostosowanych do uszczelnionego wlotu układu ogrzewania.

Zmiana	Wprowadzenie	Stopień zamienności