SAMOCHODY DOSTAWCZE I GAŚNICZE

Żuk

KATALOG CZĘŚCI ZAMIENNYCH

FABRYKA SAMOCHODÓW CIĘŻAROWYCH
Lublin

This technical documentation is provided to you for free by http://zukowka.wordpress.com/ in order for you to be able to maintain your historical vehicule on the road.

We consider it to be both educational and contributing to road-safety.

SAMOCHÓD DOSTAWCZY

Żuk

FABRYKA SAMOCHODÓW CIĘŻAROWYCH
im. BOLESŁAWA BIERUTA
ul. Mełgiewska 7/9, 20-952 Lublin

KATALOG CZĘŚCI ZAMIENNYCH

WYDAWNICTWA PRZEMYSŁU MASZYNOWEGO „WEMA"
WARSZAWA 1988

Opracowanie:
Zakład Konstrukcyjno-Doświadczalny
FSC Lublin
Telefon: 201-41 w. 959

WPM „WEMA" Warszawa 1989. Nakł. 10.000 egz. Zam. 338/88/F

Druk: Zielonogórskie Zakłady Graficzne. Zam. 1854

SPIS TREŚCI

		Str.
1.	Informacje ogólne	4
2.	Numery identyfikacyjne samochodu i jego głównych zespołów	4
3.	Zamawianie części zamiennych	5
4.	Wskazówki dotyczące użytkowania samochodu	5
5.	Zmiany i aktualizacja katalogu	6
6.	Regeneracja części zamiennych	6
7.	Wykaz odmian samochodów	6
8.	Wykaz tablic	6
9.	Tablice części zamiennych	9
10.	Wykaz numerów katalogowych części zamiennych	161
11.	Wykaz części złącznych wg PN i ZN	197
12.	Wykaz części zamiennych wytypowanych do regeneracji	209
13.	Wykaz części niezbędnych do regeneracji zespołów samochodu (części do przyspawania)	211

1. INFORMACJE OGÓLNE

Fabryka Samochodów Ciężarowych w Lublinie produkuje samochody dostawcze ŻUK w kilku odmianach. Odmianą podstawową są samochody A13B pick-up (rys. 1.1) o ładowności 1000 kg, przeznaczone do przewozu towarów. Samochody A07B i A16B są przeznaczone do przewożenia towarów i osób. Wykaz wszystkich odmian podano na str. 6.

Niniejszy katalog obejmuje samochody ŻUK z silnikiem benzynowym S-21. Jest przystosowany do wykonania mikrofisz. Części zamienne do samochodów gaśniczych oraz do silnika wysokoprężnego 4c90 są ujęte w oddzielnych katalogach różnicowych.

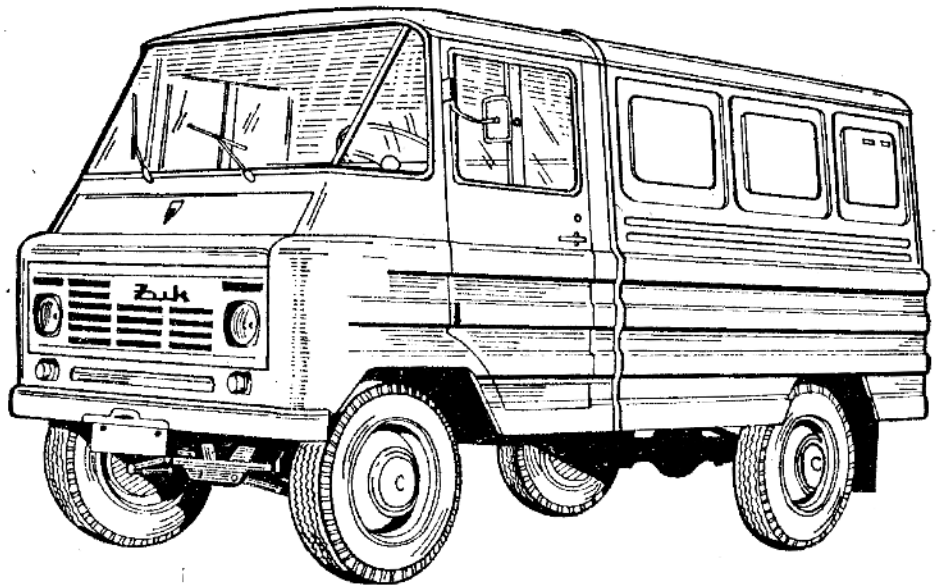

Rys. 1.1

2. NUMERY IDENTYFIKACYJNE SAMOCHODU I JEGO GŁÓWNYCH ZESPOŁÓW

Numer samochodu podano wg ZN-87/MHiPM/06-03293 na tabliczce znamionowej (rys. 2.1) umieszczonej na podstawie fotela kierowcy (rys. 2.2).

Przykład oznaczenia

Numer samochodu SUL00611BH0493581 oznacza:

S — Europa
U — Polska
L — Lublin
006 — odmiana samochodu A06 B
1 — rodzaj silnika (S-21)
1 — odmiana podstawowa silnika
B — skrzynia trzybiegowa
H — rok produkcji 1987
0493581 — kolejny numer produkcyjny podwozia

		FABRYKA SAMOCHODÓW CIĘŻAROWYCH – LUBLIN	
Homologation HOMOLOGACJA		Zaświad. Nr 133/77 i zm. Nr 3	
Identifikation number NUMER IDENTYFIKACYJNY		SUL 00611BH0479581	
Allowable max total weight DOPUSZCZALNA MASA CAŁKOWITA		2500 kg	
Allowable gross train weight DOPUSZCZALNA MASA POJAZDU Z PRZYCZEPĄ			
Allowable front axle load DOPUSZCZALNE OBCIĄŻENIE OSI PRZEDNIEJ		1100 kg	
Allowable rear axle load DOPUSZCZALNE OBCIĄŻENIE OSI TYLNEJ		1400 kg	
Payload ŁADOWNOŚĆ	900 kg	Version WERSJA	B
Production date ROK PRODUKCJI	1987r.	Inspection mark ZNAK KONTROLI JAKOŚCI	

Rys. 2.1

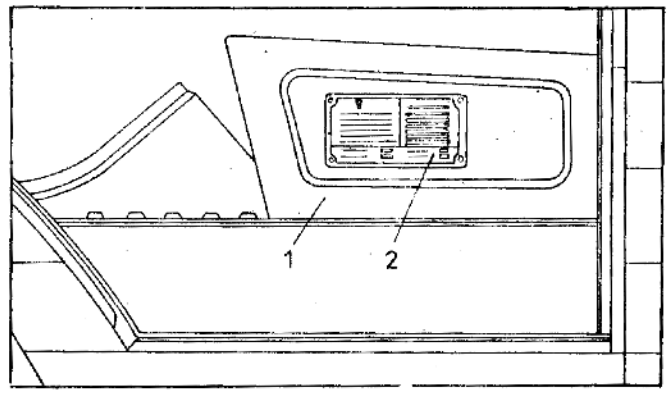

Rys. 2.2

Numer podwozia umieszczono także na prawej podłużnicy ramy, tuż za przednią poprzeczką (rys. 2.3).

Numer silnika, np. 21•1028437, znajduje się na lewej stronie kadłuba poniżej płaszczyzny styku z głowicą (rys. 2.4).

Numer kabiny lub nadwozia, np. 006•1•0648773, umieszczono na belce górnej kabiny (rys. 2.5), którego człony oznaczają:

006 — odmiana nadwozia A06B
1 — silnik benzynowy S-21
0648773 — kolejny numer produkcyjny nadwozia

Numer przedniego zawieszenia umieszczono w środku części czołowej belki, np.: FSC•19•1495114, gdzie poszczególne człony oznaczają:
FSC — producent
19 — typ zawieszenia
1495115 — kolejny numer produkcyjny zawieszenia
Numer tylnego mostu, np. FSC•18•1458504, wybito na kołnierzu obudowy przekładni głównej. Jego człony oznaczają dane, jak w przednim zawieszeniu.

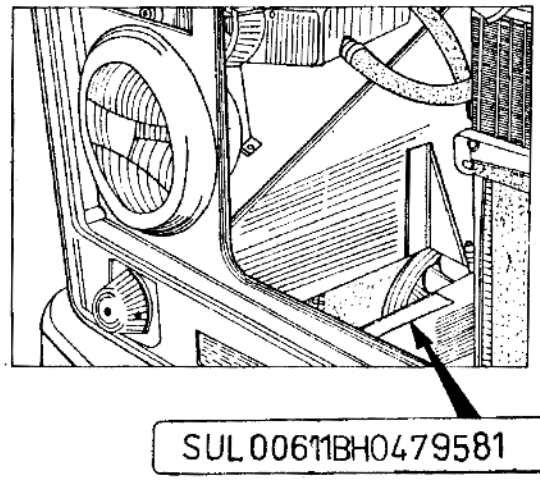

Rys. 2.3

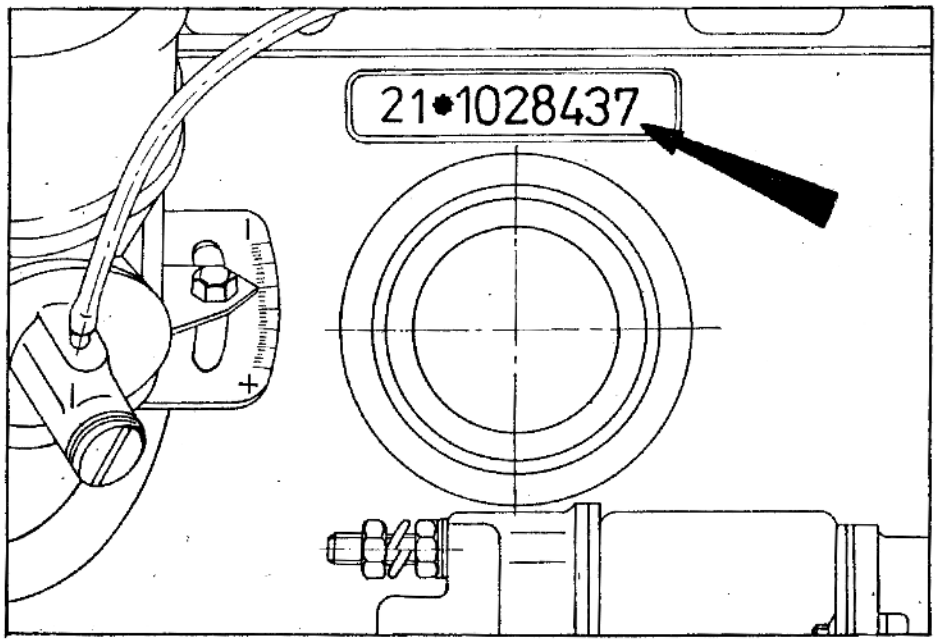

Rys. 2.4

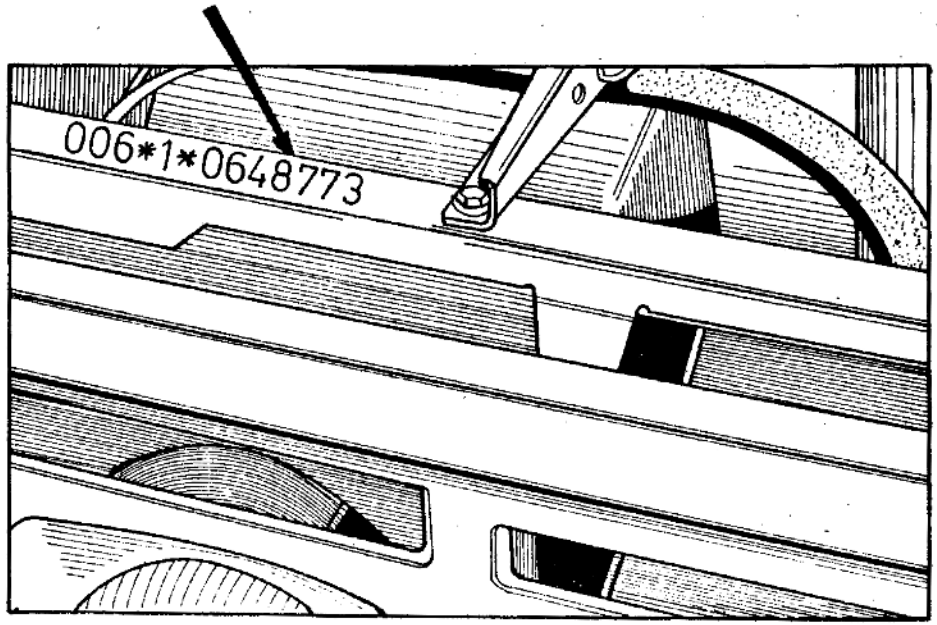

Rys. 2.5

3. ZAMAWIANIE CZĘŚCI ZAMIENNYCH

Zamawianie części powinno odbywać się wg następujących zasad:
— odbiorcy zagraniczni składają zamówienia w Przedsiębiorstwie Handlu Zagranicznego Przemysłu Motoryzacyjnego POLMOT, ul. Stalingradzka 23, 00-983 Warszawa, POLSKA;
— odbiorcy krajowi — w Przedsiębiorstwie Techniczno-Handlowym POLMOZBYT, Centralna Baza w Lublinie, ul. Mełgiewska 11, 20-950 Lublin, która prowadzi sprzedaż części zamiennych samochodów ŻUK.

Aby otrzymać właściwe części zamienne, w zamówieniu należy podać:
a) numer katalogowy części, na podstawie którego nastąpi dostawa,
b) pełną nazwę części wg katalogu,
c) żądaną liczbę części.

W przypadku wątpliwym należy podać dodatkowo numer produkcyjny silnika lub numer podwozia do którego zamawia się daną część zamienną.

4. WSKAZÓWKI DOTYCZĄCE UŻYTKOWANIA KATALOGU

Aby ustalić właściwe numery części zamiennych, zawartych w niniejszym katalogu, należy posłużyć się:
a) wykazem odmian (str. 6).
b) tablicami rysunkowymi i wykazem części zamiennych.

W tablicy rysunkowej przedstawiono graficznie części zamienne, oznaczone kolejnymi numerami.
W tej samej tablicy, z prawej strony znajduje się również wykaz części zespołu, zawierający kolumny: nr pozycji, nr części, nazwa części oraz liczba sztuk w zespole.
U góry tablicy, w lewym rogu znajduje się rubryka zawierająca nazwę zespołu i informację do jakiego typu samochodu wchodzi zespół. Brak takiej informacji w rubryce oznacza, że dany zespół wchodzi w skład każdej odmiany samochodu. W prawym górnym rogu umieszczono numer tablicy, rok i miesiąc wydania oraz adres pola mikrofiszy na arkuszu zbiorczym (np. C4).
Numer tablicy odpowiada numerowi grupy konstrukcyjnej — zespołu (np. 10.04) dla większości tablic. U dołu tablicy podano rubrykę wprowadzonych zmian konstrukcyjnych, terminu wprowadzania zmian i stopnia zamienności.
Aby uprościć tablice rysunkowe, nie uwzględniono w nich niektórych części. Przykładowo, na tablicy narysowana jest część prawa, a lewej symetrycznej nie narysowano lub na tablicy narysowano jedną podkładkę regulacyjną, podczas gdy w wykazie części wyszczególniono kilka podkładek różniących się grubością lub nadwymiarem — dla celów remontowych.
We wszystkich wymienionych przypadkach części te występują pod tym samym numerem pozycji.

5. ZMIANY I AKTUALIZACJA KATALOGU

W miarę wprowadzania zmian konstrukcyjnych przewiduje się aktualizację katalogu przez nanoszenie zmian w tablicach lub opracowanie nowych tablic.
Zmiany do katalogu są podawane w Biuletynie Informacyjnym.
Biuletyn jest wydawany raz w roku, co najmniej 6 miesięcy przed wprowadzeniem do produkcji zmian modernizacyjnych.
Zawiera on na wstępie wykaz wprowadzonych zmian konstrukcyjnych, z podaniem terminów realizacji.
Wprowadzanie zmian w tablicy będzie oznaczane i wpisywane w rubrykę u dołu tablicy wg niżej podanych przykładów:

a) (A03-1203010) + (A03-1203012) = 17-1203021, części o przedrostku A03 zostały zastąpione częścią 17-1203021 podaną na tablicy 12.01.
b) 06-1703080 = (06-1703081-1) + (06-1703083), tabl. 17.01, część 06-1703080 jest zastąpiona częścią 06-1703081-1 po usunięciu części 06-1703083 pokazanej na tablicy 17.01.
c) 51-1104100 = 17-1104016, część o przedrostku 51 zastąpiono częścią o przedrostku 17 (współzamienne). Jeżeli nie ma podobnych wskazań, to części, przed wprowadzeniem zmiany są nadal dostarczane (w asortymencie części zamiennych samochodu).

W tablicach ujętych w Biuletynie Informacyjnym podano termin lub numer produkcyjny samochodu, od którego obowiązuje część nowa lub zmieniona, stopień zamienności tych części oraz data aktualizacji tablicy.
Aby zapewnić sprawne działanie samochodu, należy korzystać wyłącznie z oryginalnych części zamiennych rozprowadzanych przez odnośne Centrale Handlowe POLMOZBYTU.

6. REGENERACJA CZĘŚCI ZAMIENNYCH

Z uwagi na trudności w nabyciu wielu części zamiennych należy stosować w szerokim zakresie regenerację. Corocznie zwiększa się liczba części regenerowanych; także coraz więcej zakładów pracy zajmuje się tym zagadnieniem.

W katalogu podano wykaz części przeznaczonych do regeneracji metodą przemysłową (patrz str. 209). Przy prawidłowo przeprowadzonej regeneracji części osiągają żywotność zbliżoną do żywotności części oryginalnych, przy czym cena części regenerowanych stanowi ok. 70% wartości części nowych.

7. WYKAZ ODMIAN SAMOCHODÓW

Fabryka produkuje następujące odmiany samochodów dostawczych:

Nazwa	Oznaczenie	
Furgon	A06B	A06E
Towos	A07B	A07E
Skrzyniowy	A11B	A11E
Pick-up	A13B	A13E
Skrzyniowy	A16B	A16E

Przykład oznaczenia odmian:
A06B — samochód ze skrzynią trzybiegową,
A06E — samochód ze skrzynią czterobiegową
Ponadto w odmianach samochodów dla poszczególnych odbiorców zagranicznych wprowadzono niewielkie zmiany konstrukcyjne. W oznaczeniu tych samochodów dodano wyróżnik kierunku eksportu, np: A1320 — samochód dla Węgier.
Poniżej podano wyróżnik kierunku eksportu samochodów dla poszczególnych odbiorców:

20 — Węgry
30 — eksport standard
32 — Bułgaria
33 — ZSRR
34 — WUKO
35 — Grecja
39 — NRD
40 — eksport tropik
44 — Irak, Iran
48 — Ghana

8. WYKAZ TABLIC

Tablica	Nazwa
	SILNIK
10.00	Silnik kpl. S21 ze sprzęgłem i skrzynią biegów
10.01	Zawieszenie silnika
10.02	Kadłub silnika
10.03	Głowica silnika
10.04	Tłoki i korbowody
10.05	Wał korbowy i koło zamachowe
10.06	Wał rozrządu
10.07	Zawory i popychacze
10.08	Przewód ssąco-wydechowy
10.09	Miska oleju silnika
10.10	Ssak pompy oleju
10.11	Pompa oleju

Tablica	Nazwa
10.12	Filtr oleju
11.01	Układ paliwowy
11.04	Zbiornik paliwa kpl.
11.06	Pompa paliwa
11.07	Gaźnik Webera
11.08	Mechanizm sterowania gaźnika
	UKŁADY: ZASILANIA, CHŁODZENIA I WYDECHOWY
11.09	Filtr powietrza gaźnika Webera
11.10	Układ ssący gaźnika Webera
11.11	Gaźnik Jikov
11.12	Filtr powietrza gaźnika Jikov
12.01	Układ wydechowy
13.01	Chłodnica i przewody
13.07	Pompa wody i wentylator
13.10	Zasłona chłodnicy
	UKŁAD NAPĘDOWY
16.01	Sprzęgło kpl.
16.02	Mechanizm wyłączania sprzęgła
16.03	Pierścień dociskowy sprzęgła kpl.
17.01	Skrzynia trzybiegowa kpl.
17.02	Skrzynia trzybiegowa (elementy wewnętrzne)
17.03	Skrzynia czterobiegowa kpl.
17.04	Skrzynia czterobiegowa (elementy wewnętrzne)
22.01	Wał napędowy dzielony kpl.
22.02	Wał napędowy przedni z podporą kpl.
22.03	Wał napędowy tylny kpl.
22.07	Wał napędowy jednolity
24.01	Tylny most kpl.
24.02	Tylny most
	RAMA I ZAWIESZENIE
28.01	Rama
28.02	Rama
28.04	Zderzak przedni
29.04	Zawieszenie przednie kpl.
29.05	Amortyzatory przednie
29.06	Stabilizator przedniego zawieszenia
29.12	Resory tylne i uchwyty
29.15	Amortyzatory tylne
30.01	Zwrotnice kół przednich
	UKŁADY: KIEROWNICZY I HAMULCOWY
30.03	Drążki kierownicze
31.03	Koło przednie, piasta i bęben hamulcowy
31.05	Uchwyt koła zapasowego (A11B)
31.08	Uchwyt koła zapasowego

Tablica	Nazwa
34.02	Przekładnia kierownicza kpl.
34.03	Wał i koło kierownicy
35.01	Tarcze hamulcowe kół przednich
35.02	Tarcze hamulcowe kół tylnych
35.03	Serwo hamulcowe
35.04	Mechanizm włączania hamulca
35.05	Dwuobwodowa pompa hamulcowa
35.06	Układ hydrauliczny hamulców
35.08	Hamulec postojowy
	WYPOSAŻENIE ELEKTRYCZNE
37.01	Mocowanie alternatora i regulatora napięcia
37.02	Alternator A124F2
37.03	Akumulator
37.04	Wyłącznik zapłonu, sygnał dźwiękowy, przełączniki, skrzynka bezpieczników
37.06	Cewka, świece i przewody zapłonowe
37.07	Rozdzielacz zapłonu
37.08	Rozrusznik R5C
37.11	Reflektory
37.11	Reflektor — typ 0252
37.13	Lampy świateł kierunku jazdy, pozycyjne i hamowania
37.14	Lampy tylne zespolone
37.15	Lampa oświetlenia tablicy rejestracyjnej
37.16	Lampy cofania
37.17	Lampa przeciwmgłowa tylna
37.18	Lampy oświetlenia wnętrza kabiny i nadwozia
37.24	Przewody elektryczne
37.32	Wycieraczka szyby
37.34	Spryskiwacz szyby
38.01	Tablica wskaźników i prędkościomierz
38.02	Zestaw wskaźników i czujniki
39.01	Narzędzia i wyposażenie samochodu
39.05	Odbiornik radiowy
	NADWOZIE
50.01	Kabina kierowcy (A11B, A13B)
50.02	Kabina (A16B)
50.03	Nadwozie (A06B, A07B)
50.04	Przegroda (A07B)
50.05	Części składowe (wytłoczki) nadwozia
61.01	Drzwi kabiny
61.03	Szyby drzwi kabiny
61.05	Zamek lewych drzwi kabiny
62.01	Drzwi boczne furgonu
62.02	Okna boczne nadwozia (A07B)

1	2
63.01	Skrzydło górne drzwi tylnych
63.03	Ściana tylna dolna furgonu
63.05	Zamek drzwi tylnych furgonu
	WYPOSAŻENIE NADWOZIA
68.01	Fotele kierowcy i pasażera
68.06	Ławy pasażerów (A07B, A16B)
69.01	Pokrywy przednie kabiny
69.02	Osłona silnika i dywaniki podłogi
70.01	Szyby przednie i tylne kabiny
81.01	Nagrzewnice i przewody
81.02	Nagrzewnica kpl.
81.03	Mechanizm sterowania ogrzewaniem
82.01	Lusterka wsteczne
82.02	Zasłony przeciwsłoneczne
82.11	Pasy bezpieczeństwa
83.01	Poszycia wewnętrzne kabiny
	SKRZYNIE ŁADUNKOWE
85.01	Podłoga skrzyni ładunkowej (A06B, A07B, A13B)
85.02	Ściany boczne skrzyni ładunkowej (A13B)
85.03	Ściana tylna skrzyni ładunkowej (A13B)
85.04	Podłoga skrzyni ładunkowej (A11B, A16B)
85.05	Ściany skrzyni ładunkowej (A11B)
85.06	Ściany skrzyni ładunkowej (A16B)
87.01	Pałąki i opończa (A11B)
87.02	Pałąki i opończa (A13B)
87.03	Pałąki i opończa (A16B)

SILNIK KPL. S21 ZE SPRZĘGŁEM I SKRZYNIĄ BIEGÓW

1987-05

10.00

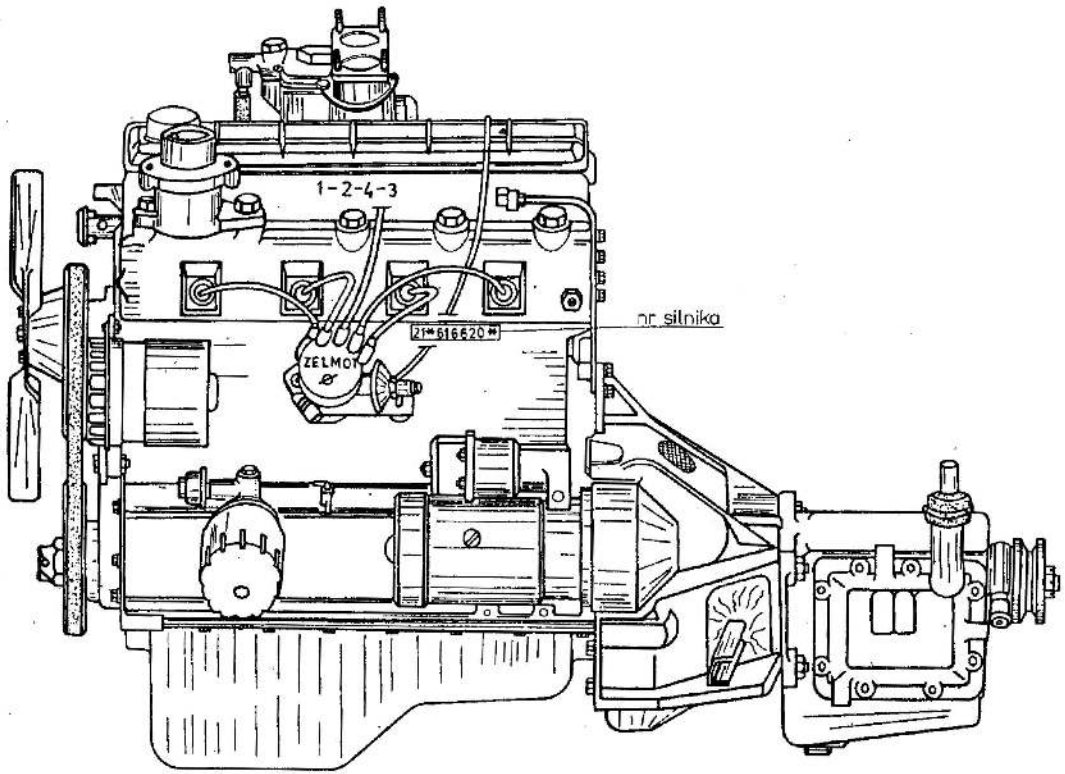

Poz.	Nr części	Nazwa części	Szt.
1	161-1000300-8	Silnik kpl. ze skrzynią trzybiegową, z gaźnikiem Webera - standard	1
1	161-1000300-81	Silnik kpl. ze skrzynią trzybiegową, z gaźnikiem Webera - standard[1)]	1
1	161-1000400-2	Silnik kpl. z wyposażeniem bez skrzyni biegów, z gaźnikiem Webera - standard	1
1	16-1000450	Silnik kpl. bez wyposażenia i skrzyni biegów, z gaźnikiem Webera	1
1	161-1000300-7	Silnik kpl. ze skrzynią trzybiegową, z gaźnikiem Webera - tropik	1
1	161-1000300-71	Silnik kpl. ze skrzynią trzybiegową, z gaźnikiem Webera - tropik[1)]	1
1	161-1000400-1	Silnik kpl. z wyposażeniem bez skrzyni biegów, z gaźnikiem Webera - tropik	1
1	161-1000301-8	Silnik kpl. ze skrzynią trzybiegową, z gaźnikiem Webera - standard, bez wentylatora	1
1	161-1000301-81	Silnik kpl. ze skrzynią trzybiegową, z gaźnikiem Webera - standard, bez wentylatora[1)]	1
1	161-1000300-4	Silnik kpl. ze skrzynią czterobiegową, z gaźnikiem Webera - standard	1
1	161-1000300-41	Silnik kpl. ze skrzynią czterobiegową, z gaźnikiem Webera - standard[1)]	1
1	161-1000300-3	Silnik kpl. ze skrzynią czterobiegową, z gaźnikiem Webera - tropik	1
1	161-1000300-31	Silnik kpl. ze skrzynią czterobiegową, z gaźnikiem Webera - tropik[1)]	1
1	18-1000350	Silnik kpl. ze skrzynią trzybiegową, z gaźnikiem Jikov - standard	1

[1)] Z gaźnikiem 28/35S2A.

Zmiana	Wprowadzenie	Stopień zamienności

ZAWIESZENIE SILNIKA

1986-10

10.01

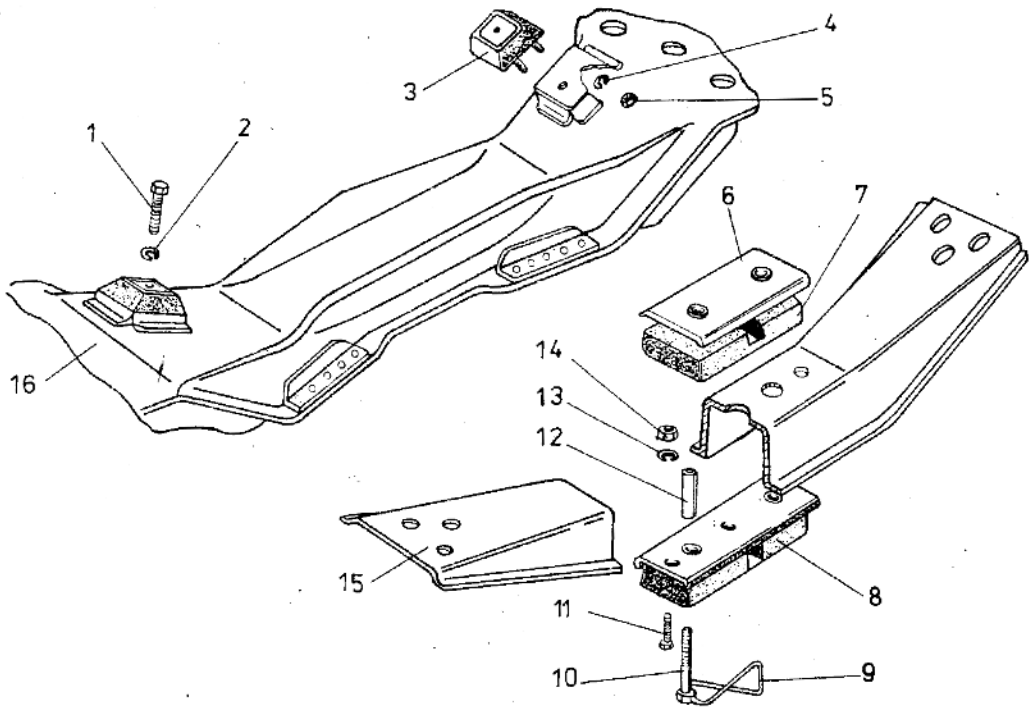

Poz.	Nr części	Nazwa części	Szt.
1	PN-85/M-82242	Śruba M12x25-5.8-B-Fe/Zn5c	2
2	PN-77/M-82008	Podkładka Z12,2-Fe/Fg	2
3	20-1001020-11	Poduszka zawieszenia silnika	2
4	PN-77/M-82008	Podkładka Z8,2-Fe/Fg	7
5	PN-86/M-82144	Nakrętka M8x1-5-B-Fe/Zn5c	4
6	20-1001055-2	Nakładka ochronna	1
7	20-1001050	Poduszka górna	1
8	20-1001044-1	Poduszka dolna	1
9	257884-P2	Drut zabezpieczający ø 1,6x250	1
10	PN-85/M-82242	Śruba M12x70-5.8-B-Fe/Zn5c	2
11	PN-85/M-82242	Śruba M8x16-5.8-B-Fe/Zn5c	3
12	20-1001054	Tulejka poduszki	2
13	PN-77/M-82008	Podkładka Z8,2-Fe/Fg	7
14	PN-86/M-82144	Nakrętka M8-5-B-Fe/Zn5c	3
15	A03-2801155	Poprzeczka tylna mocowania silnika	1
16	A03-2801100-11	Belka przedniego zawieszenia	1

Zmiana	Wprowadzenie	Stopień zamienności

KADŁUB SILNIKA

1987-05

10.02

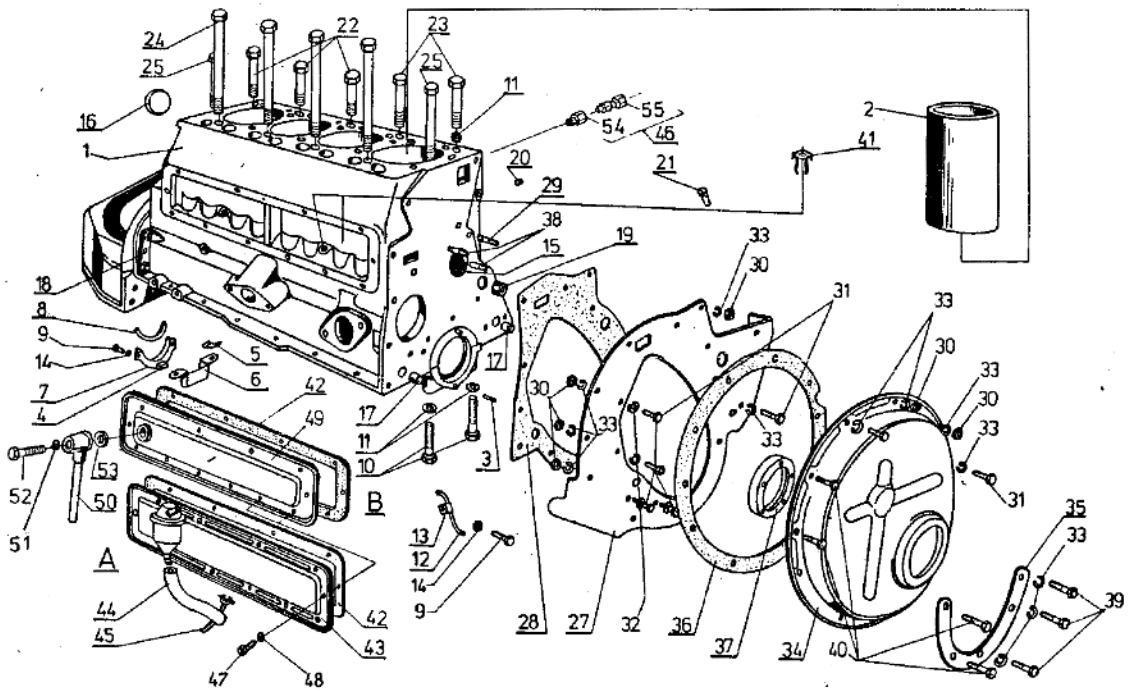

Poz.	Nr części	Nazwa części	Szt.
1	S21-1002009-4	Kadłub silnika kpl.	1
2	20-1002021-N	Tuleja cylindra	4
3	258611-P18	Kołek	2
4	11-6335-2	Uszczelka pokrywy prawa	1
5	11-6336-2	Uszczelka pokrywy lewa	1
6	11-6341	Płytka zabezpieczająca	1
7	11-6699	Gniazdo uszczelniacza	2
8	11-6702-12	Szczeliwo uszczelniacza	2
9	PN-85/M-82105	Śruba M6x12-5.8-B-Fe/Zn5c	7
10	20-1005190	Śruba pokryw M14x75	8
11	S21-1002036	Podkładka specjalna	19
12	11-6094	Przewód smarowania kół zębatych rozrządu	1
13	11-6095	Uchwyt przewodu	1
14	PN-82/M-82023	Podkładka sprężysta 6,4-Fe/Zn5c	7
15	296992-P	Zaślepka	5
16	296997-P	Zaślepka	1
17	295124-P	Kołek ustalający 13x18	2
18	295128-P	Kołek ustalający	2
19	S21-1002211	Korek stożkowy 3/8"-18	2
20	262531-P8	Korek stożkowy 1/8"-18	3
21	20-1002128	Korek stożkowy 1/8"-27	2
22	S21-1002037	Śruba M14x119	3
23	S21-1002038	Śruba mocowania głowicy M14x132	2
24	S21-1002039	Śruba mocowania głowicy M14x175	4
25	S21-1002040	Śruba mocowania głowicy M14x115	2
27	20-1002045-2	Tarcza przednia silnika	1
28	20-1002050-2	Uszczelka tarczy przedniej	1
29	102002-P	Śruba dwustronna M8x16	1
30	PN-86/M-82144	Nakrętka M8x1,5-B-Fe/Zn5c	7
31	PN-85/M-82242	Śruba M8x20-5.8-B-Fe/Zn5c	7
32	PN-82/M-82023	Podkładka sprężysta 8,4-Fe/Zn9c	4
33	PN-77/M-82008	Podkładka sprężysta Z8,2-Fe/Zn9c	13
34	20-1002058	Pokrywa napędu rozrządu	1
35	20-1002061	Nakładka pokrywy	1
36	20-1002064	Uszczelka pokrywy	1

Zmiana	Wprowadzenie	Stopień zamienności

KADŁUB SILNIKA

1987-05

10.02

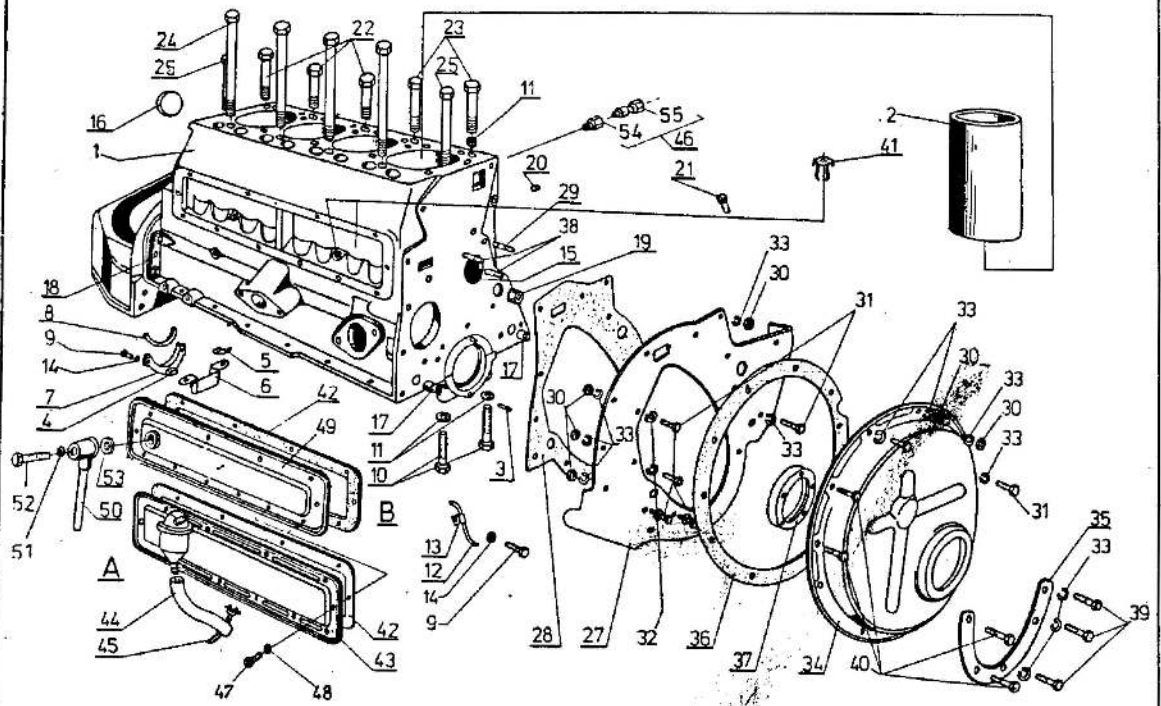

Poz.	Nr części	Nazwa części	Szt.
37	02-1005034-1	Uszczelniacz przedni wału korbowego	1
38	PN-60/M-82131	Śruba dwustronna M8x1x20-5.8-Fe/Fg	2
39	PN-85/M-82242	Śruba M8x25-5.8-B-Fe/Zn5c	3
40	PN-85/M-82242	Śruba M8x1x25-5.8-B-Fe/Zn5c	4
41	S21-1002070	Osłona olejowa komory popychacza	4
42	S21-1002122	Uszczelka	1
43	702-1002120	Pokrywa komory kpl.[1]	1
44	702-1014011-2	Przewód odpowietrzania skrzyni korbowej[1]	1
45	1/21704/90/14148	Zacisk[1]	2
46	17-1305010	Korek spustowy wody kpl.	1
47	PN-85/M-82105	Śruba M6x16-5.8-R-B-Fe/Zn5c	12
48	PN-77/M-82008	Podkładka sprężysta Z6,1-Fe/Fg	12
49	S21-1002120	Pokrywa komory popychacza[2]	1
50	S21-1014055-1	Przewód przewietrzania silnika[2]	1
51	293264-P	Podkładka[2]	1
52	PN-75/M.82244	Śruba M8x65-5.8-B-Fe/Zn5c[2]	1
53	51-1014053-2	Uszczelka[2]	1
54	17-1305011	Korpus korka	1
55	0.32.193	Trzpień kurka	1

[1] Do silnika z gaźnikiem Webera.

[2] Do silnika z gaźnikiem Jikov.

Zmiana	Wprowadzenie	Stopień zamienności

GŁOWICA SILNIKA

1987-05

10.03

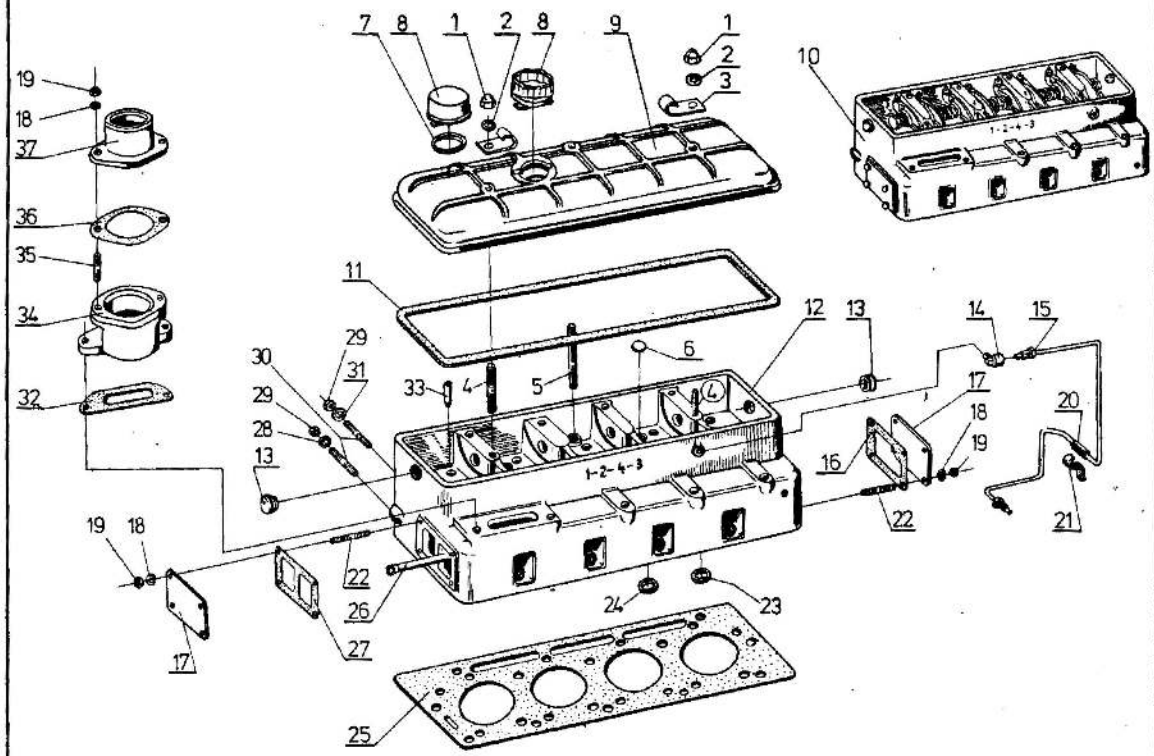

Poz.	Nr części	Nazwa części	Szt.
1	PN-75/M-82181	Nakrętka M8x1	3
2	PN-78/M-82005	Podkładka 8,4-Fe/Zn5c	3
3	02-3706031	Uchwyt	2
3	17-3506050	Uchwyt[1)]	2
4	PN-60/M-82131	Śruba M8-M8x1x45-5.8	2
5	PN-60/M-82131	Śruba M8-M8x1xA5-5.8	1
6	296986-P	Zaślepka	1
7	S21-1003056	Uszczelka korka[2)]	1
7	702-1003053	Uszczelka korka	1
8	S21-1003050-1	Korek wlewu oleju kpl.[2)]	1
8	702-1003050	Korek wlewu oleju kpl.	1
9	S21-1003040-1	Pokrywa głowicy kpl.	1
10	S21-1003001-5	Głowica z mechanicznego rozrządu kpl.	1
11	S21-1003043	Uszczelka pokrywy głowicy	1
12	702-1003010	Głowica z gniazdami i prowadnicami zaworów kpl.	1
13	S21-1003014	Korek gumowy głowicy	2
14	S21-1003073	Kolanko przewodu	2
15	S21-1003070	Przewód olejowy	1
16	S21-1003013	Uszczelka tylnej pokrywy głowicy	1
17	S21-1003011	Pokrywa tylnej głowicy[3)]	1
18	PN-77/M-82008	Podkładka sprężysta Z8,2-Fe/Fg	10
19	PN-86/M-82144	Nakrętka M8x1-5-B-Fe/Zn5c	10
20	20-3506046	Tulejka gumowa	1
21	S21-1003081	Uchwyt przewodu	1
22	102002-P	Śruba dwustronna	4
23	17-1003021-1	Gniazdo zaworu wydechowego	4
23	17-1003021-1-N	Gniazdo zaworu wydechowego[4)]	x
23	17-1003021-1-N50	Gniazdo zaworu wydechowego	x
24	17-1003022-1	Gniazdo zaworu ssącego	x
24	17-1003022-1-N	Gniazdo zaworu ssącego[4)]	x
24	17-1003022-1-N50	Gniazdo zaworu ssącego[4)]	x
25	S21-1003030-2	Uszczelka głowicy	1
26	S21-1003024	Rurka rozdziału wody	1
27	S21-1003012	Uszczelka zaworu nagrzewnicy	1
28	PN-78/M-82005	Podkładka 10,5-Fe/Zn9c	2

Zmiana	Wprowadzenie	Stopień zamienności

GŁOWICA SILNIKA

1987-05

10.03

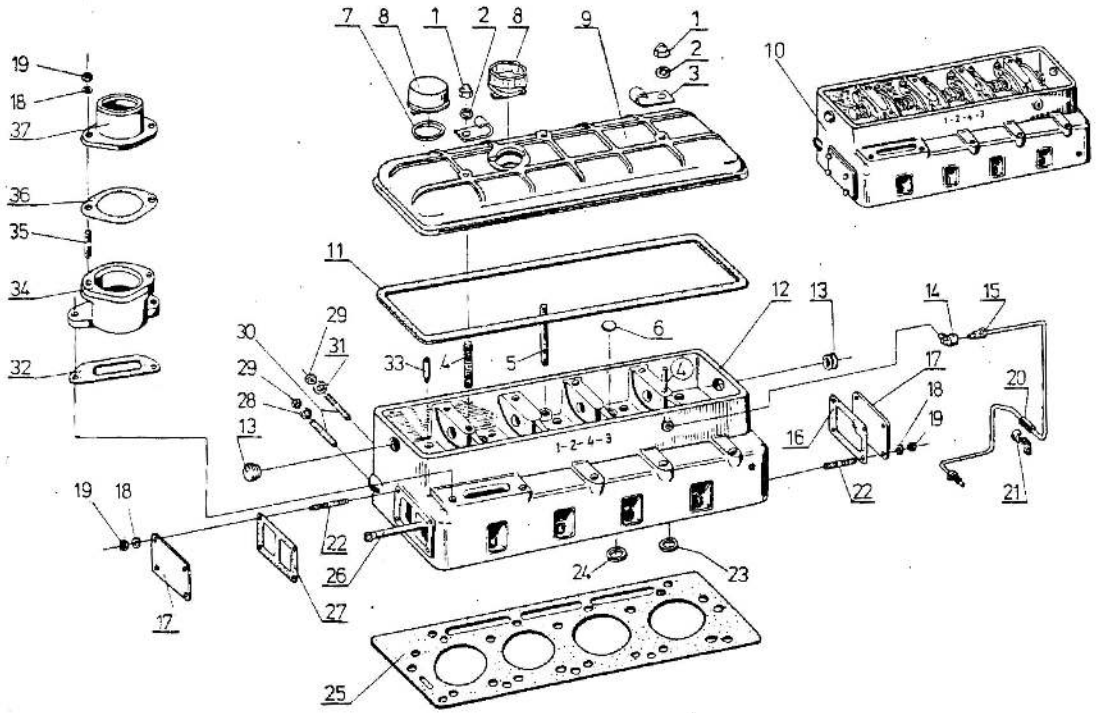

Poz.	Nr części	Nazwa części	Szt.
29	PN-86/M-82144	Nakrętka M10x1-5-8-Fe/Zn5c	6
30	PN-60/M-82131	Śruba M10-M10x1x30-5.8-8-Fe/Zn5c	6
31	293309-P8	Podkładka kulista	4
32	S21-1003063	Uszczelka obudowy termostatu	1
33	S21-1003025-2N	Prowadnica zaworu [4]	x
34	S21-1003961	Obudowa termostatu	1
35	PN-60/M-82131	Śruba M8-M8x1x20-5.8-Fe/Fg	2
36	S21-1003064	Uszczelka obudowy termostatu	1
37	S21-1003062-2	Pokrywa obudowy termostatu	1

[1] Stosować do czasu wprowadzenia uchwytu 02-3706031.

[2] Do silnika z gaźnikiem Jikov.

[3] Do tropiku 2 sztuki.

[4] Gniazda nadwymiarowe.

x - liczba sztuk według potrzeby.

Zmiana	Wprowadzenie	Stopień zamienności

TŁOKI I KORBOWODY

1987-05

10.04

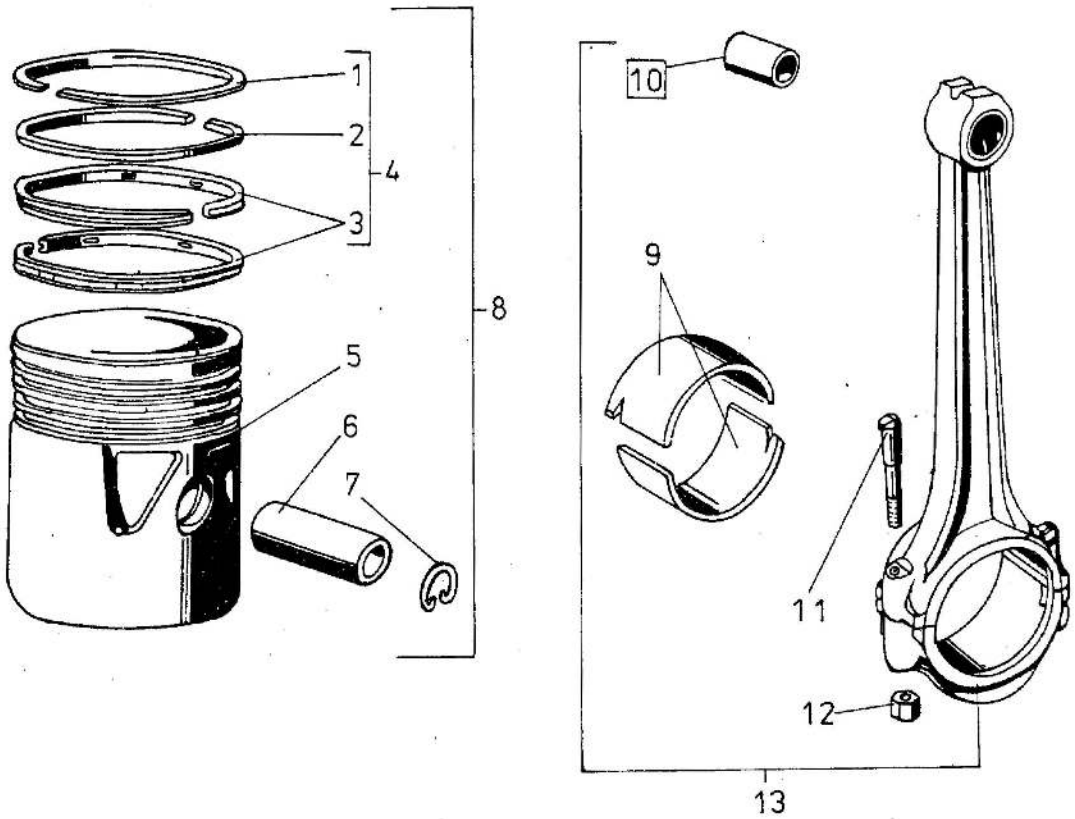

Poz.	Nr części	Nazwa części	Szt.
1	12-1004030-2	Pierścień tłokowy uszczelniający górny	4
1	12-1004030-2-N012	Pierścień tłokowy uszczelniający górny	4
1	12-1004030-2-N025	Pierścień tłokowy uszczelniający górny	4
1	12-1004030-2-N050	Pierścień tłokowy uszczelniający górny	4
1	12-1004030-2N080	Pierścień tłokowy uszczelniający górny	4
1	12-1004030-2-N100	Pierścień tłokowy uszczelniający górny	4
1	12-1004030-2-N125	Pierścień tłokowy uszczelniający górny	4
1	12-1004030-2-N150	Pierścień tłokowy uszczelniający górny	4
2	12-1004025-2	Pierścień tłokowy uszczelniający dolny	4
2	12-1004025-2-N012	Pierścień tłokowy uszczelniający dolny	4
2	12-1004025-2-N025	Pierścień tłokowy uszczelniający dolny	4
2	12-1004025-2-N050	Pierścień tłokowy uszczelniający dolny	4
2	12-1004025-2-N080	Pierścień tłokowy uszczelniający dolny	4
2	12-1004025-2-N100	Pierścień tłokowy uszczelniający dolny	4
2	12-1004025-2-N125	Pierścień tłokowy uszczelniający dolny	4
2	12-1004025-2-N150	Pierścień tłokowy uszczelniający dolny	4
3	12-1004035-2	Pierścień tłokowy zgarniający	8
3	12-1004035-2-N012	Pierścień tłokowy zgarniający	8
3	12-1004035-2-N025	Pierścień tłokowy zgarniający	8
3	12-1004035-2-N050	Pierścień tłokowy zgarniający	8
3	12-1004035-2-N080	Pierścień tłokowy zgarniający	8
3	12-1004035-2-N100	Pierścień tłokowy zgarniający	8
3	12-1004035-2-N125	Pierścień tłokowy zgarniający	8
3	12-1004035-2-N150	Pierścień tłokowy zgarniający	8
4	12-1004024-1	Komplet pierścieni na tłok	4
4	12-1004024-1-N012	Komplet pierścieni na tłok	4
4	12-1004024-1-N025	Komplet pierścieni na tłok	4
4	12-1004024-1-N050	Komplet pierścieni na tłok	4
4	12-1004024-1-N080	Komplet pierścieni na tłok	4
4	12-1004024-1-N100	Komplet pierścieni na tłok	4
4	12-1004024-1-N125	Komplet pierścieni na tłok	4
4	12-1004024-1-N150	Komplet pierścieni na tłok	4
4	20-1000101-2	Komplet pierścieni na silnik	1
4	20-1000101-2-N012	Komplet pierścieni na silnik	1
4	20-1000101-2-N025	Komplet pierścieni na silnik	1
4	20-1000101-2-N050	Komplet pierścieni na silnik	1

Zmiana	Wprowadzenie	Stopień zamienności

TŁOKI I KORBOWODY

1987-05

10.04

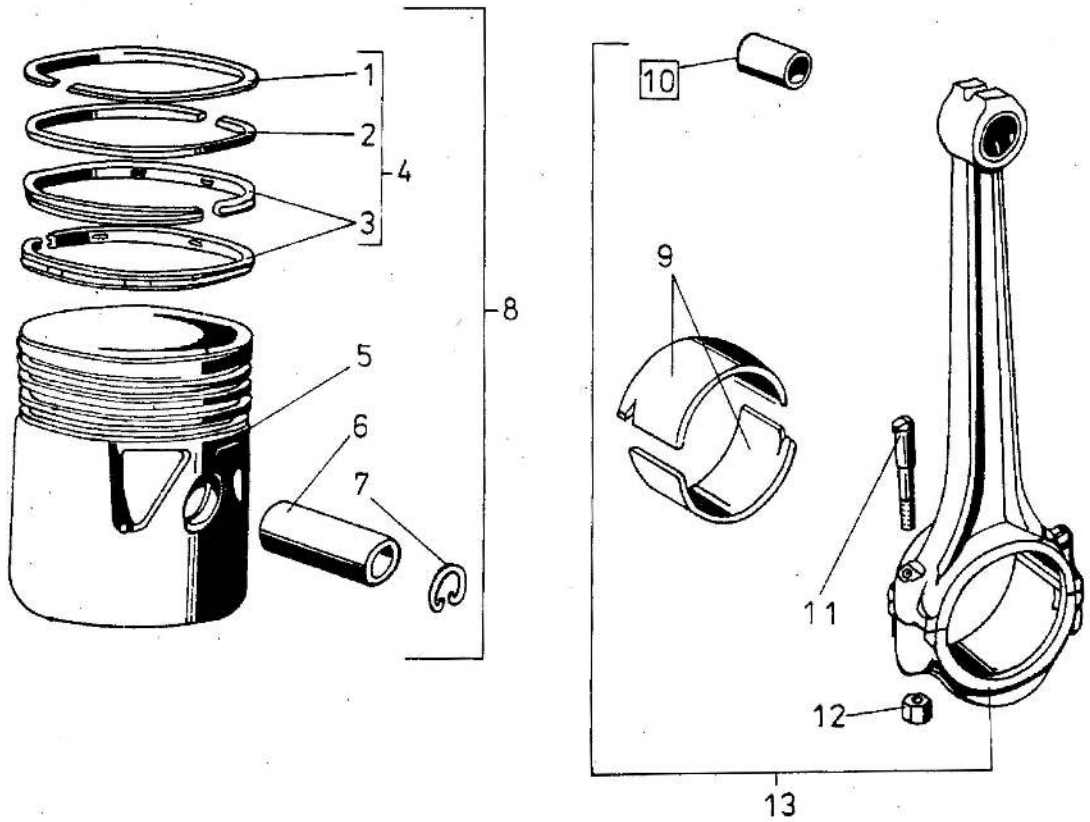

Poz.	Nr części	Nazwa części	Szt.
4	20-1000101-2-N080	Komplet pierścieni na silnik	1
4	20-1000101-2-N100	Komplet pierścieni na silnik	1
4	20-1000101-2-N125	Komplet pierścieni na silnik	1
4	20-1000101-2-N150	Komplet pierścieni na silnik	1
5	12-1004015-31	Tłok	4
5	12-1004015-31-N000	Tłok	4
5	12-1004015-31-N008	Tłok	4
5	12-1004015-31-N012	Tłok	4
5	12-1004015-31-N024	Tłok	4
5	12-1004015-31-N036	Tłok	4
5	12-1004015-31-N050	Tłok	4
5	12-1004015-31-N058	Tłok	4
5	12-1004015-31-N062	Tłok	4
5	12-1004015-31-N080	Tłok	4
5	12-1004015-31-N100	Tłok	4
5	12-1004015-31-N125	Tłok	4
5	12-1004015-31-N150	Tłok	4
6	11-6135-2	Sworzeń tłokowy	4
6	11-6135-2-N008	Sworzeń tłokowy	4
6	11-6135-2-N012	Sworzeń tłokowy	4
6	11-6135-2-N020	Sworzeń tłokowy	4
7	12-1004022-2	Pierścień zabezpieczający	8
8	12-1004010-2	Tłok kpl.	4
8	12-1004010-2-N000	Tłok kpl.	4
8	12-1004010-2-N008	Tłok kpl.	4
8	12-1004010-2-N012	Tłok kpl.	4
8	12-1004010-2-N024	Tłok kpl.	4
8	12-1004010-2-N036	Tłok kpl.	4
8	12-1004010-2-N050	Tłok kpl.	4
8	12-1004010-2-N058	Tłok kpl.	4
8	12-1004010-2-N062	Tłok kpl.	4
8	12-1004010-2-N080	Tłok kpl.	4
8	12-1004010-2-N100	Tłok kpl.	4
8	12-1004010-2-N125	Tłok kpl.	4
8	12-1004010-2-N150	Tłok kpl.	4
9	20-1004070-13	Komplet panewek na czop	4

Zmiana	Wprowadzenie	Stopień zamienności

TŁOKI I KORBOWODY

1987-05

10.04

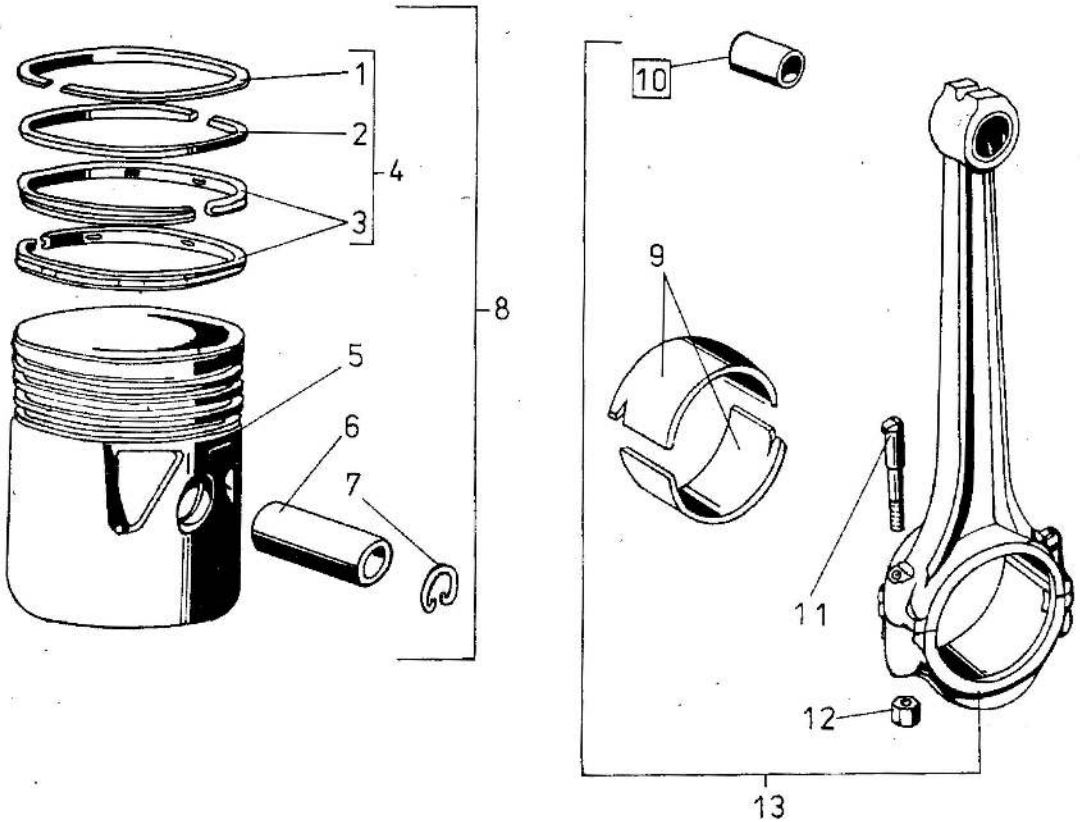

Poz.	Nr części	Nazwa części	Szt.
9	20-1004070-13-N005	Komplet panewek na czop	4
9	20-1004070-13-N025	Komplet panewek na czop	4
9	20-1004070-13-N030	Komplet panewek na czop	4
9	20-1004070-13-N050	Komplet panewek na czop	4
9	20-1004070-13-N075	Komplet panewek na czop	4
9	20-1004070-13-N100	Komplet panewek na czop	4
9	20-1004070-13-N125	Komplet panewek na czop	4
9	20-1004060-13	Komplet panewek korbowodu na silnik	1
9	20-1004060-13-N005	Komplet panewek korbowodu na silnik	1
9	20-1004060-13-N025	Komplet panewek korbowodu na silnik	1
9	20-1004060-13-N030	Komplet panewek korbowodu na silnik	1
9	20-1004060-13-N050	Komplet panewek korbowodu na silnik	1
9	20-1004060-13-N075	Komplet panewek korbowodu na silnik	1
9	20-1004060-13-N100	Komplet panewek korbowodu na silnik	1
9	20-1004060-13-N125	Komplet panewek korbowodu na silnik	1
10	12-1004052-1	Tulejka łba korbowodu	4
11	20-1004095	Śruba korbowodu	8
12	20-1004090	Nakrętka	8
13	521-1004045-1	Korbowód kpl.	4
	Nr pozycji	Oznaczenie części nadwymiarowych	
	poz. 1÷4	N012 nadwymiar 0,24 mm N025 nadwymiar 0,37 mm N050 nadwymiar 0,62 mm N080 nadwymiar 0,92 mm N100 nadwymiar 1,12 mm N125 nadwymiar 1,37 mm N150 nadwymiar 1,62 mm	
	poz. 1÷4, 5 i 6	N000 nadwymiar 0,12 mm N008 nadwymiar 0,20 mm N024 nadwymiar 0,36 mm N036 nadwymiar 0,48 mm N050 nadwymiar 0,68 mm N058 nadwymiar 0,70 mm N062 nadwymiar 0,74 mm	

Zmiana	Wprowadzenie	Stopień zamienności

TŁOKI I KORBOWODY

1987-05

10.04

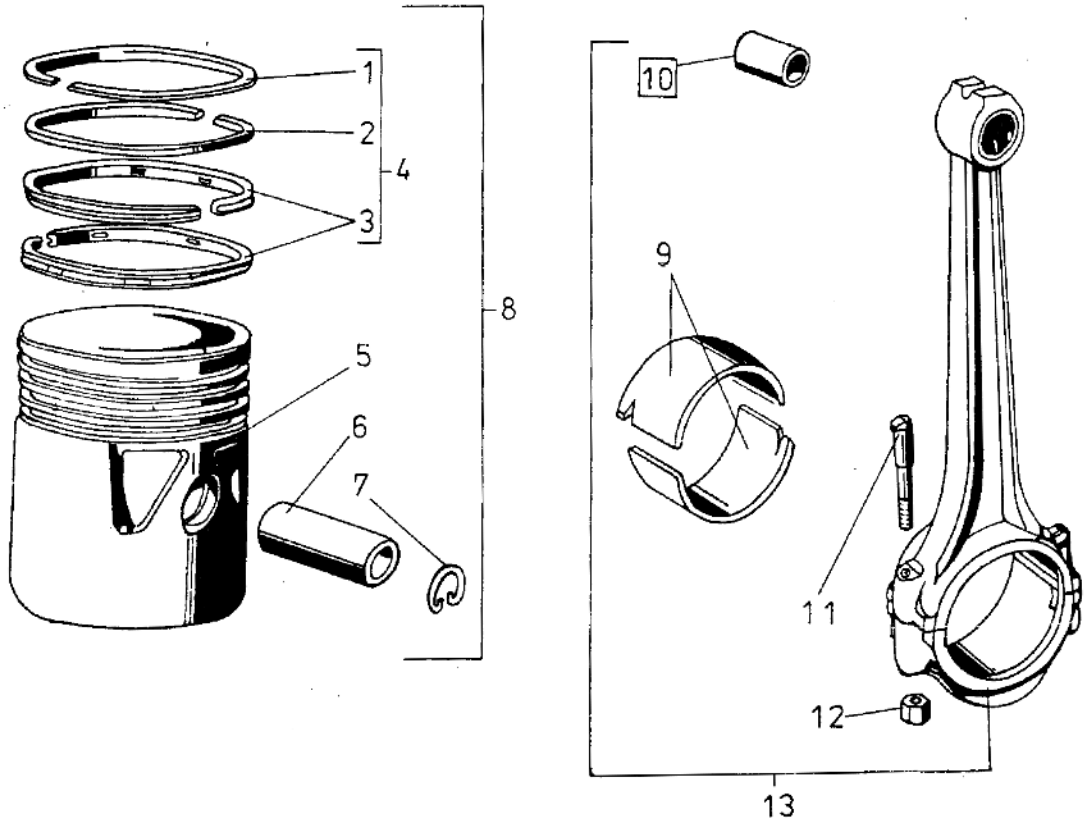

Nr pozycji	Oznaczenie części nadwymiarowych
poz. 6	N008 nadwymiar 0,08 mm N012 nadwymiar 0,12 mm N020 nadwymiar 0,20 mm
poz. 9	N005 podwymiar 0,05 mm N025 podwymiar 0,25 mm N030 podwymiar 0,30 mm N050 podwymiar 0,40 mm N075 podwymiar 0,75 mm N100 podwymiar 1,00 mm N125 podwymiar 1,25 mm

Druga wersja panewek poz. 9 ma człon /-14-/ zamiast /-13-/,
np. 20-1004070-14, 20-1004070-14-N005 itd.

Zmiana	Wprowadzenie	Stopień zamienności

WAŁ KORBOWY I KOŁO ZAMACHOWE

1987-05

10.05

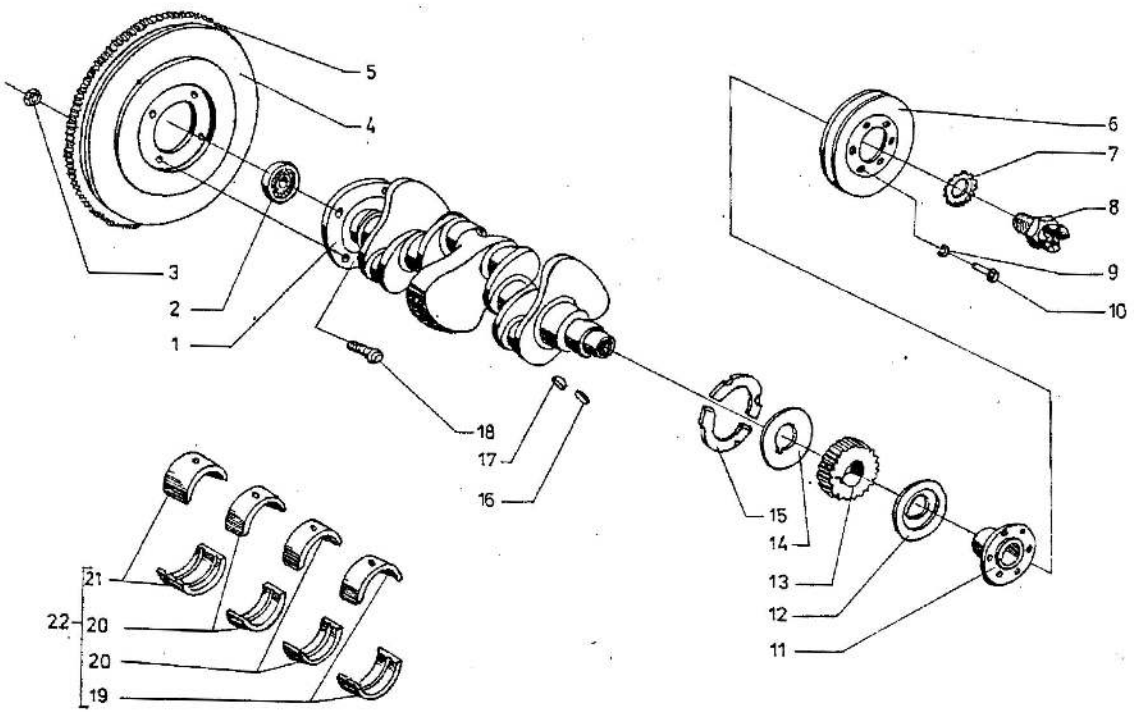

Poz.	Nr części	Nazwa części	Szt.
1	20-1005015-22	Wał korbowy	1
2	PN-85/M-86100	łożysko przednie (6203-2RS)	1
3	17-1005121	Nakrętka M11x1	4
4	20-1005115-2	Koło zamachowe kpl.	1
5	20-1005125-1	Wieniec zębaty koła	1
6	02-1005060	Koło pasowe wału korbowego	1
7	20-1005180	Podkładka sprężysta	1
8	20-1005054-W	Zazębiacz korby rozruchowej	1
9	PN-77/M-82008	Podkładka sprężysta Z8,2 Fe/Fg	3
10	PN-85/M-82242	Śruba M8x14-5.8-8 Fe/Zn5c	3
11	11-6313-1	Piasta koła pasowego	1
12	11-6310	Odrzutnik oleju	1
13	11-6306-12	Koło napędzające rozrządu	1
14	11-6307	Płytka oporowa	1
15	11-6308-2	Pierścień łożyska	2
16	296140-P	Wpust 8x6x28	1
17	296075-P	Wpust czółenkowy 32x6	1
18	11-6387-2	Śruba koła zamachowego	4
19	12-1005131-1	Panewka przednia (nominalna)	1
19	12-1005131-1-N005	Panewka przednia	1
19	12-1005131-1-N030	Panewka przednia	1
19	12-1005131-1-N050	Panewka przednia	1
19	12-1005131-1-N075	Panewka przednia	1
19	12-1005131-1-N025	Panewka przednia	1
19	12-1005131-1-N100	Panewka przednia	1
19	12-1005131-1-N125	Panewka przednia	1
20	12-1005133-1	Panewka środkowa (nominalna)	2
20	12-1005133-1-N005	Panewka środkowa	2
20	12-1005133-1-N025	Panewka środkowa	2
20	12-1005133-1-N030	Panewka środkowa	2
20	12-1005133-1-N050	Panewka środkowa	2
20	12-1005133-1-N075	Panewka środkowa	2
20	12-1005133-1-N100	Panewka środkowa	2
20	12-1005133-1-N125	Panewka środkowa	2
21	20-1005134-1	Panewka tylna (nominalna)	1

Zmiana	Wprowadzenie	Stopień zamienności

WAŁ KORBOWY I KOŁO ZAMACHOWE

1987-05

10.05

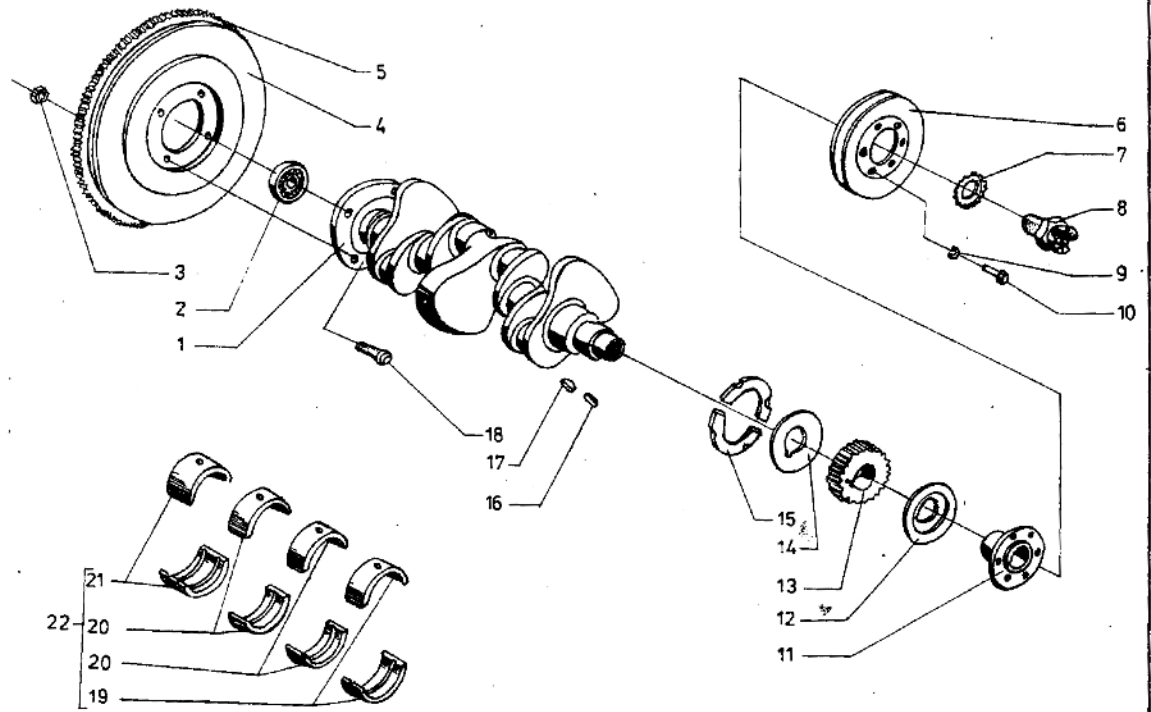

Poz.	Nr części	Nazwa części	Szt.
21	20-1005134-1-N005	Panewka tylna	1
21	20-1005134-1-N025	Panewka tylna	1
21	20-1005134-1-N030	Panewka tylna	1
21	20-1005134-1-N050	Panewka tylna	1
21	20-1005134-1-N075	Panewka tylna	1
21	20-1005134-1-N100	Panewka tylna	1
21	20-1005134-1-N125	Panewka tylna	1
22	12-1000102-1	Komplet panewek (nominalna)	1
22	20-1000102-1-N005	Komplet panewek	1
22	20-1000102-1-N025	Komplet panewek	1
22	20-1000102-1-N030	Komplet panewek	1
22	20-1000102-1-N050	Komplet panewek	1
22	20-1000102-1-N075	Komplet panewek	1
22	20-1000102-1-N100	Komplet panewek	1
22	20-1000102-1-N125	Komplet panewek	1

UWAGA.

1. N005 - podwymiar 0,05 mm
   N025 - podwymiar 0,25 mm
   N030 - podwymiar 0,30 mm
   N050 - podwymiar 0,50 mm
   N075 - podwymiar 0,75 mm
   N100 - podwymiar 1,00 mm
   N125 - podwymiar 1,25 mm
2. Poz. 19÷21 - stosować komplet 2 szt. na jeden czop.
   Poz. 22 - stosować komplet 8 szt. na jeden silnik.
3. Stosować także panewki zastępcze (poz. 19÷22), o numerach np. 20-1005134-11, 20-1005134-11-N005, 20-1005134-11-N025 itd.

Zmiana	Wprowadzenie	Stopień zamienności

WAŁ ROZRZĄDU

1987-05

10.06

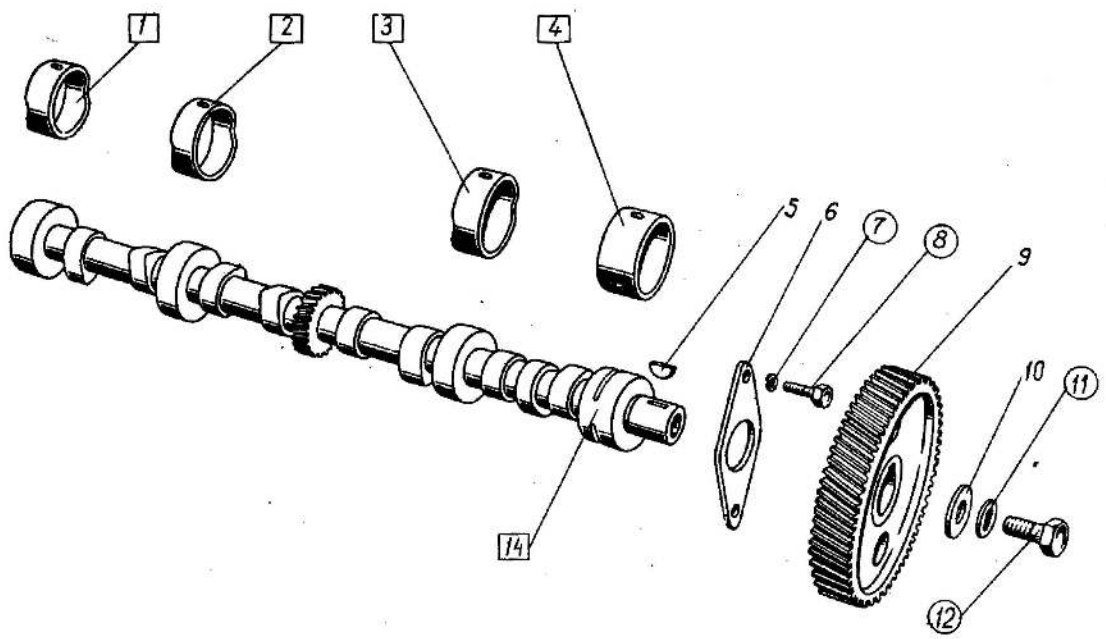

Poz.	Nr części	Nazwa części	Szt.
1	11-6263-12	Tulejka IV wałka rozrządu	1
1	11-6263-12-N002	Tulejka IV wałką rozrządu podwymiar 0,2	1
1	11-6263-12-N004	Tulejka IV wałka rozrządu podwymiar 0,4	1
1	11-6263-12-N006	Tulejka IV wałka rozrządu podwymiar 0,6	1
1	11-6263-12-N008	Tulejka IV wałka rozrządu podwymiar 0,8	1
2	11-6262-12	Tulejka III wałką rozrządu	1
2	11-6262-12-N002	Tulejka III wałka rozrządu podwymiar 0,2	1
2	11-6262-12-N004	Tulejka III wałka rozrządu podwymiar 0,4	1
2	11-6262-12-N006	Tulejka III wałka rozrządu podwymiar 0,6	1
2	11-6262-12-N008	Tulejka III wałka rozrządu podwymiar 0,8	1
3	12-1006025-12	Tulejka II wałka rozrządu	1
3	12-1006025-12-N002	Tulejka II wałka rozrządu podwymiar 0,2	1
3	12-1006025-12-N004	Tulejka II wałka rozrządu podwymiar 0,4	1
3	12-1006025-12-N006	Tulejka II wałka rozrządu podwymiar 0,6	1
3	12-1006025-12-N008	Tulejka II wałka rozrządu podwymiar 0,8	1
4	11-6261-12	Tulejka I wałka rozrządu	1
4	11-6261-12-N002	Tulejka I wałka rozrządu podwymiar 0,2	1
4	11-6261-12-N004	Tulejka I wałka rozrządu podwymiar 0,4	1
4	11-6261-12-N006	Tulejka I wałka rozrządu podwymiar 0,6	1
4	11-6261-12-N008	Tulejka I wałka rozrządu podwymiar 0,8	1
5	260417-P	Wpust ø 21x5	1
6	11-6252	Płytka oporowa	1
7	PN-77/M-82008	Podkładka sprężysta Z8,2 Fe/Fg	2
8	PN-85/M-82242	Śruba M8x20-5.8-B Fe/Zn5c	2
9	11-6256 lub 11-6256-11	Koło zębate	1

Zmiana	Wprowadzenie	Stopień zamienności

WAŁ ROZRZĄDU

1987-05

10.06

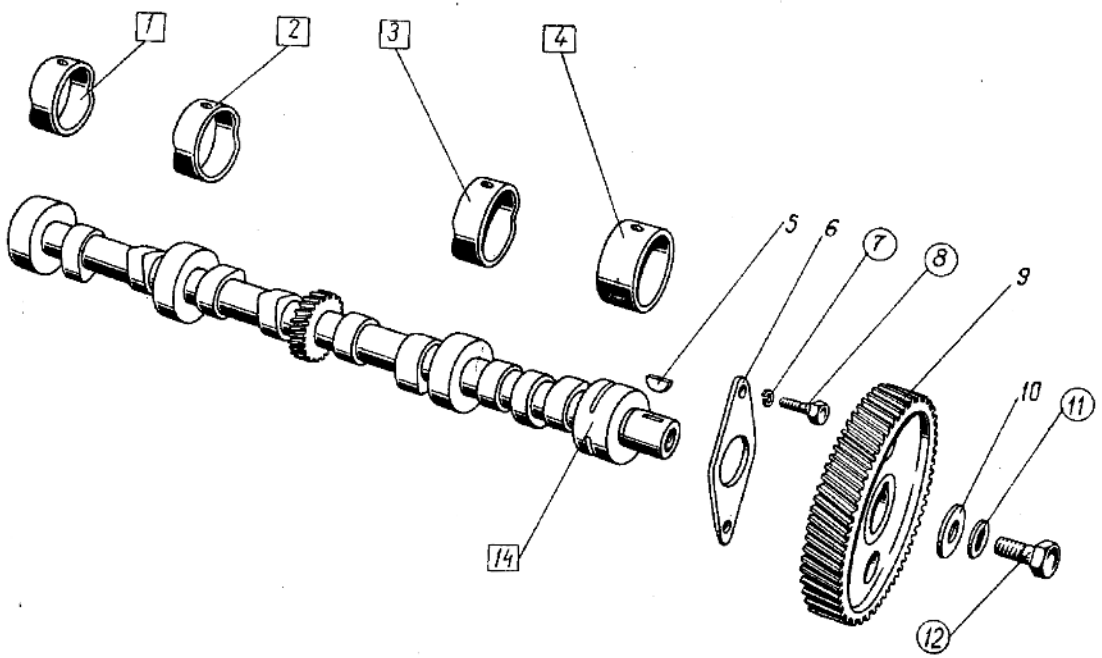

Poz.	Nr części	Nazwa części	Szt.
10	11-6258	Podkładka specjalna	1
11	PN-82/82023	Podkładka sprężysta 13 Fe/Zn9c	1
12	PN-85/M-82242	Śruba M12x1,25x25-5.8-B Fe/Fg	1
13	11-6255	Pierścień odległościowy	1
14	S21-1006015-3	Wałek rozrządu	1

Zmiana	Wprowadzenie	Stopień zamienności

ZAWORY I POPYCHACZE

1987-05

10.07

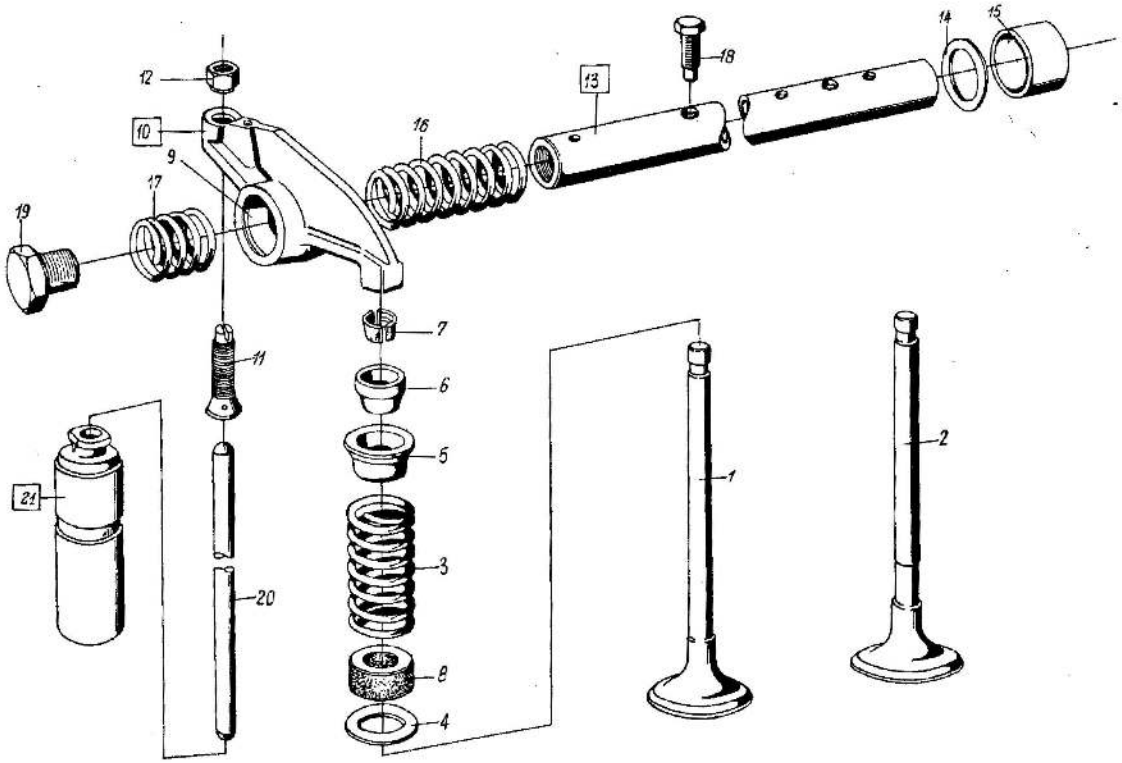

Poz.	Nr części	Nazwa części	Szt.
1	S21-1007012-2	Zawór ssący	4
2	S21-1007013-S	Zawór wydechowy	4
3	70-6513-11	Sprężyna zaworu	8
4	S21-1007015	Podkładka sprężyny	8
5	S21-1007063	Miseczka sprężyny	8
6	S21-1007062	Wkładka miseczki	8
7	11-6512	Zamek miseczki	16
8	S21-1007018	Osłona olejowa zaworu ssącego	4
9	S21-1007032	Tulejka dźwigienki zaworowej	8
9	S21-1007032-1	Tulejka dźwigienki zaworowej	8
10	S21-1007030-1	Dźwigienka zaworu kpl.	8
11	S21-1007021-1	Wkręt regulacyjny	8
11	S21-1007021	Wkręt regulacyjny [1)]	8
12	S21-1007022	Nakrętka zabezpieczająca	8
13	S21-1007050	Wałek dźwigienki zaworów	2
14	S21-1007051	Podkładka oporowa	2
15	S21-1007052	Tulejka łącząca wałki	1
16	S21-1007054	Sprężyna środkowa	2
17	S21-1007055	Sprężyna skrajna	4
18	S21-1007056	Śruba ustalająca	2
19	S21-1007057	Korek wałka	2
20	S21-1007061-1	Laska popychacza	8
21	S21-1007070	Popychacz	8
21	S21-1007070-N002	Popychacz (nadwymiar 0,02)	8
21	S21-1007070-N020	Popychacz (nadwymiar 0,20)	8
21	S21-1007070-N050	Popychacz (nadwymiar 0,50)	8
21	S21-1007070-N080	Popychacz (nadwymiar 0,80)	8

[1)] Druga wersja.

Zmiana	Wprowadzenie	Stopień zamienności

PRZEWÓD SSĄCO-WYDECHOWY

1987-05

10.08

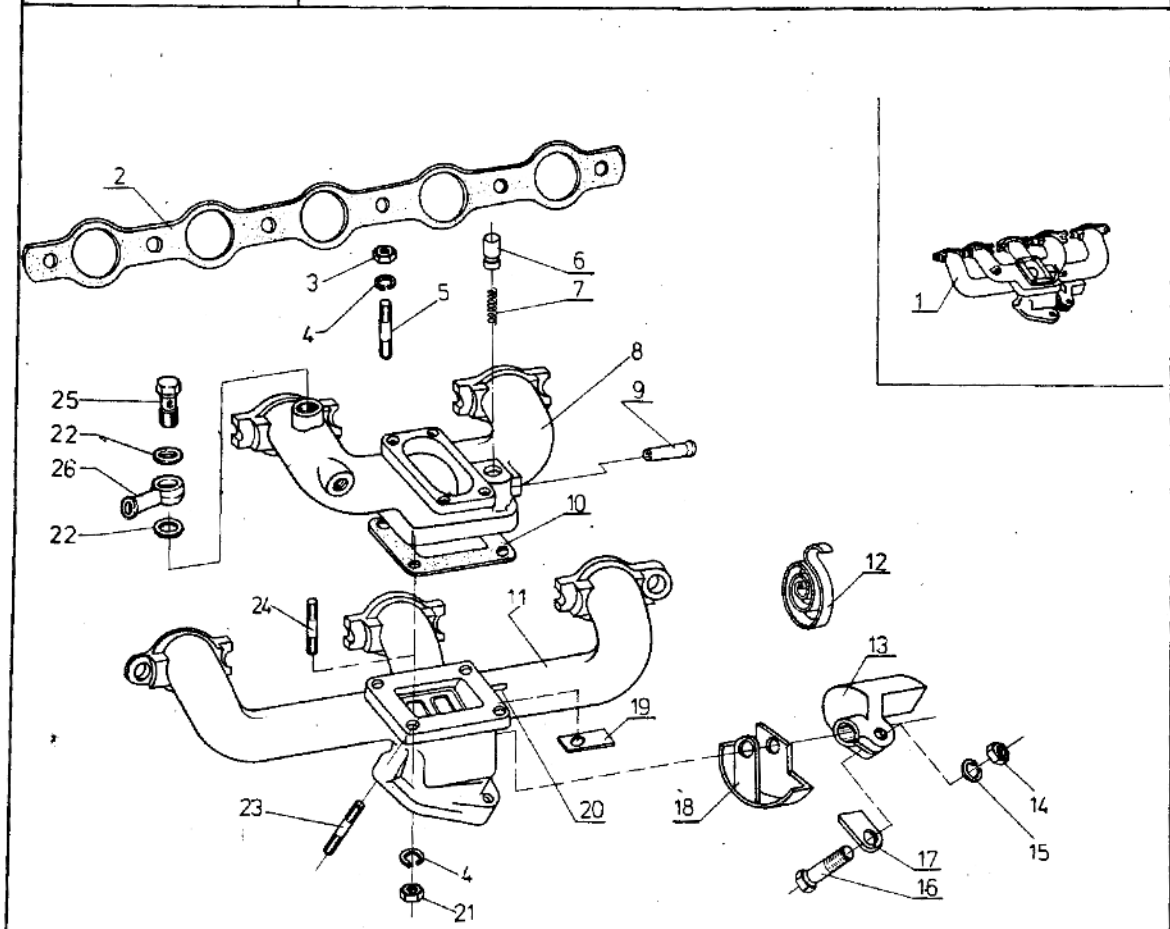

Poz.	Nr części	Nazwa części	Szt.
1	702-1008010-3	Przewód ssąco-wydechowy podgrzewacza z termostatem kpl.[1)]	1
1	S21-1008010-3	Przewód ssąco-wydechowy podgrzewacza z termostatem kpl.[2)]	1
2	S21-1008062	Uszczelka przewodu	1
3	PN-86/M-82144	Nakrętka M8-5-B Fe/Zn5c	4
3	S21-1008032	Nakrętka mocowania gaźnika[2)]	2
4	PN-77/M-82008	Podkładka sprężysta ZB,2 Fe/Fg	8
4	PN-82/M-82024	Podkładka sprężysta 10,5 Fe/Zn9c[3)]	4
5	1/35172/10	Śruba dwustronna[1)]	4
5	PN-60/M-82131	Śruba dwustronna M10x1x35-5.8[2)]	2
6	4134439	Zawór odpowietrzania silnika[1), 4)]	1
7	4101975	Sprężyna zaworu[1), 4)]	1
8	702-1008030-3	Przewód ssący kpl.[1)]	1
8	S21-1008030-3	Przewód ssący kpl.[2)]	1
9	702-1008035	Końcówka[1)]	1
10	20-1008019-1	Uszczelka podgrzewacza	1
11	S21-1008040	Przewód wydechowy podgrzewacza z przepustnicą kpl.	1
12	12-1008044-2	Sprężyna podgrzewacza	1
13	S21-1008051	Przeciwciężar przepustnicy	1
14	PN-86/M-82144	Nakrętka M5-5-B Fe/Zn5c	1
15	PN-77/M-82008	Podkładka sprężysta Z5,1 Fe/Fg	1
16	290410-P8	Śruba M5x18	1
17	12-1008072	Płytka ustalająca	1
18	20-1008082-1	Osłona termostatu	1
19	702-1008091	Płytka tłumiąca[1)]	1
20	258948-P	Kołek 5x25	1
21	PN-86/M-82144	Nakrętka M8x1-5-B Fe/Zn5c	4
22	40-3503025	Podkładka	2
23	PN-60/M-82131	Śruba M10x1x30-5.8 Fe/Zn5c	4
24	PN-60/M-82131	Śruba M8x1x25-5.8 Fe/Zn5c	4
25	17-3503061	Śruba końcówki	1
26	17-3503060	Końcówka przewodu	1

[1)] Do silnika z gaźnikiem Webera.
[2)] Do silnika z gaźnikiem Jikov.
[3)] Do silnika z gaźnikiem Jikov - 4 szt.
[4)] Nie wchodzi w skład kompletu 702-1008010-3.

Zmiana	Wprowadzenie	Stopień zamienności

MISKA OLEJU SILNIKA

1987-05

10.09

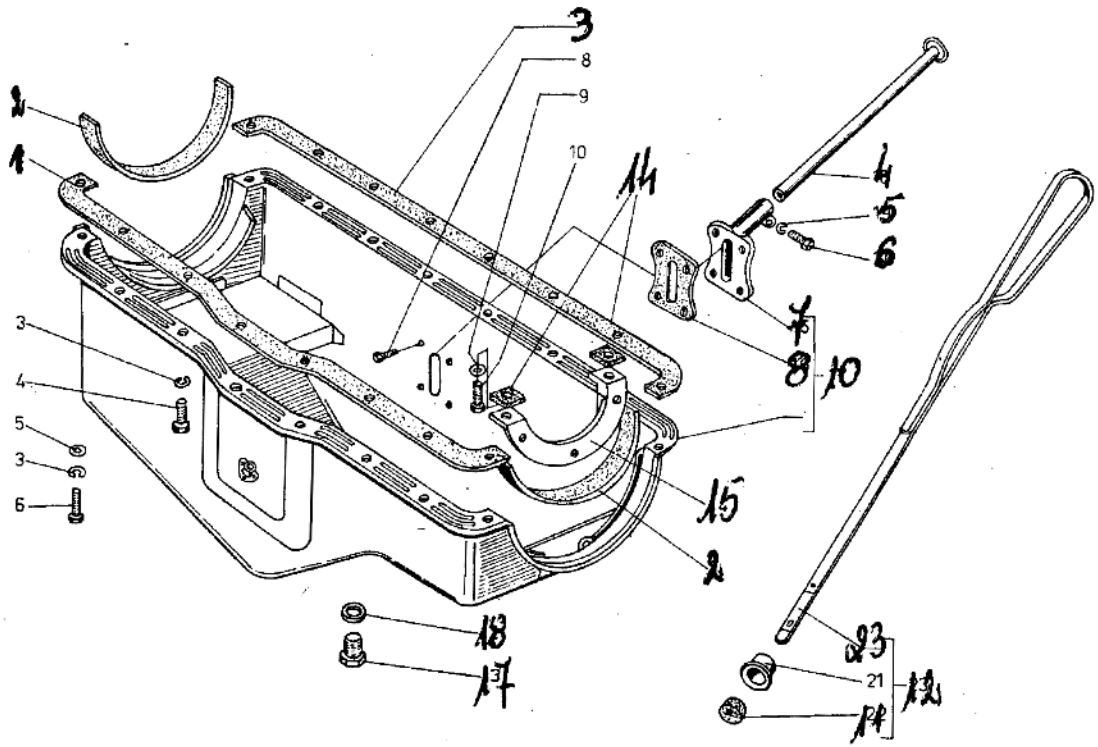

Poz.	Nr. części	Nazwa części	Szt.
1	20-1009070-1	Uszczelka prawa miski oleju	1
2	11-6701-1	Uszczelki miski oleju	2
3	20-1009071-1	Uszczelka lewa miski oleju	1
4	20-1009045	Rurka miarki poziomu oleju	1
5	PN-77/M-82008	Podkładka sprężysta Z6,1 Fe/Fg	1
6	PN-85/M-82105	Śruba M6x25-5.8-B Fe/Zn5c	1
7	69-1009041	Gniazdo rurki miski	1
8	63-1009042	Uszczelka	1
9	PN-85/M-82105	Śruba M6x12-5.8-B Fe/Zn5c	4
10	702-1009010-21	Miska oleju kpl. [1)]	1
10	20-1009010-5	Miska oleju kpl. [2)]	1
11	70-6752	Uszczelka miarki poziomu oleju	1
12	20-1009050-3	Miarka poziomu oleju kpl.	1
13	PN-82/M-82023	Podkładka sprężysta 6,4 Fe/Zn9c	2
14	11-6706-1	Podkładka pierścienia	2
15	11-6705-W	Półpierścień uszczelki przedniej	1
16	PN-85/M-82219	Wkręt M6x20-4.8-B Fe/Zn5c	2
17	296507-P8	Korek spustowy M22x1,5	1
18	297282-P	Uszczelka korka ø 22	1
19	PN-85/M-82242	Śruba M8x12-5.8-B Fe/Zn5c	4
20	PN-77/M-82009	Podkładka sprężysta Z8.2 Fe/Fg	12
21	20-1009080	Podkładka okrągła	4
22	PN-85/M-82242	Śruba M8x16-5.8-B Fe/Zn5c	12
23	70-6751-2	Miarka poziomu oleju	1

[1)] Do silnika z gaźnikiem Webera.

[2)] Do silnika z gaźnikiem Jikov.

Zmiana	Wprowadzenie	Stopień zamienności

SSAK POMPY OLEJU

1987-05

10.10

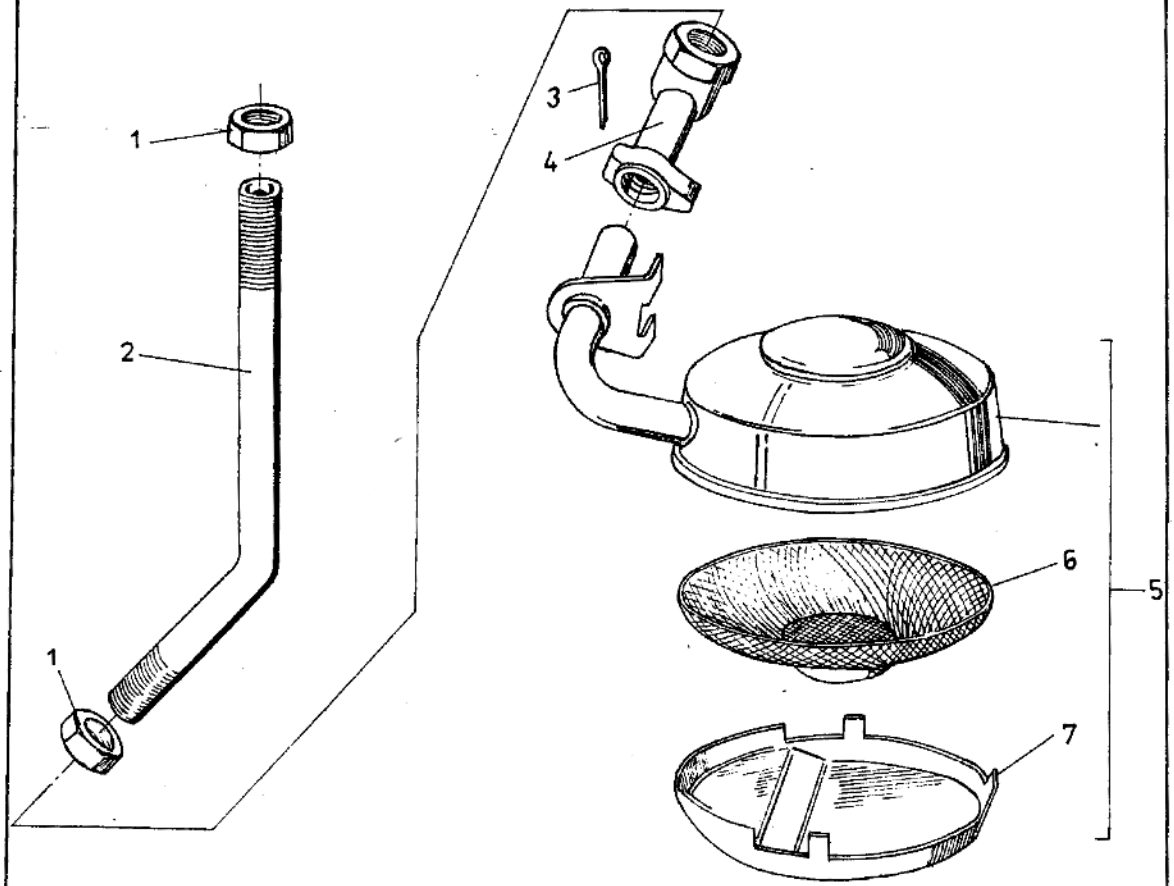

Poz.	Nr części	Nazwa części	Szt.
1	PN-74/M-82153	Nakrętka M16x1,5-5-8 Fe/Fg	2
2	20-1010050	Rurka ssąca	1
3	PN-76/M-82001	Zawleczka S-3,2x28	1
4	11-6643-1	Końcówka	1
5	11-6660	Ssak pompy oleju kpl.	1
6	11-6669	Siatka ssaka	1
7	11-6661	Pierścień	1

Zmiana	Wprowadzenie	Stopień zamienności

POMPA OLEJU

1987-05

10.11

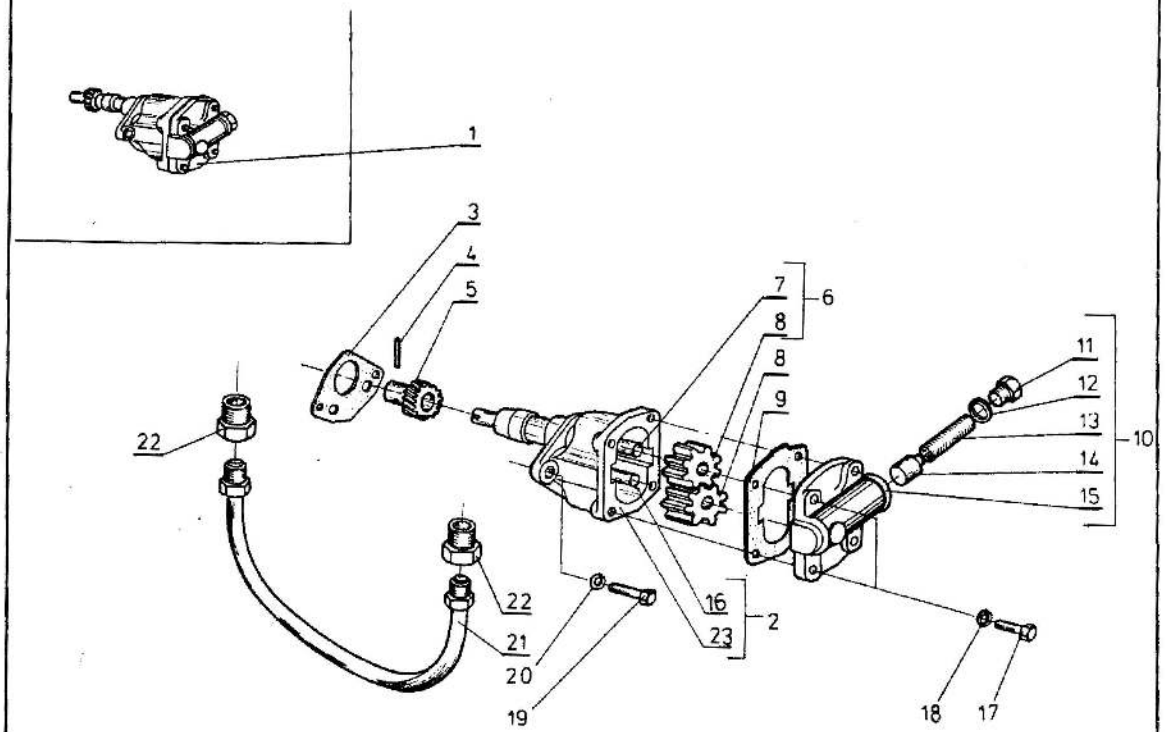

Poz.	Nr części	Nazwa części	Szt.
1	703-1011010-11	Pompa oleju kpl.	1
2	20-1011015-2	Korpus pompy kpl.	1
3	11-6605-11	Uszczelka pompy	1
4	258616-P	Kołek ø 4x22	1
5	20-1011070	Koło zębate napędu	1
6	20-1011040-11	Wałek kpl.	1
7	20-1011042-2	Wałek pompy	1
8	70-6613-21	Koło zębate	2
9	70-6617	Uszczelka pokrywy	1
10	703-1011050-21	Pokrywa kpl.	1
11	0.30.307	Korek zaworu	1
12	02800/60	Uszczelka zaworu	1
13	703-1011058	Sprężyna zaworu	1
14	0.030.302	Tłoczek zaworu	1
15	703-1011052-21	Pokrywa pompy oleju	1
16	11-6606-2	Sworzeń	1
17	PN-85/M-82242	Śruba M8x25-5.8-B Fe/Zn5c	4
18	PN-77/M-82008	Podkładka sprężysta Z8,2 Fe/Fg	4
19	PN-85/M-82242	Śruba M10x32-5.8-B Fe/Zn5c	2
20	PN-77/M-82008	Podkładka sprężysta Z10,2 Fe/Fg	2
21	20-1011082	Przewód oleju	1
22	11-6653	Złącze przewodu	2
23	20-1011020-2	Korpus pompy oleju	1

Zmiana	Wprowadzenie	Stopień zamienności

FILTR OLEJU

1987-05

10.12

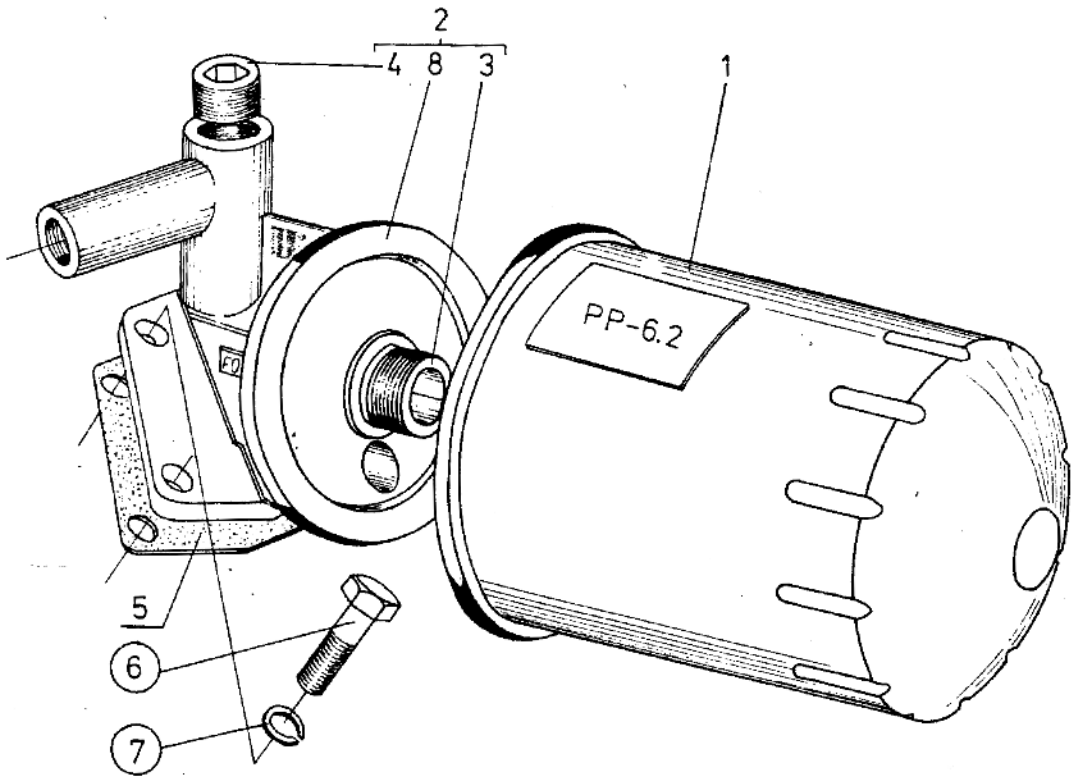

Poz.	Nr części	Nazwa części	Szt.
1	PP-6.2	Filtr oleju	1
2	16-1012012	Łącznik kpl.	1
2	17-1012012	Łącznik kpl.[1)]	1
3	FO-6.2-0.1	Króciec	1
4	ZN-74/MPM/06-484	Korek A-ST M12x1,5cc	1
4	ZN-74/MPM/06-484	Korek A-ST M14x1,5OC[1)]	1
5	12-1012080-2	Uszczelka	1
6	PN-85/M-82242	Śruba M8x25-5.8-B Fe/Zn5c	4
7	PN-77/M-82008	Podkładka Z8,2 Fe/Pg	4
8	FO-6,2-0,2/b	Łącznik	1
8	FO-6,2-0,2/a	Łącznik[1)]	1

[1)] Zakończono produkcję w 1979 r. Obowiązuje tylko na części zamienne do silnika z prądnicą.

Zmiana	Wprowadzenie	Stopień zamienności

UKŁAD PALIWOWY

1987-05

11.01

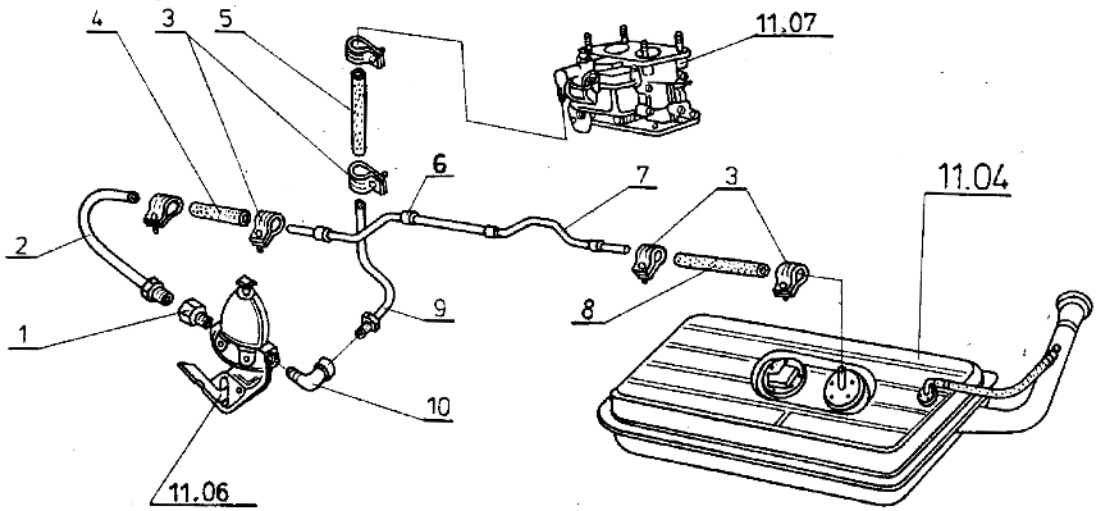

Poz.	Nr części	Nazwa części	Szt.
1	280084-P8	Końcówka prosta	1
2	17-1104010	Przewód kpl.	1
3	1/01685/90	Zacisk	6
4	51-1104100-12	Przewód gumowy	1
5	S21-1104131-5	Przewód gumowy[1)]	1
6	20-3506046	Osłona gumowa	4
7	17-1104014	Przewód paliwa	1
8	17-1104016	Przewód paliwa	1
9	S21-1104130-5	Przewód paliwa[1)]	1
10	S21-1104130-2	Przewód paliwa[2)]	1

[1)] Do gaźnika Webera.

[2)] Do gaźnika Jikov.

Zmiana	Wprowadzenie	Stopień zamienności

ZBIORNIK PALIWA KPL.

1987-05

11.04

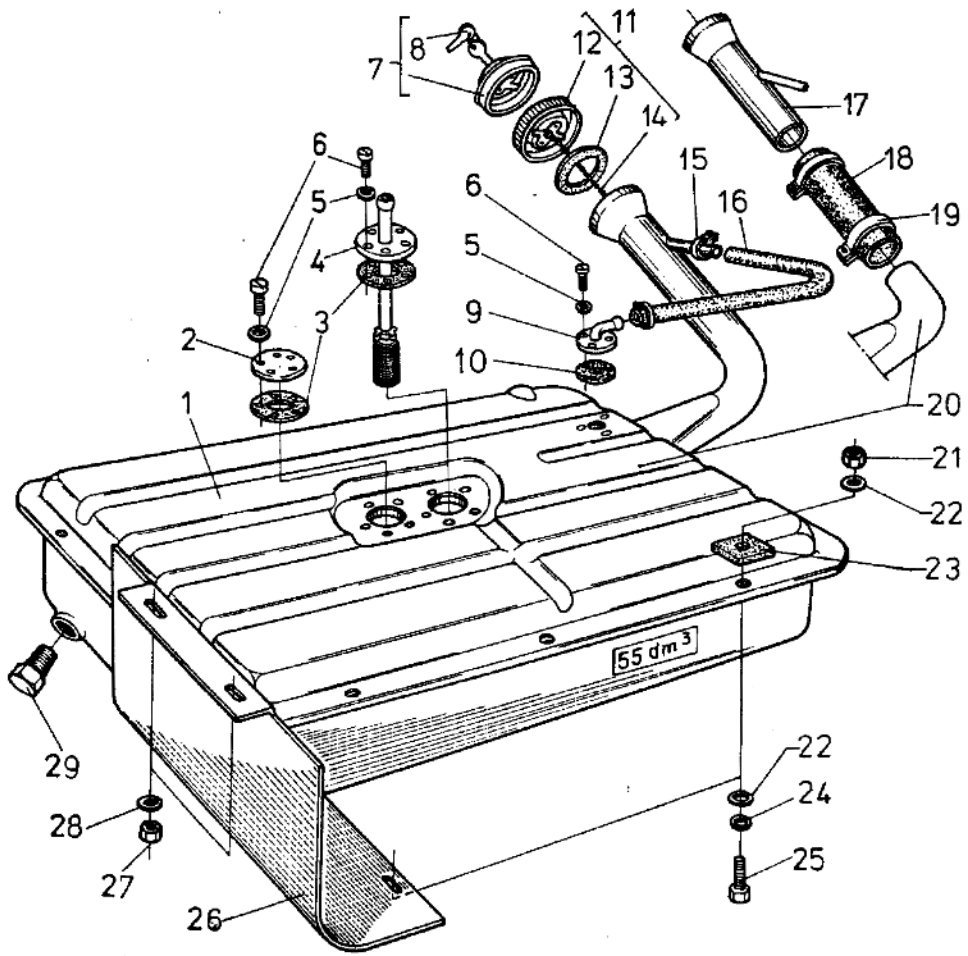

Poz.	Nr części	Nazwa części	Szt.
1	16-1101250	Zbiornik bez smoka[1)]	1
1	16-1101200	Zbiornik ze smokiem[1)]	1
1	16-1101020	Zbiornik paliwa kpl.[1), 2)]	1
1	16-1101030	Zbiornik paliwa kpl.[1), 3)]	1
2	51-1101093-T	Zaślepka otworu	1
3	17-1101116	Uszczelka	2
4	17-1104100	Rurka ssąca ze smokiem	1
5	PN-78/M-82007	Podkładka 5,3 CAL-S	13
6	PN-85/M-82215	Wkręt M5x12-4.8-B Fe/Zn5c	13
7	211-0000	Korek z zamkiem[4)]	1
8	WZ-60-Z-2/Z	Bębenek z kluczykiem[4)]	1
9	17-1101145	Odpowietrznik zbiornika paliwa	1
10	17-1101117	Uszczelka	1
11	17-1103005	Korek z łańcuszkiem kpl. (z tworzywa sztucznego)	1
11	762-1103005	Korek z łańcuszkiem kpl. (z blachy)	1
12	17-1103010	Korek zbiornika paliwa	1
12	20-1103010-3	Korek zbiornika paliwa[5)]	1
13	01-1103075	Uszczelka korka	1
14	762-1103040	Łańcuszek korka kpl.	1
15	PN-63/M-74905	Opaska kpl. B19SC	2
16	A03-1101095	Przewód odpowietrzający	1
17	17-1101130	Wlew zbiornika kpl.	1
18	A03-1101070	Przewód gumowy	1
19	PN-63/M-74905	Opaska A62c	2
20	17-1101150	Zbiornik paliwa bez smoka[6)]	1
20	17-1101100	Zbiornik paliwa ze smokiem[6)]	1
20	17-1101020	Zbiornik paliwa kpl.[6), 7)]	1
20	17-1101030	Zbiornik paliwa kpl.[6)]	1
21	PN-86/M-82144	Nakrętka M8-5-B Fe/Zn5c	8
22	PN-78/M-82005	Podkładka 8,4 Fe/Zn9c	8
23	A03-1101123	Podkładka krótka	8
24	PN-77/M-82008	Podkładka sprężysta 8,2 Fe/Fg	10
25	PN-85/M-82242	Śruba M8x25-5.8-B Fe/Zn5c	10
26	A03-1101130	Osłona zbiornika paliwa	1
27	PN-74/M-82153	Nakrętka M6-04-B Fe/Zn5c	2

Zmiana	Wprowadzenie	Stopień zamienności

ZBIORNIK PALIWA KPL.

1987-05

11.04

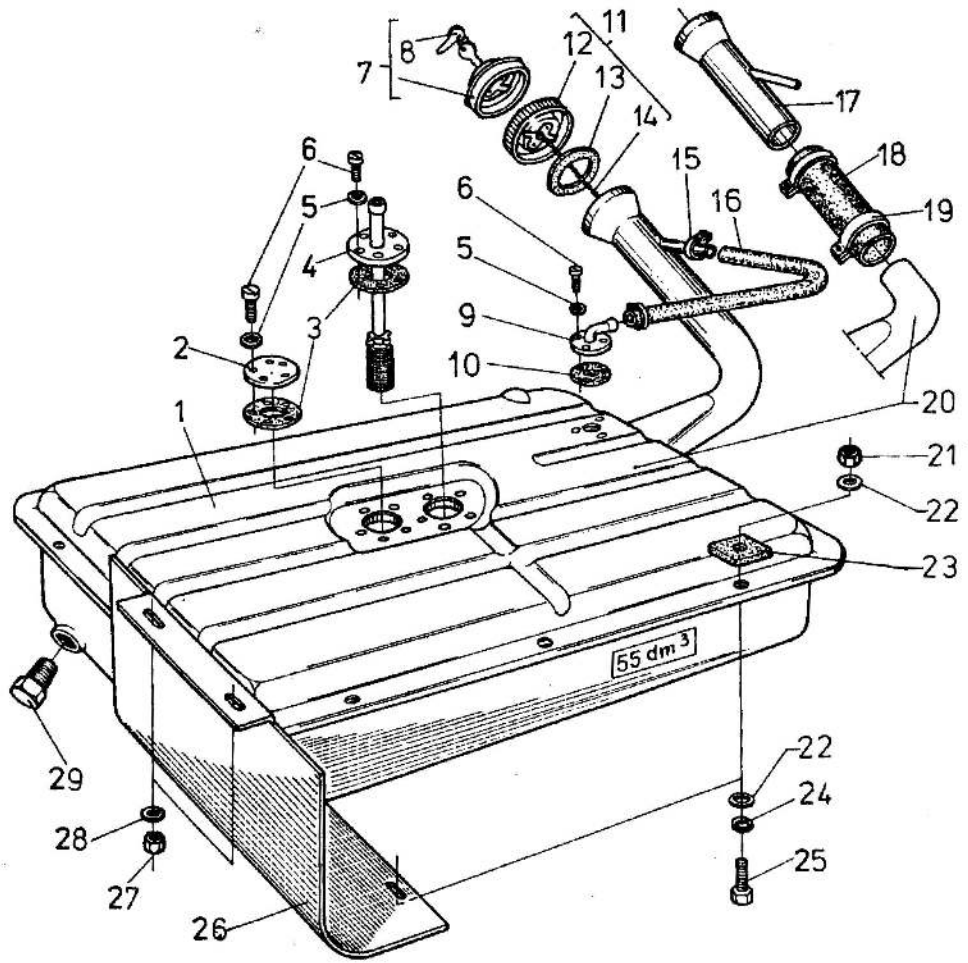

Poz.	Nr części	Nazwa części	Szt.
28	PN-77/M-82008	Podkładka sprężysta 6.1 Fe/Fg	2
29	353052-PB	Korek spustowy	1

1) Tylko do samochodów A11B i A16B.

2) Składa się z poz. 1, 11, 29 lub 1, 11, 15, 16.

3) Do samochodów dla NRD składa się z poz. 1,29, 7, 15, 16.

4) Dla CSRS i NRD.

5) Dla ZSRR.

6) Do A06B, A07B, A13B.

7) Składa się z poz. 1, 27, 11 lub 11x, 17, 19, 18, 16, 15.

8) Do samochodu dla CSRS i NRD składa się z poz. 1, 17, 19, 18, 16, 15, 7.

UWAGA. Części poz. 26÷28 aktualne do 1987.12.31. Po tym terminie tylko jako części zamienne.

Zmiana	Wprowadzenie	Stopień zamienności

POMPA PALIWA

1987-05

11.06

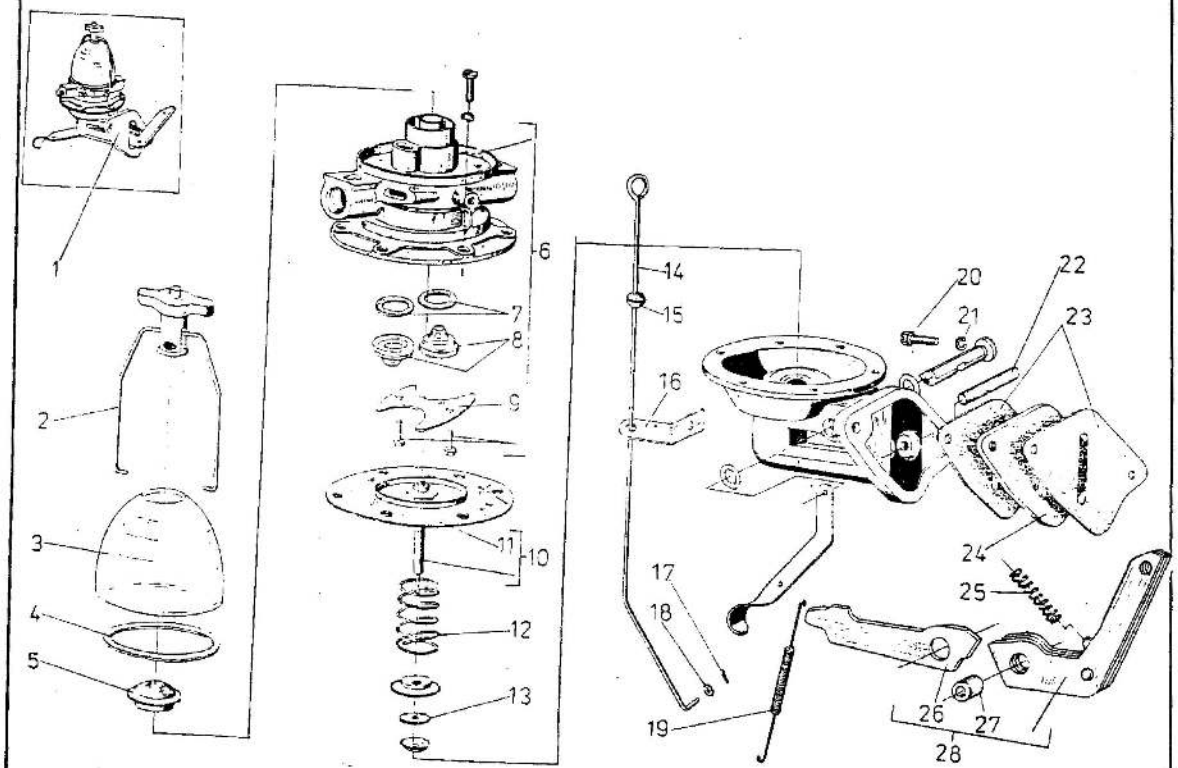

Poz.	Nr części	Nazwa części	Szt.
1	20-1106010-2	Pompa paliwa kpl.	1
2	12-1106062	Jarzmo osadnika	1
3	51-1106056	Szklanka osadnika	1
4	032.02.063	Uszczelka szklanki	1
5	51-1106045	Siatka filtrująca	1
6	51-1106016	Głowica z zaworkami kpl.	1
7	51-1106035	Uszczelka zaworu	2
8	51-1106020	Zawór pompy	2
9	51-1106036	Jarzmo zaworów	1
10	51-1106140-5	Przepona pompy kpl.	1
11	032.01.62	Przepona	1
12	51-1106150	Sprężyna przepony	1
13	51-1106154	Uszczelka cięgna	1
14	A13-1106011-1	Cięgno pompy	1
15	PN-75/3688-01	Pierścień ochronny A6x1	1
16	A03-1106012	Wspornik cięgna	1
17	PN-76/M-82001	Zawleczka S-Zn-1,6x12	1
18	PN-78/M-82006	Podkładka 4,3 Fe/Zn9c	1
19	17-3508100-1	Sprężyna	1
20	PN-85/M-82242	Śruba M8x30-5.8-8 Fe/Zn5c	2
21	PN-77/M-82008	Podkładka sprężysta Z8,2 Fe/Fg	2
22	51-1106128	Sworzeń dźwigni	1
23	51-1106170	Uszczelka pompy	2
24	20-1106171-1	Podkładka izolacyjna pompy	1
25	51-1106-118	Sprężyna walcowa	1
26	51-1106120-2	Dźwignia cięgna	1
27	51-1106124	Tulejka dźwigni	1
28	20-1106120K	Dźwignia pompy kpl.	

UWAGA. Poz. 14÷19, 20, 21, 23, 24 nie wchodzą w skład pompy - poz. 1.

Zmiana	Wprowadzenie	Stopień zamienności
	Obowiązuje od 1989-12	Zamienna

POMPA PALIWA

1987-05

11.06

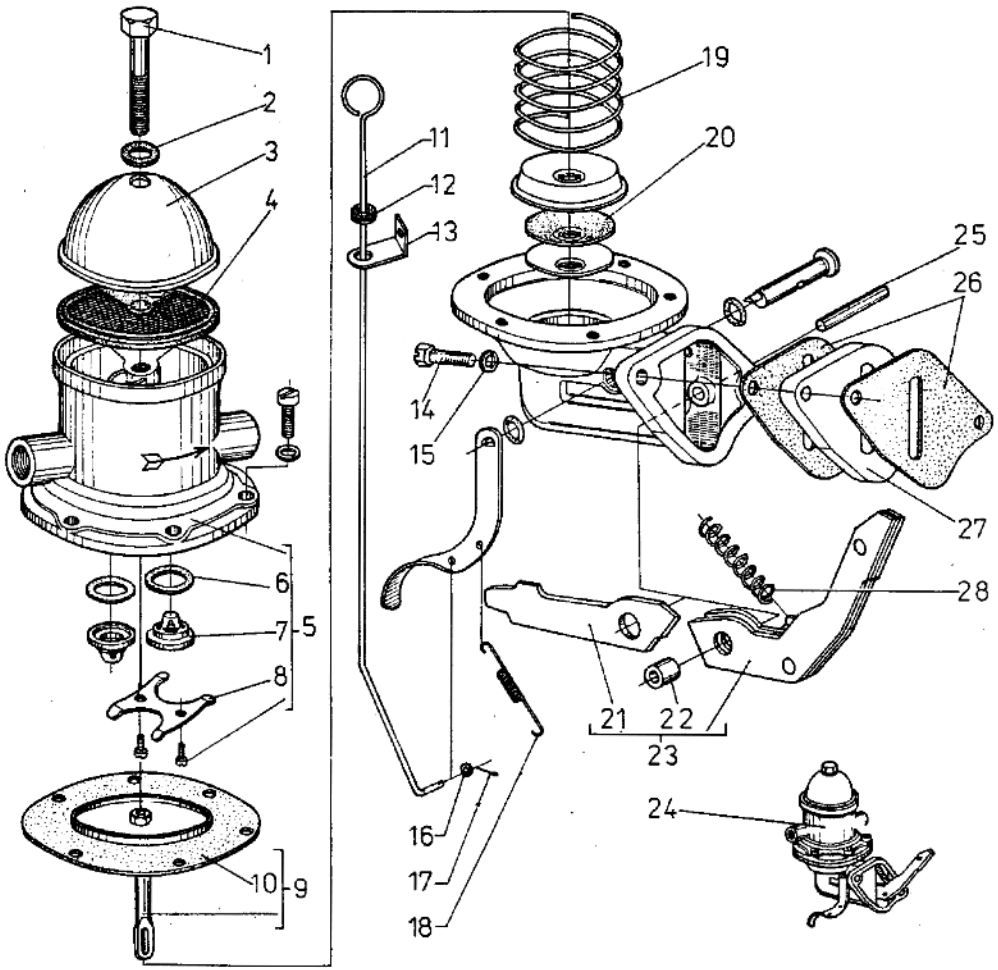

Poz.	Nr części	Nazwa części	Szt.
1	9910053	Śruba M5	1
2	9920703	Podkładka	1
3	9910054	Pokrywa osadnika	1
4	9920704	Filtr z uszczelką	1
5	51-1106016-2	Głowica z zaworkami kpl.	1
6	51-1106035	Uszczelka ø 18,5x15,5	2
7	51-1106020	Zaworek pompy kpl.	2
8	51-1106036	Jarzmo zaworów	1
9	51-1106140-5	Przepona pompy kpl.	1
10	032.01.62	Przepona pompy	1
11	A13-1106011-1	Cięgno pompy	1
12	BN-75/3688-01	Pierścień ochronny	1
13	A03-1106012	Wspornik cięgna	1
14	PN-85/M-82242	Śruba M8x30-R-5.6-B Fe/Zn5c	2
15	PN-77/M-82008	Podkładka sprężysta Z8,2 Fe/Fg	2
16	PN-78/M-82006	Podkładka 4,3 Fe/Zn9c	1
17	PN-76/M-82001	Zawleczka S-Zn-1,6x12	1
18	17-3508100-1	Sprężyna zwrotna	1
19	51-1106150-W	Sprężyna przepony	1
20	51-1106154	Uszczelka cięgna przepony	1
21	51-1106120-2	Dźwignia cięgna	1
22	51-1106124	Tulejka dźwigni	1
23	20-1106110-K	Dźwignia napędu kpl.	1
24	20-1106010-3	Pompa paliwa kpl.	1
25	51-1106128	Sworzeń dźwigni	1
26	51-1106170	Uszczelka pompy	2
27	51-1106171	Podkładka izolacyjna pompy	1
28	51-1106118-W	Sprężyna pompy	1

UWAGA. Części poz. 11÷18 oraz 26 i 27 nie wchodzą w skład pompy kpl. - poz. 24.

Zmiana	Wprowadzenie	Stopień zamienności
	Obowiązuje od 1990-01	Zamienna

GAŹNIK WEBERA

1987-05

11.07

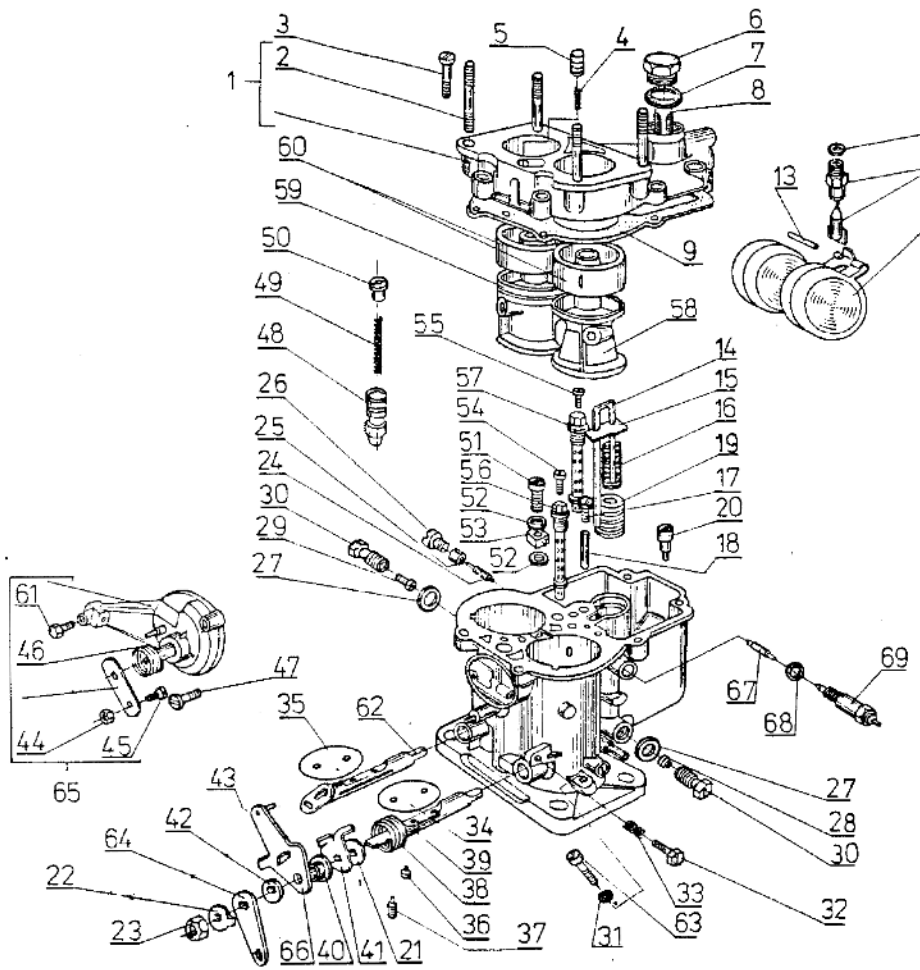

Poz.	Nr części	Nazwa części	Szt.
1÷69	702-1107010-2	Gaźnik dwuprzelotowy 28/35S2A1 kpl.	1
1	9914773	Pokrywa gaźnika kpl.	1
2	9914794	Śruba dwustronna	4
3	9904687	Wkręt z podkładką sprężystą	6
4	9909234	Sprężyna walcowa	1
5	9909233	Tłoczek	1
6	9907813	Korek	1
7	9907814	Uszczelka	1
8	9915235	Element filtrujący	1
9	9914774	Uszczelka pokrywy gaźnika	1
10	014129	Uszczelka ≠ 0,5	1
10	014130	Uszczelka ≠ 0,7	1
10	014131	Uszczelka ≠ 1,0	1
11	9911186	Zawór paliwa kpl.	1
12	9911187	Pływak kpl.	1
13	9904802	Kołek	1
14	9911188	Drążek prowadzący	1
15	9907253	Prowadnica sprężyny	1
16	9905159	Sprężyna	1
17	9909137	Dysza powietrza układu rozruchowego (150)	1
18	9912195	Dysza paliwa układu rozruchowego (F1/150)	1
19	9911190	Tłok pompki kpl.	1
20	008523	Zawór kpl. (80) pompki przyspieszającej	1
21	9912664	Podkładka	1
22	9911196	Podkładka zabezpieczająca	1
23	9904615	Nakrętka	1
24	7445100	Dysza paliwa wolnych obrotów (100) II przelotu	1
25	9907256	Uszczelka	1
26	9907257	Obsada dyszy	1
27	9905071	Uszczelka	2
28	73805110	Dysza główna paliwa (110) I przelotu	1
29	73805145	Dysza główna paliwa (145) II przelotu	1
30	9905070	Obsada dyszy	1
31	9919375	Uszczelka	1

Zmiana	Wprowadzenie	Stopień zamienności

GAŹNIK WEBERA

1987-05

11.07

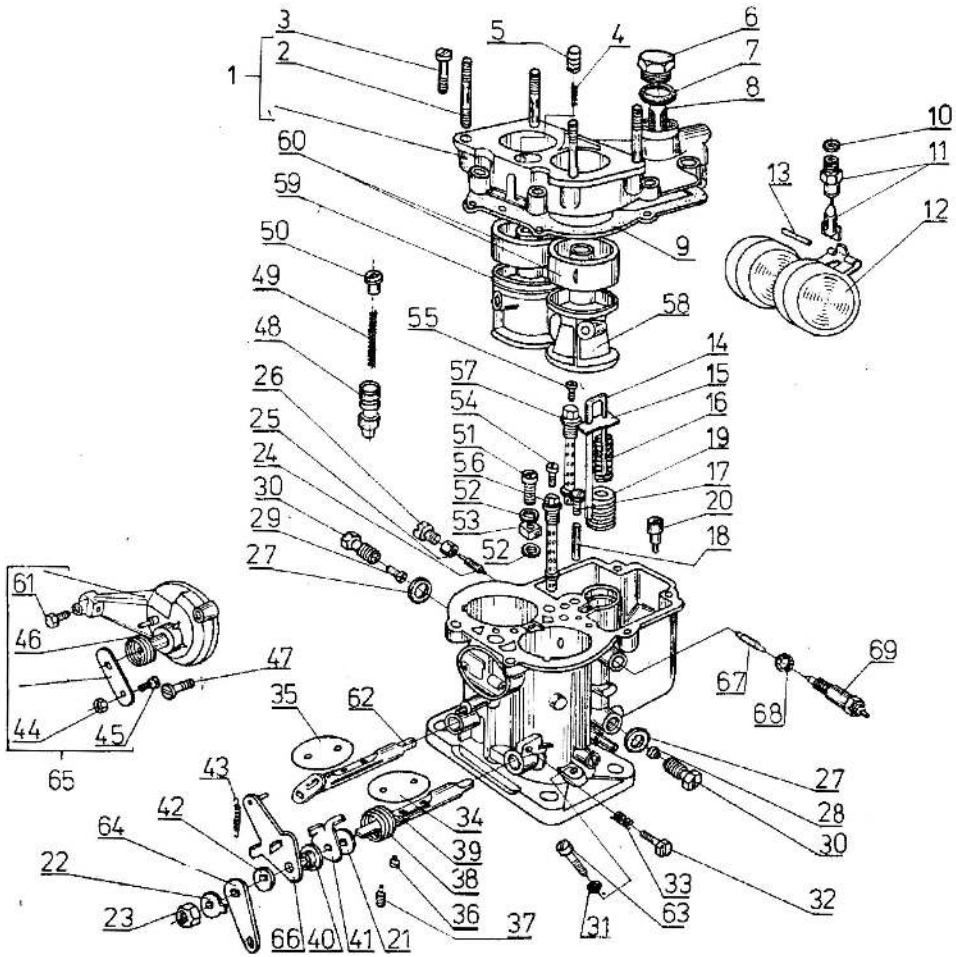

Poz.	Nr części	Nazwa części	Szt.
32	9907261	Wkręt	1
33	9905030	Sprężyna walcowa	1
34	4372810304	Przepustnica I przelotu (ø 28 mm)	1
35	4372810404	Przepustnica II przelotu (ø 35 mm)	1
36	9904610	Wkręt	4
37	9914778	Wkręt	1
38	9911201	Sprężyna skrętna	1
39	4323406602	Oś przepustnicy I przelotu kpl.	1
39	4323406702	Oś przepustnicy nadwymiarowa I przelotu kpl.	1
40	9914781	Tulejka	1
41	9914780	Dźwignia ogranicznika	1
42	9905136	Podkładka	1
43	9911206	Sprężyna walcowa	1
44	9907862	Nakrętka ustalająca	1
45	9907861	Wkręt ustalający	1
46	9914788	Sprężyna skrętna	1
47	9907848	Wkręt z podkładką sprężystą	2
48	9910631	Zawór rozruchowy	1
49	9907273	Sprężyna walcowa	1
50	9909145	Miseczka sprężyny	1
51	9905100	Zawór kulowy kpl.	1
52	9904983	Uszczelka	2
53	76408040	Dysza paliwa kpl. (40) pompki przyspieszenia	1
54	77502225	Dysza powietrza hamująca (225) II przelotu	1
55	77502250	Dysza powietrza hamująca (250) I przelotu	1
56	021596	Rurka emulsyjna F35 II przelotu	1
57	61455140	Rurka emulsyjna F27 I przelotu	1
58	71709210A	Gardziel kpl. ø 21.0 mm I przelotu	1
59	033857	Gardziel kpl. ø 26,0 mm II przelotu	1
60	9907276	Rozpylacz kpl. 4,50	2
61	9907429	Śruba M5x8	1
62	033851	Oś przepustnicy kpl.	1
62	4372800302	Oś przepustnicy nadwymiarowej	1
63	033846	Wkręt regulacyjny wolnych obrotów	1

Zmiana	Wprowadzenie	Stopień zamienności

GAŹNIK WEBERA

1987-05

11.07

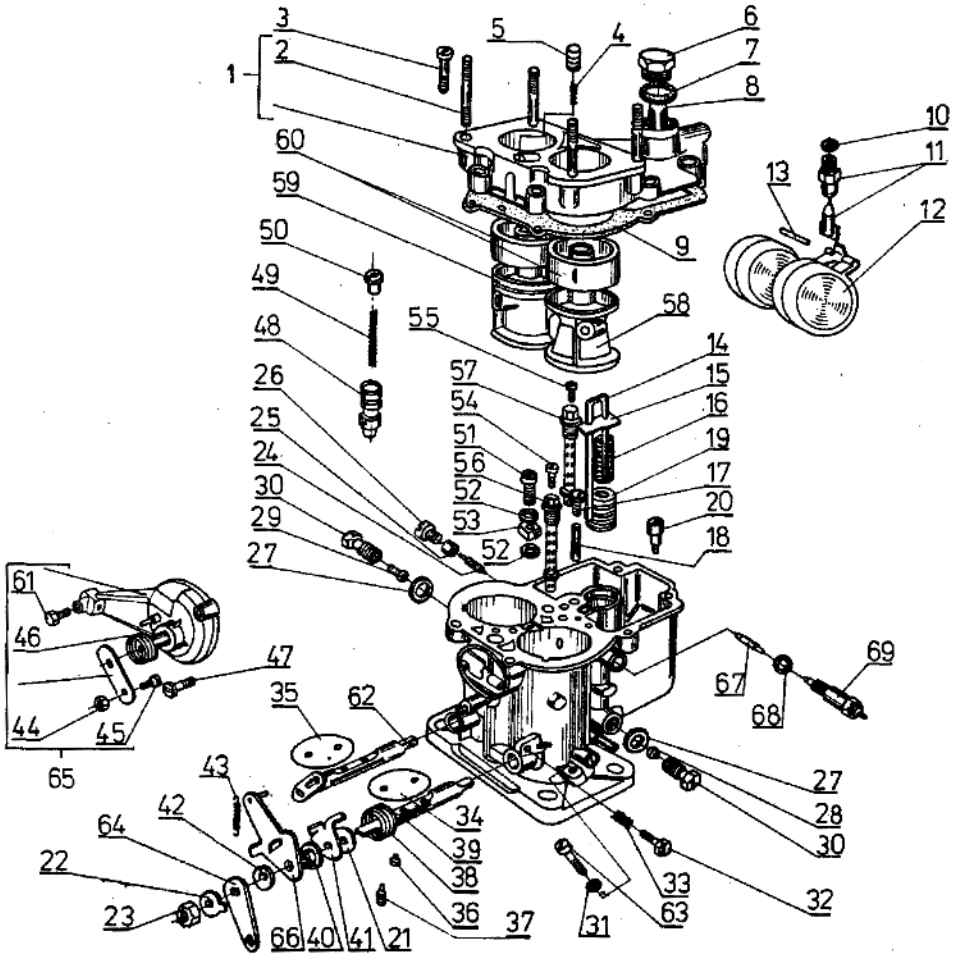

Poz.	Nr części	Nazwa części	Szt.
64	702-1107019	Dźwignia przepustnicy	1
65	S28.02.00	Pokrywa rozruchowa kpl.	1
66	014137	Dźwignia zwalniająca kpl.	1
67	033842	Dysza paliwa wolnych obrotów (45) I przelotu	1
68	033844	Pierścień uszczelniający	1
69	033845	Zawór elektromagnetyczny (EZ-20)	1
70	CZ - 37.09	Zestaw naprawczy mały (poz. 7, 9, 10, 25, 27, 52, 68)	1
71	CZ - 37.19	Zestaw naprawczy średni (poz. 8, 11, 12, 13, 70)	1 kpl.
72	CZ - 37.29	Zestaw naprawczy duży (poz. 3, 6, 24, 28, 29, 30, 34, 35, 36, 37, 38, 43, 44, 45, 46, 47, 51, 53, 54, 55, 56, 57, 62x, 39x, 63, 67, 69, 26, 70)	1 kpl.

Zmiana	Wprowadzenie	Stopień zamienności

MECHANIZM STEROWANIA GAŹNIKA

1987-05

11.08

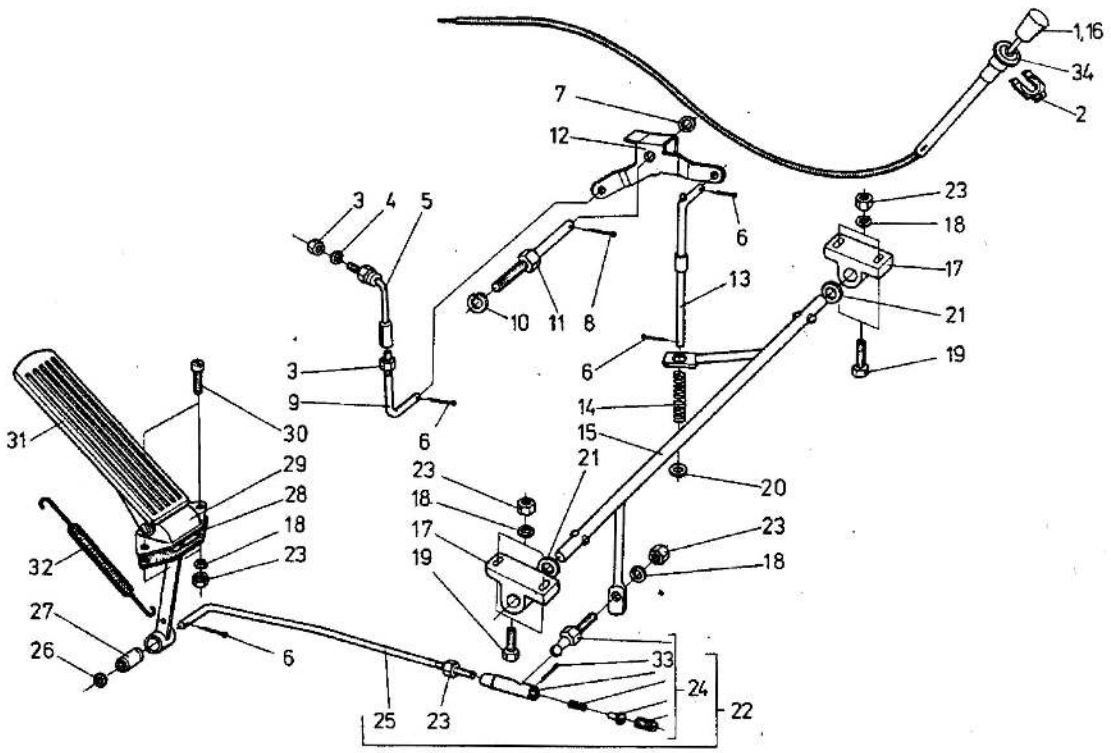

Poz.	Nr części	Nazwa części	Szt.
1	17-1108050-1	Cięgno ssania kpl.	1
2	880673	Spinka	1
3	PN-86/M-82144	Nakrętka M5-5-B Fe/Zn5c	2
4	PN-77/M-82008	Podkładka sprężysta Z5,1 Fe/Fg	1
5	11-9795	Końcówka cięgna	1
6	PN-76/M-82001	Zawleczka S-Zn-2x14	4
7	PN-78/M-82005	Podkładka 8.4 Fe/Zn9c	1
8	PN-76/M-82001	Zawleczka S-Zn-3,2x25	1
9	02-1108051	Cięgno przepustnicy	1
10	PN-77/M-82008	Podkładka sprężysta Z8,2 Fe/Fg	1
11	11-9763	Śruba specjalna	1
12	20-1108101-11	Dźwignia pedału gaźnika	1
13	17-1108044	Cięgno dźwigni	1
13	A13-1108044	Cięgno dźwigni[1)]	1
14	51-1108042	Sprężyna cięgna	1
15	17-1108030	Drążek pedału	1
16	A03-1108119	Cięgno ssania kpl.[1)]	1
17	17-1108039	Łożysko	2
18	PN-77/M-82008	Podkładka sprężysta Z6,1 Fe/Fg	8
19	PN-85/M-82105	Śruba M6x16-5.8-B Fe/Zn5c	4
20	PN-78/M-82005	Podkładka 5,5 Fe/Zn9c	1
21	PN-78/M-82005	Podkładka 10,5 Fe/Zn9c	2
22	A03-1108034	Cięgno pedału kpl.	1
23	PN-86/M-82144	Nakrętka M6-5-B Fe/Zn5c	8
24	70-142890	Końcówka cięgna kpl.	1
25	A03-1108035	Cięgno pedału	1
26	PN-78/M-82005	Podkładka 6,4 Fe/Zn9c	1
27	20-1108021	Wkładka tulejki	1
28	20-1108085	Podkładka wspornika	1
29	17-1108010	Pedał gaźnika	1
30	PN-85/M-82215	Wkręt M6x12-4.8-B Fe/Zn5c	2
31	20-1108048	Nakładka pedału	1
32	A03-1108037-1	Sprężyna zwrotna	1
33	PN-76/M-82001	Zawleczka S-Zn-1,6x20	1
34	A13-1108138	Podkładka dekoracyjna[1)]	1

[1)] Do samochodu z gaźnikiem Jikov.

Zmiana	Wprowadzenie	Stopień zamienności

FILTR POWIETRZA GAŹNIKA WEBERA

1987-05

11.09

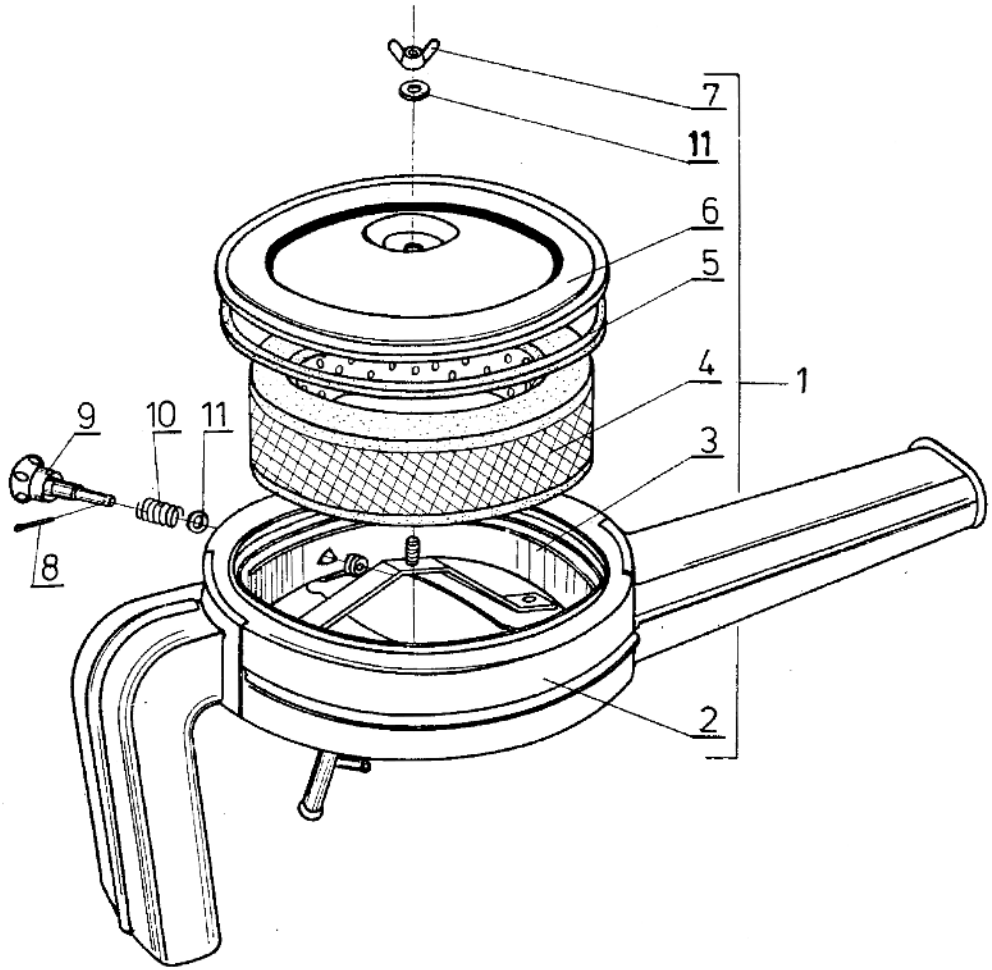

Poz.	Nr części	Nazwa części	Szt.
1	A13-1109010	Filtr powietrza kpl.	1
2	-	Obudowa	1
3	A13-73814x.1	Przysłona powietrza kpl.	1
4	4122203	Wkład filtrujący	1
5	4119667	Uszczelka pokrywy	1
6	4119666	Pokrywa	1
7	PN-64/M-82439	Nakrętka M6-5-Fe/Zn5c	1
8	PN-76/M-82001	Zawleczka 5-Zn-2x16	1
9	4128553	Uchwyt przysłony	1
10	4128554	Sprężyna uchwytu	1
11	PN-59/M-82030	Podkładka 6.5-Fe/Zn9c	2

Zmiana	Wprowadzenie	Stopień zamienności

UKŁAD SSĄCY GAŹNIKA WEBERA

1987-05

11.10

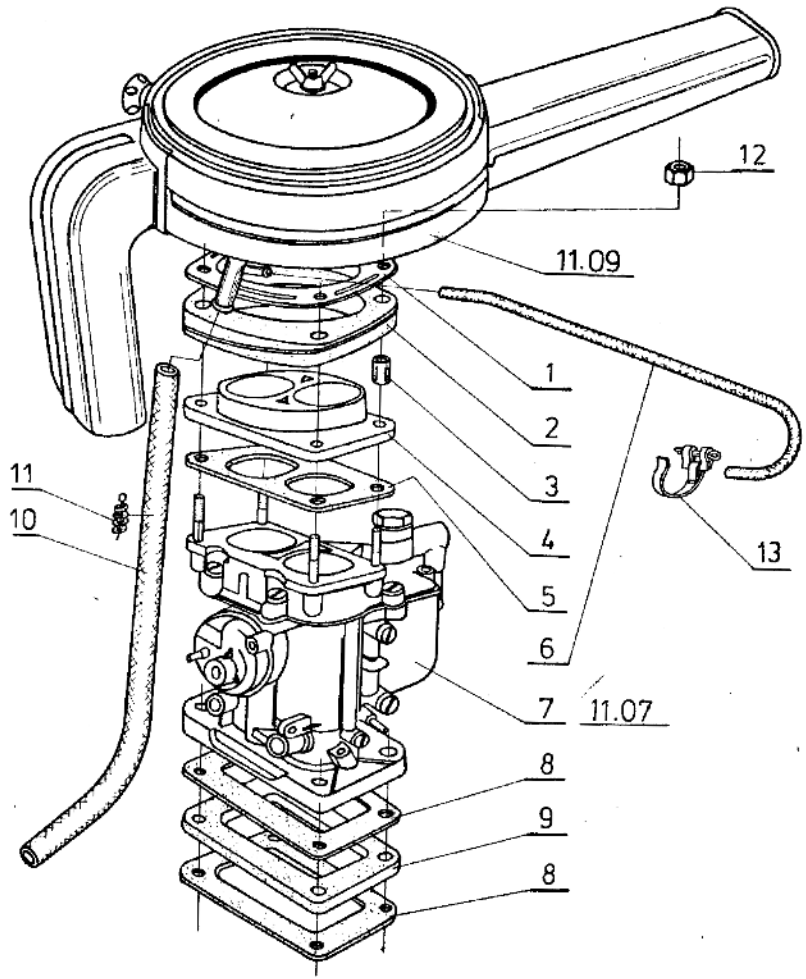

Poz.	Nr części	Nazwa części	Szt.
1	4062542	Płytka	1
2	4079257	Uszczelka	1
3	4079280	Rurka odległościowa	4
4	4026862	Podkładka	1
5	4048117	Uszczelka	1
6	702-1014013	Przewód gumowy	1
7	702-1107010-1	Gaźnik dwuprzelotowy 28/35S2A1	1
8	4127681	Uszczelka	2
9	4127682	Przekładka	1
10	17-1110501	Przewód gumowy	1
11	4114060	Wygasacz płomienia	1
12	12574111	Nakrętka	4
13	12170090	Opaska zaciskowa	1

Zmiana	Wprowadzenie	Stopień zamienności

GAŹNIK JIKOV

1987-05

11.11

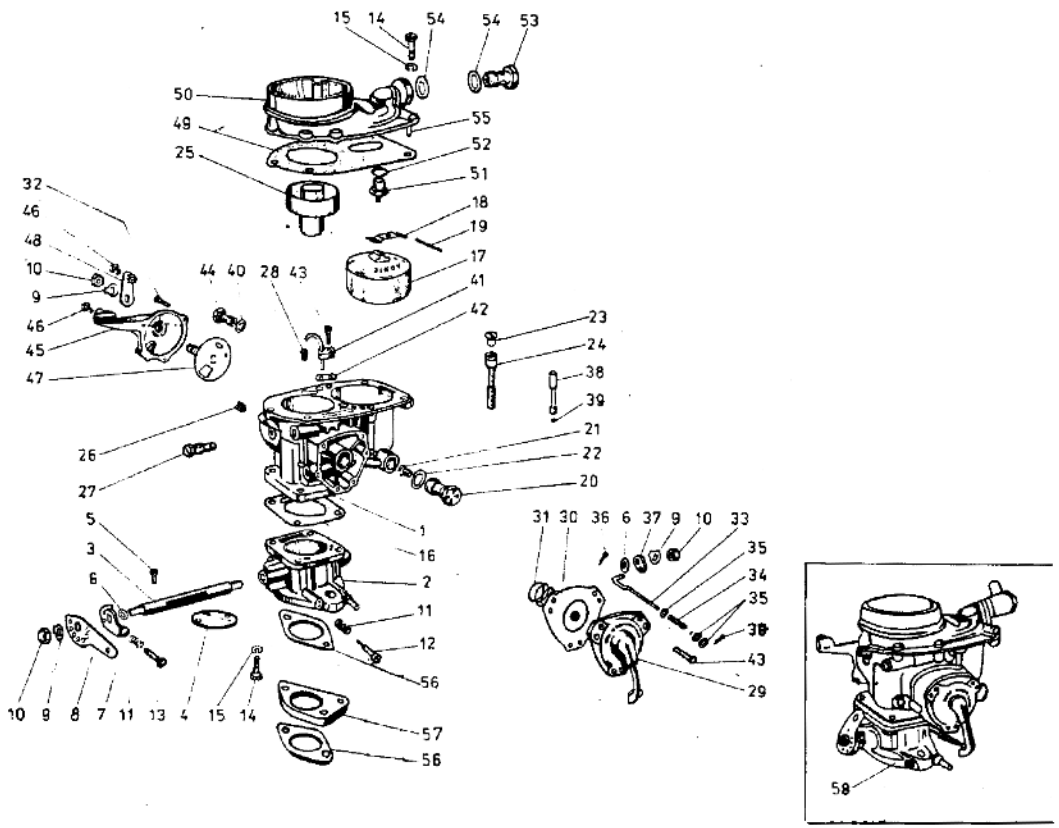

Poz.	Nr części	Nazwa części	Szt.
1	413-940112	Korpus gaźnika	1
2	413-940101	Podstawa korpusu gaźnika	1
3	401-940220	Oś przepustnicy	1
4	413-940240	Przepustnica ø 40	1
5	193-940651	Śruba	2
6	100-940720	Podkładka	2
7	106-940320	Zabierak lewy	1
8	413-940302	Dźwignia przepustnicy	1
9	100-940721	Podkładka zabezpieczająca	3
10	100940710	Nakrętka M8x1	3
11	193-940472	Sprężyna zabezpieczająca	2
12	100-940610	Śruba regulacyjna wolnych obrotów	1
13	110-940660	Śruba M5x16	1
14	193-940660	Śruba M6x15	9
15	991-740006	Podkładka 6,1	9
16	351-940902	Uszczelka gaźnika	1
17	132-940200	Pływak kpl.	1
18	131-940210	Dźwignia pływaka	1
19	100-940220	Oś dźwigni pływaka	1
20	100-940370	Uchwyt dyszy	1
21	193-951150	Dysza główna paliwa	1
22	105-940863	Uszczelka	1
23	913-952160	Dysza główna powietrza	1
24	440-940430	Rurka emulsyjna kpl.	1
25	351-940340	Rozpylacz ø 40	1
26	977-886008	Śruba M6x8	1
27	193-956060	Dysza paliwa wolnych obrotów	1
28	193-953140	Dysza powietrza wolnych obrotów	1
29	413-940190	Pokrywa pompki wtryskiwacza kpl.	1
30	413-940510	Przepona pompki kpl.	1
31	131-940470	Sprężyna	1
32	193-940653	Śruba M4x16	3
33	413-940330	Cięgno pompki wtryskiwacza	1
34	105-940470	Sprężyna cięgna	1
35	105-940720	Podkładka	3
36	351-940770	Zawleczka 1x10	2

Zmiana	Wprowadzenie	Stopień zamienności
	Wycofany od 1986-06 .	Nie zamienny, obowiązuje tylko na części zamienne

GAŹNIK JIKOV

1987-05

11.11

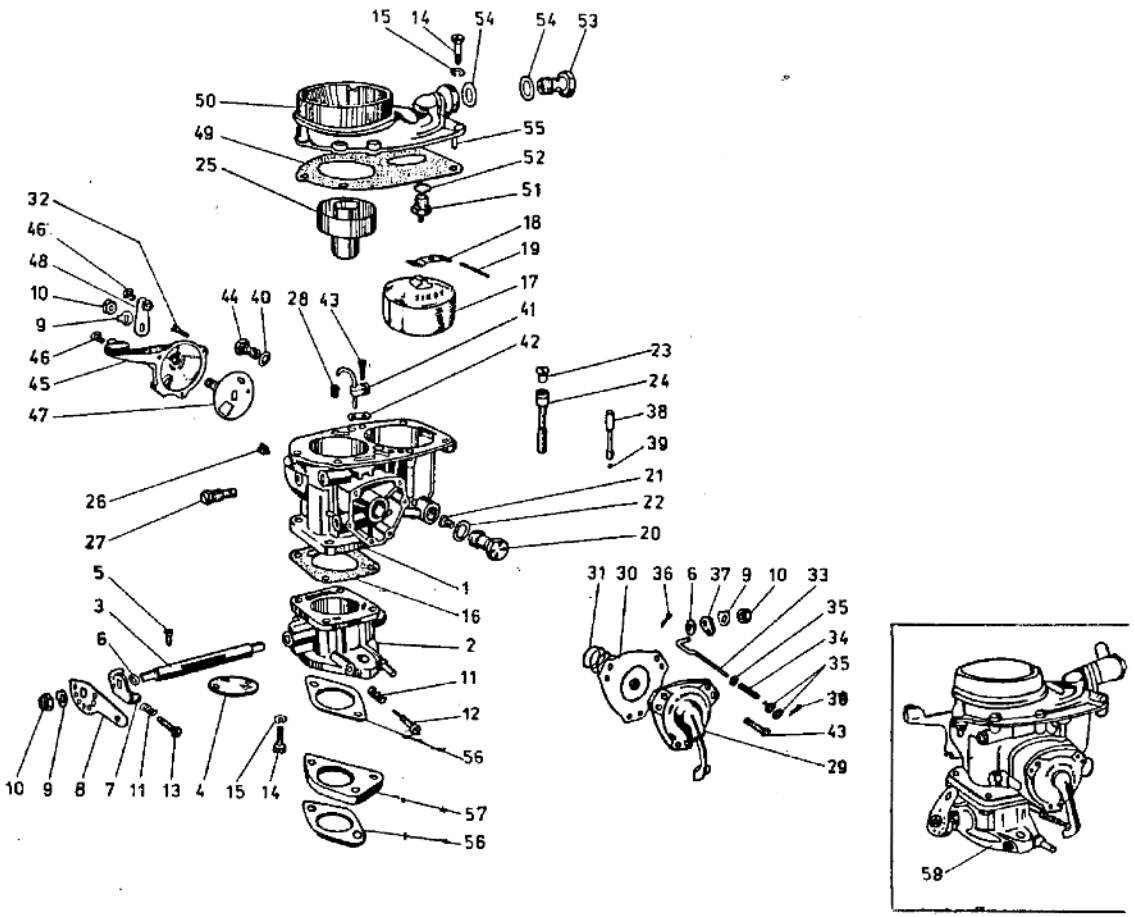

Poz.	Nr części	Nazwa części	Szt.
37	100-941320	Zbierak napędu pompki	1
38	194-954570	Dysza paliwa bocznikowa	1
39	100-940460	Kulka szklana	1
40	105-940861	Uszczelka	1
41	413-940350	Rurka wtryskiwacza	1
42	105-940911	Uszczelka	1
43	193-940652	Śruba M4x14	7
44	193-955150	Dysza zasysacza	1
45	351-940190	Pokrywa zasysacza	1
46	193-940610	Śruba M5x8,5	2
47	413-940230	Zawór zasysacza kpl.	1
48	100-940300	Dźwignia zasysacza kpl.	1
49	351-940903	Uszczelka	1
50	413-940182	Pokrywa komory pływakowej kpl.	1
51	105-940450	Zawór iglicowy ø 1,5	1
52	193-940720	Uszczelka	1
53	102-941600	Króciec dopływu paliwa	1
54	100-940860	Uszczelka	2
55	193-940670	Kołek	2
56	S21-1107018	Uszczelka gaźnika	2
57	S21-1107012-2	Uszczelka gaźnika gruba	1
58	413-940041	Gaźnik Jikov 40 SDP	1
59	413-940090	Zasysacz kpl.[1)]	1

[1)] Poz. 9, 10, 32, 40, 44÷48.

Zmiana	Wprowadzenie	Stopień zamienności
	Wycofany od 1986-06	Nie zamienny, obowiązuje tylko na części zamienne

FILTR POWIETRZA GAŹNIKA JIKOV

1987-05

11.12

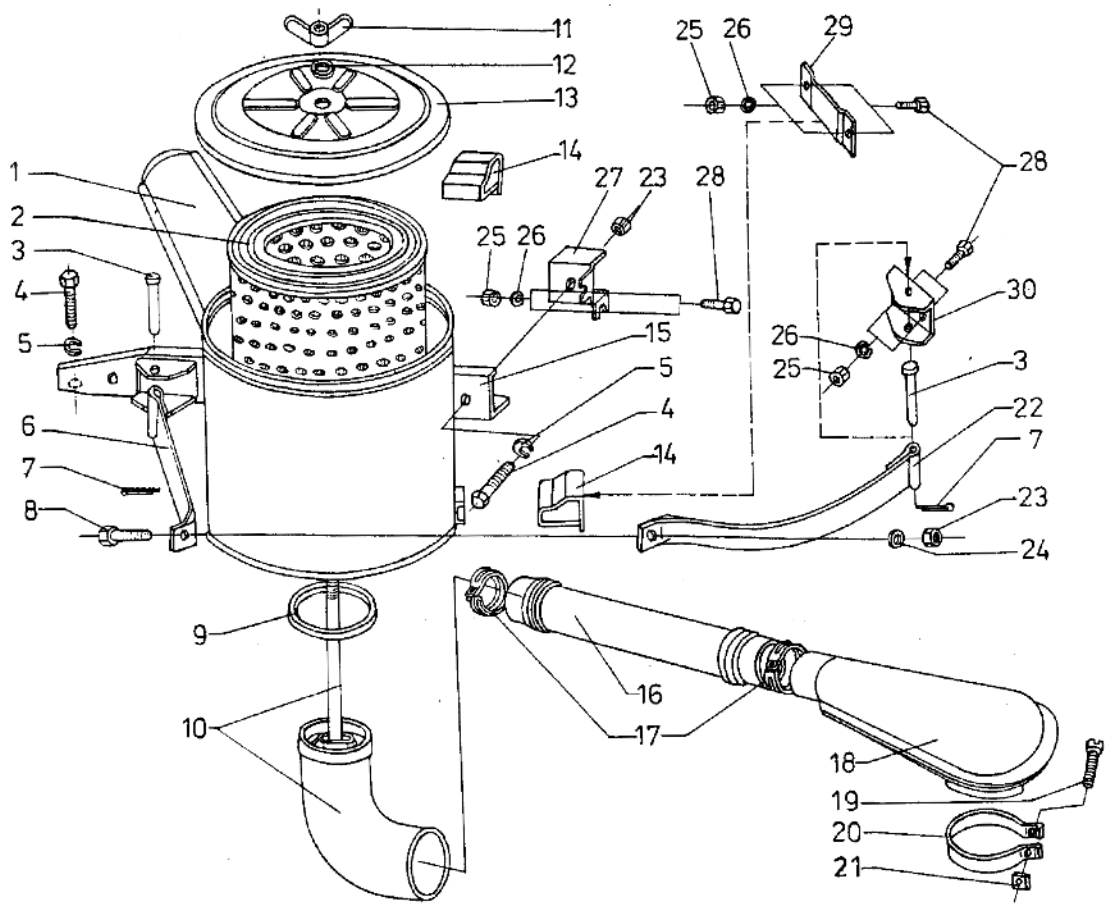

Poz.	Nr części	Nazwa części	Szt.
1	223.201	Obudowa filtru powietrza kpl.	1
2	WA20-151	Wkład filtru powietrza kpl.[1]	1
3	A03-1110017	Sworzeń opaski	2
4	PN-85/M-82242	Śruba M8x16-5.8-B Fe/Zn5c	2
5	PN-77/M-82008	Podkładka sprężysta Z8.2 Fe/Fg	2
6	17-1110014	Opaska filtru krótka	1
7	PN-76/M-82001	Zawleczka S-Zn-1,6x14	2
8	PN-85/M-82242	Śruba M8x30-5.8-B Fe/Zn5c	1
9	S21-1109053.2	Uszczelka	1
10	223.202	Króciec filtru powietrza kpl.	1
11	PN-64/M-82439	Nakrętka M6-5-Fe/Zn5c	1
12	PN-78/M-82005	Podkładka 6,4 Fe/Zn9c	1
13	216.012	Pokrywa filtru powietrza	1
14	17-1110025	Wspornik filtru powietrza	2
15	17-1110010	Belka mocująca filtru powietrza	1
16	A08-1111020-1	Przewód ssący gaźnika	1
17	PN-63/M-74905	Opaska zaciskowa kpl. A62c	2
18	A08-1111015	Króciec ssący gaźnika kpl.	1
19	PN-85/M-82215	Wkręt M6x35-4.8-B Fe/Zn5c	1
20	A08-1111018	Opaska króćca	1
21	PN-75/M-82151	Nakrętka ZM6-04-Fe/Zn5c	1
22	17-1110018	Opaska filtru długa	1
23	PN-86/M-82144	Nakrętka M8-5-B Fe/Zn5c	3
24	PN-78/M-82005	Podkładka 8.4 Fe/Zn9c	1
25	PN-86/M-82144	Nakrętka M6-5-B Fe/Zn5c	6
26	PN-77/M-82008	Podkładka sprężysta Z6,1 Fe/Fg	6
27	17-5101293	Wspornik belki	1
28	PN-85/M-82105	Śruba M6x12-5.8-B Fe/Zn5c	6
29	17-5101045	Wspornik filtru	1
30	17-5101046	Wspornik	1
31	223.000	Filtr powietrza kpl.[2]	1

[1] Z samochodu Wartburg.

[2] Składa się z poz. 1, 2, 9÷13.

Zmiana	Wprowadzenie	Stopień zamienności
	Wycofany od 1986-06	Nie zamienny, obowiązuje tylko na części zamienne

UKŁAD WYDECHOWY

1987-05

12.01

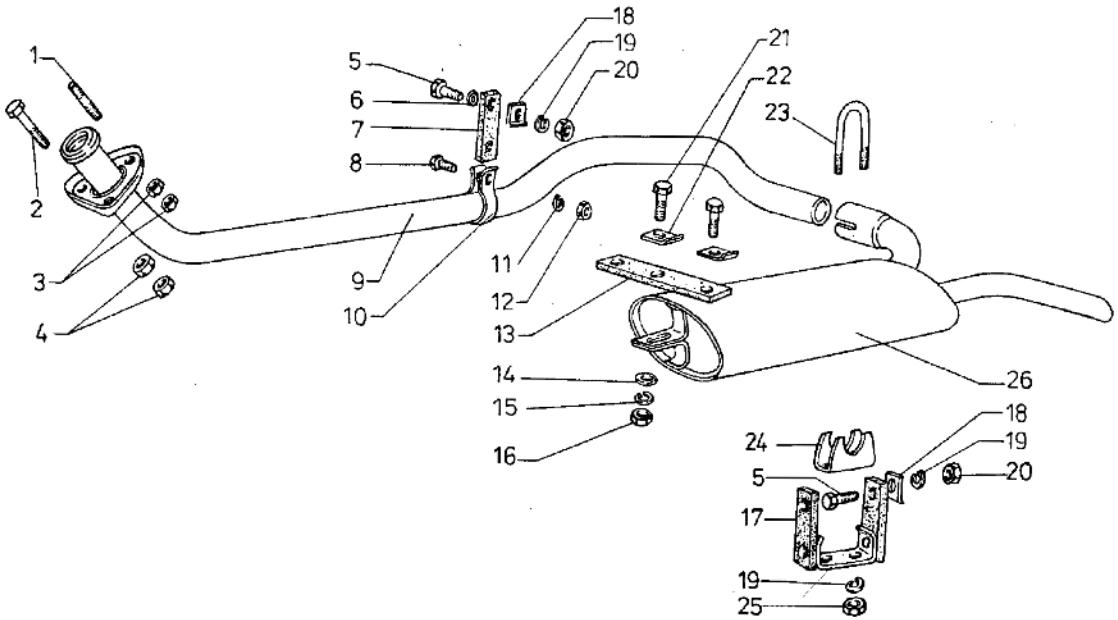

Poz.	Nr części	Nazwa części	Szt.
1	PN-60/M-82131	Śruba M10x1x30-5.8-B Fe/Zn5c	1
2	A03-1203026-1	Śruba	2
3	292782-P	Nakrętka	2
4	PN-86/M-82144	Nakrętka M10-M5-I	4
5	PN-85/M-82242	Śruba M8x25-5.8-B Fe/Zn5c	3
6	PN-78/M-82005	Podkładka 8,4 Fe/Zn9c	1
7	12-1203115	Pas zawieszenia rury	1
8	PN-85/M-82105	Śruba M6x25-5.8-B Fe/Zn5c	1
9	17-1203021	Rura wydechowa	1
10	A13-1203120	Obejma rury wydechowej	1
11	PN-77/M-82008	Podkładka sprężysta Z6.1 Fe/Fg	1
12	PN-86/M-82144	Nakrętka M6-5-B Fe/Zn5c	1
13	20-1203047-2	Pas tłumika	1
14	PN-78/M-82005	Podkładka 10,5 Fe/Zn9c	3
15	PN-77/M-82008	Podkładka sprężysta Z10,2 Fe/Fg	3
16	PN-86/M-82144	Nakrętka M10x1,25-5-B Fe/Zn5c	3
17	A03-1203110	Wieszak rury wydechowej	1
18	20-1203049-2	Nakładka górna	3
19	PN-77/M-82008	Podkładka sprężysta Z8,2 Fe/Fg	5
20	PN-86/M-82144	Nakrętka M8-5-B Fe/Zn6c	3
21	PN-85/M-82242	Śruba M10x1,25x30-5.8-B Fe/Zn5c	3
22	20-1203035-2	Nakładka	3
23	11-5244-1	Strzemię mocowania tłumika	1
24	11-5249-1	Jarzmo rury wydechowej	1
25	PN-86/M-82144	Nakrętka M8x1-5-B Fe/Zn5c	2

Zmiana	Wprowadzenie	Stopień zamienności

CHŁODNICA I PRZEWODY

1987-05

13.01

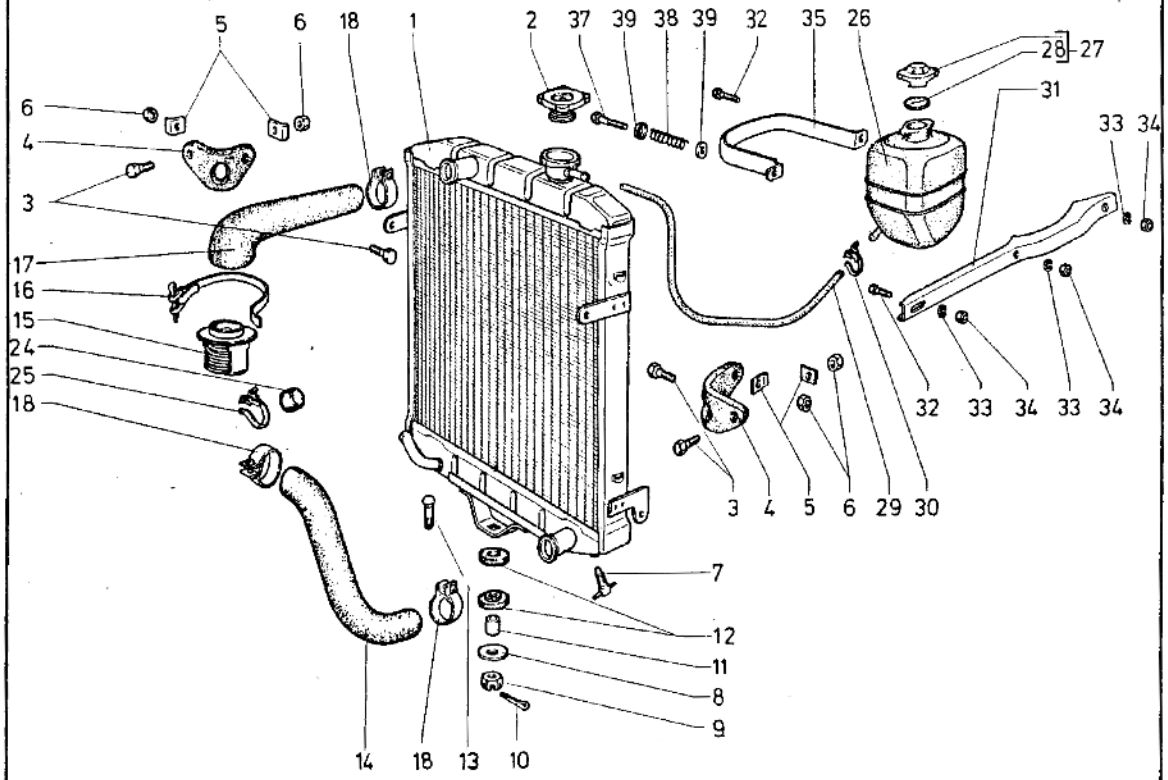

Poz.	Nr części	Nazwa części	Szt.
1	17-1301010	Chłodnica wody	1
1	18-1301020	Chłodnica wody[1)]	1
1	18-1301100	Chłodnica wody[2)]	1
2	005875	Korek wlewowy chłodnicy	1
2	12-1304010	Korek wlewowy chłodnicy[3)]	1
3	PN-85/M-82242	Śruba M8x25-5.8-8 Fe/Zn5c	4
4	17-1302004	Pas zawieszenia chłodnicy	2
5	20-1203049-2	Nakładka pasa	4
6	PN-86/M-82144	Nakrętka M8-5-8 Fe/Zn5c	4
7	4098792	Korek spustowy chłodnicy[4)]	1
7	17-1305010	Korek spustowy chłodnicy[3)]	1
8	293333-PB	Podkładka	1
9	PN-74/M-82159	Nakrętka AM10-04-8 Fe/Zn5c	1
10	PN-76/M-82001	Zawleczka S-Zn-3,2x25	1
11	A03-1302002	Tulejka	1
12	A03-1302001	Poduszka zawieszenia chłodnicy	2
13	A03-1302000	Śruba M10x35	1
14	17-1303003	Przewód dolny chłodnicy	1
15	S21-1306010-2	Termostat	1
16	PN-63/M-74905	Opaska kpl. B480c	1
17	17-1303010	Przewód górny chłodnicy	1
17	S21-1303010-3	Przewód górny chłodnicy[3)]	1
18	17-1903024	Opaska kpl.	3
19	17-1311012	Uchwyt zbiornika	1
20	PN-85/M-82101	Śruba M6x16-5.8-8 Fe/Zn5c	1
21	PN-85/M-82101	Śruba M6x40-4.6-8 Fe/Zn5c	1
22	17-1311048	Sprężyna	1
23	17-1311049	Miseczka	1
24	M521.240.21	Korek zbiornika[2)]	1
25	PN-63/M-74905	Opaska B195c kpl.	1
26	17-1311020	Zbiornik zasilania kpl.	1
27	17-1311030	Korek zbiornika	1
28	17-1311033	Uszczelka korka	1
29	17-1311027	Przewód zbiornika	1
30	PN-63/M-74905	Opaska B170c kpl.	
31	17-1311011	Wspornik mocowania zbiornika	1

Zmiana	Wprowadzenie	Stopień zamienności

ZASŁONA CHŁODNICY

1987-05

13.10

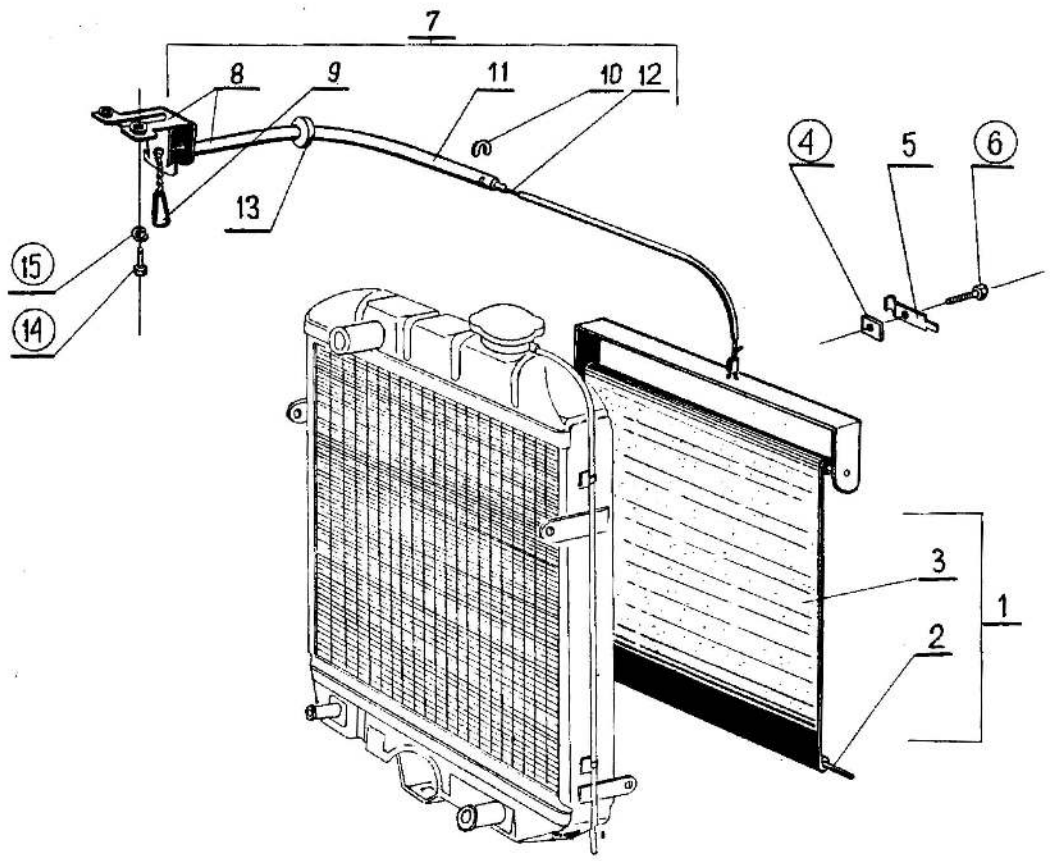

Poz.	Nr części	Nazwa części	Szt.
1	02-1310010	Zasłona chłodnicy kpl.	1
2	02-1310019	Pręt zasłony	1
3	02-1310018	Zasłona chłodnicy	1
4	PN-75/M-82151	Nakrętka ZM6-4-Fe/Zn5c	1
5	M-9706-1	Zacisk pancerza	1
6	PN-85/M-82201	Wkręt M6x12-4.8-8 Fe/Zn5c	1
7	17-1310030	Cięgno zasłony kpl.	1
8	17-1310070	Wspornik kpl.	1
9	20-3709051-2	Gałka cięgna	1
10	021310071	Spinka	1
11	11-1310050	Pancerz cięgna kpl.	1
12	17-1310090	Cięgno zasłony	1
13	A03-3802091	Przelotka	1
14	PN-85/M-82242	Śruba M8x14-5.8-8 Fe/Zn5c	2
15	PN-77/M-82008	Podkładka Z8.2 Fe/Fg	2

Zmiana	Wprowadzenie	Stopień zamienności

SPRZĘGŁO KPL.

1987-05

16.01

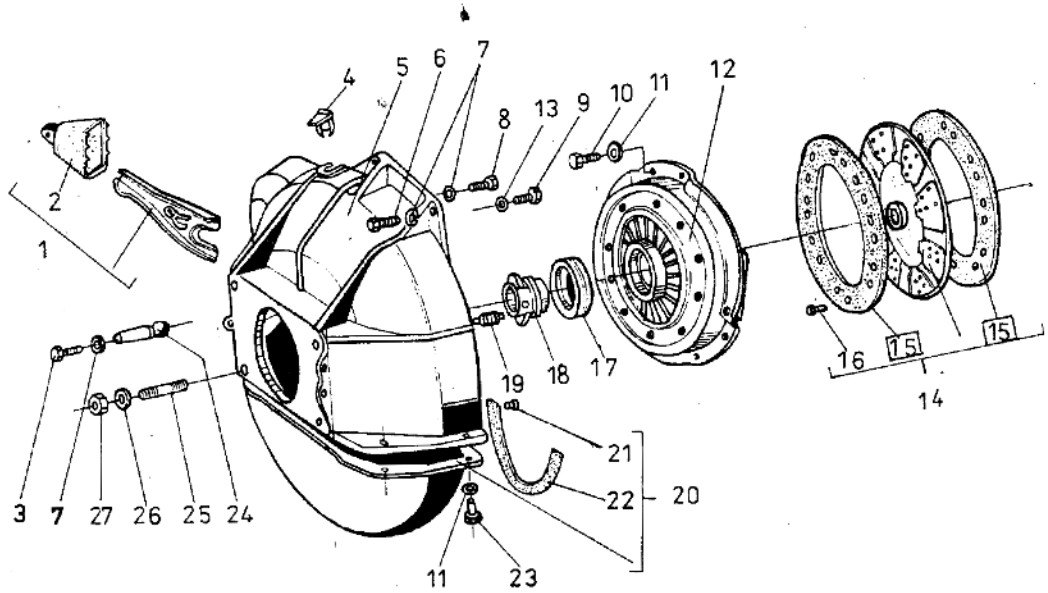

Poz.	Nr części	Nazwa części	Szt.
1	20-1601200	Widełki wyłączające kpl.	1
2	11-7522	Osłona widełek	1
3	PN-85/M-82242	Śruba M10x1x28-5.8-B Fe/Zn5c	1
4	20-1601034-1	Pokrywa wziernika	1
5	20-1601015-11	Obudowa sprzęgła	1
5	20-1601016-I	Obudowa sprzęgła[1)]	1
6	PN-85/M-82242	Śruba M10x32-5.8-B Fe/Zn5c	2
7	PN-77/M-82008	Podkładka sprężysta Z10,2 Fe/Fg	5
8	PN-85/M-82242	Śruba M10x30-5.8-B Fe/Zn5c	2
9	PN-85/M-82242	Śruba M12x32-5.8-B Fe/Zn5c	2
10	290656-P2	Śruba M8x1,25x30	6
11	PN-77/M-82008	Podkładka sprężysta Z8,2-Fe/Fg	13
12	D02-1601090-1	Pierścień dociskowy kpl.	1
13	PN-77/M-82008	Podkładka sprężysta Z12,2 Fe/Fg	2
14	20-1601130-12	Tarcza sprzęgła kpl.	1
15	20-1601138-21	Okładzina cierna sprzęgła	2
16	4290516	Nit okładziny	16
17	17-1601072	Łożysko wycisk. sprzęgła	1
18	11-7561-2	Tuleja wyłączająca	1
19	11-7562	Sprężyna zwrotna tulei	1
20	20-1601017-2	Osłona dolna sprzęgła kpl.	1
21	256316-P2	Nit 3x12	6
22	11-7608	Uszczelka osłony dolnej	1
23	PN-85/M-82242	Śruba M8x16-5.8-B Fe/Zn5c	8
24	11-7576	Sworzeń kulisty widełek	1
25	216281-P8	Śruba M12x1,25x32 ,	4
26	PN-59/M-82024	Podkładka sprężysta 12,3-Fe/Fg	1
27	PN-86/M-82144	Nakrętka M12x1,25-5-B Fe/Zn5c	4

[1)] Tylko na części zamienne.

Zmiana	Wprowadzenie	Stopień zamienności

CHŁODNICA I PRZEWODY

1987-05

13.01

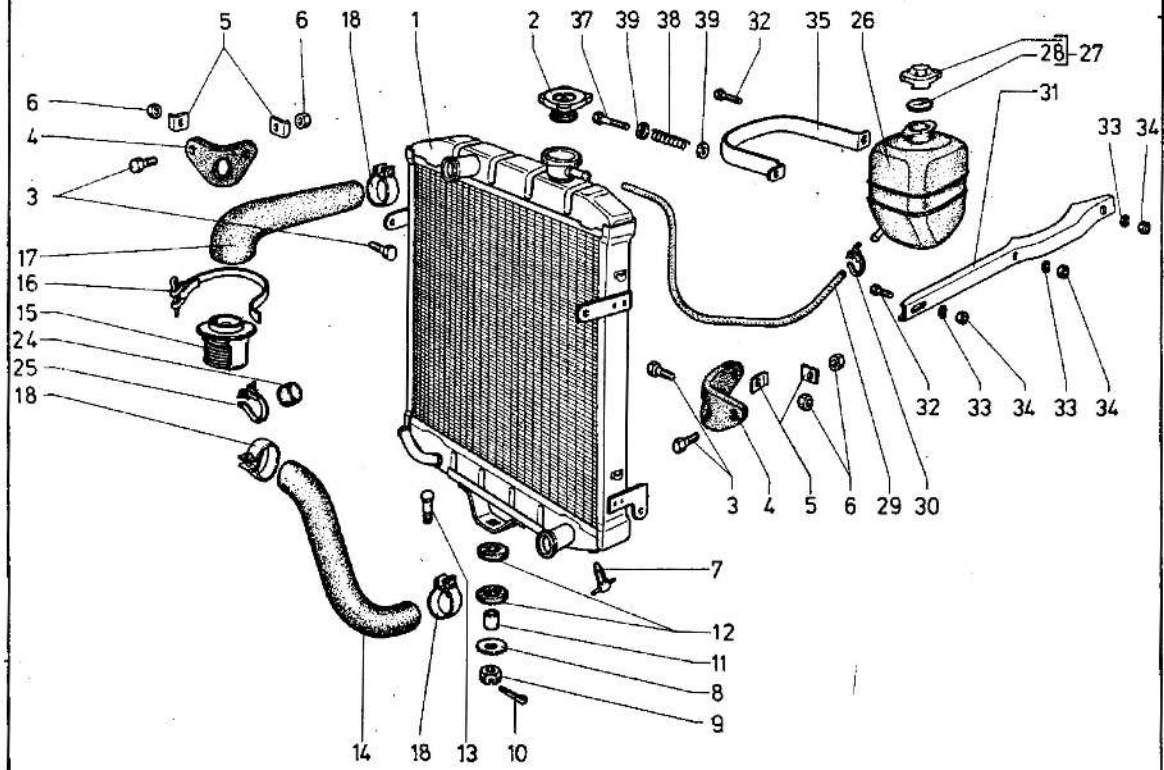

Poz.	Nr części	Nazwa części	Szt.
32	PN-85/M-82105	Śruba M6x16-5.8-B Fe/Zn5c	2
33	PN-77/M-82008	Podkładka sprężysta Z6.1 Fe/Fg	3
34	PN-86/M-82144	Nakrętka M6-5-B Fe/Zn5c	3

1) Dla tropiku z nagrzewnicą (Grecja, Irak).
2) Dla tropiku bez nagrzewnic i dla Ghany.
3) Dla tropiku.
4) Nie wchodzi do chłodnicy 17-1301010 (poz. 1).

Zmiana	Wprowadzenie	Stopień zamienności

POMPA WODY I WENTYLATOR

1987-05

13.07

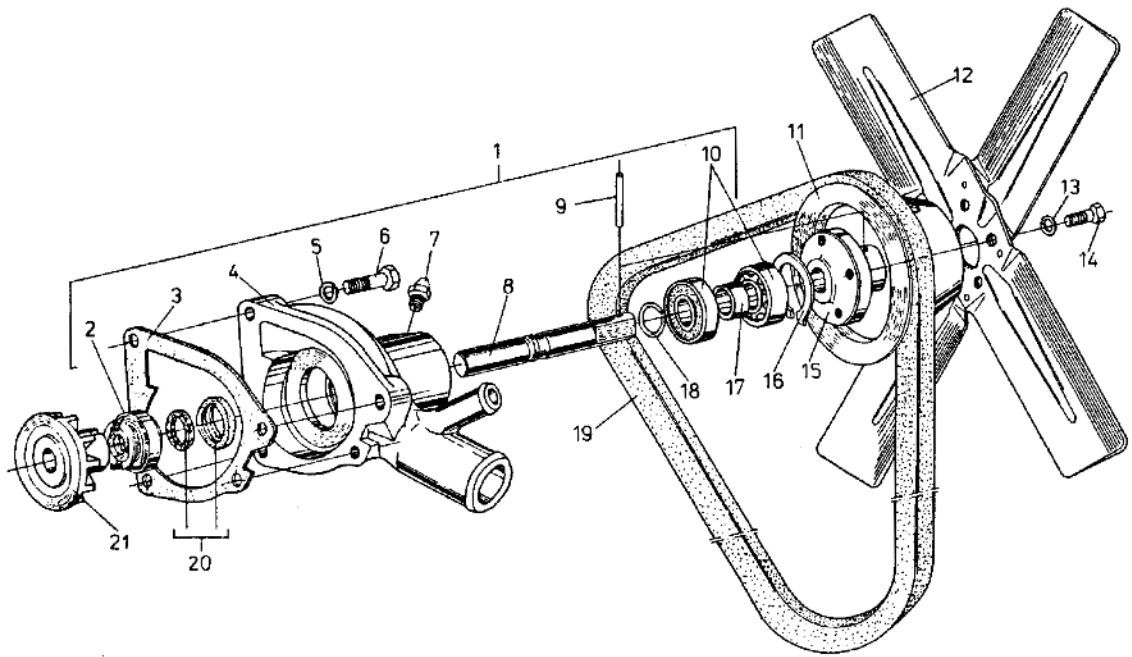

Poz.	Nr części	Nazwa części	Szt.
1	17-1307010-1	Pompa wody kpl.	1
2	702-1307039	Uszczelniacz pompy ø 17[1)]	1
2	EP-17.39.12	Uszczelniacz cyclam[2)]	1
3	S21-1307052-2	Uszczelka korpusu	1
4	17-1307021-2	Korpus pompy	1
5	PN-77/M-82008	Podkładka sprężysta Z10,2 Fe/Fg	3
6	PN-85/M-82242	Śruba M10x30-5.8-B Fe/Zn5c	2
6	PN-58/M-82244	Śruba M10x45-5.8-B Fe/Zn5c	1
7	PN-76/M-86002	Smarowniczka StM6x1	1
8	S21-1307031-2	Wałek pompy	1
9	258939-P	Kołek ø 4x28	1
10	PN-85/M-86100	Łożysko wałka 6203-RS	2
11	20-1308025-11	Koło pasowe	1
12	20-1308010	Wentylator czterołopatkowy	1
12	20-1308010-2	Wentylator sześciołopatkowy[3)]	1
13	PN-77/M-82008	Podkładka sprężysta Z8,2 Fe/Fg	4
14	PN-85/M-82242	Śruba M8x16-5.8-B Fe/Zn5c	4
15	12-1307024-3	Piasta koła	1
16	12-1307028-2	Pierścień ustalający	1
17	12-1307025-2	Tuleja oporowa	1
18	S21-1307033	Pierścień ustalający	1
19	12-1308020	Pasek klin.HBx11x1100	1
20	702-1307038	Wkładka oporowa kpl.	1
21	702-1307032	Wirnik pompy	1

1) Na kraj.
2) Na eksport.
3) Do tropiku.

Zmiana	Wprowadzenie	Stopień zamienności

Żuk — MECHANIZM WYŁĄCZANIA SPRZĘGŁA

1987-05

16.02

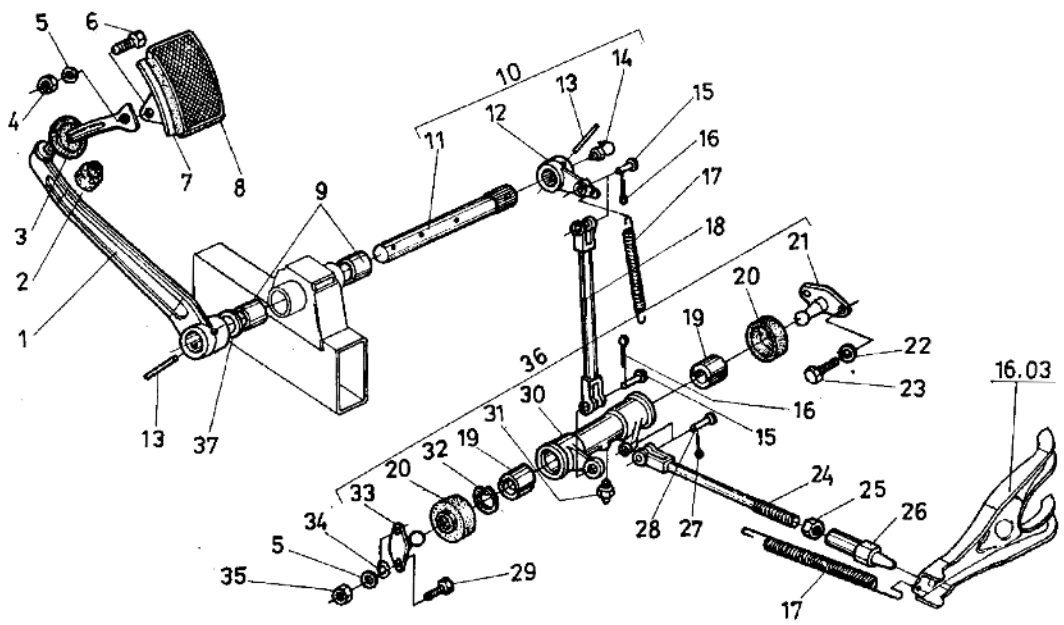

Poz.	Nr części	Nazwa części	Szt.
1	A03-1602010-2	Pedał sprzęgła	1
2	U.151.300.30	Wkładka gumowa	1
3	M-2457	Przelotka pedału	1
4	PN-86/M-82144	Nakrętka M8x1-5-B Fe/Zn5c	1
5	PN-77/M-82008	Podkładka Z8,2 Fe/Fg	3
6	A03-3504027	Śruba	1
7	19-1602021	Stopka pedału sprzęgła	1
8	4081233	Nakładka stopki	1
9	A-7508-31	Tulejka łożyska	2
10	A03-1602051	Wałek z dźwignią kpl.	1
10	A03-1602056	Wałek kpl. bez smarowniczki	1
11	A03-1602054	Wałek pedałów	1
11	A03-1602054-1	Wałek pedałów	1
12	A03-1602106	Dźwignia	1
12	A03-1602106-1	Dźwignia[1)]	1
13	258978-P8	Kołek 8x40	2
14	PN-76/M-86003	Smarowniczka StB1/8"90° Fe/Zn5c	1
15	PN-63/M-83002	Sworzeń 10x28/24-St2A-cyjan-Fe/Zn5c	2
16	PN-76/M-82001	Zawleczka S-Zn-2,5x16	2
17	11-7547	Sprężyna odciągająca	2
18	A03-1602110	Ciągło kpl.	1
19	11-7533	Kamień wspornika	4
20	20-1602037-2	Pierścień ochronny	2
21	20-1602085	Wspornik zewnętrzny	1
22	PN-77/M-82008	Podkładka sprężysta Z10,2-Fe/Fg	2
23	PN-85/M-82242	Śruba M10x20-5.6-B Fe/Zn5c	2
24	20-1602130-2	Popychacz widełek kpl.	1
25	PN-74/M-82153	Nakrętka M10x1-D6-B Fe/Zn5c	1
26	11-7532	Końcówka popychacza	1
27	PN-76/M-82001	Zawleczka S-Zn-2x14	1
28	PN-63/M-83002	Sworzeń 8x25/21-St2A-cyjan-Fe/Zn5c	1
29	PN-85/M-82242	Śruba M8x20-5.6-B Fe/Zn5c	2
30	19-1602032-1	Wałek pośredni	1
31	PN-76/M-86002	Smarowniczka StB1/8" Fe/Zn5c	1
32	11-7544	Pierścień ustalający	1

Zmiana	Wprowadzenie	Stopień zamienności

MECHANIZM WYŁĄCZANIA SPRZĘGŁA

1987-05

16.02

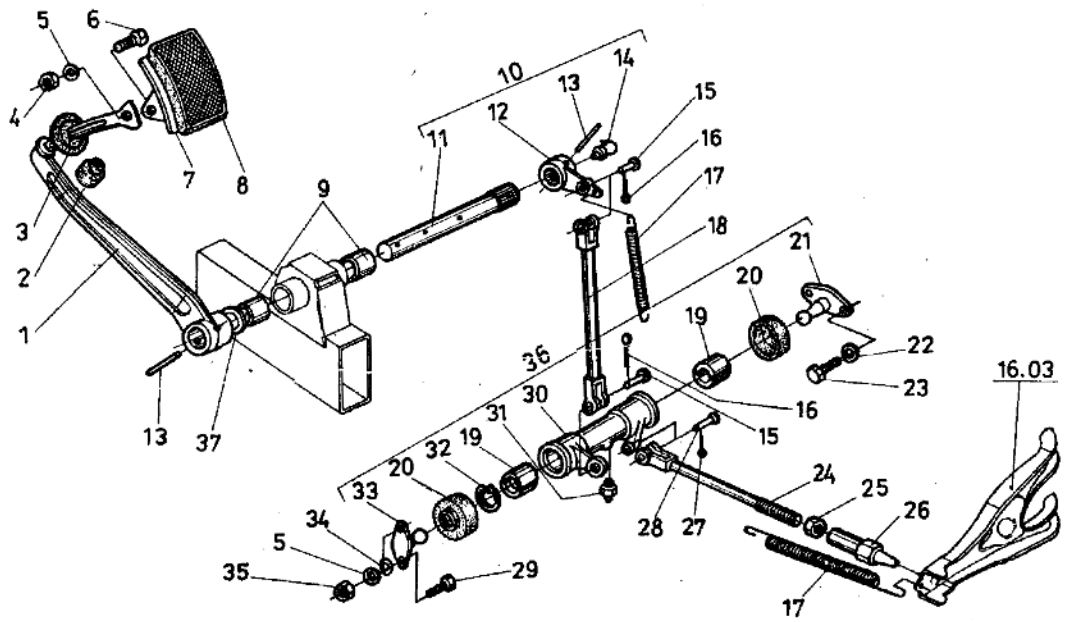

Poz.	Nr części	Nazwa części	Szt.
33	20-1602084-2	Wspornik wewnętrzny	1
34	PN-78/M-82005	Podkładka 8.4 Fe/Zn9c	2
35	PN-86/M-82144	Nakrętka M8-5-B Fe/Zn5c	2
36	19-1602108-1	Wałek pośredni kpl.	1
37	A-7512	Podkładka	1

1) Druga wersja.

Zmiana	Wprowadzenie	Stopień zamienności

PIERŚCIEŃ DOCISKOWY SPRZĘGŁA KPL.

1987-05

16.03

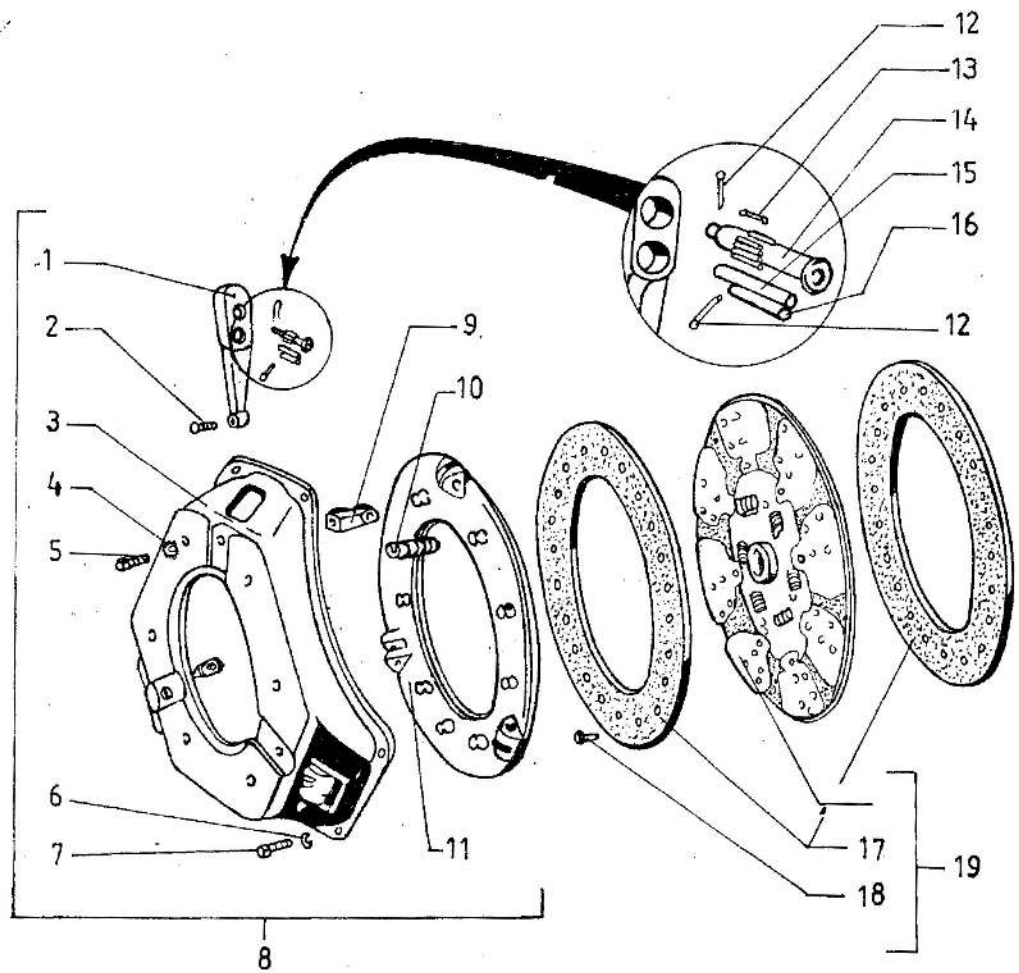

Poz.	Nr części	Nazwa części	Szt.
1	12-1601095-W	Dźwigienka wyłączająca	3
2	11-7575	Śruba regulacyjna	3
3	12-1601125	Oprawa sprzęgła	1
4	PN-65/M-82024	Podkładka sprężysta B.2 Fe/Fg	3
5	290634-P2	Śruba M8x1x14	4
6	PN-77/M-82008	Podkładka sprężysta Z8.2 Fe/Fg	13
7	290656-P2	Śruba M8x30	6
8	802-1601090	Pierścień dociskowy z oprawą kpl.[1)]	1
9	20-1601108-W	Wspornik dźwigienki wyłączający	3
10	20-1601097	Sprężyna dociskowa	6
11	12-1601093	Pierścień dociskowy	1
12	PN-76/M-82001	Zawleczka S-2,5x18	9
13	11-7569	Igła 1,6x9	57
14	11-7565	Oś dźwigienki wyłączającej	3
15	11-7583-1	Wałeczek 5,5x8	3
16	11-7586-1	Oś dźwigienek ścięta	3
17	20-1601138-21	Okładzina cierna sprzęgła	2
18	4290516	Nit okładziny	16
19	20-1601130-11	Tarcza sprzęgła kpl.	1

[1)] Pierścień dociskowy kpl. (poz. 8) i tarcza (poz. 19) są zamienne z częściami - poz. 12 i 14, tabl. 16.01

Zmiana	Wprowadzenie	Stopień zamienności
	Wycofano od 1986-06	Obowiązuje tylko na części zamienne

SKRZYNIA TRZYBIEGOWA KPL.

1987-05

17.01

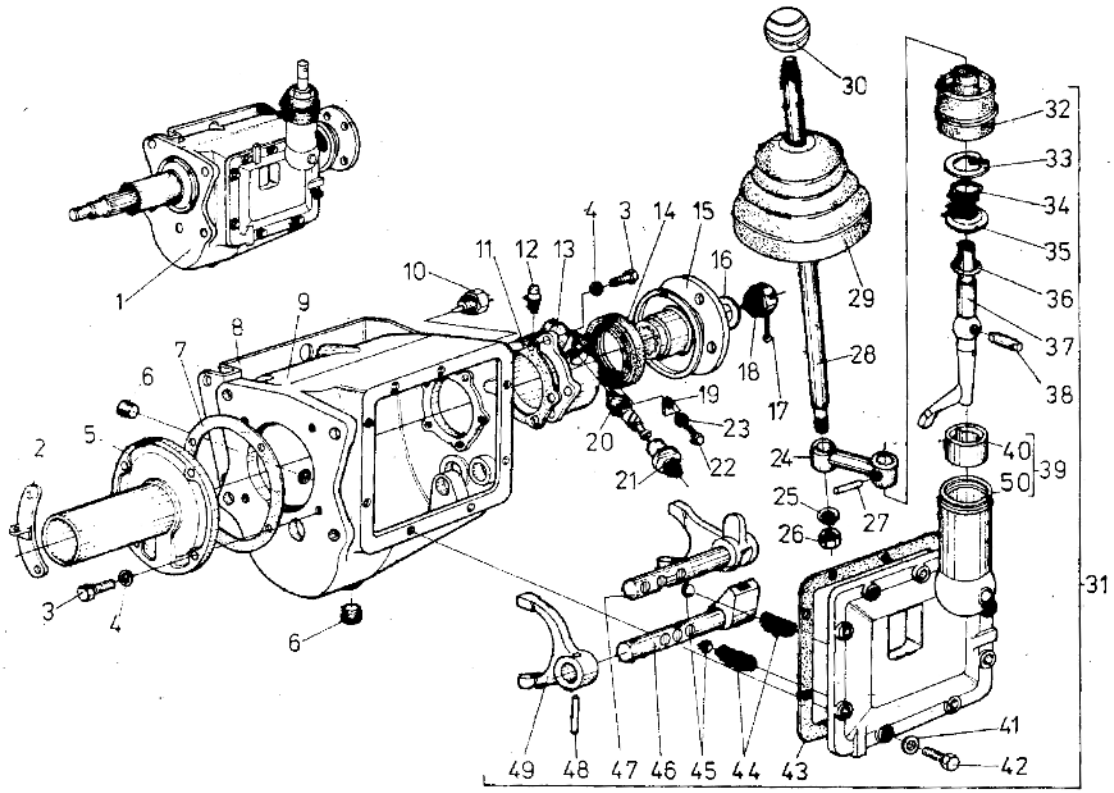

Poz.	Nr części	Nazwa części	Szt.
1	16-1700010-1	Skrzynia biegów kpl.	1
2	51-1601190	Uchwyt sprężyny	1
3	PN-85/M-82242	Śruba M8x25-5.8-B Fe/Zn5c	17
4	PN-77/M-82008	Podkładka sprężysta 70,2 Fe/Fg	17
5	20-1701040-21	Pokrywa łożyska	1
6	A-24457-1	Korek StB1/2"	2
7	16-1701302	Podkładka	1
8	17-1700016	Wspornik zabezpieczający	1
9	16-1701015	Obudowa skrzyni biegów	1
10	563.11.00	Wyłącznik światła cofania	1
11	20-1701203-3	Uszczelka	1
12	298429-P	Odpowietrznik	1
13	20-1701205-5	Pokrywa łożyska	1
14	20-1701211	Uszczelniacz pokrywy	1
15	20-1701238-2	Końcówka kołnierza wałka głównego kpl.	1
16	20-2402064-2	Podkładka wałka głównego	1
17	PN-76/M-82001	Zawleczka S-4x36	1
18	292917-P2	Nakrętka koronowa M20x1,5	1
19	51-3802031	Płytka zabezpieczająca	1
20	20-3802034-4	Wałek napędu prędkościomierza	1
21	51-3802030	Końcówka	1
22	PN-85/M-82105	Śruba M6x12-5.8-B Fe/Zn5c	1
23	PN-77/M-82008	Podkładka sprężysta Z6,1 Fe/Fg	1
24	06-1703012	Ramię dźwigni	1
25	PN-77/M-82008	Podkładka sprężysta Z12,2 Fe/Zn6c	1
26	PN-86/M-82144	Nakrętka M12-5-B Fe/Zn6c	1
27	258948-P8	Kołek 5x25	1
28	06-1703014	Dźwignia zmiany biegów kpl.	1
29	06-1703081-1	Osłona dźwigni	1
30	17-1703084	Gałka kulista	1
31	16-1702010	Pokrywa z mech. wewn. zmiany biegów kpl.	1
32	705-1702147	Osłona dźwigni	1
33	PN-81/M-85111	Pierścień wewnętrzny 40W	1
34	705-1702135-2	Sprężyna dociskowa	1
35	705-1702138-2	Podkładka ustalająca	1

Zmiana	Wprowadzenie	Stopień zamienności

SKRZYNIA TRZYBIEGOWA KPL.

1987-05

17.01

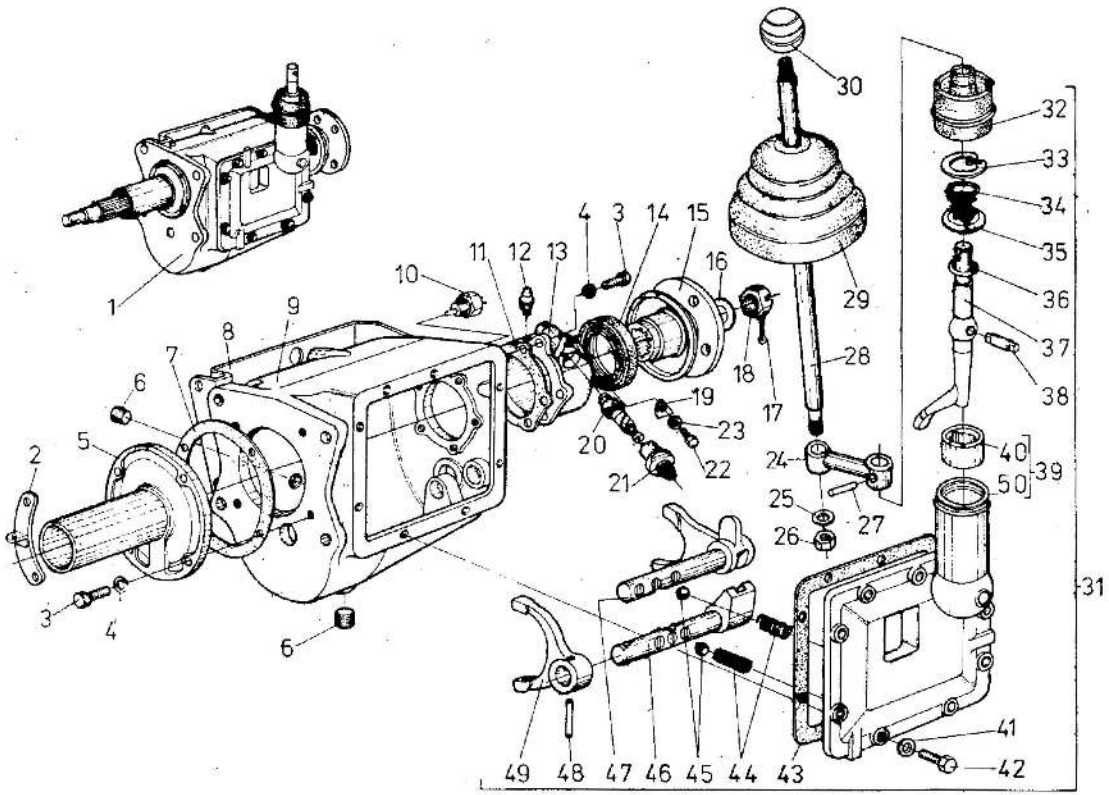

Poz.	Nr części	Nazwa części	Szt.
36	705-1702139	Pierścień oporowy	1
37	16-1702120	Dźwignia dolna	1
38	705-1702125	Sworzeń	1
39	16-1702014	Pokrywa skrzyni biegów kpl.	1
40	705-1702130-2	Gniazdo dźwigni	1
41	PN-77/M-82008	Podkładka sprężysta Z8,2 Fe/Fg	8
42	PN-85/M-82242	Śruba M8x25-5.6-8 Fe/Zn5c	8
43	20-1702014	Uszczelka pokrywy bocznej	1
44	416588	Sprężyna zatrzasku	2
45	PN-83/M-86452	Kulka 9,5-IV	3
46	16-1702231	Wałek widełek II i III biegu	1
47	16-1702220	Widełki I i tylnego biegu z wałkiem kpl.	1
48	PN-78/M-85023	Kołek sprężysty 4x20	1
49	16-1702232	Widełki II i III biegu	1
50	16-1702015	Pokrywa skrzyni biegów	1

Zmiana	Wprowadzenie	Stopień zamienności

SKRZYNIA TRZYBIEGOWA (ELEMENTY WEWNĘTRZNE)

1987-05

17.02

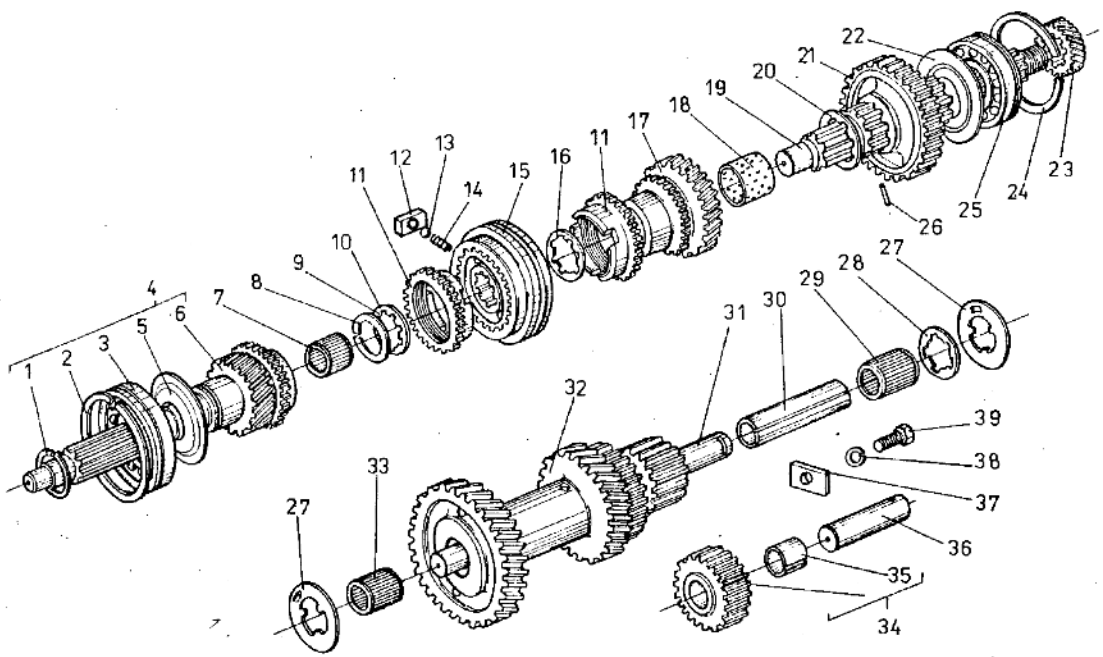

Poz.	Nr części	Nazwa części	Szt.
1	20-1701036	Pierścień osadczy	1
2	20-1701034	Pierścień osadczy	1
3	20-1701032	Łożysko wału sprzęgłowego	1
4	20-1701025-3	Wałek sprzęgłowy skrzyni biegów kpl.	1
5	M-7040	Odrzutnik smaru	1
6	20-1701030-3	Wałek sprzęgłowy	1
7	PN-81/M-86310	Łożysko wałeczkowe K20x26x17	1
8	20-1701159	Pierścień osadczy	1
9	M-7112	Podkładka regulacyjna	2
10	M-7114	Podkładka regulacyjna	2
11	20-1701164	Pierścień synchronizatora	2
12	20-1701171	Kamień synchronizatora	3
13	PN-83/M-86452	Kulka 6,35 - II	3
14	20-1701170	Sprężyna	3
15	20-1701116-2	Tuleja przesuwna z piastą	1
16	20-1701158	Podkładka oporowa	1
17	20-1701126-2	Koło zębate II biegu	1
18	20-1701130-2	Tulejka koła	1
19	20-1701105-2	Wałek główny	1
20	20-1701132	Podkładka oporowa	1
21	20-1701112-3	Koło przesuwne I i tylnego biegu	1
22	M-7080-11	Odrzutnik oleju	1
23	20-3802033-3	Koło napędu prędkościomierza	1
24	20-1701192	Pierścień osadczy	1
25	20-1701190	Łożysko wałka głównego (6306N)	1
26	258611-P8	Kołek ø 4x10	1
27	M-7119	Podkładka oporowa nieruchoma	1
28	20-1701062	Podkładką oporowa obrotowa	1
29	M-7121	Łożysko wałeczkowe długie (GPZ-64904)	1
30	M-7115	Tulejka odległościowa łożyska	1
31	11-7111	Oś kół zębatych	1
32	20-1701050-3	Zespół kół zębatych pośrednich	1
33	M-7118	Łożysko wałeczkowe krótkie (GPZ-64903)	1
34	20-1701080-21	Koło zębate tylnego biegu	1
35	A-7143-3	Tulejka	1

Zmiana	Wprowadzenie	Stopień zamienności

SKRZYNIA TRZYBIEGOWA (ELEMENTY WEWNĘTRZNE)

1987-05

17.02

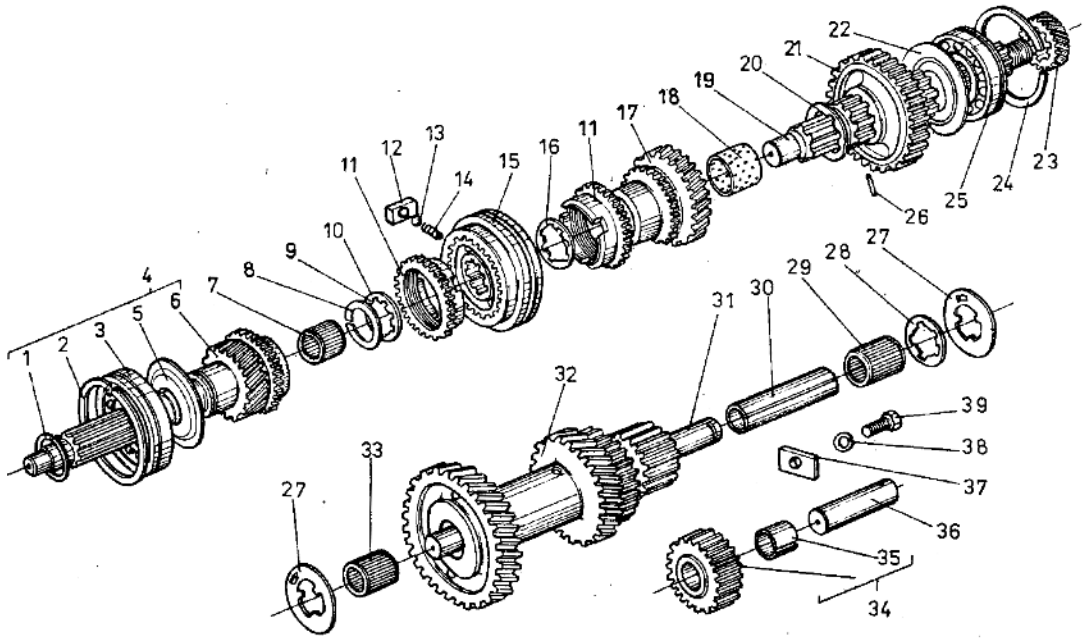

Poz.	Nr części	Nazwa części	Szt.
36	11-7140	Oś koła tylnego biegu	1
37	11-7155	Wkładka zabezpieczająca oś	1
38	PN-77/M-82008	Podkładka sprężysta Z10,2 Fe/Fg	1
39	PN-85/M-82242	Śruba M10x16-5.8-B Fe/Zn5c	1

Zmiana	Wprowadzenie	Stopień zamienności

SKRZYNIA CZTEROBIEGOWA KPL.

1987-05

17.03

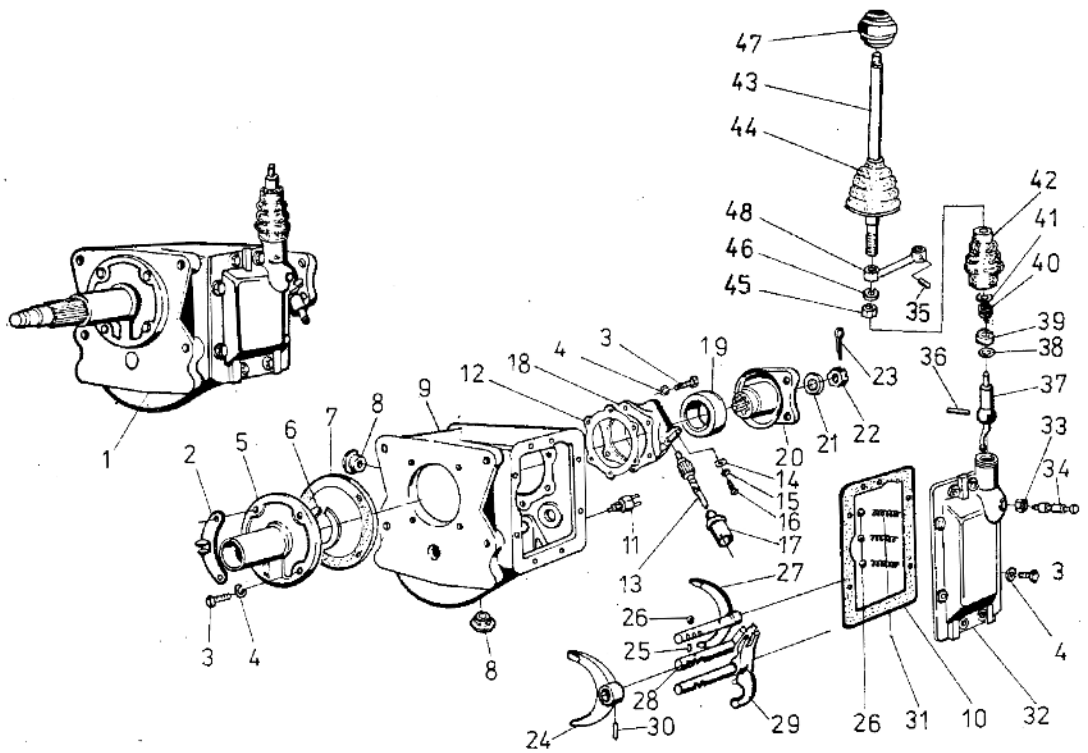

Poz.	Nr części	Nazwa części	Szt.
1	A13.1-1700010	Skrzynia biegów kpl.	1
2	51-1601190	Uchwyt sprężyny	1
3	PN-85/M-82242	Śruba M8x25-5.8-8 Fe/Zn5c	17
4	PN-77/M-82008	Podkładka Z8,2 Fe/Fg	17
5	20-1701040-21	Pokrywa łożyska	1
6	M-7052	Pierścień uszczelniający	1
7	11-7051-2	Uszczelka pokrywy	1
8	A-2457-1	Korek	2
9	A.13.1-1701015	Obudowa skrzyni biegów	1
10	20-1702014	Uszczelka pokrywy bocznej	1
11	9.52.000/000161	Wyłącznik światła cofania	1
12	20-1701203-2	Uszczelka pokrywy	1
13	B06-3802034-1	Wałek napędu prędkościomierza	1
14	51-3802031	Płytka zabezpieczająca	1
15	PN-77/M-82008	Podkładka Z6,1-Fe/Fg	1
16	PN-85/M-82105	Śruba M6x12-5.8-8 Fe/Zn5c	1
17	51-3802030	Końcówka linki	1
18	A13.1-1701205	Pokrywa tylnego łożyska	1
19	20-1701211	Pierścień uszczelniający	1
20	20-1701238-2	Końcówka kołnierza	1
21	20-2402064-2	Podkładka	1
22	292917-P2	Nakrętka koronowa M20x1,5	1
23	PN-76/M-82001	Zawleczka S4x36	1
24	705-1702232	Widełki III i IV biegu	1
25	PN-83/M-86456	Kołek K3x9	1
26	PN-75/M-86452	Kulka 9,5-IV	5
27	705-1702220	Widełki I i II biegu z wałkiem kpl.	1
28	705-1702231	Wałek III i IV biegu	1
29	705-1702240-1	Widełki tylnego biegu z wałkiem kpl.	1
30	PN-78/M-85023	Kołek sprężysty 4x20	2
31	4161588	Sprężyna zatrzasku	3
32	A13-1702010-1	Pokrywa skrzyni biegów kpl.	1
33	PN-74/M-82153	Nakrętka M14x1,5-5-B Fe/Zn5c	1
34	A13-1702310	Zderzak dźwigni	1
35	258948-P8	Kołek 5x25	1

Zmiana	Wprowadzenie	Stopień zamienności

SKRZYNIA CZTEROBIEGOWA KPL.

1987-05

17.03

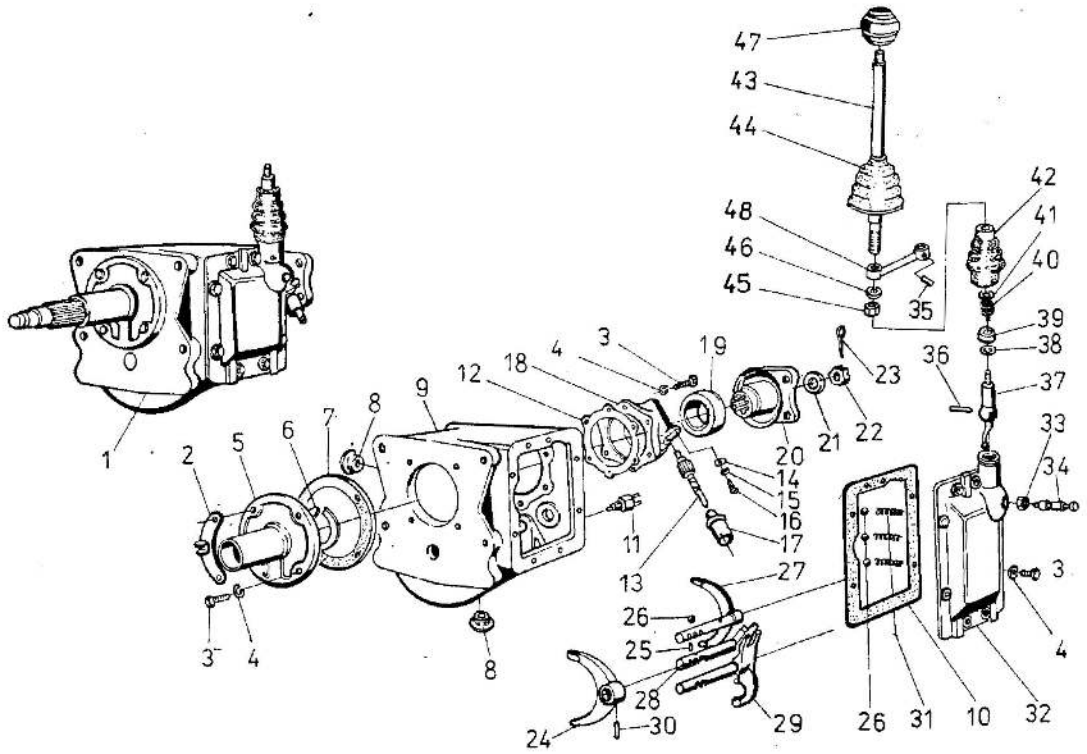

Poz.	Nr części	Nazwa części	Szt.
36	705-1702125	Sworzeń	1
37	A13-1702120	Dźwignia zmiany biegów	1
38	A13-1702138	Podkładka ustalająca	1
39	705-1702137-1	Tulejka ustalająca	1
40	705-1702135-2	Sprężyna	1
41	PN-76/M-85111	Pierścień ustalający 40W	1
42	705-1702147	Osłona dźwigni	1
43	06-1703014	Dźwignia zmiany biegów kpl.	1
44	06-1703081-1	Osłona dźwigni	1
45	PN-86/M-82144	Nakrętka M12-5-B Fe/Zn5c	1
46	PN-77/M-82008	Podkładka sprężysta Z12,2-Fe/Fg	1
47	17-1703084	Gałka kulista	1
48	06-1703012	Ramię dźwigni	1

Zmiana	Wprowadzenie	Stopień zamienności

SKRZYNIA CZTEROBIEGOWA (ELEMENTY WEWNĘTRZNE)

1987-05

17.04

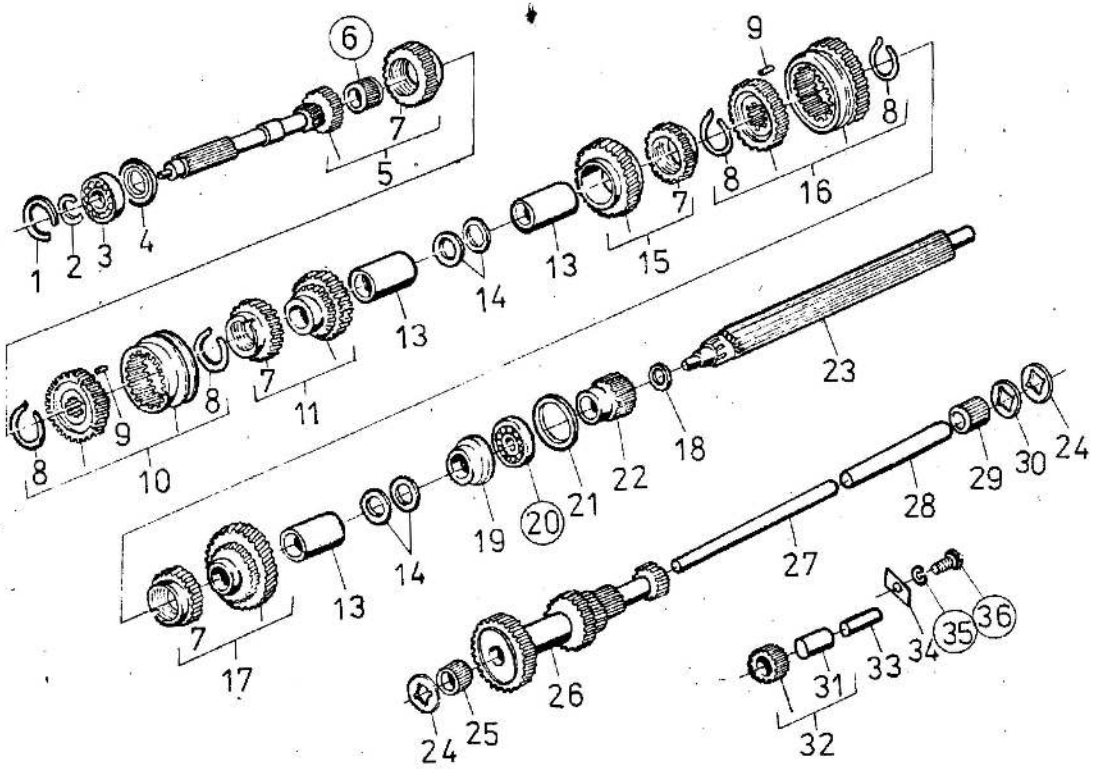

Poz.	Nr części	Nazwa części	Szt.
1	20-1701034	Pierścień osadczy	1
2	20-1701036	Pierścień osadczy	1
3	20-1701032	Łożysko	1
4	M-7040	Odrzutnik smarów	1
5	705-1701022	Wałek sprzęgłowy kpl.	1
6	PN-81/M-86310	Łożysko igiełkowe K20x26x17	1
7	705-1701048	Pierścień synchronizatora	4
8	605-2604064	Sprężyna synchronizatora	4
9	A13-2604063	Kamień synchronizatora	6
10	705-1701065-1	Piasta sprzęgła kpl.	1
11	705-2604045	Koło zębate III biegu kpl.	1
13	705-1701041-1	Tulejka wałka głównego	3
14	705-1701061	Podkładka odległościowa	4
15	705-260403B	Koło II biegu kpl.	1
16	705-1701070-1	Piasta I i II biegu kpl.	1
17	705-2604035	Koło zębate I biegu	1
18	405-6244	Podkładka sprężysta	1
19	705-2604056	Obsada łożyska	1
20	PN-75/M-86160	Łożysko 3206	1
21	705-1701192	Pierścień oporowy	1
22	A13-3802033	Koło zębate napędu prędkościomierza	1
23	705-1701105	Wałek główny skrzyni biegów	1
24	M-7119	Podkładka oporowa	1
25	M-7118	Łożysko wałeczkowe	1
26	705-1701050	Blok kół zębatych	1
27	705-1701051	Oś bloku kół	1
28	705-1701052	Tuleja odległościowa	1
29	M-7121	Łożysko wałeczkowe	1
30	705-1701062	Podkładka oporowa	x
30	705-1701063	Podkładka oporowa	x
30	705-1701064	Podkładka oporowa	x
31	A-7143-3	Tuleja koła zębatego biegu tylnego	1
32	705-1701080	Koło zębate biegu tylnego kpl.	1
33	705-1701084	Oś koła	1
34	11-7155	Płytka zabezpieczająca	1
35	PN-77/M-82008	Podkładka Z10,2 Fe/Fg	1
36	PN-85/M-82242	Śruba zabezpieczająca M10x16-5.8-B Fe/Zr5c	1

Zmiana	Wprowadzenie	Stopień zamienności

WAŁ NAPĘDOWY DZIELONY KPL.

1987-05

22.01

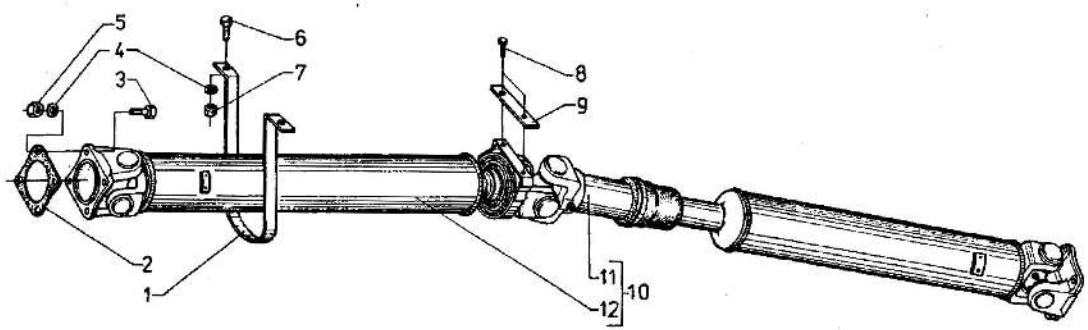

Poz.	Nr części	Nazwa części	Szt.
1	A03-2201045	Obejma zabezpieczająca	1
2	20-2201024	Podkładka	2
3	17-2201012	Śruba specjalna	8
4	PN-77/M-82008	Podkładka Z10,2 Fe/Fg	10
5	12164711	Nakrętka M10x1,25	8
6	PN-85/M-82242	Śruba M10x20-5.8-B Fe/Zn5c	2
7	PN-75/M-82144	Nakrętka M10-5-B Fe/Zn5c	2
8	PN-85/M-82105	Śruba M8x16-5.8-B Fe/Zn5c	2
9	17-2201014	Podkładka odginana	2
10	10.903.5.000	Wał napędowy dzielony kpl.	1
11	10.771.5.000	Wał przedni z łożyskiem	1
12	10.722.5.000	Wał tylny	1

Zmiana	Wprowadzenie	Stopień zamienności

WAŁ NAPĘDOWY PRZEDNI Z PODPORĄ KPL.

1987-05

22.02

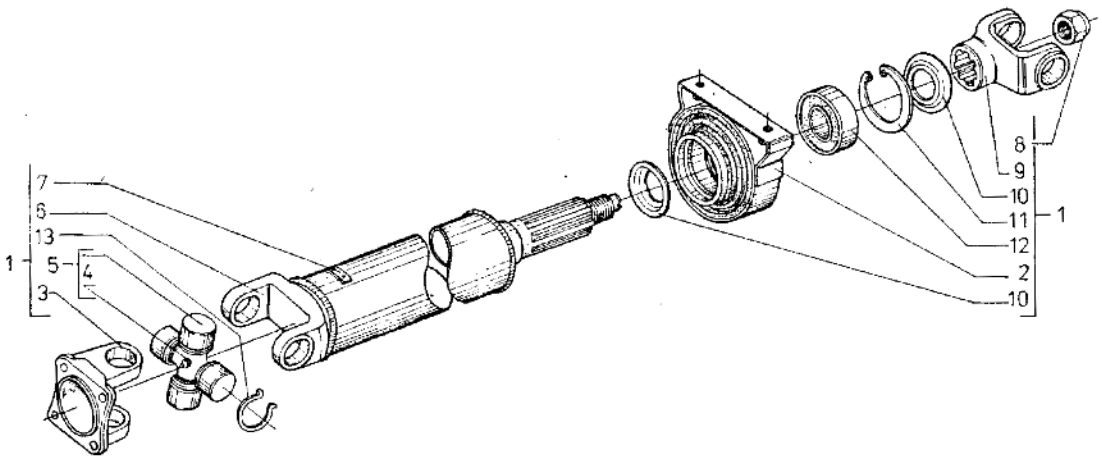

Poz.	Nr części	Nazwa części	Szt.
1	10.771.5.00	Wał przedni z łożyskiem	1
2	4060453	Podpora wału	1
3	10.026.0.101	Złącze rozwidlone	1
4	PN-76/M-86002	Smarowniczka StM6x1-H-Fe/Zn-m-12c	1
5	10.431.0.030	Krzyżak z łożyskami kpl.	1
6	10.571.5.000	Rura wału przedniego	1
7	30.066.0.501	Płytka wyważająca	2[1)]
8	4593215	Nakrętka (ES)	1
9	10.062.0.101	Złącze rozwidlone stałe	1
10	4160704	Odrzutnik	2
11	PN-81/M-85111	Pierścień osadczy 52W	1
12	874152	Łożysko podpory wału	1
13	10.080.0.702	Pierścień osadczy	4

1) Lub wg potrzeby.

Zmiana	Wprowadzenie	Stopień zamienności

WAŁ NAPĘDOWY TYLNY KPL.

1987-05

22.03

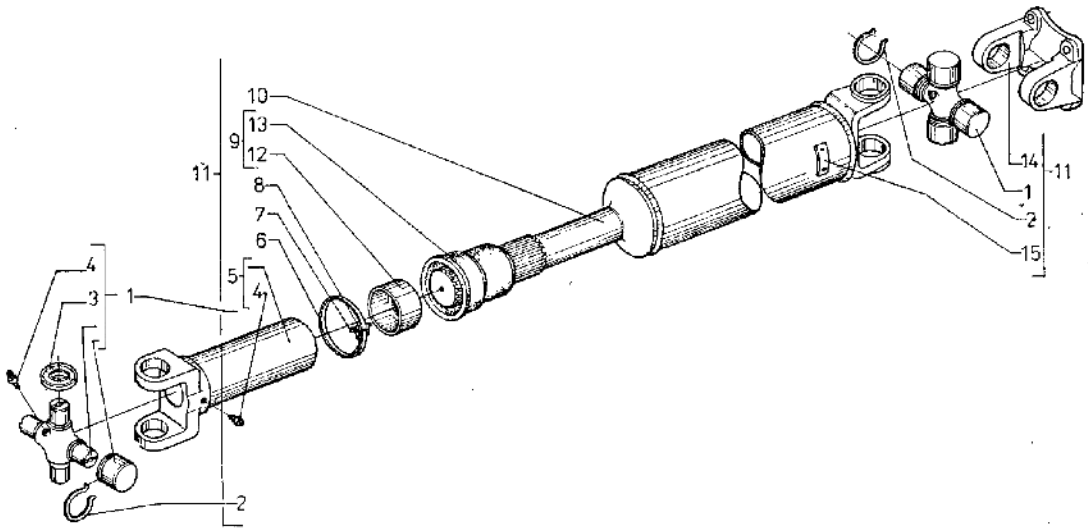

Poz.	Nr części	Nazwa części	Szt.
1	10.431.0.030	Krzyżak z łożyskami kpl.	2
2	10.080.0.702	Pierścień osadczy	8
3	10.036.0.601	Uszczelniacz krzyżaka	8
4	PN-76/M-82002	Smarowniczka StM6x1-H-Fe/Zn-m-12c	3
5	10.312.2.000	Złącze przesowne kpl.[1)]	1
6	02.862.5.501	Taśma zacisku	1
7	PN-76/M-82001	Zawleczka S-Zn-3,2x18	1
8	02.861.9.501	Uchwyt zacisku	1
9	10.317.0.000	Osłona gumowa kpl.	1
10	10.522.5.000	Rura wału tylnego	1
11	10.722.5.000	Wał napędowy tylny	1
12	10.137.0.601	Wkładka osłony	1
13	10.017.0.802	Osłona gumowa	1
14	10.026.0.101	Złącze kołnierzowe[1)]	1
15	30.066.0.501	Płytka wyważająca	2[2)]

[1)] W skład zestawu naprawczego wchodzą poz. 1, 2, 4, 5, 14 i końcówka z wielowypustem 10.003.2.101 wchodząca w skład pozycji 10.

[2)] Lub wg potrzeby.

Zmiana	Wprowadzenie	Stopień zamienności

WAŁ NAPĘDOWY JEDNOLITY

1987-05

22.07

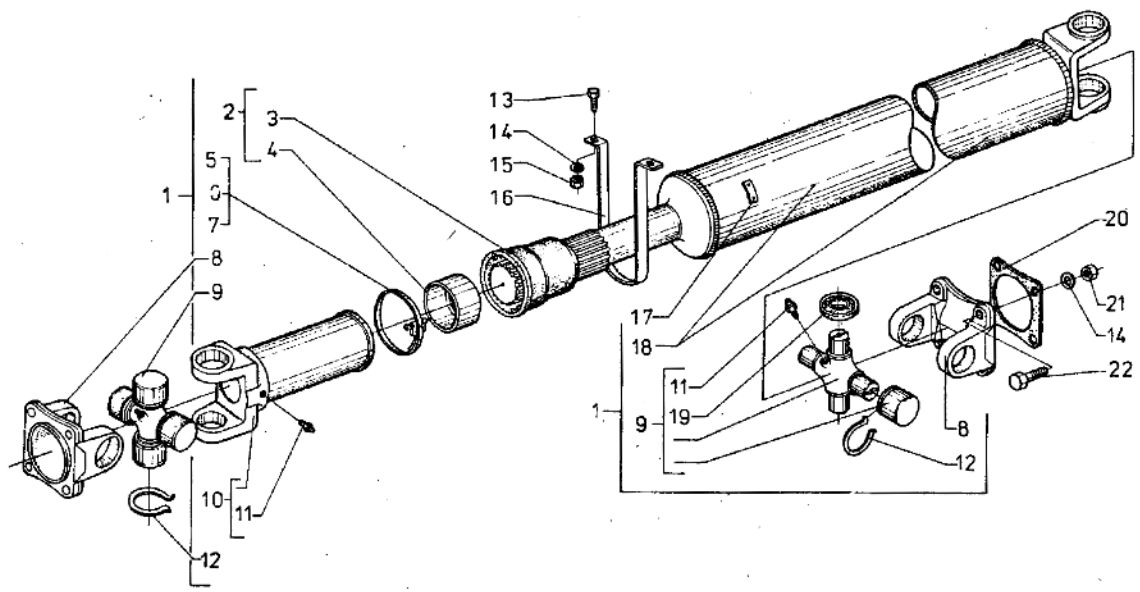

Poz.	Nr części	Nazwa części	Szt.
1	10-701.5.000	Wał napędowy kpl.	1
2	10.317.0.000	Osłona gumowa kpl.	1
3	10.017.0.802	Osłona gumowa	1
4	10.137.0.601	Wkładka osłony	1
5	02.862.5.501	Taśma zacisku	1
6	02.861.9.501	Uchwyt zacisku	1
7	PN-76/M-82001	Zawleczka S-7n-3,2x18	1
8	10.026.0.101	Złącze kołnierzowe	2
9	10.431.0.030	Krzyżak z łożyskami kpl.	2
10	10.312.2.000	Złącze przesuwne kpl.	1
11	PN-76/M-86002	Smarowniczka StM6x1-Fe/Zn-m-12c	3
12	10.080.0.702	Pierścień osadczy	8
13	PN-85/M-82242	Śruba M10x20-5.8-B Fe/Zn5c	2
14	PN-77/M-82008	Podkładka sprężysta Z10,2-Fe/Fg	10
15	PN-86/M-82144	Nakrętka M10-5-B-Fe/Zn5c	2
16	A03-2201045	Obejma zabezpieczająca	1
17	30.066.0.501	Płytka wyważająca	1[1]
18	10.501.5.000	Rura kpl.	1
19	10.036.0.601	Miseczka krzyżaka	8
20	20-2201024	Podkładka	2
21	12164711	Nakrętka M10x1,25	8
22	17-2201012	Śruba specjalna	8
	10.4.17.5.030	Zestaw naprawczy[2]	1

[1] Wg potrzeby.

[2] Składa się ze złącza poz. 10 i końcówki z wielowypustem (10.003.2.101) z poz. 18.

Zmiana	Wprowadzenie	Stopień zamienności
	Wycofano od 1989.01.01	Obowiązuje tylko na części zamienne

TYLNY MOST KPL.

1987-05

24.01

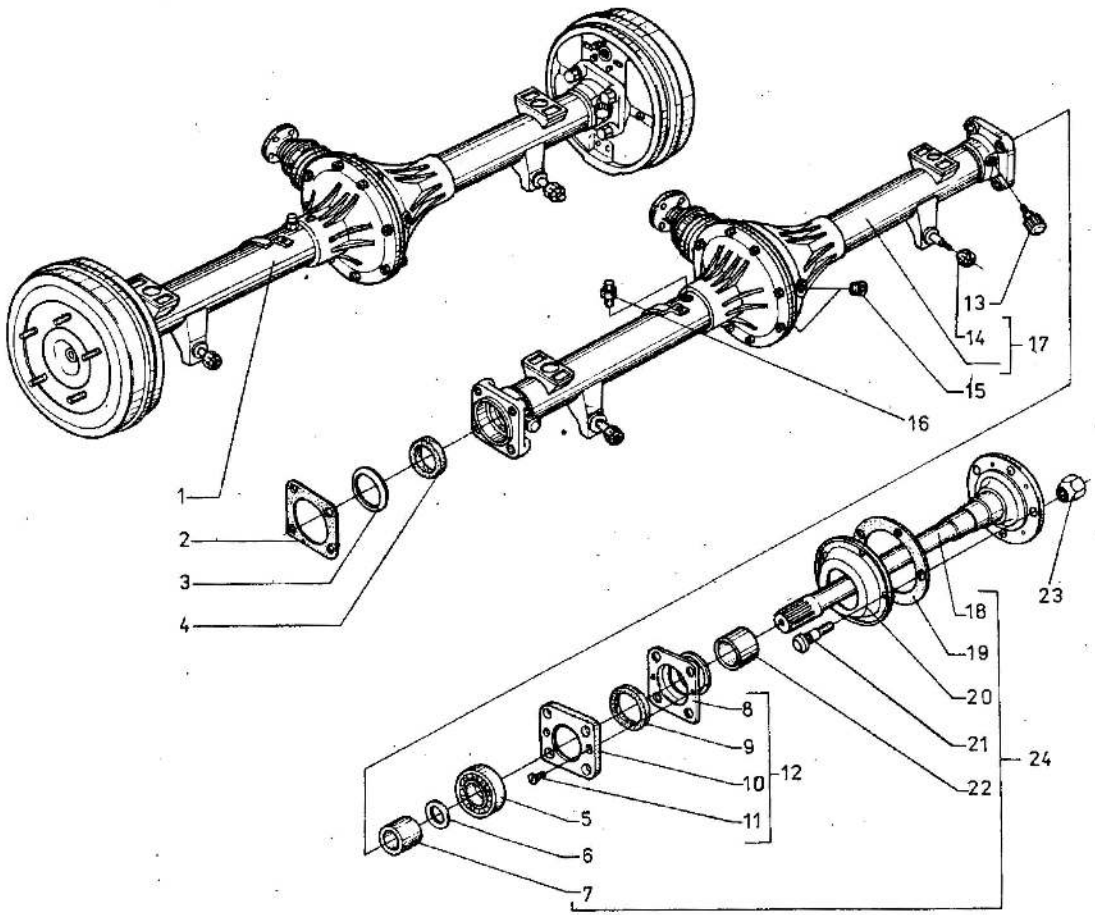

Poz.	Nr części	Nazwa części	Szt.
1	18-2400012	Tylny most z hamulcami kpl.	1
1	18-2400013	Tylny most z hamulcami bez linki kpl.	1
1	18-2400010	Tylny most bez hamulców i półosi kpl.	1
2	12-2403087	Uszczelka nakładki	2
3	12-2403082	Podkładka sprężysta	2
4	PN-72/M-86964	Pierścień uszczelniający A52x72x10	2
5	PN-79/M-86100	Łożysko kulkowe 6308	2
6	12-2403083	Pierścień sprężysty	2
7	12-2403084	Tuleja ustalająca łożyska	2
8	12-2403102	Osłona uszczelniacza	2
9	12-2403107	Pierścień filcowy	2
10	12-2403086	Nakładka	2
11	PN-85/M-82207	Wkręt M5x12-5.5-B Fe/Zn5c	4
12	12-2403100	Uszczelniacz łożyska	2
13	20-2400020-11	Smarowniczka	2
14	17-3001032	Nakrętka	2
15	A-24457-1	Korek	2
16	298430-P	Odpowietrznik	1
17	18-2401006	Obudowa z łożyskiem kpl. 1)	1
18	20-2403070-3	Półoś	2
19	20-3104055	Uszczelka	2
20	12-2403072	Osłona przeciwsmarowa	2
21	20-3103008-2	Śruba koła	10
22	12-2401025	Tuleja zewnętrzna uszczelniacza	2
23	20-3101040-2	Nakrętka	10
24	20-2403069	Półoś kpl.	2

1) Kompletacja wg poz. 31, tabl. 24.01.

Zmiana	Wprowadzenie	Stopień zamienności

TYLNY MOST

1987-05

24.02

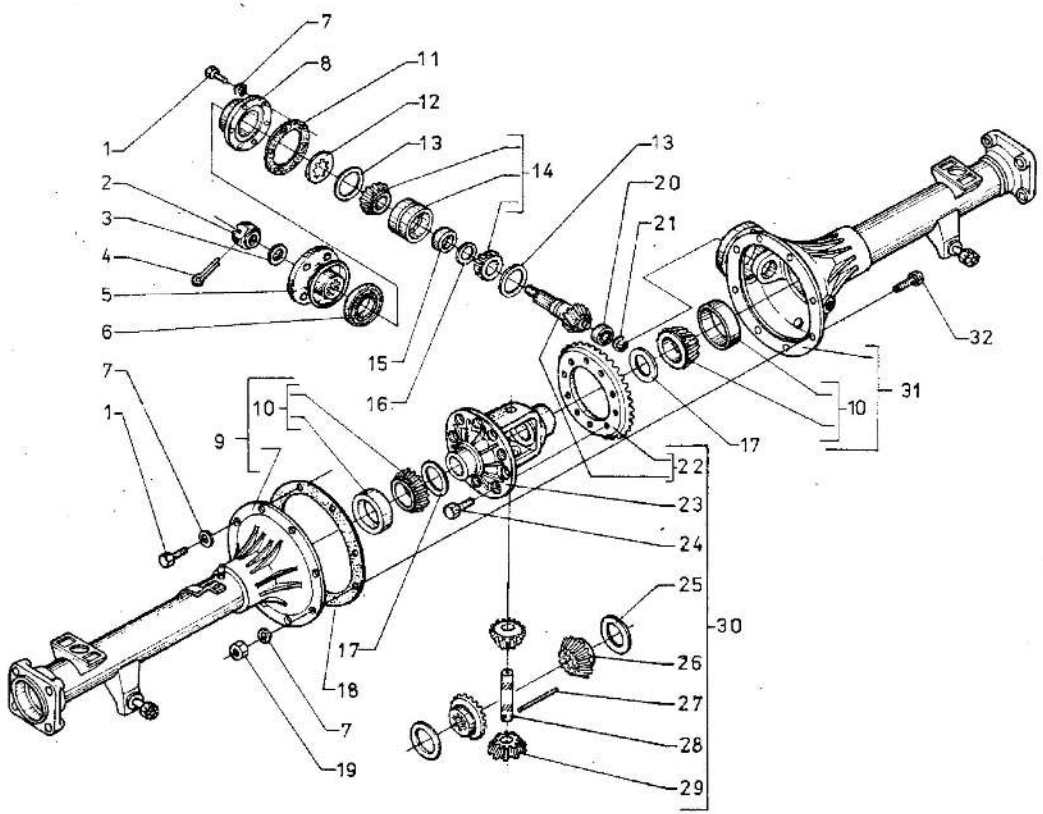

Poz.	Nr części	Nazwa części	Szt.
1	PN-85/M-82242	Śruba M10x25-5.8-B Fe/Zn5c	8
2	292917-P	Nakrętka M10x1,5	1
3	20-2402064-2	Podkładka ø 20	1
4	PN-76/M-82001	Zawleczka S-4x29	1
5	20-2201100	Końcówka wałka napędzającego	1
6	PN-72/M-86964	Pierścień uszczelniający A42x68x10	1
7	PN-77/M-82008	Podkładka sprężysta Z 10,2-Fe/Fg	14
8	20-2402051-4	Pokrywa łożyska	1
9	18-2401007	Pokrywa obudowy	1
10	PN-75/M-86220	Łożysko mechanizmu różnicowego kpl. 32210A	2
11	69-2402035	Uszczelka 0,3 mm	3
11	69-2402036	Uszczelka 0,5 mm	3
12	20-2402037-3	Podkładka dociskowa 1,25 mm	1
13	69-2402055	Podkładka odległościowa 1,25 mm	1
13	69-2402054	Podkładka odległościowa 1,30 mm	1
13	69-2402053	Podkładka odległościowa 1,35 mm	1
13	69-2402052	Podkładka odległościowa 1,43 mm	1
13	69-2402046	Podkładka odległościowa 1,48 mm	1
13	69-2402047	Podkładka odległościowa 1,53 mm	1
13	69-2402048	Podkładka odległościowa 1,58 mm	1
13	69-2402049	Podkładka odległościowa 1,63 mm	1
13	69-2402044	Podkładka odległościowa 1,68 mm	1
13	69-2402045	Podkładka odległościowa 1,73 mm	1
14	GPZ-57707	Łożysko dwurzędowe (M-4615)	1
15	20-2402029-2	Tulejka odległościowa	1
16	20-2402031	Podkładka regulacyjna 0,1 mm	1
17	12-2403090	Podkładka regulacyjna 0,1 mm	1
17	12-2403091	Podkładka regulacyjna 0,15 mm	1
17	12-2403092	Podkładka regulacyjna 0,25 mm	1
17	12-2403093	Podkładka regulacyjna 0,50 mm	1
18	69-2401040	Uszczelka	1
19	PN-86/M-82144	Nakrętka M10x1-5-8 Fe/Zn5c	6
20	GPZ-102304	Łożysko wałka napędzającego kpl.	1
21	PN-81/M-85111	Pierścień osadczy Z20	1
22	69-2402020-4	Wałek napędzający i koło talerzowe	1

Zmiana	Wprowadzenie	Stopień zamienności

TYLNY MOST

1987-05

24.02

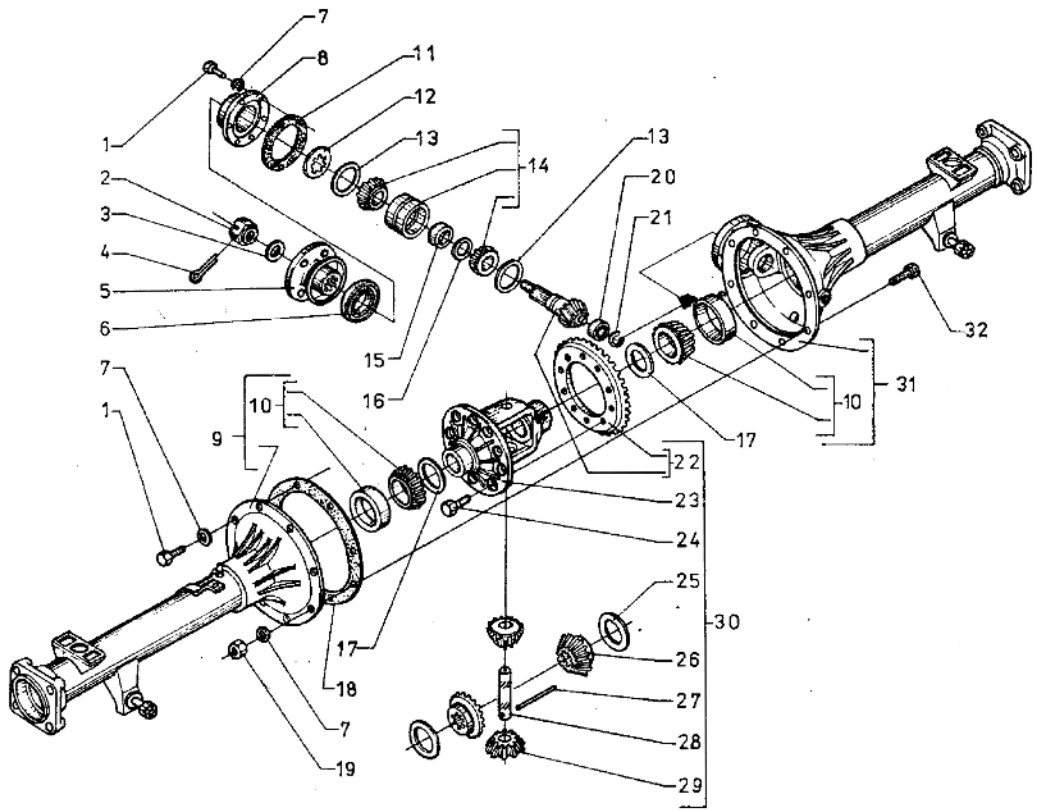

Poz.	Nr części	Nazwa części	Szt.
23	69-2403018-5	Obudowa mechanizmu różnicowego	1
24	20-2403021	Śruba M10x1,25	10
25	12-2403030-1	Podkładka oporowa	2
26	12-2403050-2	Koronka półosi	2
27	20-2403062	Kołek sworznia	1
28	12-2403060-11	Sworzeń satelitów	1
29	12-2403055-2	Satelita	2
30	69-2403011-4	Mechanizm różnicowy	1
31	18-2401006	Obudowa z łożyskiem kpl.	1
32	20-2401053-1	Śruba specjalna M10x1-32	6

UWAGA. Montować jedną z podkładek (poz. 13, 17) zależnie od wymaganej grubości.

Zmiana	Wprowadzenie	Stopień zamienności

RAMA

1987-05

28.01

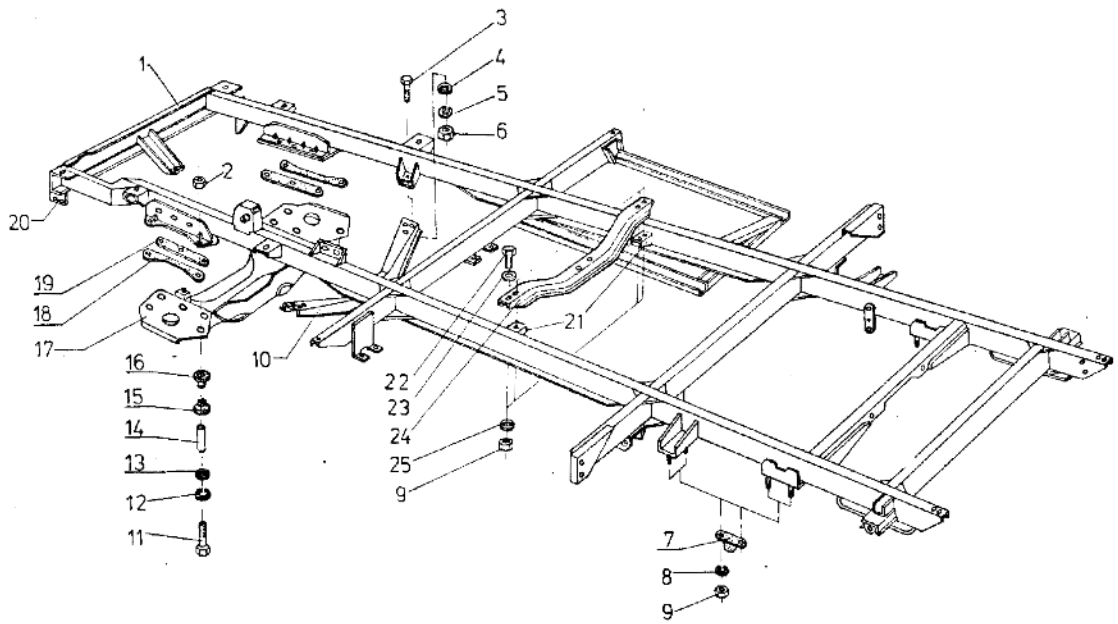

Poz.	Nr części	Nazwa części	Szt.
1	19-2801803	Rama[1)]	1
1	19-2801802	Rama[2)]	1
1	19-2801706	Rama[3)]	1
1	19-2801809	Rama[4)]	1
2	PN-74/M-82155	Nakrętka M12x1,25-5 Fe/Zn5c	10
3	PN-85/M-82242	Śruba M10x1,25x22-5.8-B Fe/Zn5c	6
4	PN-78/M-82005	Podkładka 10,5 Fe/Zn9c	6
5	PN-77/M-82008	Podkładka sprężysta Z10,2 Fe/Fg	6
6	PN-86/M-82144	Nakrętka M10x1,25-5-B Fe/Zn5c	6
7	A03-2912622-1	Zderzak resoru	4
8	PN-77/M-82008	Podkładka sprężysta Z8,2 Fe/Fg	8
9	PN-86/M-82144	Nakrętka M8-5-B Fe/Zn5c	12
10	A03-2801155	Poprzeczka mocowania silnika	1
11	PN-85/M-82241	Śruba M12x1,25x50-5.8-B Fe/Zn5c	10
12	PN-77/M-82008	Podkładka sprężysta Z12,2 Fe/Fg	10
13	12-2801143	Podkładka	10
14	12-2801142	Tulejka odległościowa	10
15	12-2801139	Tulejka gumowa	10
16	12-2001138	Tulejka zewnętrzna	10
17	A03-2801100-11	Belka przedniego zawieszenia	1
18	20-2801144-3	Podkładka głuszące zewnętrzna	2
19	20-2801145-2	Podkładka głuszące wewnętrzna	2
20	20-2801315	Wspornik zderzaka	2
21	19-2801196	Wspornik wału napędowego	2
22	PN-85/M-82105	Śruba M8x16-5.8-B Fe/Zn5c	4
23	PN-78/M-82005	Podkładka 8,4 Fe/Zn9c	4
24	19 2801199	Poprzeczka wału napędowego	1
25	PN-77/M-82008	Podkładka sprężysta Z8,2 Fe/Zn5c	4

[1)] A06B, A07B.
[2)] A13B.
[3)] Dla Iraku, Iranu, Ghany.
[4)] Samochody gaśnicze.

Zmiana	Wprowadzenie	Stopień zamienności

Żuk — RAMA

1987-05 | **28.02**

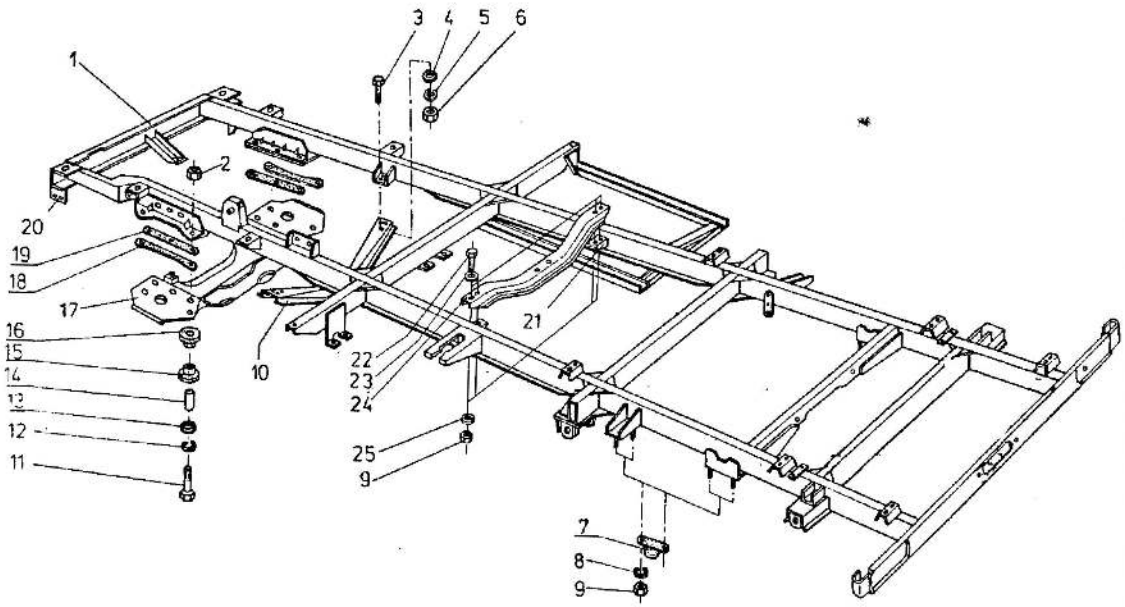

Poz.	Nr części	Nazwa części	Szt.
1	19-2801604	Rama[1)]	1
1	19-2801804	Rama[2)]	1
1	16-2801611	Rama[3)]	1
2	PN-86/M-82155	Nakrętka M12x1,25-5 Fe/Zn5c	10
3	PN-85/M-82242	Śruba M10x1,25x22-5.8-B Fe/Zn5c	6
4	PN-78/M-82005	Podkładka 10,4 Fe/Zn9c	6
5	PN-77/M-82008	Podkładka sprężysta Z10.2 Fe/Fg	6
6	PN-86/M-82144	Nakrętka M10x1,25-5-B Fe/Zn5c	6
7	A03-2912622-1	Zderzak resoru	4
8	PN-77/M-82008	Podkładka sprężysta Z8,2 Fe/Fg	8
9	PN-86/M-82144	Nakrętka M8-5-B Fe/Zn5c	12
10	A03-2801155	Poprzeczka mocowania silnika	1
11	PN-85/M-82241	Śruba M12x1,25x50-5.8-B Fe/Zn5c	10
12	PN-77/M-82008	Podkładka sprężysta Z12,2 Fe/Fg	10
13	12-2801143	Podkładka	10
14	12-2801142	Tulejka odległościowa	10
15	12-2801139	Tulejka gumowa	10
16	12-2801138	Tulejka zewnętrzna	10
17	A03-2801100-11	Belka przedniego zawieszenia	1
18	20-2801144-3	Podkładka głuszące zewnętrzna	2
19	20-2801145-2	Podkładka głuszące wewnętrzna	2
20	19-2801315	Wspornik zderzaka	2
21	19-2801196	Wspornik wału napędowego	2
22	PN-85/M-82105	Śruba M8x16-5.8-B Fe/Zn5c	4
23	PN-78/M-82005	Podkładka 8,4 Fe/Zn9c	4
24	19-2801199	Poprzeczka wału napędowego	1

[1)] A11B z długą poprzeczką tylną.
[2)] A11B z krótką poprzeczką tylną tylko na części zamienne.
[3)] Do samochodu A16B.

Zmiana	Wprowadzenie	Stopień zamienności

ZDERZAK PRZEDNI

1987-05

28.04

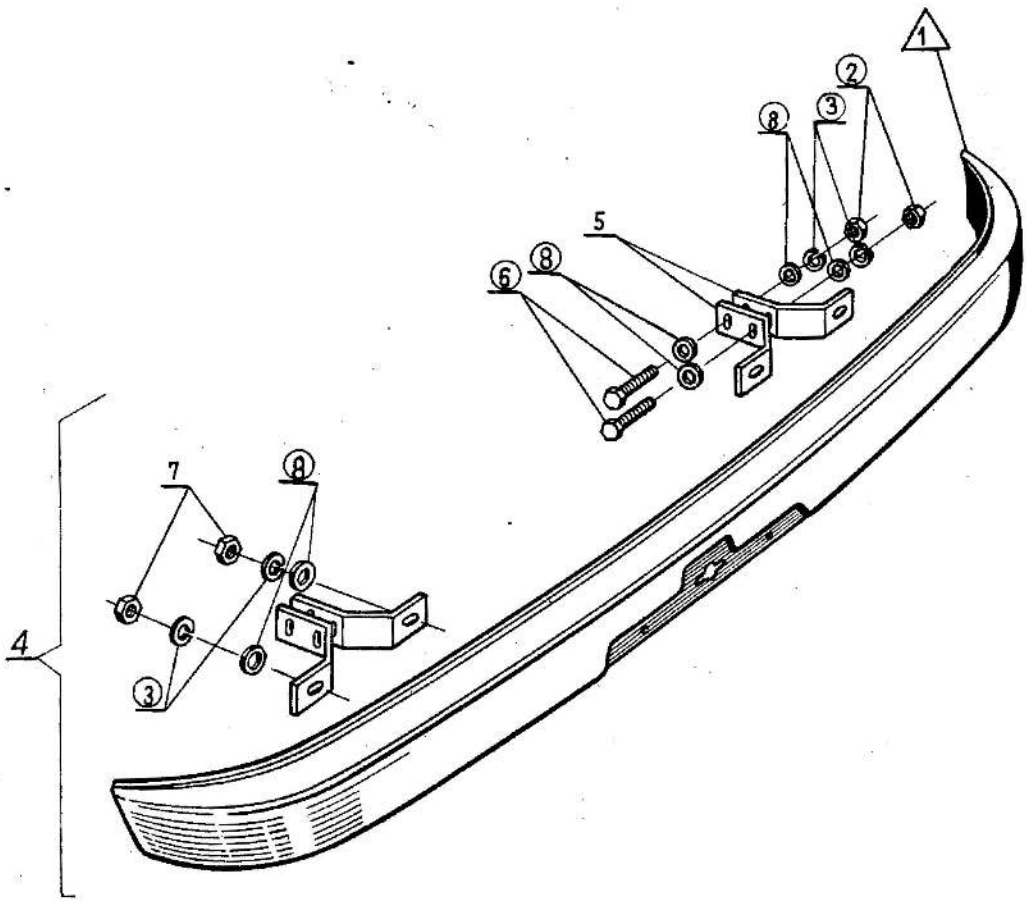

Poz.	Nr części	Nazwa części	Szt.
1	17-2803040	Zderzak przedni kpl.	1
2	PN-86/M-82144	Nakrętka M10-5-B-Fe/Zn5c	4
3	PN-77/M-82008	Podkładka Z10,2-Fe/Fg	8
4	17-2803010	Zderzak ze wspornikami kpl.	1
5	17-2803022	Wspornik zderzaka	4
6	PN-85/M-82242	Śruba M10x35-5,8-8-Fe/Zn5c	4
7	12164711	Nakrętka M10x1,25	4
8	PN-67/M-82005	Podkładka 10,5 Fe/Zn8c	12

Zmiana	Wprowadzenie	Stopień zamienności

ZAWIESZENIE PRZEDNIE KPL.

1987-05

29.04

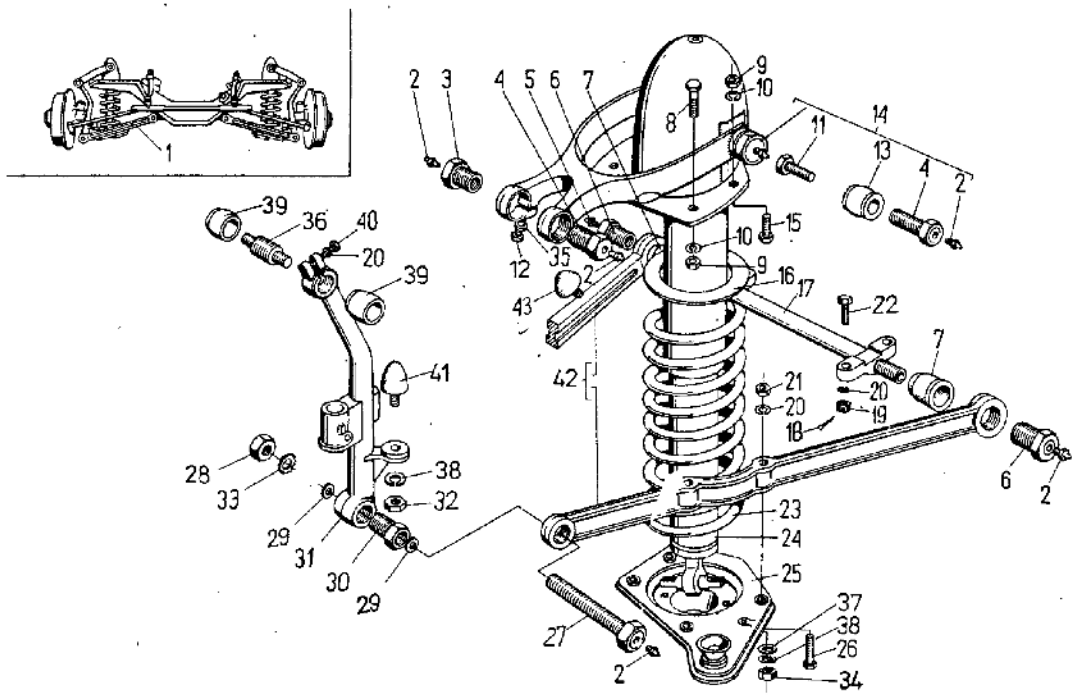

Poz.	Nr części	Nazwa części	Szt.
1	19-2900002	Zawieszenie przednie kpl.	1
2	PN-76/M-86002	Smarowniczka StB1/8"-Fe/Zn6c	12
3	20-2904080	Tulejka wahacza	2
4	20-2904084	Tulejka wahacza	6
5	PN-76/M-86003	Smarowniczka StB1/8"/45°-Fe/Zn6c	2
6	20-2904040	Tulejka dolnych wahaczy	4
7	20-2904034	Pierścień ochronny	
8	PN-85/M-82241	Śruba M12x1,25x70-5,8-B-Fe/Zn6c	4
9	PN-86/M-82144	Nakrętka M12x1,25-5-B-Fe/Zn5c	8
10	PN-77/M-82008	Podkładka sprężysta Z12,2-Fe/Fg	8
11	A03-2904103	Sworzeń wspornika	4
12	PN-85/M-82241	Śruba M8x1x35-5,8-B Fe/Zn6c	2
13	B02-2904092	Uszczelniacz gumowy	4
14	A03-2904130	Wahacz górny kpl.	2
15	PN-85/M-82241	Śruba M12x1,25x75-5,8-B-Fe/Zn6c	4
16	20-2902730-2	Gniazdo sprężyny	2
17	20-2904032-4	Oś dolnych wahaczy prawa	1
18	PN-76/M-82001	Zawleczka 5-Zn-3,2x25 Fe/Fg	8
19	B02-2904036	Nakrętka M10x1	8
20	PN-76/M-82005	Podkładka okrągła Z10,2-Fe/Fg	16
21	PN-86/M-82144	Nakrętka M10x1,25-5-B Fe/Zn5c	8
22	B02-2904035	Śruba M10x1	8
23	A03-2902714	Sprężyna zawieszenia	2
24	501.1.07.00	Amortyzator kpl.	2
25	702-2902734	Gniazdo sprężyny prawe kpl.	1
26	PN-85/M-82241	Śruba M10x1,25x50-10,9-B Fe/Zn5c	8
27	20-2904068-1	Sworzeń wahaczy dolnych	2
28	PN-86/M-82153	Nakrętka M18-06-B Fe/Zn6c	2
29	20-2904072	Przekładka gumowa	4
30	20-2904062	Tuleja łącznika wahaczy	2
31	20-2904056	Łącznik wahaczy	2
32	PN-86/M-82144	Nakrętka M8-5-B-Fe/Zn5c	2
33	PN-82/M-82024	Podkładka sprężysta 10,2 Fe/Zn6c	2
34	PN-86/M-82144	Nakrętka M8x1-5-B-Fe/Zn6c	4
35	PN-77/M-82008	Podkładka sprężysta Z8,2-Fe/Fg	8
36	20-2904076	Sworzeń wahacza górnego	2

Zmiana	Wprowadzenie	Stopień zamienności

ZAWIESZENIE PRZEDNIE KPL.

1987-05

29.04

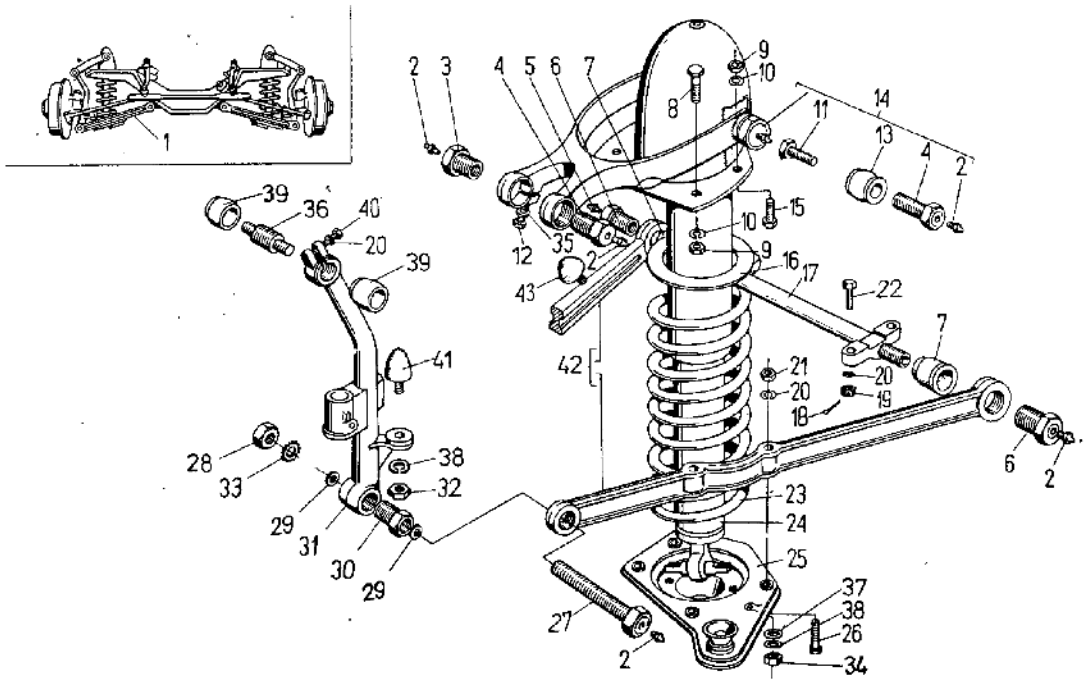

Poz.	Nr części	Nazwa części	Szt.
37	PN-78/M-82005	Podkładka B,4-Fe/Zn9c	4
38	PN-77/M-82008	Podkładka sprężysta Z8,2-Fe/Fg	8
39	20-2904092	Pierścień gumowy	4
40	PN-74/M-82241	Śruba M10x40-8,8-B-Fe/Zn6c	2
41	A03-2902622	Zderzak łącznika wahaczy	2
42	20-2904020-2	Wahacz dolny kpl.	2
43	20-2902654	Zderzak wahacza górnego	4

Zmiana	Wprowadzenie	Stopień zamienności