MINISTERSTWO OBRONY NARODOWEJ

Sam. 47/59

KATALOG CZĘŚCI ZAMIENNYCH samochodów Gaz-69 i Gaz-69 A

WYDAWNICTWO MINISTERSTWA OBRONY NARODOWEJ
1 9 5 9

INISTERSTWO OBRONY NARODOWEJ

m. 47/59

KATALOG CZĘŚCI ZAMIENNYCH samochodów Gaz-69 i Gaz-69 A

WYDAWNICTWO MINISTERSTWA OBRONY NARODOWEJ
1 9 5 9

Warszawa, dnia 23 lipca 1959 r.

ZARZĄDZENIE Nr 15/Sam.

Wprowadzam do użytku służby samochodowej jednostek WP „Katalog części zamiennych samochodów GAZ-69 i GAZ-69A".

SZEF SŁUŻBY SAMOCHODOWEJ
MINISTERSTWA OBRONY NARODOWEJ

Gen. bryg. inż. C. NOWICKI

SPIS TREŚCI

	Str.
Objaśnienie	5
Charakterystyka techniczna	7
Wykaz zespołów i podzespołów podwozia samochodów „GAZ-69" i „GAZ-69A"	9
Skorowidz numerów części zamiennych	13
Części zamienne podwozia samochodów „GAZ-69" i „GAZ-69A"	25
Części zamienne nadwozia	148
Części normalne	181
Łożyska toczne	192

OBJAŚNIENIE

Niniejszy katalog obejmuje części zamienne samochodów osobowo-terenowych GAZ-69 i GAZ-69A. Konstrukcja tych samochodów jest jednakowa za wyjątkiem nadwozia, zbiornika paliwa i resorów tylnych.

W rozdziałach „Podwozie" i „Nadwozie" części zamienne uporządkowane są według zespołów i podzespołów, przy czym w podzespołach według kolejności ich montażu.

Jeżeli części któregokolwiek zespołu lub podzespołu samochodu GAZ-69A różnią się pod względem konstrukcyjnym od podobnych części samochodu GAZ-69, to w takim przypadku są one oznaczone odnośnikiem literowym „A", stojącym za liczbą 69, oznaczającą model podwozia samochodu, albo po podzespole samochodu GAZ-69 następuje analogiczny podzespół części samochodu GAZ-69A.

Części zamienne wszystkich marek samochodów produkowanych w Związku Radzieckim są oznaczone według jednolitego systemu, numerami siedmiocyfrowymi. W systemie tym numer części zamiennej samochodu, np. 69-1109015, składa się z następujących członów:

69 — określa model podwozia samochodu (pierwsze dwie cyfry oddzielone poziomą kreską od siedmiocyfrowego numeru);
11 — określa numer zespołu „Układ zasilania" (pierwsze dwie cyfry siedmiocyfrowego numeru);
09 — określa numer podzespołu „Filtr powietrza" (następne dwie cyfry siedmiocyfrowego numeru);
015 — określa kolejny numer części w podzespole „Pokrywa filtru powietrza, kompletna".

Części zamienne starych typów samochodów, stosowane w samochodach nowszej konstrukcji, zachowują poprzednie numery.

Przy zamawianiu części należy posługiwać się pełnymi numerami katalogowymi wraz z indeksami literowymi określającymi rodzaj pokrycia ochronnego (przeciwkorozyjnego).

W tłumaczeniu niniejszego katalogu zastąpiono indeksy literowe alfabetu rosyjskiego, literami alfabetu łacińskiego pisząc je w fonetycznym brzmieniu polskim, kolejno A, B, W, G, D, E itd.

Każdy zespół oznaczony jest jednolitym, dwucyfrowym numerem, a każdy podzespół numerem czterocyfrowym, w którym pierwsze dwie cyfry oznaczają numer zespołu, a dwie następne kolejny numer podzespołu w danym zespole.

Zachowanie stałej i jednolitej numeracji zespołów i podzespołów, pozwala na uporządkowane składowanie w magazynach części zamiennych dowolnych marek samochodów oraz prowadzenie ewidencji i kompletowanie dokumentacji w taki sposób, aby wszystkie części należące do jednego podzespołu, wykonującego określoną funkcję (pracę), przechowywane były w jednym miejscu (magazyn, sekcja lub archiwum).

W celu łatwiejszego odszukania poszczególnych części, niniejszy katalog posiada skorowidz numerowy. W skorowidzu tym wszystkie części zamienne, za wyjątkiem części znormalizowanych jak śruby, nakrętki itp., uporządkowane są w układzie narastających cyfr i z numerami podzespołów, do których należą.

Części znormalizowane wykazane są w poszczególnych tablicach, zaopatrzonych rysunkami, z podziałem według asortymentu. Posiadają one sześciocyfrowy numer katalogowy i oznaczenia literowe określające rodzaj pokrycia ochronnego.

Stosowane rodzaje okryć ochronnych posiadają następujące oznaczenia:

P — bez pokrycia antykorozyjnego
P1 — malowane czarnym lakierem
P2 — parkeryzowane i natłuszczane
P4 — parkeryzowane i malowane
P5 — miedziowane
P6 — niklowane z połyskiem
P7 — kadmowane
P8 — cynkowane
P9 — czernione
P10 — cynowane elektrolitycznie
P13 — chromowane z połyskiem bez polerowania
P15 — oksydowane
P16 — ołowiowe
P18 — cyjanowane
P19 — mosiądzowane
P22 — chromowane z polerowaniem.

Oznaczenie „S" stosowane dla części z gwintem o wymiarach calowych równoznaczne jest z oznaczeniem „P".

Katalog posiada również wykaz łożysk tocznych, w którym podane są numery łożysk, przyjętych w fabryce samochodów, oraz numery, nadane przez zakład produkujący łożyska (GPZ). Poza tym w wykazie podana jest ilość łożysk stosowana w poszczególnych podzespołach

CHARAKTERYSTYKA TECHNICZNA

1. DANE OGÓLNE

Model samochodu	GAZ-69	GAZ-69A
Ilość miejsc łącznie z kierowcą oraz ładowność	8 osób lub 2 osoby i 500 kG ładunku	5 osób i 50 kG ładunku
Wymiary zewnętrzne (gabarytowe):		
długość	3850 mm	
szerokość bez koła zapasowego	1750 mm	
wysokość do dachu	2030 mm	1920 mm
Rozstaw osi	2300 mm	
Rozstaw kół przednich i tylnych (na ziemi)	1440 mm	
Kąt natarcia (przy pełnym obciążeniu)	45°	
Kąt zejścia (przy pełnym obciążeniu)	35°	
Ciężar samochodu (bez obciążenia)	1525 kG	1535 kG
Największa szybkość z obciążeniem normalnym na poziomych odcinkach równej drogi	90 km/godz.	

2. SILNIK

Moc silnika i ilość obrotów	55 KM przy 3600 obr/min
Maksymalny moment obrotowy	12,7 kGm
Ilość cylindrów	4
Średnica i skok tłoka	82 × 100 mm
Pojemność skokowa	2,12 litra
Stopień sprężania	6,2—6,5

3. UKŁAD NAPĘDOWY

Sprzęgło	jednotarczowe, suche,
Skrzynka biegów	trzy biegi do przodu i jeden wsteczny.
Wielkość przełożeń	
na pierwszym biegu	3,115
na drugim biegu	1,772
na trzecim biegu	1,00
na wstecznym biegu	3,738
Skrzynka rozdzielcza	dwuprzekładniowa z przełożeniem 1,15 i 2,78
Wały napędowe	trzy na łożyskach igiełkowych. pośredni, tylny i przedni
Mosty przedni i tylny	złożone z dwóch części: obudowy i pokrywy
Przekładnia główna	koła stożkowe o zębach spiralnych, wielkość przełożenia 5,125
Mechanizm różnicowy	stożkowy, z dwoma satelitami

4. CZĘŚĆ NOŚNA

Koła	prasowane, tarczowe, głęboko tłoczone. Ilość śrub mocujących koła do piasty — pięć
Ogumienie	niskiego ciśnienia o wymiarach 6,50—16"
Zawieszenie	cztery resory, piórowe, podłużne, półeliptyczne
Amortyzatory	cztery hydrauliczne dwustronnego działania, tłoczkowe

5. UKŁAD KIEROWNICZY

Typ mechanizmu	ślimak globoidalny z podwójnym krążkiem
Wielkość przełożenia	18,2

6. HAMULCE

Hamulec nożny	szczękowy, hydrauliczny, działający na wszystkie koła
Hamulec ręczny	szczękowy, mechaniczny z bębnem, działający na wał napędowy

7. INSTALACJA ELEKTRYCZNA

Nominalne napięcie sieci	12 V
Akumulator	12 V, 54 Ah; ołowiany w skrzynce ebonitowej

Prądnica	bocznikowa 12 V, 18A; pracuje razem z regulatorem napięcia, ogranicznikiem prądu i samoczynnym wyłącznikiem prądu zwrotnego
Rozrusznik	zazębienie mechaniczne bezwładnościowe
Rozdzielacz zapłonu	z regulatorami: odśrodkowym i podciśnieniowym oraz selektorem oktanowym
Zestaw wskaźników	składa się z szybkościomierza, wskaźnika poziomu paliwa, wskaźnika ciśnienia oleju, amperomierza, wskaźnika temperatury wody, żarówki sygnalizacyjnej temperatury wody w chłodnicy, żarówki sygnalizującej włączenie długiego światła reflektorów
Sygnał dźwiękowy	elektryczny, wibracyjny
Oświetlenie samochodu	reflektory samochodowe, lampy postojowe przednie i tylna, lampa specjalna na przegubie „poszukiwacz", lampa tylna ze światłem „Stop", lampa przenośna, lampa oświetlenia silnika, dwie lampy oświetlenia tablicy wskaźników

8. NADWOZIE

Nadwozie samochodu GAZ-69	metalowe, odkryte, dwudrzwiowe, dla 8 osób, ściana tylna otwierana
Nadwozie samochodu GAZ-69A	metalowe, odkryte, czterodrzwiowe, dla 5 osób, bagażnik w tylnej części nadwozia.
Wyposażenie samochodu	opończa brezentowa, dwie wycieraczki szyb elektryczne, lusterko, dwa daszki przeciwsłoneczne, dwa dywaniki, poręcz, ogrzewanie nadwozia i szyby przedniej
Siedzenia przednie	2, miękkie sprężynowe, wyjmowane, z oparciami miękkimi
Siedzenia tylne	
GAZ-69	2, każde dla trzech osób, ustawione wzdłuż nadwozia miękkie, wspólne dla trzech osób.
GAZ-69A	

POJEMNOŚĆ I NORMY

Zbiorniki paliwa GAZ-69	
zasadniczy	48 litrów
dodatkowy	27 „
Zbiornik paliwa GAZ-69A	60 „
Układ chłodzenia	12 „
Układ smarowania	5,5 „
Filtr powietrza	0,25 „
Obudowa skrzynki biegów	0,8 „
Obudowa skrzynki rozdzielczej	1,1 „
Obudowa mostów (każdy)	0,75 „
Obudowa przekładni kierownicy	0,335 „
Amortyzatory (każdy)	0,145 „
Układ hamulcowy	0,4 „
Bańka zapasowa oleju	6 „

WYKAZ
ZESPOŁÓW I PODZESPOŁÓW PODWOZIA SAMOCHODÓW „GAZ-69" i „GAZ-69A"

Zespół	Podzespół	Nazwa	Strona
		1. PODWOZIE	
10		SILNIK	25
	1000	Silnik kompletny ze sprzęgłem i skrzynką biegów	25
	1001	Zawieszenie silnika	27
	1002	Kadłub silnika	27
	1003	Głowica cylindrów	32
	1004	Tłoki i korbowody	33
	1005	Wał korbowy i koło zamachowe	34
	1006	Wał rozrządczy	37
	1007	Zawory i popychacze	38
	1008	Przewód ssąco-wydechowy	38
	1009	Miska olejowa	38
	1010	Smok pompy olejowej	41
	1011	Pompa olejowa	41
	1012	Filtr olejowy oczyszczania wstępnego	41
	1013	Chłodnica oleju	45
	1014	Układ przewietrzania komory korbowej	45
	1015	Podgrzewacz rozruchowy silnika	45
	69A-1015	Podgrzewacz rozruchowy silnika	46
	1017-A	Filtr olejowy oczyszczania dokładnego	48
11		UKŁAD ZASILANIA	50
	1101	Zbiornik paliwa	50
	69A-1101	Zbiornik paliwa	51
	1102	Dodatkowy zbiornik paliwa	52
	1103	Korek wlewu zbiornika paliwa	52
	1104	Przewody paliwowe	52
	69A-1104	Przewody paliwowe	53
	1105	Osadnik paliwa	53
	1106	Pompa paliwowa	55
	1107	Gaźnik	57
	1108	Pedał przyśpieszenia i cięgna gaźnika	59
	1109	Filtr powietrza	62
12		UKŁAD WYDECHOWY	63
	1201	Tłumik	63
	1203	Rury wlotowe i wylotowe tłumika	63
13		UKŁAD CHŁODZENIA	64
	1301	Chłodnica	64
	1302	Zawieszenie chłodnicy	64
	1303	Rury i przewody elastyczne chłodnicy	64
	1304	Korek chłodnicy	64
	1305	Kurek spustowy	64
	1306	Termostat	66
	1307-A	Pompa wodna	66
	1308	Wentylator	66
	1310	Żaluzja chłodnicy	66
16		SPRZĘGŁO	68
	1601	Sprzęgło	68
	1602	Mechanizm wyłączający sprzęgła	70
17		SKRZYNKA BIEGÓW	72
	1700	Skrzynka biegów, kompletna	72
	1701	Skrzynka biegów	72
	1702	Mechanizm zmiany biegów	74
18		SKRZYNKA ROZDZIELCZA	77
	1800	Skrzynka rozdzielcza, kompletna	77
	1801	Zawieszenie skrzynki rozdzielczej	77
	1802	Skrzynka rozdzielcza	77
	1803	Mechanizm zmiany biegów skrzynki rozdzielczej	80
22		WAŁY NAPĘDOWE	82
	2201	Wał napędowy mostu tylnego	82
	2202	Wał napędowy pośredni	83
	2203	Wał napędowy mostu przedniego	83
23		MOST PRZEDNI	86
	2300	Most przedni, kompletny	86
	2301	Obudowa i pochwy półosi	86
	2302	Przekładnia główna mostu przedniego	86
	2303	Mechanizm różnicowy mostu przedniego	87
	2304	Zwrotnica	88
	3003	Drążki kierownicze poprzeczne	89
24		MOST TYLNY	91
	2400	Most tylny, kompletny	91
	2401	Obudowa i pochwy półosi	91
	2402	Przekładnia główna mostu tylnego	91
	2403	Mechanizm różnicowy i półosie	93
28		RAMA	94
	2800	Rama, kompletna	94
	2802	Fartuch silnika	94
	2803	Zderzak przedni	94
	2804	Zderzak tylny	94
	2805	Urządzenie holownicze	94
	2806	Zaczepy holownicze przednie	94
	2807	Wspornik przedniej tablicy rejestracyjnej	96

Zespół	Podzespół	Nazwa	Strona
29		ZAWIESZENIE SAMOCHODU	97
	2902	Resory przednie	97
	2905	Amortyzatory przedniego zawieszenia	99
	2912	Resory tylne	102
	69A-2912	Resory tylne	103
	2915	Amortyzatory tylnego zawieszenia	104
31		KOŁA I PIASTY	107
	3101	Koła	107
	3 03	Piasty kół przednich i tylnych	107
	3105	Uchwyt koła zapasowego	108
	69A-3105	Uchwyt koła zapasowego	108
	3106	Ogumienie	108
34		UKŁAD KIEROWNICZY	109
	3400	Kierownica, kompletna	109
	3401	Przekładnia kierownicy	109
	3403	Zamocowanie kolumny kierownicy	111
35		HAMULCE	112
	3501	Hamulce przednie	112
	3502	Hamulce tylne	113
	3504	Pedał hamulca i cięgna	114
	3505	Pompa główna hamulca hydraulicznego	114
	3506	Przewody hamulców hydraulicznych	115
	3507	Hamulec ręczny	116
	3508	Mechanizm włączania hamulca ręcznego	117
37		OSPRZĘT ELEKTRYCZNY	120
	3701	Prądnica	120
	3702	Regulator prądnicy	122
	3703	Bateria akumulatorów	124
	69A-3703	Bateria akumulatorów	124
	3704	Wyłącznik zapłonu	124
	3705	Cewka zapłonowa	126
	3706	Rozdzielacz zapłonu	126
	3707	Świece i przewody zapłonowe	128
	3708	Rozrusznik	128
	3709	Przełącznik główny świateł	132
	3710	Przełącznik nożny świateł	132
	3711	Reflektory	132
	3712	Lampy postojowe przednie	133
	3713	Oświetlenie wskaźników	134
	3714	Oświetlenie wnętrza	134
	3715	Lampa przenośna	135
	3716	Lampa tylna	135
	3720	Wyłącznik światła „Stop"	135
	3721	Sygnał dźwiękowy i przycisk sygnału	135
	3722	Bezpieczniki	137
	3723	Złącza przewodów elektrycznych	137
	3724	Przewody elektryczne	137
	69A-3724	Przewody elektryczne	138
	3730	Gniazdo wtyczkowe zasilania przyczepy	140
	3731	Sygnały odbłyskowe	140
38		WSKAŹNIKI	141
	3801	Zestaw wskaźników	141
		Schemat instalacji elektrycznej	141
39		NARZĘDZIA KIEROWCY I WYPOSAŻENIE	144
	3901	Narzędzia kierowcy	144
	69A-3901	Narzędzia kierowcy	145
	3909	Zapasowa bańka oleju	147
	3913	Podnośnik	147
	3914	Pokrowce	147
	3916	Pompa paliwowa ręczna	147
		2. NADWOZIE	
50		NADWOZIE	148
	5000	Nadwozie, kompletne (model 76)	148
	5000	Nadwozie, kompletne (model 77)	148
	5001	Zamocowanie nadwozia (model 76)	148
	5001	Zamocowanie nadwozia (model 77)	150
51		PODŁOGA	151
	5101	Części podłogi (model 76)	151
	5101	Części podłogi (model 77)	151
	5107	Osłona podłogi (model 76)	151
	5107	Osłona podłogi (model 77)	153
	5109	Dywanik podłogi (model 76)	154
	5109	Dywanik podłogi (model 77)	154
52		OKNO PRZEDNIE	155
	5200	Okno przednie, kompletne (model 76)	155
	5200	Okno przednie, kompletne (model 77)	155
	5201	Rama okna przedniego (model 76)	155
	5201	Rama okna przedniego (model 77)	155
	5204	Mechanizm otwierania okna przedniego (model 76 i 77)	155
	5205	Wycieraczka szyby okna (model 76 i 77)	156
	5206	Szyba i uszczelnienie okna przedniego (model 76 i 77)	156
	5207	Oprawa ramy okna przedniego (model 76)	157
	5207	Oprawa ramy okna przedniego (model 77)	159
53		PRZODEK	160
	5301	Części przodka (model 76 i 77)	160
	5304	Nawietrznik przodka	160
56		TYŁ NADWOZIA	162
	5604	Ściana tylna (model 76)	162
	5604	Ściana tylna (model 77)	162
	5606	Zamek ściany tylnej (model 76)	162
	5606	Zamek ściany tylnej (model 77)	162
60		OPOŃCZA	164
	6000	Opończa, kompletna (model 76)	164
	6000	Opończa, kompletna (model 77)	164
	6001	Opończa i osprzęt opończy (model 76)	165
	6001	Pałąki i osprzęt opończy (model 77)	165
	6002	Części opończy i boków opończy (model 76)	165
	6002	Części opończy i boków opończy (model 77)	166

Zespół	Podzespół	Nazwa	Strona
60	6003	Okno tylne opończy (model 77)	166
	6006	Pokrowiec opończy (model 77)	166
61		DRZWI	167
	6100	Drzwi kompletne (model 76)	167
	6100	Drzwi kompletne (model 77)	167
	6105	Zamek i klamki drzwi (model 76)	168
	6105	Zamek i klamki drzwi (model 77)	168
	6106	Zawieszenie drzwi (model 76 i 77)	168
	6107	Uszczelnienie drzwi (model 76)	169
	6107	Uszczelnienie drzwi (model 77)	169
62		DRZWI TYLNE (model 77)	170
	6206	Zawieszenie drzwi tylnych (model 77)	170
68		SIEDZENIE KIEROWCY	171
	6800	Siedzenie kierowcy, kompletne (model 76)	171
	6800	Siedzenie kierowcy, kompletne (model 77)	171
	6801	Szkielet siedzenia kierowcy (model 76 i 77)	171
69		SIEDZENIE PRZEDNIE	171
	6900	Siedzenie przednie, kompletne (model 76)	171
	6901	Szkielet siedzenia przedniego (model 76 i 77)	171
70		SIEDZENIE TYLNE (model 77)	171
	7000	Siedzenie tylne (model 77)	171
70	7005	Oparcie siedzenia tylnego (model 77)	171
75		SIEDZENIE PODNOSZONE (model 76)	172
	7503	Poduszka siedzenia podnoszonego (model 76)	172
	7505	Oparcie siedzenia podnoszonego (model 76)	172
81		WENTYLACJA I OGRZEWANIE	173
	8101	Ogrzewanie (model 76 i 77)	173
	8102	Wentylator nadmuchu okna przedniego (model 76 i 77)	173
82		WYPOSAŻENIE	175
	8201	Lusterko (model 76 i 77)	175
	8204	Daszek przeciwsłoneczny (model 76 i 77)	175
	8207	Wyposażenie specjalne (model 76)	175
84		OBLACHOWANIE	176
	8401	Osłona chłodnicy (model 76 i 77)	176
	8402	Osłona silnika (model 76)	176
	8402	Osłona silnika (model 77)	176
	8403	Błotnik przedni (model 76 i 77)	177
	8404	Błotnik tylny (model 76)	179
	8404	Błotnik tylny (model 77)	179
	8405	Stopień (model 76)	180
	8405	Stopień (model 77)	180

SKOROWIDZ NUMERÓW CZĘŚCI ZAMIENNYCH

Nr części	Podzespół	Nr części	Podzespół	Nr części	Podzespół
PŁTM	3715	A-28	3711	Ch1-1158	3701
B-1	3705	1-MJu-28	3708	51-1215	1802
PD-1	3714	1-MAB-31	3708	MAF-10-1358	3708
PP-1	3713	SBA-25-33D	3701	1-1395	3706
SE-01	3707	1-MJu-37	3708	N-1425	3706
N-19-1	3712	1-MJu-39	3708	Ch-1482	3708
PS-1-A2	3723	14-42N	1107	8Ch-1496	3702
SE-02	3707	1-M3-43A	3708	8Ch-1497	3701
PR-2	3722	23-51A	1107	67-1503	3106
SE-2-A2	3711	1-MJu-52	3708	67-1506	3106
PP-2	3801	23-54	1107	8Ch-1522	3701
TM-2-A	3801	6-ST-54	3707	Ch-1531	3708
PF3-W	3712	1-MJu-54	3708	8Ch-1531	3701
MM-4	3801	23-55	1107	8Ch-1531	3708
SN-4-G	3707	23-55	1107	8Ch-1533	3701
P6-B2	3709	S-56-B	3721	Ch-1533	3708
MM-7	3801	2358-A	1107	8Ch-1537	3708
M11-9	3708	23-68A	1107	8Ch-1541	3701
PS-10	3730	GW-69	3801	8Ch-1542	3702
A-10	3715	K-23-70	1107	8Ch-1545	3702
PR-10-B	3722	Ch2-10-83D	3701	8Ch-1548	3702
WK-12	3720	1-MAB-85	3708	8Ch-1549	3702
KP-12	3801	SŁ-138-88	3708	GBF-1561	3701
FP-12-B	3714	MCh-0097	3702	8Ch-1580	3708
1-MAF-12	3708	MCh-0097	3708	7Ch-1598	3701
1-MAF-13	3708	S-105	3716	8Ch-1598	3702
FP-13	3716	S-106	3716	8Ch-1598	3708
B-16	3701	S-107	3716	67-1655	3106
1-M3-16	3708	MCh-0139	3701	11-2041	3507
P-19	3714	MCh-0139	3708	M-2059-S	1108
FP-19	3713	GPZ-202	3701	M-2065-S	3501
1-M3-19	3708	MCh-0233	3708	M-2065-S	3502
6-19	1107	MCh-0234	3701	ChM-2065-S	3507
G-20	3701	MCh-0235	3701	M-2066-S	3501
BM-20	3801	MCh-0246	3708	M-2066-S	3502
RR-20	3702	MCh-0276	3701	M-2066-S	3507
ST-20	3708	MCh-0278	3708	M-2067-S	3501
PD-20-D	3801	MCh-0284	3702	M-2067-S	3502
1-MWW-20-B	3708	GPZ-303	3701	M-2067-S	3507
FP-21	3721	MCh-0326	3701	M-2068-S	3501
SBA-25-22D	3701	1-IG-514	3706	M-2068-S	3502
A-22	3713	1-IG-515	3706	11-2108	3507
A-22	3801	1-IG-579-A	3706	11-2454	1602
A-23	3714	1-IG-694	3706	11-2454	3504
A-23	3801	MCh-0748	3702	M-2457	1602
R-23	3706	Ch-1012	3701	M-2457	3504
A-24	3712	Ch-1012	3702	11-2460	1602
A-24	3714	Ch-1012	3708	M-2472-A	3504
A-24	3716	1054	3716	A-2785-S	3508
A-26	3716	1056	3716	A-2786-S	3508
23—27	1107	2-MAR-1065	3708	A-2791-S	3508

Nr części	Podzespół	Nr części	Podzespół	Nr części	Podzespół
M-3507	3401	70-6513	1007	M-7559	1601
M-3555	3401	11-6514-A1	1007	11-7561-A	1601
M-3556	3401	11-6605-A1	1011	11-7562	1601
M-3559	3401	70-6613-W	1011	11-7565	1601
M-3562	3401	70-6617-A1	1011	11-7567	1601
M-3584	3401	11-6643-A	1010	11-7569	1601
A-3587	2304	11-6653	1011	51-7572	1601
IMW-10-3854	3706	11-6660	1010	AA-7572	1601
Ch-4001	3701	11-6660	1010	11-7575	1601
Ch-4001	3702	11-6661	1010	11-7576	1601
Ch-4001	3708	11-6669	1010	11-7577	1601
Ch-4003	3702	MM-6679	3909	M-7580	1601
Ch-4034	3702	MM-6680	3909	11-7583	1601
7Ch-4066	3701	11-6699	1005	11-7586	1601
Ch-4069	3701	11-6701	1009	M-7600	1005
Ch-4069	3708	11-6702-A2	1005	11-7608	1601
M-4220	3103	11-6705	1009	R-7969	3706
7Ch-4279	3708	11-6706	1009	11-8286	1303
Ch-4452	3702	64-6745	1014	11-8513-A1	1307-A
Ch-4489	3701	70-6752	1009	11-8515-A3	1307-A
Ch-4490	3701	M-7040	1701	11-8528-B	1307-A
M-4615	2302	11-7051-B	1701	SŁ-8534-B	3708
M-4615	2402-B	R-10-7061	3706	Ch5-9268	3701
M-4625	3401	R-10-7063	3706	Ch3-9411	3701
AA-4688	2304	R-10-7064	3706	Ch3-0411	3807
AA-4689	2304	M-7080-A1	1701	11-9447	1107
AA-4694	2304	M-7096	69A-3105	M-9706-A	1310
11-5241-R	1203	11-7111	1701	M-9706-A	1108
11-5270	1203	M-7112	1701	M-9706-A	3801
67-5815	2805	M-7114	1701	64-9753	1108
61-5835	2805	M-7115	1701	11-9795	1108
11-5887	2915	M-7118	1701	11-11590	3704
ST-06005	3708	M-7119	1701	A-11618	3704
70-6057-WR	1007	M-7121	1701	11-11745	3710
202-6092	1012	11-7140	1701	11-12211-M	3706
11-6094	1006	A-7143-W	1701	70-13466	3714
11-6095	1006	11-7155	1701	70-13466	3716
11-6135-A	1004	11-7207	1702	70-13466	3714
11-6135-BR	1004	11-7220	1702	67B-14304-B	3724
11-6135-WR	1004	AA-7221-W	1702	67B-14304-B	69A-3724
11-6135-GR	1004	11-7227	1702	80-14310	3707
11-6212	1004	AA-7228	1702	80-14311	3707
11-6214-A	1004	M-7233	1702	M-14570	1310
11-6252	1006	M-7234	1702	A-14577-W	3801
11-6255	1006	M-7234	1803	A-14598	3724
11-6256-A2	1006	AAA-7234	1803	A-14598	69A-3724
11-6258	1006	11-7246-A	1702	M-17018	3901
11-6307	1005	11-7247-A	1702	M-17018	69A-3901
11-6308-A5	1005	11-7248	1702	M-17019-A	3901
11-6309-A5	1005	ST-7302	3706	M-17019-A	69A-3901
11-6310	1005	ST-7303	3706	11-17020-A	3901
11-6313-A2	1005	A-7508-W	1602	11-17020-A	69A-3901
11-6335-B	1005	51-7511	1602	A-17025	3901
11-6336-B	1005	A-7512	1602	A-17025	69A-3901
11-6340	1005	11-7516	1601	11-17033	3901
11-6387	1005	11-7522	1601	11-17033	69A-3901
KŁ-10-6492	3705	M-7526	3504	61-17040	3901
11-6503-A2	1007	11-7532	1602	61-17040	69A-3901
11-6503-BR2	1007	11-7533	1602	11-17087-A	3901
11-6503-GR2	1007	11-7544	1602	11-17087-A	69A-3901
11-6503-DR2	1007	11-7546	1601	M-17090-A	3901
70-6504-B	1007	11-7547	1602	M-17090-A	69A-3901
70-6505-B	1007	M-7553	1601	11-17200	3901
11-6512	1007	11-7557-A2	1601	11-17200	69A-3901

Nr części	Podzespół	Nr części	Podzespół	Nr części	Podzespół
M-17202	3901	M-46412	6206	20-1002064	1002
M-17202	69A-3901	A-52339	6002	20-1002110	1002
A-17523	1310	M1-90118	3701	69-1002111-B	1002
A-17523	3724	67-121083	2304	20-1002116	1002
A-17523	69A-3724	61-121168	2304	20-1002118-B1	1002
67B-18009	2905	61-121168	2401	20-1002128	1002
67B-18010	2905	61-121238	2304	69-1002130	1002
11-18017-B	2905	61-121257-W	2304	51-1002145-A2	1002
11-18017-B	2915	060-140596	1101	20-1002160	1002
11-18018-B	2905	70-141104-B	1802	51-1002161-W	1002
11-18018-B	2915	70-143187	69A-1101	51-1002162	1002
11-18020	2905	70-143187	1102	51-1002165	1002
11-18020	2915	060-149135	8207	20-1003010-W1	1003
11-18021	2905	060-149510	69A-1015	20-1003020-B	1003
11-18021	2915	67-403482-B	8207	40-1003060	1003
11-18022	2905	67-416096-B	5107	20-1003063	1003
11-18022	2915	67-416967	6000	12-1004014-B	1004
11-18023	2905	540102	3724	12-1004014-AR	1004
11-18024	2905	540102	69A-3724	12-1004014-BR	1004
11-18024	2915	540115	3724	12-1004014-WR1	1004
11-18025	2905	540115	69A-3724	12-1004014-ER	1004
11-18025	2915	541100	3723	12-1004014-ZR	1004
11-18026	2905	11-700786	3724	12-1004014-IR	1004
11-18026	2915	11-700786	69A-3724	12-1004014-KR	1004
11-18035	2905	11-700788	1108	12-1004014-ŁR	1004
11-18035	2915	M-702271	6105	12-1004014-MR	1004
11-18037	2905	M-702550-A	6106	12-1004014-NR	1004
11-18037	2915	M-702550	6206	12-1004022-A	1004
11-18038	2905	M-702550-S	6106	12-1004024-WR	1004
11-18038	2915	M-702550-A	6206	12-1004024-ER	1004
11-18044	2905	M-702550-W	6106	12-1004024-IR	1004
11-18044	2915	M-702550-W	6206	12-1004024-ŁR	1004
11-18045	2905	20-1000101-B	1000	12-1004024-MR	1004
11-18045	2915	20-1000101-WR	1000	12-1004024-NR	1004
11-18062-B	2905	20-1000101-ER	1000	12-1004045	1004
11-18065-B	2905	20-1000101-IR	1000	12-1004052-A	1004
11-18065-B	2915	20-1000101-ŁR	1000	20-1004057-A2	1004
11-18066-B	2905	20-1000101-MR	1000	20-1004057-BR	1004
11-18066-B	2915	20-1000101-NR	1000	20-1004057-WR	1004
11-18068-B	2905	20-1000102-A2	1000	20-1004057-GR	1004
11-18068-B	2915	20-1000102-BR	1000	20-1004057-DR	1004
67B-18071	2905	20-1000102-WR	1000	20-1004057-ER	1004
67B-18077	2905	20-1000102-GR	1000	20-1004057-ŻR	1004
11-18078	2905	20-1000102-DR	1000	20-1004057-IR	1004
11-18078	2915	20-1000102-ER	1000	20-1004057-KR	1004
11-18079	2905	20-1000102-ŻR	1000	20-1004057-DBR	1004
11-18079	2915	20-1000102-IR	1000	20-1004057-IBR	1004
11-18080	2905	20-1000102-KR	1000	20-1005015-B	1005
11-18080	2915	20-1000102-DBR	1000	20-1005034-A	1005
11-18081	2905	20-1000102-IBR	1000	12-1005054	1005
M-18320	3704	12-1000103-R2	1000	20-1005060	1005
70-18407	3715	69-1000350	1000	20-1005115	1005
A-24457	2401	69-1000450	1000	20-1005125	1005
A-24457	2301	I2-3901004	1012	12-1005131-A	1005
A-24457	1003	69-1001020-A	1001	12-1005131-BR	1005
A-24457	1803	20-1001044	1001	12-1005131-WR	1005
A-24466	1105	69-1001050	1001	12-1005131-GR	1005
A-24581-S13	6006	20-1001054	1001	12-1005131-DR	1005
M11-40076	3701	20-1002010-B	1002	12-1005131-ER	1005
M11-40077	8701	20-1002032-A3	1002	12-1005131-ŻR	1005
M11-40991	3708	69-1002042-B	1002	12-1005131-IR	1005
M11-41081	3701	20-1002050	1002	12-1005131-KR	1005
A-45477	8402	20-1002058-A	1002	12-1005133-A	1005
M-46412	6106	20-1002061	1002	12-1005133-BR	1005

Nr części	Podzespół	Nr części	Podzespół	Nr części	Podzespół
12-1005133-WR	1005	MF1-1012052	1012	69A-1101010	69A-1101
12-1005133-GR	1005	MF1-1012053	1012	69-1101060-A	1101
12-1005133-DR	1005	MF1-1012054	1012	69A-1101060-A	69A-1101
12-1005135-ER	1005	MF1-1012055-A	1012	69-1101063	1101
12-1005133-ŻR	1005	MF1-1012056	1012	69-1101067-B	1101
12-1005133-IR	1005	MF1-1012058	1012	20-1101070	1101
12-1005133-KR	1005	MF1-1012059	1012	20-1101070	69A-1101
12-1005134-A	1005	MF1-1012062	1012	69A-1101071	69-1101
12-1005134-BR	1005	MF1-1012067	1012	69-1101074	1101
12-1005134-WR	1005	MF1-1012068	1012	69-1101078	1101
12-1005134-GR	1005	12-1012080-B	1012	69-1101078	69A-1101
12-1005134-DR	1005	20-1012090	1012	69-1101100	1101
12-1005134-ER	1005	20-1012093	1012	69A-1101100	69A-1101
12-1005134-ŻR	1005	20-1012094-B	1012	20-1101108	1101
12-1005134-IR	1005	63-1013010-A2	1013	20-1101108	69A-1101
12-1005134-KR	1005	69-1013100	1013	69-1101110	1101
20E-1005154	1005	63-1013119-A	1017-A	69A-1101110	69A-1101
20-1006015-B	1006	63-1013132	1009	69-1101114	1101
12-1007032	1007	63-1013134	1009	69-1101120	69A-1101
12-1007075-B2	1007	51-1013140	1013	69-1101120	1101
12-1007076	1007	51-1014053-B	1014	69A-1101120	69A-1101
20-1008010-A	1008	69-1014055-B	1014	69-1101125	1101
20-1008012-A	1008	69-1014055-B1	1014	69-1101150	1101
20-1008015-A	1008	69-1014071	1014	69-1101150	69A-1101
20-1008019	1008	69-1014075	1014	51-1101150-W	1101
20-1008024	1008	69-1015010-A	69A-1015	69-1102010	1102
12-1008044-B	1008	69-1015010	1015	69-1102071	1102
12-1008052	1008	69-1015048	1015	69-1102075	1102
12-1008072	1008	69-1015048	69A-1015	51-1102112	1015
12-1008074	1008	51-1015064	1015	69-1102135	1102
20-1008080	1008	51-1015064	69A-1015	69-1102160	1102
20-1008082-A	1008	69-1015078	1015	69-1102161	1102
69-1008098	1008	69-1015078	69A-1015	20-1103010-A	1103
69-1009010	1009	69-1015080	1015	69-1103015	1102
46-1009010	1009	69-1015080	69A-1015	20-1103075	1103
63-1009041	1009	69-1014085	1109	20-1103078-B	1103
63-1009042	1009	51-1015085-B	1015	12-1104012	1104
63-1009045	1009	51-1015085-B	69A-1015	12-1104022	1104
20-1009050-B	1009	51-1015087	1015	12-1104022	3801
51-1009065-A	1009	51-1015087	69A-1015	69-1104070-A	1104
51-1009066	1009	51-1015100-W	1015	69A-1104070	69A-1104
20-1009070	1009	51-1015100-W	69A-1015	69-1104075	1104
20-1009071	1009	51-1015102-W	1015	69-1104080	1104
20-1010050	1010	51-1015102-W	69A-1015	69-1104085-A	1104
20-1011010-W2	1011	69-1015258	1015	69-1104085-A	69A-1104
20-1011015	1011	69-1015260	1015	20-1104091	3801
20-1011040-A	1011	69-1015262	1015	69-1104096	1104
20-1011050-A2	1011	69-1015276	1015	69-1104096	69A-1104
51-1011058	1011	12-1017010-A	1017-A	51-1104100-A2	1104
51-1011065	1011	12-1017015-A	1017-A	51-1104100-A2	69A-1104
20-1011070	1011	51-1017025	1017-A	20-1104130	1104
20-1011082	1011	51-1017026	1017-A	20-1104130	69A-1104
MF1-1012010-B	1012	51-1017028	1017-A	51-1104160	1104
MF1-1012015	1012	51-1017035-A3	1017-A	51-1104170-A2	1104
MF1-1012026	1012	51-1017065	1017-A	51-1104170	69A-1104
MF1-1012027	1012	51-1017067	1017-A	51-1105010	1105
MF1-1012031-G	1012	20-1017087	1017-A	51-1105015	1105
MF1-1012032-G	1012	12-1017091	1017-A	51-1105020-A1	1105
MF1-1012036	1012	20-1017092-B	1017-A	51-1105045	1105
MF1-1012037	1012	20-1017120	1017-A	51-1105048	1105
MF1-1012038	1012	20-1017124	1017-A	51-1105060	1105
MF1-1012039	1012	20-1017151	1017-A	51-1105075	1105
MF1-1012043-G	1012	51-1100101	1105	51-1105077	1105
MF1-1012051	1012	69-1101010	1101	20-1106010-A2	1106

Nr części	Podzespół	Nr części	Podzespół	Nr części	Podzespół
51-1106015-A2	1106	K22-1107440	1107	12-1307028-B	1307-A
51-1106016	1106	K22-1107450	1107	12-1307029	1307-A
51-1106018	1106	K22-1107503	1107	12-1307030-B	1307-A
51-1106020	1106	K22-1107531	1107	12-1307032-B	1307-A
51-1106035	1106	K22-1107542	1107	12-1307034	1307
51-1106036	1106	K22-1107600-A	1107	12-1307042	1307-A
51-1106045	1106	69-1108010	1108	12-1307048	1307-A
51-1106056	1106	69-1108031	1108	12-1307052-B	1307-A
12-1106058	1106	69-1108035	1108	011-1308010	1308
12-1106062	1106	12-1108039	1108	12-1308020	1308
12-1106063	1106	20-1108041	1108	20-1308025-A2	1308
12-1106068	1106	51-1108042	1108	69-1310110	1300
12-1106069	1106	20-1108044	1108	69-1310210	1310
20-1106090	1106	69-1108045	1108	20-1310229	1310
69-1106103	1106	69-1108050	1108	69-1310252	1310
51-1106110	1106	20-1108070-A	1108	69-1310255	1310
51-1106118	1106	20-1108101-A	1108	69-1601015	1601
51-11060120-B	1106	51-11080110	1108	20-1601017-B	1601
51-1106124	1106	69-1108119	1108	51-1601025	1601
51-1106128	1106	69-1108120	1108	20-1601034	1601
20-1106140	1106	20-1108122-B1	1108	69-1601090-B	1601
51-1106142	1106	69-1108124	1108	12-1601093	1601
51-1106144	1106	69-1109010	1109	12-1601095	1601
51-1106146	1106	69-1109015	1109	20-1601108	1601
51-1106147	1106	20-1109024	1109	20-1601130	1601
51-1106148	1106	69-1109025	1109	20-1601135	1601
51-1106150	1106	69-1109032	1109	20-1601138	1601
51-1106153	1106	69-1109033	1109	51-1601190	1701
51-1106154	1106	63-1109042	1109	20-1601200	1601
51-1106155	1106	69-1109044	1109	51-1601250	1601
51-1106170	1106	69-1109045-B	1109	69-1602015	1602
51-1106175	1106	63-1109060-B	1109	69-1602028	1602
69-1107010	1107	69-1109142	1109	69-1602032	1602
K22D-1107027	1107	69-1200012	1201	20-1602037-B	1602
K22-1107028	1107	69-1203010-B	1203	51-1602050-B	1602
K22-1107030	1107	69-1203047-B	1203	51-1602070	5207
K22A-1107046	1107	69-1203056	1203	51-1602070	1602
K22-1107048	1107	69-1203070	1203	51-1602070	3504
K22-1107048-A	1107	20-1203078-R	1203	20-1602084-B	1602
K22-1107050	1107	69-1301009	1301	20-1602085	1602
K23-1107063-S	1107	69-1302034	1302	69-1602110	1602
K22-1107085	1107	69-1302035	1302	69-1602130	1602
K22-1107086-A	1107	69-1302038	1302	69-1700010	1700
K49-1107087	1107	69-1302039	1302	69-1701015-A2	1701
K49-1107088-A	1107	20-1302045	1302	20-1701020	1701
K22-1107120	1107	20-1302048	1302	20-1701021	1701
K22-1107122	1107	69-1303010	1303	20-1701022	1701
K22-1107130	1107	69-1303018	1303	20-1701030-B	1701
K49-1107150	1107	12-1304010	1304	20-1701032	1701
K49-1107153	1107	51-1305010	1305	20-1701034	1701
K49-1107154	1107	51-1305020	1305	20-1701036	1701
K22-1107160	1107	51-1305024	1305	20-1701040-B	1701
K22-1107230	1107	69-1305025	1305	20-1701050-W	1701
K22-1107240A	1107	69-1305030	1305	20-1701062	1701
K22-1107250	1107	51-1305035	1305	20-1701080-B	1701
K22-1107320	1107	20-1306010	1306	20-1701105-W	1701
K49-1107323	1107	20-1306040	1306	20-1701112-W	1701
K22D-1107330	1107	12-1307010-W1	1307-A	20-1701116-B	1701
K22D-1107332	1107	12-1307015-B	1307-A	20-1701122	1701
K49-1107331	1107	12-1307019-B	1307-A	20-1701126-B	1701
K22D-1107333	1107	12-1307023-B	1307-A	20-1701130-B	1701
K49-1107409-1	1107	12-1307024-W	1307-A	20-1701132	1701
K49-1107412	1107	12-1307025	1307-A	69-1802052	1802
K22-1107420	1107	12-1307027	1307	20-1701158	1701

Nr części	Podzespół	Nr części	Podzespół	Nr części	Podzespół
20-1701159	1701	63-1803155	1803	69-2304007	2304
20-1701164	1701	69-1803015	1803	69-2304024A	2304
20-1701170	1701	69-1803017	1803	69-2304028	2304
20-1701171	1701	69-1803020	1803	69-2304028	3901
20-1701182	1701	69-1803024	1803	69-2304028	69A-3901
20-1701183	1701	69-1803028	1803	69-2304029	2304
20-1701190	1701	69-1803030	1803	69-2304029	3901
20-1701190	1802	69-1803040	1803	69-2304029	69A-3901
20-1701192	1701	69-1803042	1803	69-2304032	2304
20-1701192	1802	69-1803043	1803	69-2304032	3901
69-1701200	1701	69-1803070	1803	69-2304032	69A-2304
20-1701203-B	1701	69-1803071	1803	69-2304033	2304
69-1701206	1701	69-1803072	1803	69-2304033	3901
69-1701206	1802	69-1803083	1803	69-2304033	69A-2304
20-1701210	1701	69-1803083	1702	69-2304034	2304
20-1701210	1802	69-1803084	1803	69-2304036	2304
20-1701211	1701	69-2201010	2201	69-2304040	2304
20-1701211	1802	69-2201010-A	2201	69-2304051	2304
20-1701238-B	1701	20-2201024	2203	69-2304052	2304
69-1702010	1702	20-2201024	2201	69-2304053	2304
20-1702014	1702	20-2201024	2202	69-2304054	2304
69-1702015	1702	12-2201025	2201	69-2304055	2304
69-1702024	1702	12-2201025	2202	69-2304056	2304
69-1702030	1702	12-2201025	2203	69-2304057	2304
69-1702040	1702	WK-69-2201025	2201	69-2304058	2304
69-1702041	1702	12-2201031	2201	69-2304060	2304
69-1702114	1702	12-2201031	2202	69-2304061	2304
69-1702120	1702	12-2201031	2203	69-2304080	2304
51-1703088	3711	12-2201032	2201	69-2304083	2304
69-1800010	1800	12-2201032	2202	69-2304084	2304
69-1801010	1801	12-2201032	2203	69-2304090	2304
69-1801011	1801	12-2201033	2201	69-2304104	2304
63-1801030	1801	12-2201033	2202	69-2304105	2304
63-1801040	1801	12-2201033	2203	69-2304112	2304
69-1802011	1802	12-2201043-B	2201	69-2400010-B	2400
69-1802015-A	1802	12-2201043-B	2202	69-2400012-B	2400
69-1802017	1802	12-2201043-B	2203	69-2401010	2401
69-1802025	1802	12-2201087-B	2201	69-2401013-B	2401
69-1802027	1802	12-2201087-B	2202	69-2401025	2401
69-1802028	1802	12-2201087-B	2203	69-2401025	2304
69-1802029	1802	12-2201088-B	2201	69-2401034	2401
69-1802031	1802	12-2201088-B	2202	69-2401034	2304
69-1802036	1802	12-2201088-B	2203	69-2401036	2304
69-1802040	1802	12-2201089-B	2201	69-2401040	2401
69-1802043	1802	12-2201089-B	2202	69-2401040	2301
69-1802052	1802	12-2201089-B	2203	69-2401052	2401
69-1802055	1802	12-2201090	2201	69-2401052	2304
69-1802066-B	1802	12-2201090	2203	69-2401055	2401
69-1802067	1802	20-2201100	2302	69-2001055	2304
69-1802075	1802	69-2402100	2402	WK-69-2402020-B2	2402
69-1802085	1802	69-2202010	2202	WK-69-2402020-B2	2302
69-1802088	1802	69-2202010-A	2202	20-2402029	2402
69-1802090	1802	69-2203010	2203	20-2402029	2302
69-1802098	1802	69-2203010-A	2203	20-2402031	2402
69-1802099	1802	69-2300010-B	2300	20-2403031	2302
69-1802101	1802	69-2300014	2300	20-2402032	2402
69-1802110	1802	69-2300015	2300	20-2403032	2302
69-1802112	1802	69-2301010	2301	20-2402033	2402
69-1802113	1802	69-2304012	2304	20-2402033	2302
69-1802116	1802	69-2304019	2304	69-2402035	2402
69-1802120	1802	69-2304020	2304	69-2402035	2302
69-1802124	1802	69-2301013-B	2301	69-2402036	2402
69-1802125	1802	69-2302037	2302	69-2402036	2302
69-1802128	1802	69-2304006	2304	20-2402037	2402

Nr części	Podzespół
69-2402041	2402
69-2402041	2301
69-2402046	2402
69-2402046	2302
69-2402047	2402
69-2402047	2302
69-2402048	2402
69-2402048	2302
69-2402049	2402
69-2402049	2302
20-2402051-G	2402
20-2402051-G	2302
20-2402064-B	2402
20-2402064-B	1802
20-1701126-B	1701
20-2402064-B	2302
69-2402084	2402
69-2402084	2302
69-2402085	2402
69-2402085	2302
69-2403011	2303
69-2403011	2403
69-2403018-B1	2303
69-2403018-B1	2403
69-2403030	2303
69-2403030	2403
12-2403036	2303
12-2403036	2403
69-2403048	2304
69-2403048	2403
12-2403050	2303
12-2403050	2403
12-2403055	2303
12-2403055-A	2403
69-2403058	2303
69-2403058	2403
12-2403060	2403
12-2403060	2303
69-2403070-B	2303
69-2403071-B	2403
12-2403090	2303
12-2403090	2403
12-2403091	2303
12-2403091	2403
12-2403092	2303
12-2403092	2403
12-2403093	2303
12-2403093	2403
12-2800010	2800
69-2802010	2802
69-2802022	2802
69-2803015-B	2803
69-2803070-B	2803
69-2804015	2804
69-2805010	2805
69-2805014	2805
69-2805016	2805
69-2805018	2805
69-2805019	2805
69-2805020-B	2805
69-2805029	2805
69-2805033	2805
69-2806010	2806
69-2806011	2806
69-2806012	2806
51-2807030-W	2807
69-2902010-B	2902
69-2902012	2902
69-2902015	2902
69-2902061-B	2902
69-2902062	2902
69-2902063	2902
69-2902099	2902
69-2902102	2902
69-2902103	2902
69-2902104	2902
69-2902104	69A-2912
69-2902105	2902
69-2902105	69A-2912
69-2902106	2902
69-2902107	2902
69-2902108	2902
69-2902109	2902
69-2902109	2912
69-2902109	69A-2912
69-2902121	2902
69-2902122	2902
69-2902122	69A-2912
69-2902123	2902
69-2902123	69A-2912
69-2902124	2902
69-2902129	2902
69-2902129	2912
69-2902129	69A-2912
69-2902140-B	2902
69-2902170	2902
69-2902408	2902
69-2902412-B	2902
69-2902418-W	2902
69-2902444	2902
69-2902444	2912
69-2902444	69A-2912
69-2902458-B	2902
69-2902458-B	2912
69-2902458-B	69A-2912
69-2902467-B	2902
69-2902467-B	2912
69-2902467-B	69A-2912
69-2902480	2902
69-2902614-A	2902
69-2902614-A	2912
69-2902614-A	69A-2912
69-2902624-A	2902
69-2902624-A	2912
69-2902624-A	69A-2912
11-2905054	2905
11-2905054	2915
11-2905092	2915
11-2905092	2905
51-2905240	2915
69-2905430-B2	2905
69-2915430	2915
69-2905540	2905
69-2912010-B	2912
69A-2912010-B	69A-2912
69-2912012	2912
69A-2912012	69A-2912
69-2912015	2912
69-2912015	69A-2912
20-2912028	2912
20-2912028	2902
20-2912028	69A-2912
69-2912061	2912
69-2912061	69A-2912
69-2912062	2912
69-2912062	2902
69A-2912062	69A-2912
12-2912066	2912
12-2912066	2902
12-2912066	69A-2912
69-2912102	2912
69-2912102	69A-2912
69-2912103	2912
69-2912103	69A-2912
69-2912104	2912
69-2912104	69A-2912
69-2912105	2912
69A-2912105	69A-2912
69-2912106	2912
69-2912107	2912
69-2912108	2912
69-2912108	69A-2912
69-2912109	2912
69-2912109	69A-2912
69-2291110	2912
69-2912110	69A-2912
69-2912121	2912
69-2912121	69A-2912
69-2912122	2912
69-2912122	69A-2912
69-2912123	2912
69-2912123	2912
69-2912124	69A-2912
69-2912125	2912
69-2912140-B	2912
69-2912140-B	69A-2912
69-2912170	2912
69-2912170	69A-2912
69-2912408	2912
69-2912408	69A-2912
69-2912412	2912
69-2912412	69A-2912
69-2912418	2912
69-2912418	2912
69-2912418	69A-2912
69-2912440	2912
69-2912440	69A-2912
69-2912444	2912
20-2912474-B	2912
20-2912474-B	2915
69-2915006-A	2915
69-2915007-A	2915
69-2915072	2915
69-2915126	2915
20-2915142	2915
20-2915150	2915
20-2915150	2902
20-2915170	2905
20-2915170	2915
20-2915240	2905
20-2915241	2915
20-2915241	2905

Nr części	Podzespół	Nr części	Podzespół	Nr części	Podzespół
69-2915418	2915	12-3401130	3401	51-3505006	3505
69-2915418	2905	67B-3402015-A	3401	51-3505007	3505
69-2915510	2915	51-3403020	3403	12-3505010	3505
69-2915534	2915	51-3403021	3403	20-3505015	3505
69-2915535	2915	51-3403022-B	3403	51-3505020	3505
69-3003013	3003	69-3501010	3501	51-3505022	3505
20-3003032	3003	69-3501011	3501	12-3505028	3505
69-3003054	3003	69-3501012	3501	51-3505031	3505
69-3003057	3005	69-3501012	3502	51-3505035	3505
20-3003057-B	3003	20-3501028	3501	51-3505038	3505
69-3003061	3003	20-3501028	3502	51-3505046	3505
20-3003061-B	3003	20-3501030	3501	51-3505047	3505
20-3003066	3003	20-3501030	3502	51-3505048	3505
20-3003068	3003	12-3501035	3501	12-3505051	3505
20-3003069	3003	12-3501035	3502	51-3505058	3505
20-3003071	3003	20-3501036-B	3501	51-3505060	3505
20-3003072	3003	20-3501036-B	3502	51-3505065	3505
20-3003074	3003	20-3501037	3501	51-3505075	3505
20-3003076	3003	20-3501037	3502	20-3506005	3506
20-3003077	3003	20-3501038-W	3501	69-3506006	3506
20-3003078	3003	20-3501038-W	3502	69-3506009	3506
69-3101015	3101	20-3501039	3501	51-3506013	3501
20-3101040-B	3101	20-3501039	3502	51-3506013	3506
20-3103008-B	3103	12-3501042	3501	69-3506015	3506
69-3103010-B	3103	12-3501042	3502	69-3506020-B	3506
69-3103015-B	3103	20-3501046-B	3501	69-3506023-B	3506
69-3103025-B	3103	20-3501046-B	3502	51-3506025	3506
69-3103032	3103	12-3501048	3501	69-3506025	3506
69-3103038	3103	12-3501048	3502	69-3506030	3506
12-3103060	3103	12-3501049	3501	20-3506033	3506
20-3104055	3103	12-3501049	3502	69-3506035-B	3506
20-3105010	69A-3105	12-3501051	3501	69-3506040-B	3506
20-3105018-A1	69A-3105	12-3501051	3502	20-3506044	1104
69-3105050-B	3105	12-3501053	3501	20-3506046	3506
20-3105055	69A-3105	12-3501053	3502	20-3506046	1104
69-3105058	3105	20-3501058	3501	20-3506046	69A-1104
69-3400013-B	3400	20-3501058	3502	69-3506050	3506
69-3400014-B	3400	69-3501061	3501	69-3507010	3507
20-3401010-B	3401	69-3501061	3502	69-3507011	3507
20-3401022	3401	69-3501065	3501	69-3507014	3507
51-3401033	3401	69-3501065	3502	69-3507020-B	3507
51-3401034-B	3401	20-3501068	3501	69-3507048	3507
69-3401035	3401	20-3501068	3502	69-3507049	3507
20-3401036-B	3401	20-3501070	3501	69-3507052-B	3507
12-3401038	3401	20-3501070	3502	69-3507062	3507
69-3401040	3401	20-3501080	3501	69-3507063	3507
12-3401057	3401	20-3501082	3501	69-3507068	3507
69-3401060	3401	12-3501090	3501	69-3507070	3507
20-3401060-W	3401	12-3501090	3502	69-3507072	3507
12-3401062-B	3401	12-3501095	3501	69-3507074	3507
51-3401063-B	3401	12-3501095	3502	69-3507075	3507
69-3401065	3401	20-3501105	3501	69-3507080	3507
51-3401067	3401	20-3501105	3502	69-3507083	3507
20-3401071	3401	20-3501106	3501	69-3508015	3508
12-3401073	3401	20-3501106	3502	69-3508041-B	3508
20-3401075	3401	69-3502010	3502	69-3508048	3508
51-3401076	3401	69-3502011	3502	69-3508073	3508
12-3401080	3401	12-3502040	3501	69-3508076	3508
51-3401082	3401	12-3502040	3502	69-3508077	3508
12-3401083	3401	12-3502091	3501	20-3508095-A	3508
69-3401090	3401	12-3502091	3502	20-3508161	5304
69-3401100-B	3401	69-3504010	3504	G21-3701005	3701
12-3401120	3401	69-3504035	3504	20-3701010-A	3701
12-3401128-B	3401	69-3504040	3504	G20-3701020	3701

Nr części	Podzespół	Nr części	Podzespół	Nr części	Podzespół
20-3701030-B	3701	R23-3706011	3706	51-3709051-B	3709
69-3701032	3701	R23-3706012	3706	51-3710010	3710
20E-3701035	3701	R20-3706020	3706	51-3711010-B1	3711
G21-3701041	3701	R20-3706024	3706	FG2-3711021	3711
G20-3701051-B1	3701	R23-3706100	3706	51-3711021	3711
G21-3701080	3701	R34-3706110	3706	51-3711024	3711
G21-3701100	3701	R23-3706200	3706	51-3711032-A2	3711
G21-3701104-A	3701	R23-3706230-B	3706	51-3711032-A2	3711
G21-3701106	3701	R20-3706240	3706	51-3711036	3711
G21-3701110	3701	R23-3706300	3706	51-3711038	3711
G21-3701180	3701	20-3706315-B	3706	20-3711045	3711
G20-3701200	3701	R20-3706360	3706	FG2-3711100	3711
G20-3701300	3701	R20-3706400	3706	69-3711150	3711
G21-3701304	3701	R23-3706500	3706	69-3711160	3711
G20-3701305	3701	R20-3706600-A	3706	69-3711165	3711
G21-3701313	3701	R20-3706611	3706	69-3711166	3711
G21-3701314	3701	51-3707010	3707	FG2-3711200-A	3711
G20-3701400-B	3701	20-3707032	3707	51-3712010-B	3712
G21-3791402-B	3701	69-3707050	3707	51-3712018-B	3712
G21-3701403-B	3701	69-3707058	3707	PF3-3712200	3712
RR20-3702003	3702	20-3707059	3707	PF1-3712203	3712
RR20-3702008	3702	20-3707092	3707	PF3-3712204	3712
69-3702010	3702	20-3707095-B	3707	51-3713020-B	3801
RR20-3702020	3702	20-3707097	3707	51-3714020-B	3714
RR20-3702100	3702	51-3707100	3707	69-371025	3713
RR20-3702108	3702	20-3707100-B	3707	20-3713300	8102
RR20-3702114	3702	20-3707102	3707	69-3714200	3714
RR20-3702119	3702	51-3707206	3707	51-3714310-A2	3714
RR20-3702200	3702	WK14-3708000-B	3708	51-3715010-A2	3715
RR20-3702205	3702	WK14-3708005	3708	51-3715020	3715
RR20-3702214	3702	20-3708010	3708	51-3715021	3715
RR20-3702215	3702	ST8-3708014	3708	51-3716010-G	3716
RR20-3702217	3702	ST8-3708015	3708	FP13-3716200	3716
RR20-3702300	3702	20-3706015-B	3708	FP13-3716202	3716
RR20-3702310	3702	ST8-3708016	3708	FP13-3716231	3716
RR20-3702400	3702	ST20-3708020-W	3708	20-3717025	3716
RR20-3702418	3702	20-3708027	3708	12-3717035	3711
RR20-3702419	3702	WK14-3708030	3708	20-3720010	3720
RR20-3702420	3702	RSB-3708030	3708	51-3721010-W	3721
RR20-3702440	3702	20-3708040	3708	67B-3721020	3721
RR20-3702505	3702	WK14-3708041	3708	51-3721025	3721
RR11-3702520	3702	WK14-3708045	3708	51-3721028	3721
RR12-3702541	3702	WK14-3708046	3708	51-3721030	3721
RR12-3702542	3702	WK14-3708047	3708	51-3721035-B	3721
RR15-3702547	3702	20-3708048	3708	51-3721036-B	3721
RR12-3702550	3702	ST8-3708050	3708	20-3721038	3721
20-3703011-A	3703	ST8-3708052	3708	51-3721040	3721
20-3703011-A	69A-3703	WK14-3708053	3708	51-3721044	3721
20-3703035-W	3703	WK14-3708060	3708	69-3721055	3721
20-3703035-W	69A-3703	20-3708070	3708	69-3722010-A2	3722
69-3703038	3703	ST8-3708080-B	3708	PR10A-3722100	3722
69-3703038	69A-3703	WK14-3708089	3708	PR10B-3722200	3722
69-3703070	3703	20-3708084-B	3708	12-3722220	3722
69A-3703070	69A-3703	ST20-3708090-W	3708	PR10A-3722300	3722
51-3704010	3704	20-3708094	3708	20-3723011-A1	3723
20-3704022	3704	ST20-3708100-W	3708	69-3724015-W	69A-3724
20-3704024	3704	ST20-3708110	3708	69-3724015-W	3724
20-3704030	3704	ST15-3708200-G	3708	51-3724020-W	3721
20-3704048	3704	ST06-3708300	3708	69-3724030-A	3724
20-3704056	3704	ST20-3708400-W	3708	69A-3724030-A	69A-3724
20-3704064	3704	ST80-3708600-A	3708	69-3724031	3724
51-3704100	3704	20-3709010-B1	3709	69-3724031	69A-3724
51-3705010-B	3705	51-3709030-B	3709	51-3724036-A2	3724
20-3706010-B	3706	51-3709038	3709	51-3724036-A2	69A-3724

Nr części	Podzespół	Nr części	Podzespół	Nr części	Podzespół
69-3724037-W	3724	20-3901120-A	3901	76-5101140	5101
69-3724037-W	69A-3724	20-3901120-A	69A-3901	76-5101240	5101
69-3724044	3724	20-3901126-B	3901	32-5101368	5101
69-3724044	69A-3724	20-3901126-B	69A-3901	76-5107028	5107
69-3724050-A	3724	51-3901128-B	3901	76-5107033	5107
69-3724050-A	69A-3724	51-3901128-B	69A-3901	76-5107038	5107
69-3724053	3724	51-3901142-G	3901	76-5107040	5107
69-3724053	69A-3724	51-3901142-G	69A-3901	76-5107048	5107
20-3724062	3724	51-3901143	3901	76-5107066-B	5107
20-3724062	69A-3724	51-3901143	69A-3901	77-5107066-B	5107
69-3724064	3724	51-3901165-B	3901	76-5107068-B	5107
69-3724064	69A-3724	51-3901165-B	69A-3901	77-5101068-B	5107
20-3724083	3724	51-3901215	3901	76-5107072-B	5107
20-3724083	69A-3724	51-3901215	69A-3901	76-5107074	5107
69-3724083	3724	51-3901220	3901	77-5107074	5107
69-3724083	69A-3724	51-3901220	69A-3901	76-5107078	5107
51-3724093	3724	69A-3901225	69A-3901	76-5107080-A	5107
51-3724093	69A-3724	69A-3901227	69A-3901	76-5107082	5107
69-3724099	3724	51-3901340-B	3901	76-5107090	5107
69-3724099	69A-3724	51-3901340-B	69A-3901	76-5107092	5107
20-3726033	3713	20-3901350	3901	76-5107093	5107
20-3726033	3801	20-3901350	69A-3901	76-5107094-B	5107
51-3730010	3730	20-3901385	3901	76-5109014	5109
51-3730030	3730	20-3901385	69A-3901	76-5109015	5109
51-3730032	3730	51-3901416-W	3901	77-5109044	5109
51-3730034	3730	51-3901416-W	69A-3901	76-5200012	5200
51-3731020-A	3731	51-3901436-B	3901	77-5200012	5200
69-3801010	3801	51-3901436-B	69A-3901	76-5201012	5201
SP24-3802000	3801	51-3901439-B	3901	77-5201012	5201
69-3802020	3801	51-3901439-B	69A-3901	76-5201014	5201
51-3802030	1802	12-3901472	3901	76-5201022	5201
51-3802031	1802	12-3901472	69A-3901	76-5201052-B	5201
69-3802033	1802	51-3901550	3901	76-5204012	5204
69-3802034	1802	51-3901550	69A-3901	81-5204014	5204
51-3802035	3724	51-3901560	3901	76-5204044	5204
51-3802035	69A-3724	51-3901560	69A-3901	SŁ26-5205010-B	5205
69-3802045-B	3801	69-3901570	3901	SŁ26-5205015-B1	5205
51-3803012	3801	69-3901570	69A-3901	81-5205016	6001
51-3803028	3801	12-3901600	69A-3901	SŁ26-5205310	5205
UB26-3806000	3801	69-3909070	1015	SŁ26-5205410	5205
51-3806020-B1	3801	51-3901102	3901	SŁ26-5205600	5205
51-3806030-B	3711	51-3901010	69A-3901	76-5206010	5206
51-3806030-B	3713	69-3909010	3909	76-5206020	5206
51-3806030-B	3714	69-3909058	3909	76-5206020-B	5206
UK16-3808000	3801	69-3909076	3909	76-5206050	5206
51-3808020	3801	69-3909078	1015	76-5207010	5207
12-3808025	3801	51-3909080	3909	77-5207010-B	5207
UK18-3810000	3801	51-3909083	3909	76-5207016	5207
51-3810020	3801	69-3913298	3913	76-5207050	5207
AP6-3811000	3801	69-3914010	3914	76-5207051	5207
69-3901010	3901	51-3914026	3914	76-5207060-A	5207
69-3901010	69A-3901	51-3916010-A2	3916	76-5207062	5207
69-3901024-A	3901	63A-4207075	1802	76-5207100	5207
69-3901024-A	69A-3901	76-5000010	5000	76-5207104	5207
51-3901044-A	3901	77-5000010	5000	76-5207106	5207
51-3901044-A	69A-3901	76-5100094-B	5001	76-5207108-A	5207
69-3901057	3901	81D-5101102	5101	76-5207110	5207
69-3901057	69A-3901	81D-5101102	5101	76-5207120	5207
63-3901094	3901	77-5101114-B	5101	76-5207121	5207
63-3901094	69A-3901	81D-5101102	5101	76-5207122	5207
51-3901096	3901	77-5101112-B	5101	76-5207123	5207
51-3901096	69A-3901	77-510114-B	5101	76-5301092-A	5301
69-3901102	3901	76-5101136	5101	81-5301112-B	5301
69-3901102	69A-3901	77-5101136	5101	30-5303045	8102

55-54-35

Nr części	Podzespół	Nr części	Podzespół	Nr części	Podzespół
76-5304012	5304	77-6003024	6003	76-8102072	8102
76-5304017	5304	77-6003030	6002	30-8102080-B	8102
30-5304022	5304	77-6003030	6003	30-8201010	8201
30-5304030	5304	77-6006010	6006	76-8204010	8204
76-5304032	5304	76-6100010	6100	76-8204012	8204
30-5304080	5304	77-6100010	6100	76-8204032	8204
30-5304082	5304	76-6100011	6100	76-8204033	8204
76-5604010	5604	77-6100011	6100	76-8207120-A	8207
77-5604010-B	5604	76-6100014	6100	76-8207126	8207
76-5604020	5604	77-6100014	6100	76-8207144	8204
30-5604048	6001	76-6100015	6100	76-8207190	8207
76-5604100	5604	77-6100015	6100	76-8207216	8207
76-5604102	5604	76-6105012	6105	76-8207217	8207
76-5606190	5606	76-6105013	6105	76-8207220	8207
76-5606200	5606	81-6105058	6105	76-8207228	8207
77-5606200	5606	76-6105082	6105	76-8207229	8207
76-5606201	5606	76-6105083	6105	76-8207238	8207
77-5606201	5606	76-6105102	6105	76-8207280-A	8207
76-5606232	5606	76-6105106-B	6105	76-8401008	8401
76-6000010-B	6000	76-6105150-B1	6105	76-8401422	8401
77-6000010	6000	81-6105182	6105	76-8401430	8401
76-6000012-B	6000	76-6106012	6106	76-8401431	8401
77-6000012	6000	76-6106012	6206	76-8402010	8402
77-6000112	6000	76-6106013	6206	77-8402010	8402
77-6000114	6000	76-6106013	6106	76-8402016	8402
77-6000116	6000	76-6106082	6206	76-8402050	8402
77-6000122	6000	76-6106082	6106	76-8402054	8402
77-6000124	6000	76-6107028-A	6107	76-8402308	8402
77-6000126	6000	77-6107028-A	6107	76-8402309	8402
77-6000200	6000	76-6107029-A	6107	76-8402422	8402
77-6001008	6001	76-6107072	6107	81-8402530-B	8402
77-6001170	6001	77-6800012	6800	81-8402531-B	8402
76-6001170-B	6001	76-6800012	6800	81-8402545	8402
77-6001176	6001	76-6900012	6900	81-8402552-B	8402
77-6001190	6001	77-6900012	6900	82-8402554-B	8402
77-6001200	6000	77-7000014	7000	30-8402616	6801
76-6001200	6001	77-7005010	7005	30-8402616	6901
76-6001230-B	6001	76-7503012	7503	81-8402680	8402
77-6001232	6001	76-7503013	7503	81-8402680	5207
77-6001244	6001	76-7503380	7503	77-8402680	5207
76-6001250	6001	76-7505010	7505	76-8402734	8402
76-6001251	6001	76-7505080	7505	76-8402766	8402
76-6001270	6001	76-8101010	8101	76-8403012	8403
76-6001282	6001	30-8101016	8101	76-8403013	8403
77-6001288	6001	30-8101020	8101	76-8403034-A	8403
77-6001350	6001	76-8101032	8101	76-8403038	8403
77-6001524	6001	30-8101036	8101	76-8403038	8404
77-6002124	6002	30-8101038	8101	76-8403200-A	8403
77-6002260	6002	76E-8101060	8101	76-8403201-A	8403
76-6002400-B	6002	76-8101098	8101	7618403260	8403
77-6002400-B	6002	30-8101114	8101	76-8403261	8403
76-6002401-B	6002	30-8101116-A	8101	76-8403289	8403
77-6002401-B	6002	30-8101118-A	8101	76-8404016	8404
77-6002401-W	6002	30-8101120	8101	76-8404020	8404
76-6002410	6002	76E-8101170	8101	76-8404021	8404
76-6002411	6002	76E-8101174	8101	77-8404021	8404
77-6002440	6002	32-8101430	8102	76-8405010	8405
77-6002442	6002	32-8101442	8102	76-8405011	8405
77-6002452	6002	30-8102010-A	8102	76-8405038	8405
77-6002453	6002	30-8102016	8102	91-8507060-B	69A-1015
77-6002650	6002	30-8102020	8102	91-8507062-B	69A-1015
77-6002651	6002	30-8102026	8102	91-8507063	69A-1015
77-6003020	6002	30-8102030	8102	91-8507064	69A-1015
77-6003020	6003	76-8102060	8102	40-9006040	6006
77-6003024	6002	81-8102060	8102		

CZĘŚCI ZAMIENNE PODWOZIA SAMOCHODÓW „GAZ-69" i „GAZ-69A"

(ilość sztuk na jeden samochód)

Nr rys.	Nr poz. na rys.	Nr części	Nazwa	Ilość GAZ-69	Ilość GAZ-69-A
			ZESPÓŁ 10. SILNIK		
3	1	20-3701010-A	Prądnica, kompletna		
	2	40-1003060	Króciec odpływowy płaszcza wodnego cylindrów, kompletny		
	3	69-1002130	Rura wlewowa oleju, kompletna		
	4	51-1002145-A2	Pokrywa rury wlewowej oleju		
	5	69-1014075	Przewód elastyczny przewietrzania komory korbowej silnika		
	6	69-1109010	Filtr powietrza, kompletny		
	7	64-6745	Przewód elastyczny rury wyciągowej przewietrzania komory korbowej silnika		
	8	30-8101020	Kurek wyłączający ogrzewacza nadwozia		
	9	51-3707010	Świeca zapłonowa, kompletna		
	10	20-3706010-B	Rozdzielacz zapłonu, kompletny		
	11	69-1014055-B	Rura wyciągowa przewietrzania komory korbowej		
	12	20-1012090	Cięgno pokrętła filtru olejowego oczyszczania wstępnego		
	13	20-3708015-B	Pedał rozrusznika, kompletny		
	14	69-1702114	Dźwignia zmiany biegów		
	15	20-1701238-B	Kołnierz wałka głównego skrzynki biegów		
	16	69-1701015-A2	Obudowa skrzynki biegów		
	17	20-1601200	Widełki wyłączające sprzęgła, kompletne		
	18	20-1601017-B	Obudowa sprzęgła (część dolna)		
	19	20-3708010	Rozrusznik, kompletny		
	20	20-1009050-B	Miarka poziomu oleju, kompletna		
	21	296507-P8	Korek otworu spustowego miski olejowej		
	22	MF1-1012010-B	Filtr olejowy oczyszczania wstępnego, kompletny		
	23	51-3810020	Czujnik wskaźnika ciśnienia oleju, kompletny		
	24	12-1308020	Pas klinowy napędu wentylatora		
	25	011-1308010	Wentylator, kompletny		
			Podzespół 1000. Silnik kompletny ze sprzęgłem i skrzynką biegów		
		69-1000350	Silnik kompletny ze skrzynką biegów bez wyposaż.	1	1
		69-1000450	Silnik kompletny bez wyposaż. i skrzynki biegów	1	1
		20-1000101-B	Pierścienie tłokowe Ø 81,88 mm (komplet na jeden silnik)	1	1
		20-1000101-WR	Pierścienie tłokowe Ø 82,25 mm (kompl. na 1 silnik)	1	1
		20-1000101-ER	Pierścienie tłokowe Ø 82,50 mm (kompl. na 1 silnik)	1	1
		20-1000101-IR	Pierścienie tłokowe Ø 82,80 mm (kompl. na 1 silnik)	1	1
		20-1000101-ŁR	Pierścienie tłokowe Ø 83,00 mm (kompl. na 1 silnik)	1	1
		20-1000101-MR	Pierścienie tłokowe Ø 83,25 mm (kompl. na 1 silnik)	1	1
		20-1000101-NR	Pierścienie tłokowe Ø 83,50 mm (kompl. na 1 silnik)	1	1
8	10	29-1000102-A	Panewki łożysk głównych Ø 64,00 mm (komplet na 1 silnik)	1	1
		20-1000102-BR	Panewki łożysk głównych Ø 63,95 mm (komplet na 1 silnik)	1	1



Rys. 1

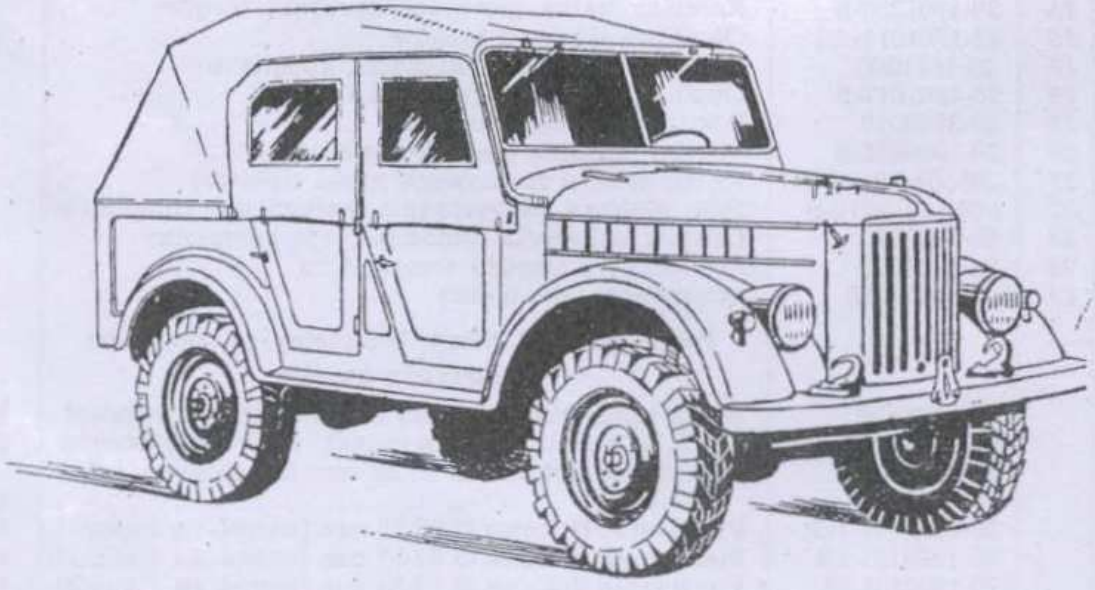

Rys. 2

Nr rys.	Nr poz. na rys.	Nr części	Nazwa	Ilość GAZ-69	Ilość GAZ-69-A
8		20-1000102-WR	Panewki łożysk głównych Ø 63,75 mm (komplet na 1 silnik)	1	1
		20-1000102-GR	Panewki łożysk głównych Ø 63,70 mm (komplet na 1 silnik)	1	1
		20-1000102-DR	Panewki łożysk głównych Ø 63,50 mm (komplet na 1 silnik)	1	1
		20-1000102-ER	Panewki łożysk głównych Ø 63,25 mm (komplet na 1 silnik)	1	1
		20-1000102-ŻR	Panewki łożysk głównych Ø 63,00 mm (komplet na 1 silnik)	1	1
		20-1000102-IR	Panewki łożysk głównych Ø 62,75 mm (komplet na 1 silnik)	1	1
		20-1000102-KR	Panewki łożysk głównych Ø 62,50 mm (komplet na 1 silnik)	1	1
		20-1000102-DBR	Półfabrykat panewki głównej Ø od 64,00 do 63,50 mm (komplet na 1 silnik)	1	1
		20-1000102-IBR	Półfabrykat panewki głównej Ø od 63,50 do 62,75 mm (komplet na 1 silnik)	1	1
9	*1*	12-1000103-R2	Tulejki wału rozrządczego (komplet na 1 silnik)	1	1
			Podzespół 1001. Zawieszenie silnika		
4	*1*	69-1001020-A	Poduszka przedniego zawieszenia silnika	2	2
	3	250514-P8	Nakrętka M12×1,75 górnej śrubv poduszki przedniego zawieszenia silnika	2	2
	2	252157-P2	Podkładka sprężysta Ø 12 mm nakrętki górnej śruby poduszki przedniego zawieszenia silnika	2	2
	4	201-454-P8	Śruba M2×1,25×16 poduszki przedniego zawieszenia silnika	6	6
	5	250765-P8	Nakrętka M8×1,25 śruby poduszki przedniego zawieszenia silnika	6	6
	6	252135-P2	Podkładka sprężysta Ø 8 mm śruby poduszki przedniego zawieszenia silnika	6	6
	11	20-1001044	Poduszka dolna tylnego zawieszenia silnika, kompl.	1	1
	7	69-1001050	Poduszka górna tylnego zawieszenia silnika, kompl.	1	1
	8	20-1001054	Tulejka odległościowa poduszki tylnego zawieszenia silnika	2	2
	9	201456-P8	Śruba M8×1,25×20 mocowania poduszek tylnego zawieszenia silnika	3	3
	5	250765-P8	Nakrętka M8×1,25 śruby mocowania poduszek tylnego zawieszenia silnika	3	3
	6	252135-P2	Podkładka sprężysta Ø 8 mm śruby mocowania poduszek tylnego zawieszenia silnika	3	3
	10	206588-P8	Śruba M12×1,75×70 poduszki tylnego zawieszenia silnika	2	2
			Podzespół 1002. Kadłub silnika		
5	*1*	20-1002010-B	Kadłub silnika, kompletny	1	1
		296998-R	Zaślepka Ø 58 mm tylnego łożyska wału rozrządczego	1	1
	9	262518-P	Korek stożkowy 3/8" — 18 podłużnego kanału olejowego	2	2
		262531-P8	Korek stożkowy 1/8" — 27 poprzecznego kanału olejowego	5	5
	14	20-1002128	Korek 1/8" — 27 nachylonego kanału olejowego	2	2
	29	295124-P	Kołek 13×28 ustalający płyty pokrywy kół zębatych rozrządu	2	2
		295128-P	Kołek 13×28 ustalający obudowy sprzęgła	2	2
	6	20-1002032-A3	Rura rozdzielcza wody chłodzącej kadłuba silnika	1	1
	24	69-1002042-B	Płyta pokrywy kół zębatych rozrządu, kompletna	1	1

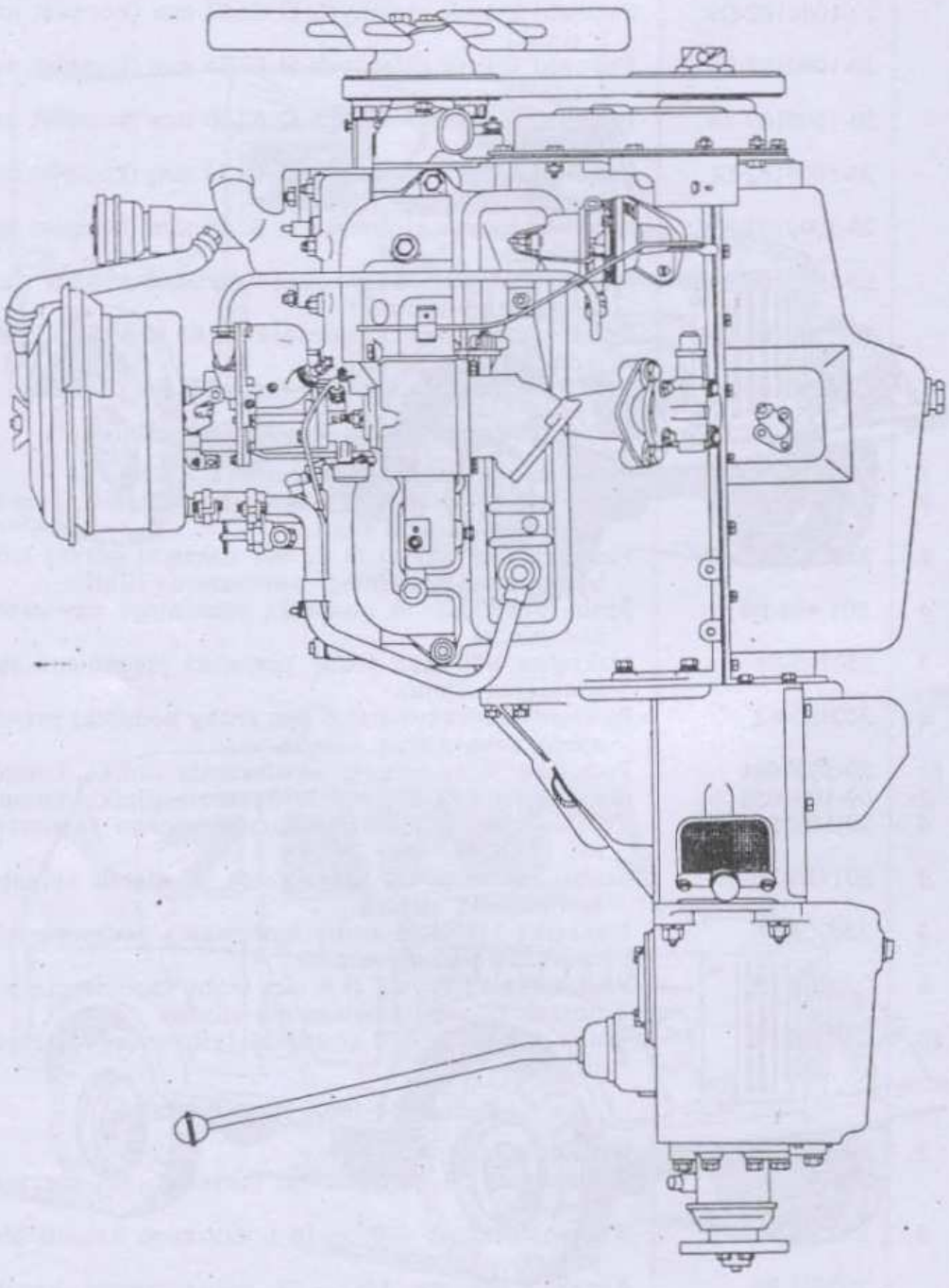

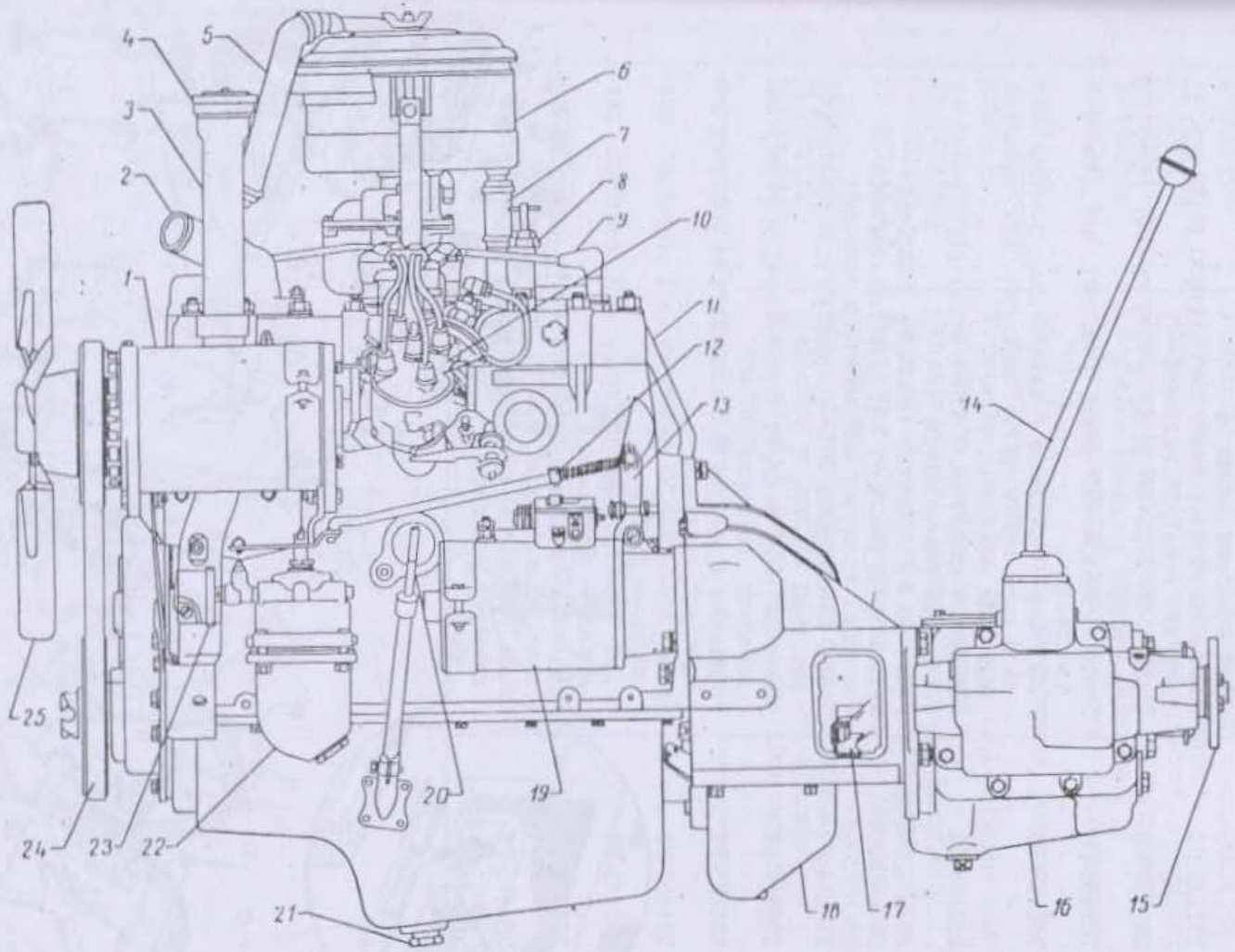

Rys. 3

Nr rys.	Nr poz. na rys.	Nr części	Nazwa	Ilość GAZ-69	Ilość GAZ-69
5	25	20-1002050	Uszczelka płyty pokrywy kół zębatych rozrządu	1	
	7	216232-P	Śruba dwustronna M8×16 płyty pokrywy kół zębatych rozrządu	1	
		250511-P8	Nakrętka 1M8×1 śruby dwustronnej płyty pokrywy kół zębatych rozrządu	1	
		252135-P2	Podkładka sprężysta Ø 8 mm nakrętki płyty pokrywy kół zębatych rozrządu	1	
	11	201458-P8	Śruba M8×1,25×25 płyty pokrywy kół zębatych rozrządu	1	
	23	201456-P8	Śruba M8×1,25×20 płyty pokrywy kół zębatych rozrządu	4	
		252175-P8	Podkładka sprężysta ząbkowana wewnętrznie Ø 8 mm śruby płyty pokrywy kół zębatych rozrządu	4	
		252135-P2	Podkładka sprężysta Ø 8 mm śruby płyty pokrywy kół zębatych rozrządu	1	
	20	20-1002058-A	Pokrywa kół zębatych rozrządu, kompletna	1	
	18	20-1002061	Wzmacniacz pokrywy kół zębatych rozrządu	1	
	22	20-1002064	Uszczelka pokrywy kół zębatych rozrządu	1	
	8	216234-P	Śruba dwustronna M8×20 pokrywy kół zębatych rozrządu	2	
		250511-P8	Nakrętka 1M8×1 śruby dwustronnej pokrywy kół zębatych rozrządu	2	
		252135-P2	Podkładka sprężysta Ø 8 mm nakrętki pokrywy kół zębatych rozrządu	2	
	16	201456-P8	Śruba M8×1,25×20 pokrywy kół zębatych rozrządu — krótka	2	
	17	201458-P8	Śruba M8×1,25×25 pokrywy kół zębatych rozrządu — długa	3	
		252135-P2	Podkładka sprężysta Ø 8 mm śruby pokrywy kół zębatych rozrządu	5	
	12	201476-P8	Śruba 1M8×1×20 mocowania płyty z pokrywą kół zębatych rozrządu	2	

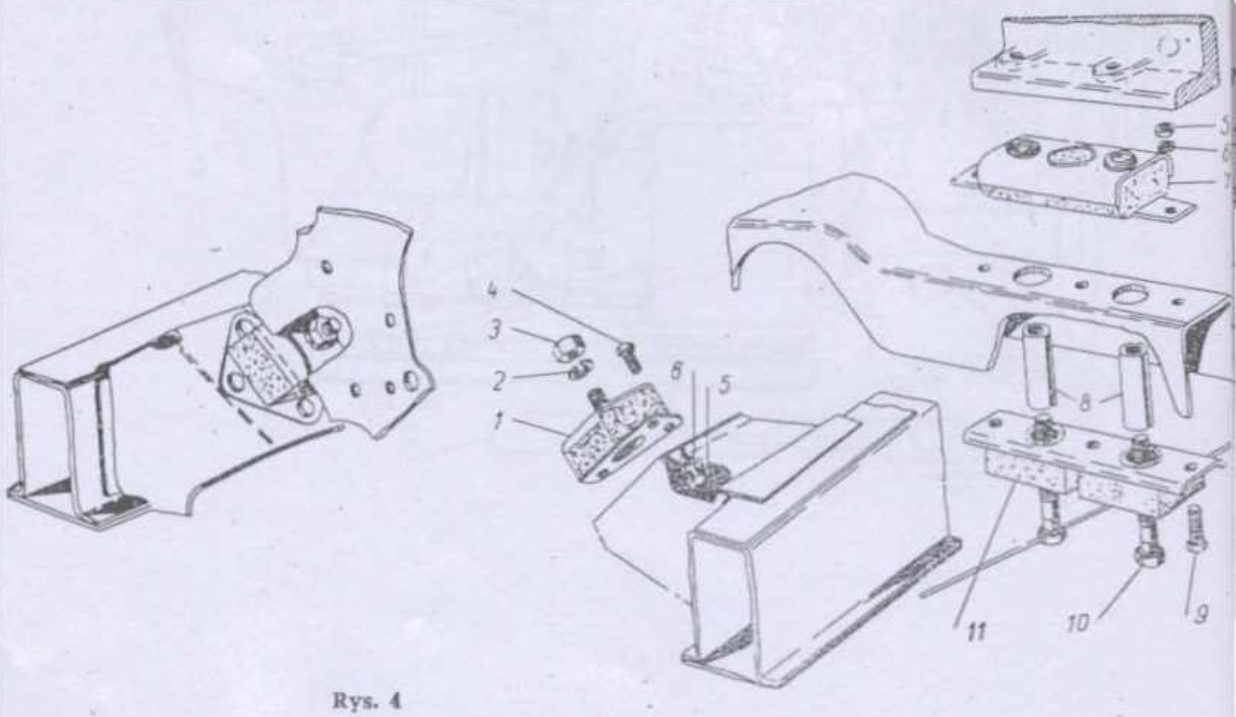

Rys. 4

Nr rys.	Nr poz. na rys.	Nr części	Nazwa	Ilość GAZ-69	Ilość GAZ-69-A
5	19	201478-P8	Śruba 1M8×1×20 mocowania płyty z pokrywą kół zębatych rozrządu	2	2
		250511-P8	Nakrętka 1M8×1 śruby mocowania płyty z pokrywą kół zębatych rozrządu	4	4
		252135-P2	Podkładka sprężysta Ø 8 mm śruby mocowania płyty z pokrywą kół zębatych rozrządu	4	4
	30	20-1002110	Pokrywa komory zaworowej przednia, kompletna	1	1
	39	69-1002111-B	Pokrywa komory zaworowej tylna, kompletna	1	1
	10	20-1002116	Uszczelka pokrywy komory zaworowej	2	2
	15	216332-P	Śruba dwustronna M8×75 pokrywy komory zaworowej	2	2
		250511-P8	Nakrętka 1M8×1 śruby dwustronnej pokrywy komory zaworowej	2	2
	38	293264-P	Podkładka specjalna Ø 8 mm śruby dwustronnej pokrywy komory zaworowej	2	2
	13	20-1002118-B1	Odrzutnik oleju komory zaworowej, kompletny	2	2
	3	69-1002130	Rura wlewowa oleju z pokrywą, kompletna	1	1
	2	51-1002145-A2	Pokrywa rury wlewowej oleju z łańcuszkiem, kompletna	1	1
	5	20-1002160	Wspornik rury wlewowej oleju, kompletny	1	1
	4	51-1002162	Nakładka wspornika rury wlewowej oleju	1	1
		201416-P8	Śruba M8×1×12 nakładki wspornika rury wlewowej oleju	2	2

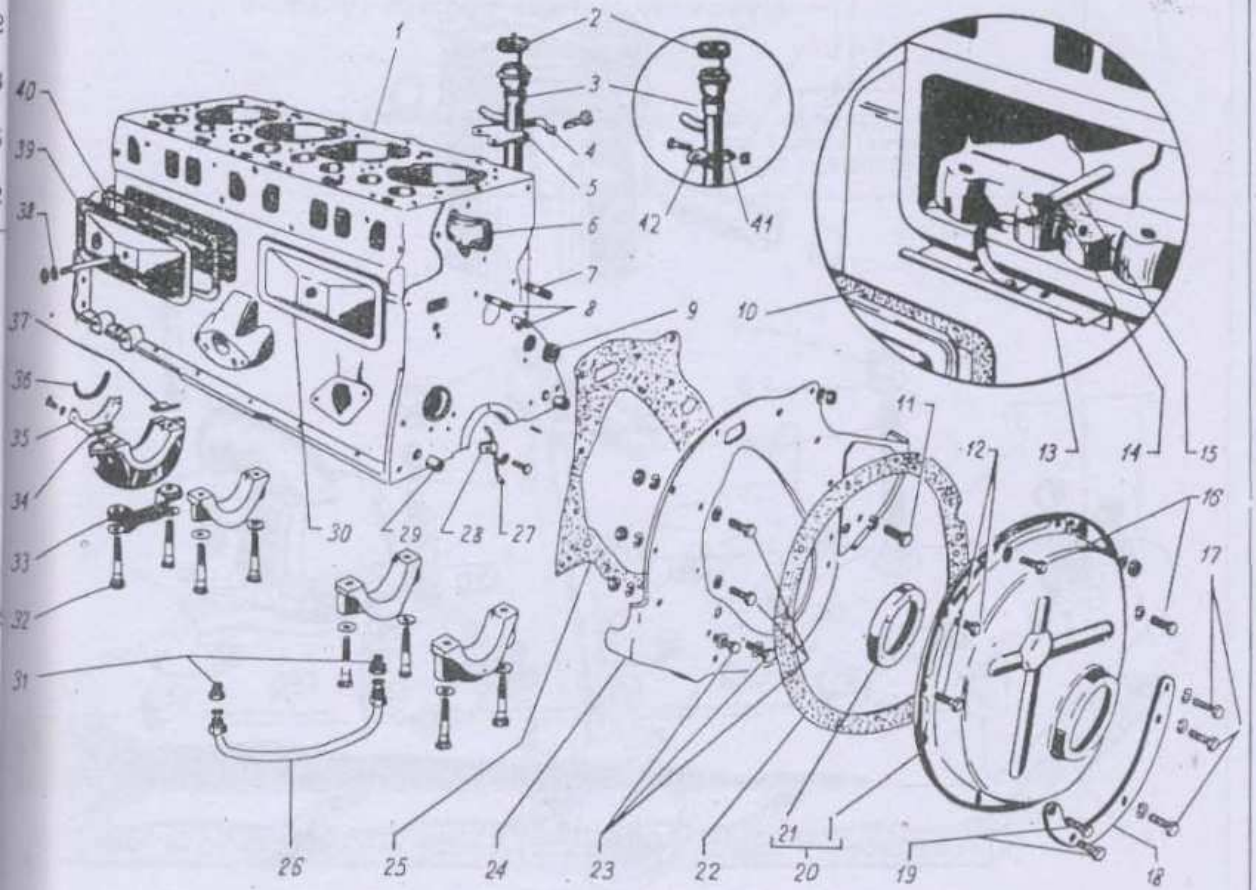

Rys. 5

Nr rys.	Nr poz. na rys.	Nr części	Nazwa	Ilość GAZ-69
5	*41*	51-1002161-W*	Wspornik rury wlewowej oleju	1
	42	51-1002165*	Chomąto mocowania rury wlewowej oleju	1
		222527-P8*	Wkręt M6×1×20 chomąta	1
		251104-P8*	Nakrętka M8×1 wkrętu chomąta	1
			Podzespół 1003. Głowica cylindrów	
6	*1*	20-1003010-W1	Głowica cylindrów, kompletna	1
	2	A-24457	Korek stożkowy 1/2" — 14 głowicy cylindrów	2
	3	262507-P	Korek stożkowy 3/8" — 18 głowicy cylindrów	2
	12	20-1003020-B	Uszczelka głowicy cylindrów, kompletna	1
	4	292798-P8	Nakrętka 1M11×1 śruby dwustronnej głowicy cylindrów	23
	9	291835-P	Śruba dwustronna M11×85 głowicy cylindrów	1
	6	291828-P	Śruba dwustronna M11×68 głowicy cylindrów	22
	5	293334-P8	Podkładka Ø 11,5 mm nakrętki śruby dwustronnej głowicy cylindrów	22
	10	40-1003060	Króciec odpływowy płaszcza wodnego cylindrów	1
	11	20-1003063	Uszczelka króćca odpływowego płaszcza wodnego cylindrów	1
	8	216239-P	Śruba dwustronna M8×32 króćca odpływowego płaszcza wodnego cylindrów	2
	7	250511-P8	Nakrętka 1M8×1 króćca odpływowego płaszcza wodnego cylindrów	2
		252135-P2	Podkładka sprężysta Ø 8 mm nakrętki króćca odpływowego płaszcza wodnego cylindrów	2

* Części te, według nowego sposobu mocowania rury wlewowej oleju, stosuje się w zamian części: 20-1002160, 51-1002162 i 201416-P8.

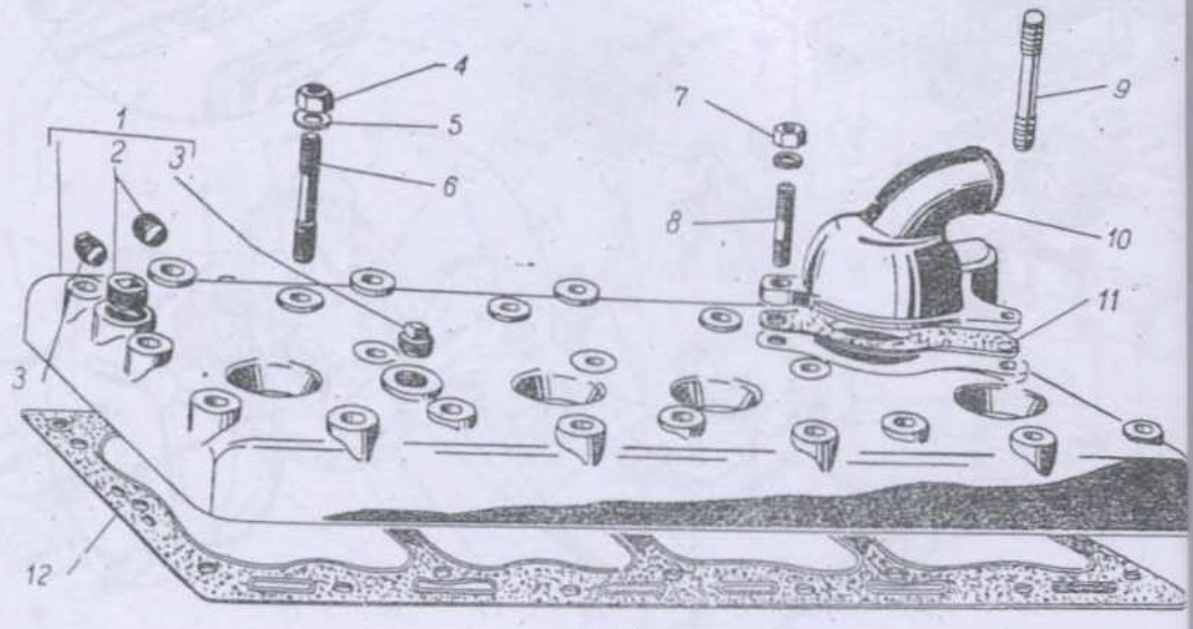

Rys. 6

Nr rys.	Nr poz. na rys.	Nr części	Nazwa	Ilość GAZ-69	Ilość GAZ-69-A
			Podzespół 1004. Tłoki i korbowody		
7	2	12-1004014-B	Tłok Ø 81,88 mm ze sworzniem i pierścieniami zabezpieczającymi, kompletny	4	4
		12-1004014-AR	Tłok Ø 82,00 mm ze sworzniem i pierścieniami zabezpieczającymi, kompletny	4	4
		12-1004014-BR	Tłok Ø 82,08 mm ze sworzniem i pierścieniami zabezpieczającymi, kompletny	4	4
		12-1004014-WR1	Tłok Ø 82,12 mm ze sworzniem i pierścieniami zabezpieczającymi, kompletny	4	4
		12-1004014-ER	Tłok Ø 82,50 mm ze sworzniem i pierścieniami zabezpieczającymi, kompletny	4	4
		12-1004014-ŻR	Tłok Ø 82,58 mm ze sworzniem i pierścieniami zabezpieczającymi, kompletny	4	4
		12-1004014-IR	Tłok Ø 82,62 mm ze sworzniem i pierścieniami zabezpieczającymi, kompletny	4	4

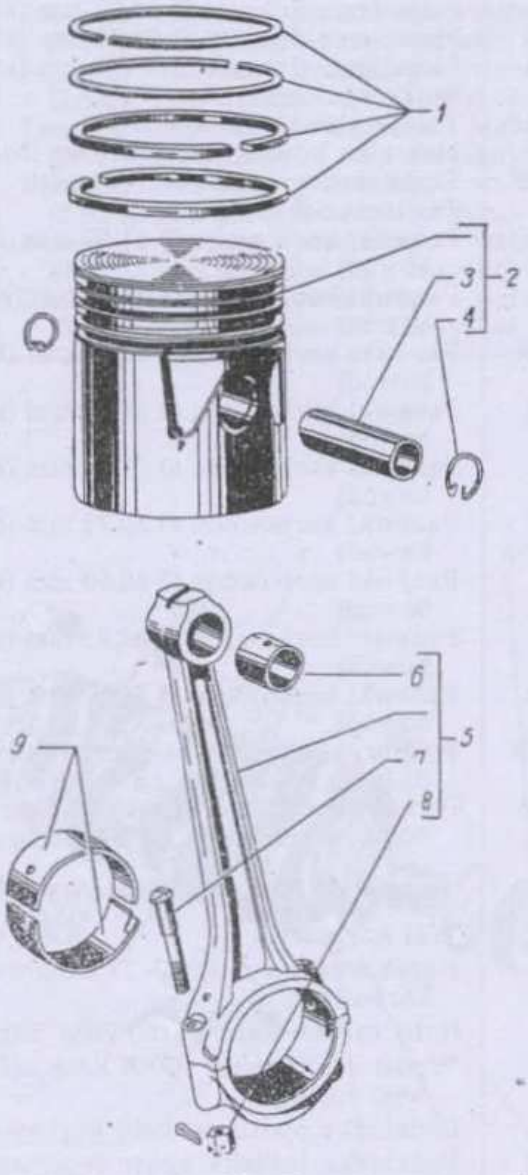

Rys. 7

Nr rys.	Nr poz. na rys.	Nr części	Nazwa	Ilość GAZ-69	Ilość GA -69
7		12-1004014-KR	Tłok Ø 82,80 mm ze sworzniem i pierścieniami zabezpieczającymi, kompletny	4	
		12-1004014-ŁR	Tłok Ø 83,00 mm ze sworzniem i pierścieniami zabezpieczającymi, kompletny	4	
		12-1004014-MR	Tłok Ø 83,25 mm ze sworzniem i pierścieniami zabezpieczającymi, kompletny	4	
		12-1004014-NR	Tłok Ø 83,50 mm ze sworzniem i pierścieniami zabezpieczającymi, kompletny	4	
	3	11-6135-A	Sworzeń tłokowy nominalny Ø 22 mm	4	
		11-6135-BR	Sworzeń tłokowy Ø 22,08 mm	4	
		11-6135-WR	Sworzeń tłokowy Ø 22,12 mm	4	
		11-6135-GR	Sworzeń tłokowy Ø 22,20 mm	4	
	4	12-1004022-B	Pierścień zabezpieczający sworzeń tłokowy	8	
	1	12-1004024-B	Pierścienie tłokowe Ø 81,88 mm (komplet na 1 tłok)	4	
		12-1004024-WR	Pierścienie tłokowe Ø 82,25 mm (komplet na 1 tłok)	4	
		12-1004024-ER	Pierścienie tłokowe Ø 82,50 mm (komplet na 1 tłok)	4	
		12-1004024-IR	Pierścienie tłokowe Ø 82,80 mm (komplet na 1 tłok)	4	
		12-1004024-ŁR	Pierścienie tłokowe Ø 83,00 mm (komplet na 1 tłok)	4	
		12-1004024-MR	Pierścienie tłokowe Ø 83,25 mm (komplet na 1 tłok)	4	
		12-1004024-NR	Pierścienie tłokowe Ø 83,50 mm (komplet na 1 tłok)	4	
	5	12-1004045	Korbowód, kompletny	4	
	6	12-1004052-A	Tuleja główki korbowodu	4	
	8	11-6212	Nakrętka koronkowa pokrywy łba korbowodu	8	
	7	11-6214-A	Śruba pokrywy łba korbowodu	8	
		258039-P	Zawleczka Ø 3×20	8	
	9	20-1004057-A2	Panewki korbowodu Ø 51,50 mm (komplet na 1 korbowód)	4	
		20-1004057-BR	Panewki korbowodu Ø 51,45 mm (komplet na 1 korbowód)	4	
		20-1004057-WR	Panewki korbowodu Ø 51,25 mm (komplet na 1 korbowód)	4	
		20-1004057-GR	Panewki korbowodu Ø 51,20 mm (komplet na 1 korbowód)	4	
		20-1004057-DR	Panewki korbowodu Ø 51,00 mm (komplet na 1 korbowód)	4	
		20-1004057-ER	Panewki korbowodu Ø 50,75 mm (komplet na 1 korbowód)	4	
		20-1004057-ŻR	Panewki korbowodu Ø 50,50 mm (komplet na 1 korbowód)	4	
		20-1004057-IR	Panewki korbowodu Ø 50,25 mm (komplet na 1 korbowód)	4	
		20-1004057-KR	Panewki korbowodu Ø 50,00 mm (komplet na 1 korbowód)	4	
		20-1004057-DBR	Półfabrykat panewki korbowodu od Ø 51,50 do 51,00 mm (komplet na 1 korbowód)	4	
		20-1004057-IBR	Półfabrykat panewki korbowodu od Ø 51,00 do 50,25 mm (komplet na 1 korbowód)	4	
			Podzespół 1005. Wał korbowy i koło zamachowe		
8	3	20-1005015-B	Wał korbowy	1	
	4	262531-P	Korek stożkowy 1/8" — 27 kanałów olejowych wału korbowego	4	
	6	11-6306-A2	Koło zębate wału korbowego napędzające rozrząd	1	
	14	296075-P	Wpust czółenkowy 32×6 koła zębatego napędzającego rozrząd	1	
	5	11-6307	Podkładka oporowa wału korbowego	1	
	16	11-6308-A5	Podkładka łożyska oporowego wału korbowego — przednia	1	

Nr rys.	Nr poz. na rys.	Nr części	Nazwa	Ilość GAZ-69	Ilość GAZ-69-A
8		51-1005142	Kołek podkładki przedniej łożyska oporowego wału korbowego	2	2
	15	11-6309-A5	Podkładka łożyska oporowego wału korbowego — tylna	1	1
	7	11-6310	Odrzutnik oleju wału korbowego	1	1
	8	11-6313-A2	Piasta koła pasowego wału korbowego	1	1
	17	296140-P	Wpust pryzmatyczny 8×6×28 koła pasowego wału korbowego	1	1
	9	20-1005060-A2	Koło pasowe wału korbowego	1	1
		201238-P8	Śruba M8×1,25×14 koła pasowego wału korbowego	3	3
		252135-P2	Podkładka sprężysta Ø 8 mm	3	3
5	21	51-1005034-A	Uszczelniacz przedni wału korbowego, kompletny	1	1
8	19	12-1005054	Zazębiacz korby rozruchowej	1	1
	18	293554-P8	Podkładka sprężysta ząbkowana zewnętrznie Ø 28 mm zazębiacza korby rozruchowej	1	1
	13	12-1005131-A	Panewki łożyska przedniego wału korbowego Ø 64,00 mm (komplet na 1 łożysko)	1	1
		12-1005131-BR	Panewki łożyska przedniego wału korbowego Ø 63,95 mm (komplet na 1 łożysko)	1	1
		12-1005131-WR	Panewki łożyska przedniego wału korbowego Ø 63,75 mm (komplet na 1 łożysko)	1	1
		12-1005131-GR	Panewki łożyska przedniego wału korbowego Ø 63,70 mm (komplet na 1 łożysko)	1	1
		12-1005131-DR	Panewki łożyska przedniego wału korbowego Ø 63,50 mm (komplet na 1 łożysko)	1	1
		12-1005131-ER	Panewki łożyska przedniego wału korbowego Ø 63,25 mm (komplet na 1 łożysko)	1	1
		12-1005131-ŻR	Panewki łożyska przedniego wału korbowego Ø 63,00 mm (komplet na 1 łożysko)	1	1

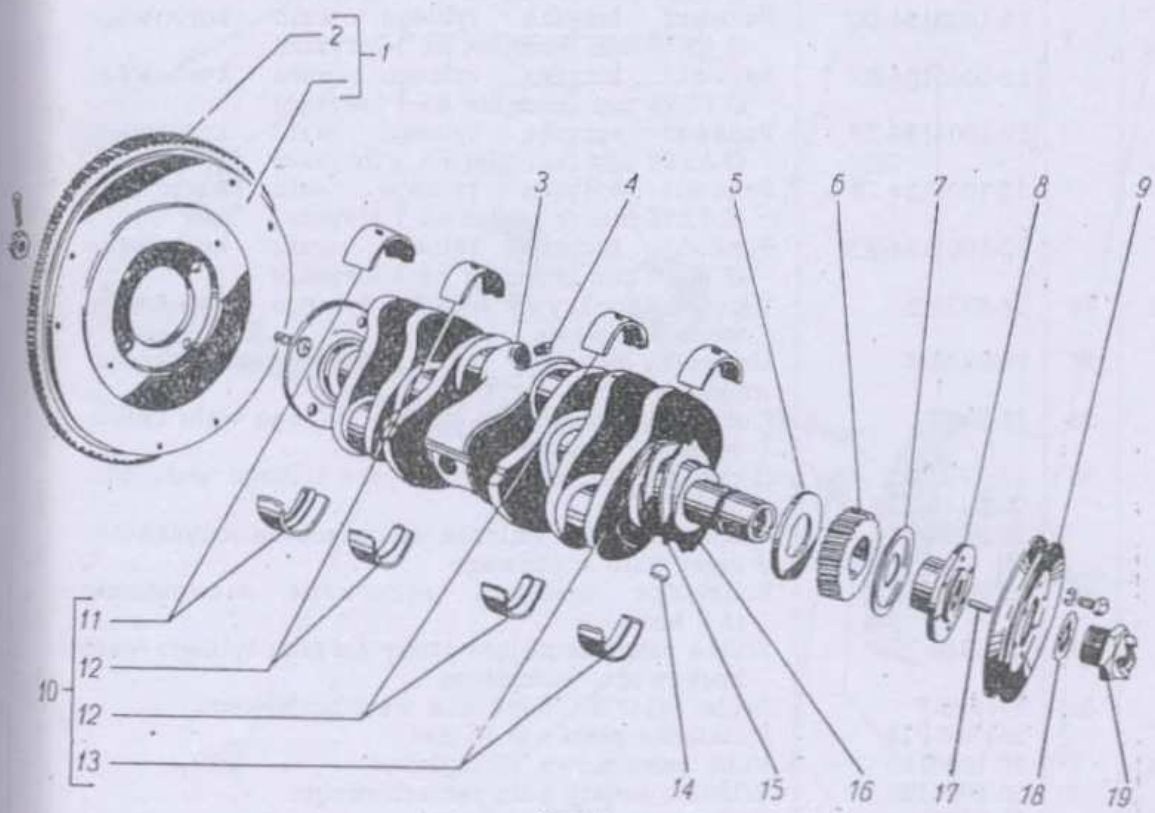

Rys. 8

Nr rys.	Nr poz. na rys.	Nr części	Nazwa	11 GAZ-69
8		12-1005131-IR	Panewki łożyska przedniego wału korbowego Ø 62,75 mm (komplet na 1 łożysko)	1
		12-1005131-KR	Panewki łożyska przedniego wału korbowego Ø 62,50 mm (komplet na 1 łożysko)	1
	12	12-1005133-A	Panewki łożysk środkowych wału korbowego Ø 64,00 mm (komplet na 1 łożysko)	2
		12-1005133 -BR	Panewki łożysk środkowych wału korbowego Ø 63,95 mm (komplet na 1 łożysko)	2
		12-1005133-WR	Panewki łożysk środkowych wału korbowego Ø 63,75 mm (komplet na 1 łożysko)	2
		12-1005133-GR	Panewki łożysk środkowych wału korbowego Ø 63,70 mm (komplet na 1 łożysko)	2
		12-1005133-DR	Panewki łożysk środkowych wału korbowego Ø 63,50 mm (komplet na 1 łożysko)	2
		12-1005133-ER	Panewki łożysk środkowych wału korbowego Ø 63,25 mm (komplet na 1 łożysko)	2
		12-1005133-ŻR	Panewki łożysk środkowych wału korbowego Ø 63,00 mm (komplet na 1 łożysko)	2
		12-1005133-IR	Panewki łożysk środkowych wału korbowego Ø 62,75 mm (komplet na 1 łożysko)	2
		12-1005133-KR	Panewki łożysk środkowych wału korbowego Ø 62,50 mm (komplet na 1 łożysko)	2
	11	12-1005134-A	Panewki łożyska tylnego wału korbowego Ø 64 mm (komplet na 1 łożysko)	1
		12-1005134-BR	Panewki łożyska tylnego wału korbowego Ø 63,95 mm (komplet na 1 łożysko)	1
		12-1005134-WR	Panewki łożyska tylnego wału korbowego Ø 63,75 mm (komplet na 1 łożysko)	1
		12-1005134-GR	Panewki łożyska tylnego wału korbowego Ø 63,70 mm (komplet na 1 łożysko)	1
		12-1005134-DR	Panewki łożyska tylnego wału korbowego Ø 63,50 mm (komplet na 1 łożysko)	1
		12-1005134-ER	Panewki łożyska tylnego wału korbowego Ø 63,25 mm (komplet na 1 łożysko)	1
		12-1005134-ŻR	Panewki łożyska tylnego wału korbowego Ø 63,00 mm (komplet na 1 łożysko)	1
		12-1005134-IR	Panewki łożyska tylnego wału korbowego Ø 62,75 mm (komplet na 1 łożysko)	1
		12-1005134-KR	Panewki łożyska tylnego wału korbowego Ø 62,50 mm (komplet na 1 łożysko)	1
5	*34*	11-6335-B	Uszczelka pokrywy łożyska tylnego wału korbowego — prawa	1
	37	11-6336-B	Uszczelka pokrywy łożyska tylnego wału korbowego — lewa	1
	35	11-6699	Gniazdo uszczelniacza łożyska tylnego wału korbowego	2
	36	11-6702-A2 albo 20E-1005154	Szczeliwo uszczelniacza łożyska tylnego wału korbowego	2
		290489-P	Śruba M6×1×12 gniazda uszczelniacza łożyska tylnego wału korbowego	6
		252174-P8	Podkładka sprężysta ząbkowana wewnętrznie Ø 6 mm	6
	33	11-6340	Płytka zabezpieczająca śruby łożyska tylnego wału korbowego, kompletna	1
	32	291058-P	Śruba M14×2×75 łożyska wału korbowego	8
		293398-P18	Podkładka płaska Ø 15 mm	8
8	*1*	20-1005115	Koło zamachowe, kompletne	1
	2	20-1005125	Wieniec zębaty koła zamachowego	1
		11-6387	Śruba koła zamachowego	4

Nr poz. na rys.	Nr części	Nazwa	Ilość GAZ-69	Ilość GAZ-69-A
	292797-P	Nakrętka 1M11X1	4	4
	258025-P	Zawleczka 2,5X20	4	4
	M-7600	Łożysko kulkowe przednie wałka sprzęgłowego (GPZ-60203)	1	1
		Podzespół 1006. Wał rozrządczy		
6	20-1006015-B	Wał rozrządczy	1	1
7	11-6252	Płyta oporowa wału rozrządczego	1	1
9	201456-P2	Śruba M8X1,25X20 płyty oporowej wału rozrządczego	2	2
	252135-P2	Podkładka sprężysta Ø 8 mm	2	2
8	11-6255	Pierścień odległościowy wału rozrządczego	1	1
3	11-6256-A2	Koło zębate wału rozrządczego	1	1
2	260417-P	Wpust czółenkowy 22X5 koła zębatego wału rozrządczego	1	1
10	201561-P	Śruba 1M12X1,25X25 koła zębatego wału rozrządczego	1	1
5	252177-P8	Podkładka sprężysta ząbkowana wewnętrznie Ø 12 mm	1	1
4	11-6258	Podkładka śruby koła zębatego wału rozrządczego	1	1
27	11-6094	Rurka smarowania kół zębatych rozrządu	1	1
28	11-6095	Uchwyt rurki smarowania kół zębatych rozrządu	1	1
	290489-P	Śruba M6X1X12 rurki smarowania kół zębatych rozrządu	1	1
	252174-P8	Podkładka sprężysta ząbkowana wewnętrznie Ø 6 mm	1	1

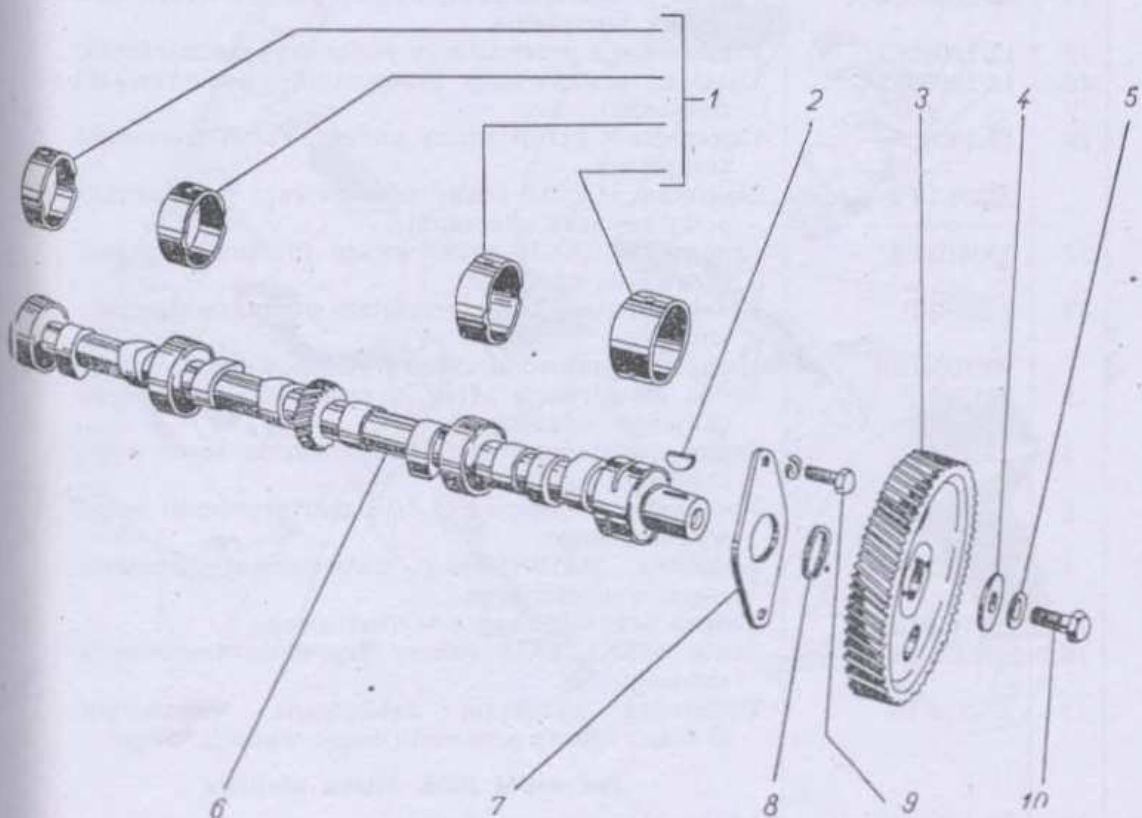

Rys. 9

Nr rys.	Nr poz. na rys.	Nr części	Nazwa	Ilość GAZ-69	Ilość G -69
			Podzespół 1007. Zawory i popychacze		
10	1	70-6504-B	Zawór ssący	4	
	2	70-6505-B	Zawór wydechowy	4	
	4	12-1007032	Prowadnica zaworu	8	
	6	70-6513	Sprężyna zaworu	8	
	7	11-6514-A1	Miseczka sprężyny zaworu	8	
	5	11-6512	Zamek miseczki sprężyny zaworu	16	1
	3	70-6057-WR	Gniazdo zaworu wydechowego powiększone o 0,25 mm	4	
	8	11-6503-A2	Popychacz zaworu Ø 16,00 mm, kompletny	8	
		11-6503-BR2	Popychacz zaworu Ø 16,24 mm, kompletny	8	
		11-6503-WR2	Popychacz zaworu Ø 16,20 mm, kompletny	8	
		11-6503-GR2	Popychacz zaworu Ø 16,80 mm, kompletny	8	
		11-6503-DR2	Popychacz zaworu Ø 17,50 mm, kompletny	8	
	9	12-1007075-B2	Śruba regulacyjna popychacza zaworu	8	
	10	12-1007076	Nakrętka śruby regulacyjnej popychacza zaworu	8	
			Podzespół 1008. Przewód ssąco-wydechowy		
		20-1008010-A	Przewód ssąco-wydechowy silnika z termostatem, kompletny	1	
		20-1008012-A	Przewód ssąco-wydechowy silnika, kompletny	1	
11	2	20-1008015-A	Rura ssąca	1	
	3	353052-58	Korek stożkowy 1/4" — 18 rury ssącej	1	
	8	20-1008024	Rura wydechowa, kompletna	1	
	4	20-1008019	Uszczelka między rurą ssącą i wydechową	1	
	13	201458-P8	Śruba M8×1,25×25 rury wydechowej i ssącej	4	
	15	12-1008044-B	Termostat przepustnicy podgrzewacza mieszanki	1	
	16	20-1008082-A	Osłona termostatu przepustnicy podgrzewacza mieszanki, kompletna	1	
	19	12-1008052	Przeciwwaga przepustnicy podgrzewacza mieszanki	1	
	18	12-1008072	Ustalacz przeciwwagi przepustnicy podgrzewacza mieszanki	1	
	20	12-1008074	Ogranicznik przepustnicy podgrzewacza mieszanki, kompletny	1	
		250763-P8	Nakrętka M5×0,8 śruby przeciwwagi przepustnicy podgrzewacza mieszanki	1	
	17	290410-P8	Śruba M5×0,8×18 przeciwwagi przepustnicy podgrzewacza mieszanki	1	
	14	258952-P	Kołek walcowy 5×40 termostatu podgrzewacza mieszanki	1	
	1	20-1008080	Uszczelka przewodu ssąco-wydechowego	1	
	9	291798-P	Śruba dwustronna M10×30 przewodu ssąco-wydechowego — krótka	5	
	5	291811-P	Śruba dwustronna M10×72 przewodu ssąco-wydechowego — długa	2	
	6	293309-P8	Podkładka dociskowa Ø 10,5 mm przewodu ssąco-wydechowego	4	
	7	292782-P	Nakrętka 1M10×1śruby dwustronnej przewodu ssąco-wydechowego	7	
	12	69-1008098	Osłona przewodu ssąco-wydechowego	1	
	10	201454-P8	Śruba M8×1,25×16 osłony przewodu ssąco-wydechowego	1	
	11	252175-P8	Podkładka sprężysta ząbkowana wewnętrznie Ø 8 mm osłony przewodu ssąco-wydechowego	1	
			Podzespół 1009. Miska olejowa		
12	16	69-1009010 albo 46-1009010	Miska olejowa, kompletna	1	
	9	20-1009050-B	Miarka poziomu oleju, kompletna	1	

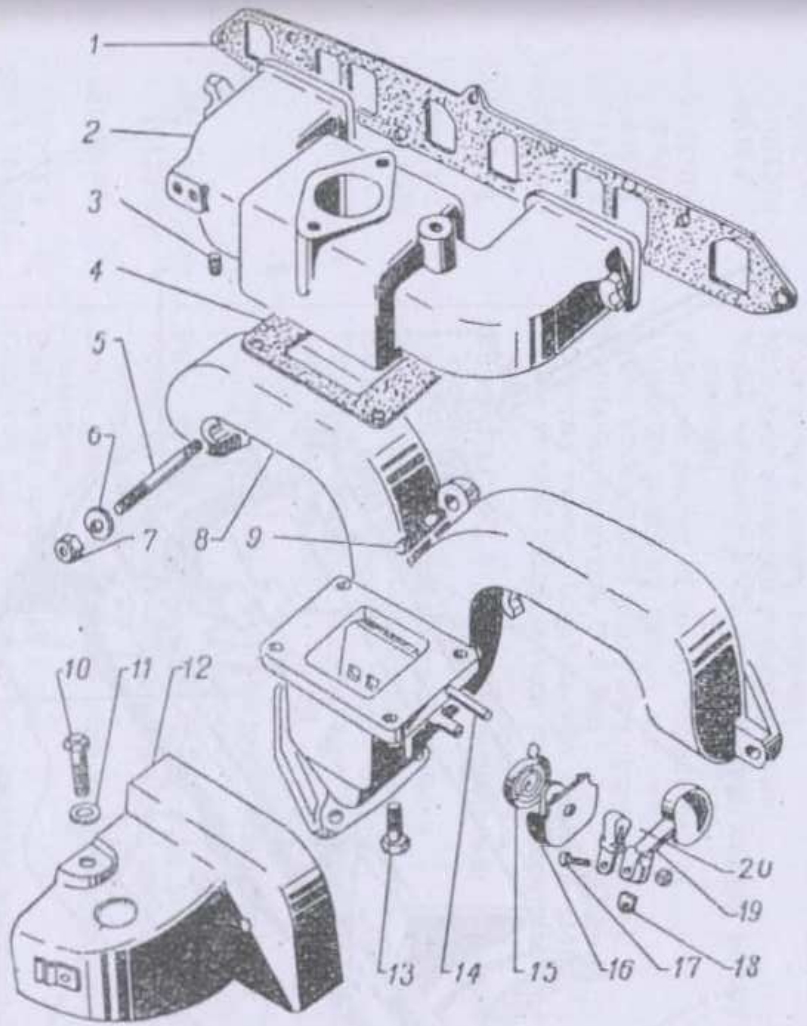

Rys. 11

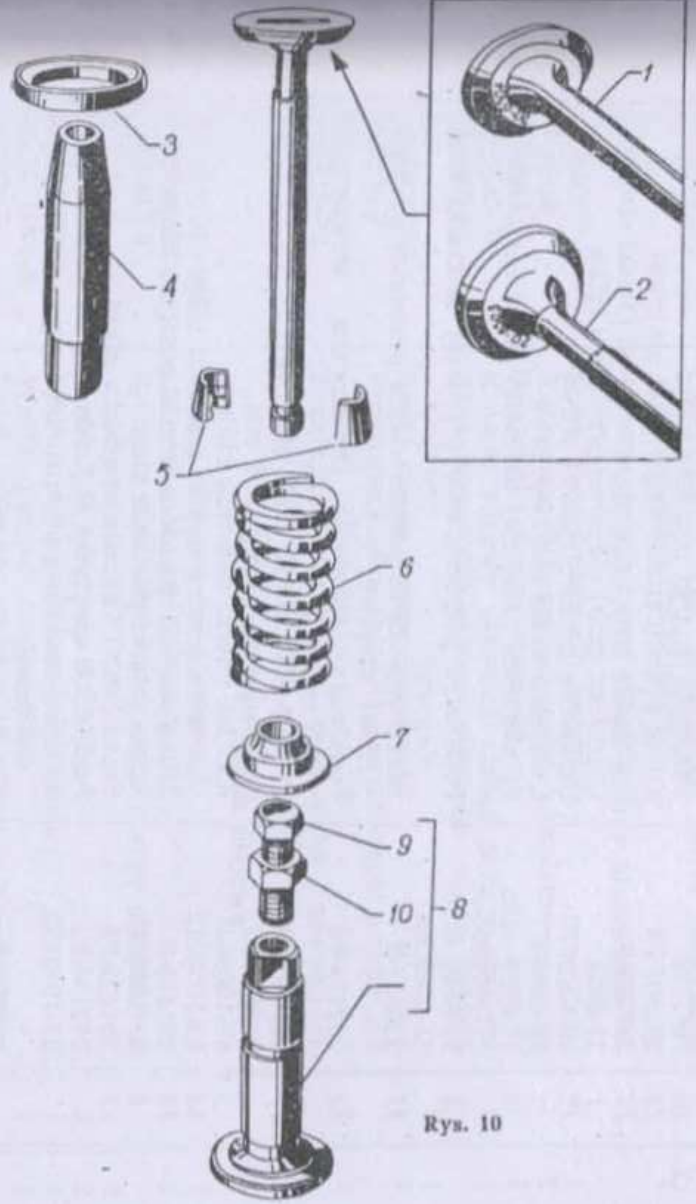

Rys. 10

Nr rys.	Nr poz. na rys.	Nr części	Nazwa	Ilość GAZ-69	Ilość GAZ-69
12	*10*	70-6752	Uszczelka miarki poziomu oleju	1	1
	13	296507-P8	Korek otworu spustowego miski olejowej	1	1
	14	297282-P	Podkładka korka otworu spustowego miski olejowej	1	1
	1	11-6701	Uszczelka miski olejowej przednia i tylna	2	2
	15	20-1009070	Uszczelka miski olejowej prawa	1	1
	2	20-1009071	Uszczelka miski olejowej lewa	1	1
	8	11-6705 albo 51-1009065-A	Półpierścień przedniej uszczelki miski olejowej	1	1
	3	11-6706 albo 51-1009066	Podkładka półpierścienia przedniej uszczelki miski olejowej	2	2
	11	222527-P	Wkręt M6×1×20 półpierścienia przedniej uszczelki miski olejowej	2	2
	12	252174-P8	Podkładka sprężysta ząbkowana wewnętrznie Ø 6 mm	2	2
	17	201456-P8	Śruba M8×1,25×20 miski olejowej	16	16
		252135-P2	Podkładka sprężysta Ø 8 mm	16	16
	5	63-1009041	Króciec miarki poziomu oleju	1	1
	4	63-1009042	Uszczelka króćca miarki poziomu oleju	1	1
	18	201415-P	Śruba M6×1×10 króćca miarki poziomu oleju	4	4
	6	63-1009045	Rurka miarki poziomu oleju	1	1
	7	201422-P8	Śruba M6×1×25 rurki poziomu oleju	1	1
		252134-P2	Podkładka sprężysta Ø 6 mm	1	1
		63-1013132	Króciec spustowy filtru olejowego oczyszczania dokładnego	1	1
		252576-P	Nit Ø 4×16 mm króćca	3	3

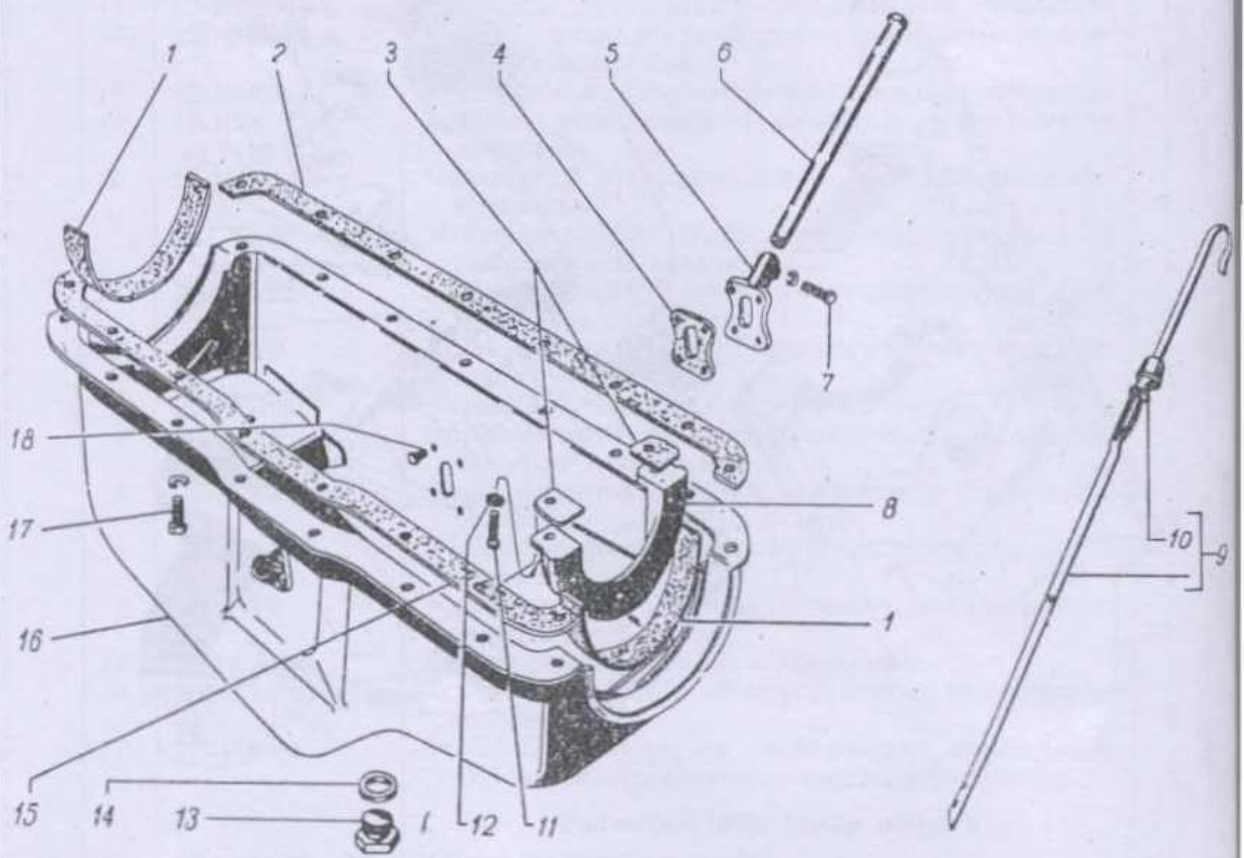

Rys. 12

Nr rys.	Nr poz. na rys.	Nr części	Nazwa	Ilość GAZ-69	Ilość GAZ-69-A
12		63-1013134	Uszczelka króćca spustowego filtru olejowego oczyszczania dokładnego	1	1
			Podzespół 1010. Smok pompy olejowej		
13	5	11-6660	Smok pompy olejowej, kompletny	1	1
	6	11-6669	Siatka smoka pompy olejowej, kompletna . . .	1	1
	7	11-6661	Dno smoka pompy olejowej	1	1
	4	11-6643-A	Króciec rurowy pływaka smoka pompy olejowej	1	1
		258040-P	Zawleczka 3×25 króćca pływaka smoka pompy olejowej	1	1
	3	20-1010050	Rurka ssąca pompy olejowej	1	1
	2	250636-P	Przeciwnakrętka 1M16×1,5 rurki ssącej pompy olejowej	2	2
	1	252239-P2	Podkładka sprężysta ząbkowana zewnętrznie Ø 16 mm	2	2
			Podzespół 1011. Pompa olejowa		
14		20-1011010-W2	Pompa olejowa, kompletna	1	1
	1	11-6605-A1	Uszczelka pompy olejowej	1	1
	16	201499-P8	Śruba M10×1,5×30 mocowania pompy olejowej do kadłuba silnika	2	2
		252136-P2	Podkładka sprężysta Ø 10 mm	2	2
	5	20-1011015	Kadłub pompy olejowej, kompletny	1	1
	4	20-1011040-A	Wałek pompy olejowej	1	1
	15	258926-P	Kołek walcowy 3×18 koła zębatego pompy olejowej	1	1
	6	70-6613-W	Koła zębate pompy olejowej	2	2
	3	20-1011070	Koło zębate napędu pompy olejowej	1	1
	2	258616-P	Kołek walcowy 4×22 koła zębatego napędu pompy olejowej	1	1
	7	20-1011050-A2	Pokrywa pompy olejowej, kompletna	1	1
	14	70-6670-A1	Uszczelka pokrywy pompy olejowej	1	1
	13	201458-P8	Śruba M8×1,25×25 pokrywy pompy olejowej . .	4	4
		252135-P2	Podkładka sprężysta Ø 8 mm	4	4
	10	51-1011058	Sprężyna zaworu regulującego ciśnienie oleju .	1	1
	8	353094-S	Kulka Ø 15,081 mm zaworu regulującego ciśnienie oleju	1	1
	12	296496-P8	Korek 1M18×1,5 zaworu regulującego ciśnienie oleju	1	1
	11	297248-P	Uszczelka Ø 18 mm korka, kompletna	1	1
5	26	20-1011082	Rurka tłocząca pompy olejowej, kompletna . .	1	1
	31	11-6653	Łącznik rurki tłoczącej pompy olejowej . . .	2	2
14	9	51-1011061	Kapturek sprężyny prowadzącej zaworu regulującego ciśnienie oleju	1	1
			Podzespół 1012. Filtr olejowy oczyszczania wstępnego		
15		MF1-1012010-B*	Filtr olejowy oczyszczania wstępnego, kompletny	1	1
	29	12-1012080-B	Uszczelka obudowy filtru olejowego oczyszczania wstępnego	1	1
	31	201458-P8	Śruba M8×1,25×25 filtru olejowego oczyszczania wstępnego	4	4
	30	252135-P2	Podkładka sprężysta Ø 8 mm	4	4
	32	MF1-1012015	Obudowa filtru olejowego oczyszczania wstępnego	1	1
	34	202-6092	Sprężyna zaworu przelewowego filtru olejowego oczyszczania wstępnego	1	1

* Od 1956 r. stosuje się filtr 20E-1012010.

Nr rys.	Nr poz. na rys.	Nr części	Nazwa	Ilość GAZ-69	Ilość GAZ-69
15	33	353087-S	Kulka Ø 11,9 mm zaworu przelewowego filtru olejowego oczyszczania wstępnego	1	1
	36	296499-P8	Korek 1M18×1,5 zaworu przelewowego . . .	1	1
	35	297248- P	Podkładka korka Ø 18 mm, kompletna	1	1
	14	MF1-1012026	Słupek wkładu filtrującego filtru olejowego oczyszczania wstępnego	3	3
	28	MF1-1012027	Trzpień płytek czyszczących filtru olejowego oczyszczania wstępnego	1	1
	10	MF1-1012031-G	Trzpień pokrętny filtru olejowego oczyszczania wstępnego	1	1
	3	MF1-1012032-G	Pokrętło trzpienia filtru olejowego oczyszczania wstępnego, kompletne	1	1

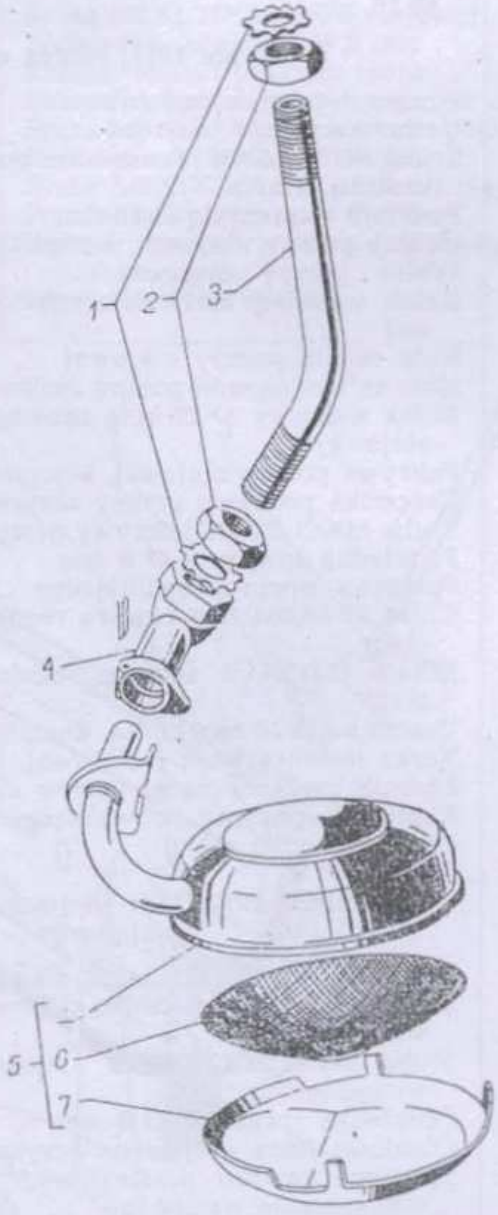

Rys. 13

Nr rys.	Nr poz. na rys.	Nr części	Nazwa	Ilość GAZ-69	Ilość GAZ-69-A
15	4	MF1-1012043-G	Sprężyna pokrętła filtru olejowego oczyszczania wstępnego	1	1
	1	250764-P8	Nakrętka M6×1 pokrętła filtru olejowego oczyszczania wstępnego	1	1
	2	12-3901004	Podkładka nakrętki pokrętła filtru olejowego oczyszczania wstępnego	1	1
	9	293346-P2	Podkładka oporowa Ø 12 mm trzpienia pokrętnego filtru olejowego oczyszczania wstępnego	1	1
	7	MF1-1012036	Podkładka zabezpieczająca trzpienia pokrętnego filtru olejowego oczyszczania wstępnego	1	1
	8	MF1-1012037	Podkładka uszczelniacza filtru olejowego oczyszczania wstępnego	1	1
	6	MF1-1012038	Uszczelniacz trzpienia pokrętnego filtru olejowego oczyszczania wstępnego	1	1
	5	MF1-1012039	Nakrętka uszczelniacza filtru olejowego oczyszczania wstępnego	1	1
	12	MF1-1012051	Płytka wkładu filtrującego filtru olejowego oczyszczania wstępnego	172	172
	13	MF1-1012052	Płytka środkowa wkładu filtrującego filtru olejowego oczyszczania wstępnego	171	171
	27	MF1-1012053	Płytka czyszcząca wkładu filtrującego filtru olejowego oczyszczania wstępnego	171	171
	11	MF1-1012055-A	Podkładka oporowa wkładu filtrującego filtru olejowego oczyszczania wstępnego	1	1
	26	MF1-1012054	Podkładka prowadząca wkładu filtrującego filtru olejowego oczyszczania wstępnego	1	1
	16	MF1-1012056	Podkładka dociskowa wkładu filtrującego filtru olejowego oczyszczania wstępnego	1	1
	15	MF1-1012059	Płytka oporowa wkładu filtrującego filtru olejowego oczyszczania wstępnego	1	1
	25	MF1-1012058	Podkładka ustalająca trzpienia pokrętnego filtru olejowego oczyszczania wstępnego	1	1
	17	250765-P2	Nakrętka 1M8×1 trzpienia pokrętnego filtru olejowego oczyszczania wstępnego	1	1
	19	MF1-1012062	Osadnik filtru olejowego oczyszczania wstępnego	1	1
	23	296495-P	Korek spustowy 1M18×1,5 osadnika filtru olejowego oczyszczania wstępnego	1	1

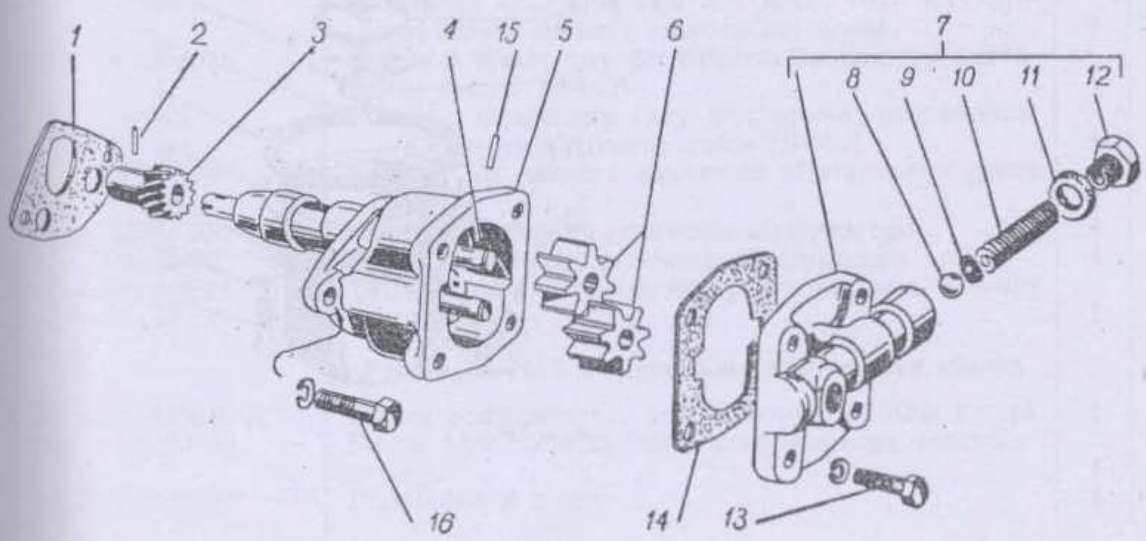

Rys. 14

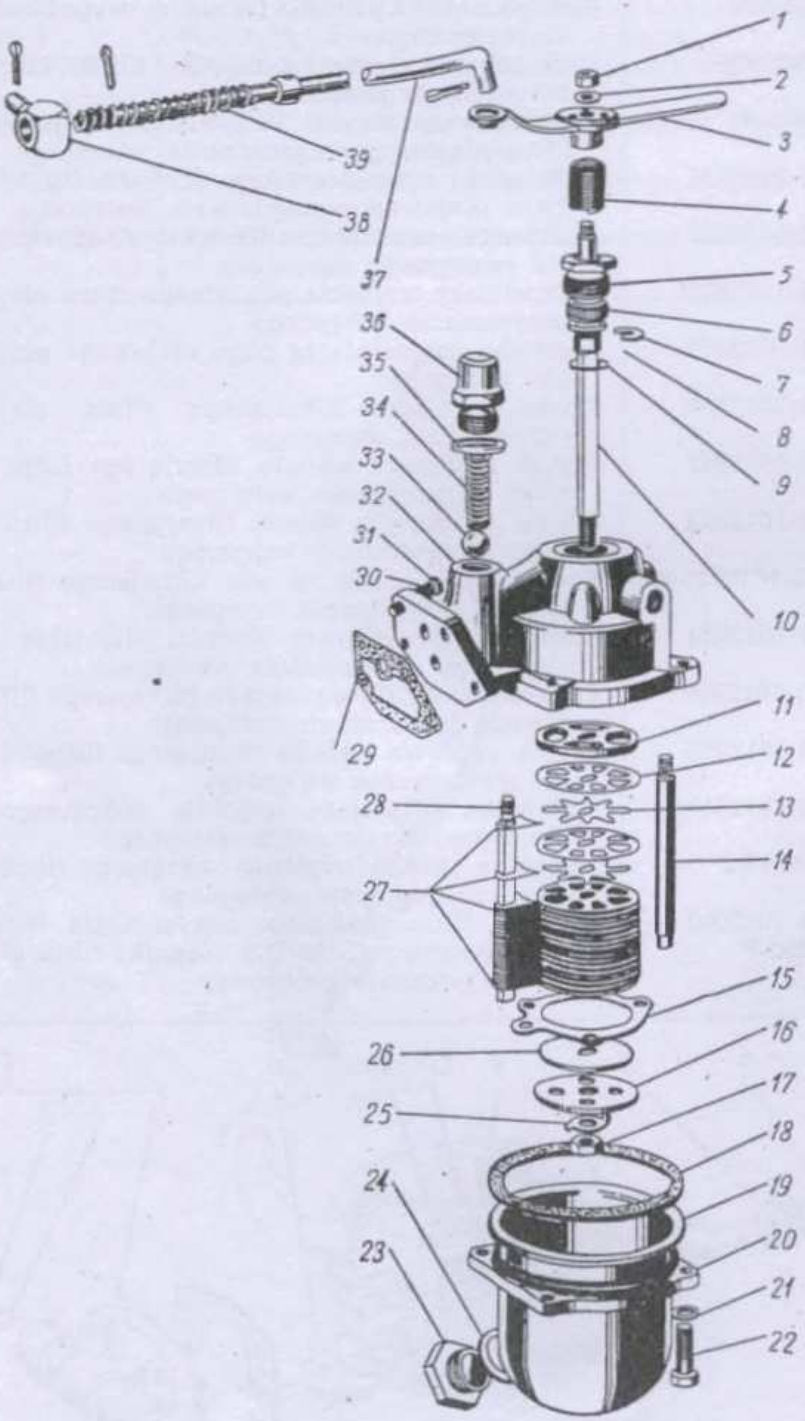
1
2
3
4
5
6
7
8
9
10
11
12
13
14
15
16
17
18
19
20
21
22
23
24
25
26
27
28
29
30
31
32
33
34
35
36
37
38
39

Rys. 15

Nr rys.	Nr poz. na rys.	Nr części	Nazwa	Ilość GAZ-69	Ilość GAZ-69-A
15	24	297248-P	Podkładka korka spustowego Ø 18 mm, kompletna	1	1
	20	MF1-1012067	Kołnierz osadnika filtru olejowego oczyszczania wstępnego	1	1
	18	MF1-1012068	Uszczelka osadnika filtru olejowego oczyszczania wstępnego	1	1
	22	201460-P8	Śruba M8×1,25×30 osadnika filtru olejowego oczyszczania wstępnego	4	4
	21	293271-P8	Podkładka płaska Ø 8 mm	4	4
	37	20-1012090*	Cięgno pokrętła filtru olejowego oczyszczania wstępnego	1	1
	39	20-1012093*	Sprężyna cięgna pokrętła filtru olejowego oczyszczania wstępnego	1	1
	38	20-1012094-B*	Końcówka cięgna pokrętła filtru olejowego oczyszczania wstępnego	1	1
		258038-P*	Zawleczka 3×15 cięgna pokrętła olejowego oczyszczania wstępnego	3	3
			Podzespół 1013. Chłodnica oleju		
16	1	63-1013010-A2	Chłodnica oleju, kompletna	1	1
	3	201456-P8	Śruba M8×1,25×20 chłodnicy oleju	2	2
	2	252155-P2	Podkładka sprężysta Ø 8 mm	2	2
		201452-P2	Śruba M8×1,25×12 chłodnicy oleju	2	2
		252155-P2	Podkładka sprężysta Ø 8 mm	2	2
	4	69-1013100	Przewód elastyczny chłodnicy oleju, kompletny	2	2
	7	280074-P8	Łącznik prosty przewodu elastycznego odprowadzającego olej z chłodnicy oleju	1	1
	6	51-1013140	Kurek chłodnicy oleju, kompletny	1	1
	5	298456-P	Obudowa zaworu przelewowego chłodnicy oleju	1	1
			Podzespół 1014. Układ przewietrzania komory korbowej		
3	11	69-1014055-B albo 69-1014055-B1	Rura wyciągowa przewietrzania komory korbowej, kompletna	1	1
		51-1014053-B	Uszczelka króćca rury wyciągowej przewietrzania komory korbowej	1	1
		200272-P8	Śruba M8×1,25×65 rury wyciągowej przewietrzania komory korbowej	1	1
		293264-P	Podkładka specjalna Ø 8 mm śruby rury wyciągowej przewietrzania komory korbowej	1	1
	5	69-1014075	Przewód elastyczny przewietrzania komory korbowej (patrz TB-162)	1	1
	7	64-6745	Przewód elastyczny rury wyciągowej przewietrzania komory korbowej (patrz TB-162)	1	1
		297584-P8	Taśma 270 zacisku przewodu elastycznego (patrz TB-347)	4	4
		297575-P8	Zawleczka zacisku przewodu elastycznego	4	4
		297580-P8	Sprzączka zacisku przewodu elastycznego	4	4
		69-1014071	Uchwyt rury wyciągowej przewietrzania komory korbowej	1	1
			Podzespół 1015. Podgrzewacz rozruchowy silnika		
17	15	69-1015010-A	Kocioł podgrzewacza rozruchowego silnika, kompl.	1	—
	12	201457-P8	Śruba M8×1,25×22 kotła podgrzewacza rozruchowego	4	—
	14	252005-P2	Podkładka Ø 8 mm	4	—

* Od 1956 r. nie stosuje się.

Nr rys.	Nr poz. na rys.	Nr części	Nazwa	Ilość GAZ-69	Ilość GAZ-69
17	13	252155-P2	Podkładka sprężysta Ø 8 mm	4	—
	4	296497-P	Korek specjalny 1M8×1,5×12 rury wlewowej kotła podgrzewacza rozruchowego	1	—
	5	51-1015064	Uszczelka korka rury wlewowej kotła podgrzewacza rozruchowego	1	—
	6	69-1015078	Rura doprowadzająca kotła podgrzewacza rozruchowego	1	—
	19	69-1015080	Rura odprowadzająca kotła podgrzewacza rozruchowego	1	—
	10	51-1015085-B	Łącznik rur podgrzewacza rozruchowego, kompl.	2	—
	11	69-1015048	Przewód elastyczny rury kotła podgrzewacza rozruchowego	4	—
	9	297586-P8	Taśma zacisku przewodu elastycznego	8	—
	7	297575-P8	Zawleczka zacisku przewodu elastycznego	8	—
	8	297580-P8	Sprzączka zacisku przewodu elastycznego	8	—
	2	51-1015100-W	Lampa podgrzewacza rozruchowego z wyposażeniem, kompletna	1	—
		51-1015102-W	Lampa podgrzewacza rozruchowego, kompletna	1	—
		69-1015258	Zacisk lampy podgrzewacza rozruchowego, kompl.	1	—
		69-1015260	Zawiasa zacisku lampy podgrzewacza rozruchowego, kompletna	1	—
		69-1015262	Zawiasa zacisku lampy podgrzewacza rozruchowego	1	—
		258742-P	Kołek 5×30 zawiasy zacisku lampy podgrzewacza rozruchowego	1	—
		69-3909070	Zawiasa zacisku lampy podgrzewacza rozruchowego — mała	1	—
		51-1102112	Końcówka zawiasy zacisku lampy podgrzewacza rozruchowego	1	—
		292793-P	Nakrętka skrzydełkowa zacisku podgrzewacza rozruchowego	1	—
		69-1015276	Nakładka lampy podgrzewacza rozruchowego	1	—
		69-3909078	Zawiasa nakładki lampy podgrzewcza rozruchowego	1	—
		293324-P	Podkładka Ø 11 mm nakrętki skrzydełkowej lampy podgrzewacza rozruchowego	1	—
			Podzespół 69A-1015. Podgrzewacz rozruchowy silnika		
17	15	69-1015010-A	Kocioł podgrzewacza rozruchowego silnika, kompl.	—	1
	12	201457-P8	Śruba M8×1,25×22 kotła podgrzewacza rozruchowego	—	4
	14	252005-P2	Podkładka Ø 8 mm	—	4
	13	252155-P2	Podkładka sprężysta Ø 8 mm	—	4
	4	296497-P	Korek specjalny 1M18×1,5×12 rury wlewowej kotła podgrzewacza rozruchowego	—	1
	5	51-1015064	Uszczelka korka rury wlewowej kotła podgrzewacza rozruchowego	—	1
	6	69-1015078	Rura doprowadzająca kotła podgrzewacza rozruchowego	—	1
	19	69-1015080	Rura odprowadzająca podgrzewacza rozruchowego	—	1
	10	51-1015085-B	Łącznik rur podgrzewacza rozruchowego, kompl.	—	2
	11	69-1015048	Przewód elastyczny rury kotła podgrzewacza rozruchowego	—	4
	9	297586-P8	Taśma zacisku przewodu elastycznego	—	8
	7	297575-P8	Zawleczka zacisku przewodu elastycznego	—	8
	8	297580-P8	Sprzączka zacisku przewodu elastycznego	—	8
	2	51-1015100-W	Lampa podgrzewacza rozruchowego z wyposażeniem, kompletna	—	1

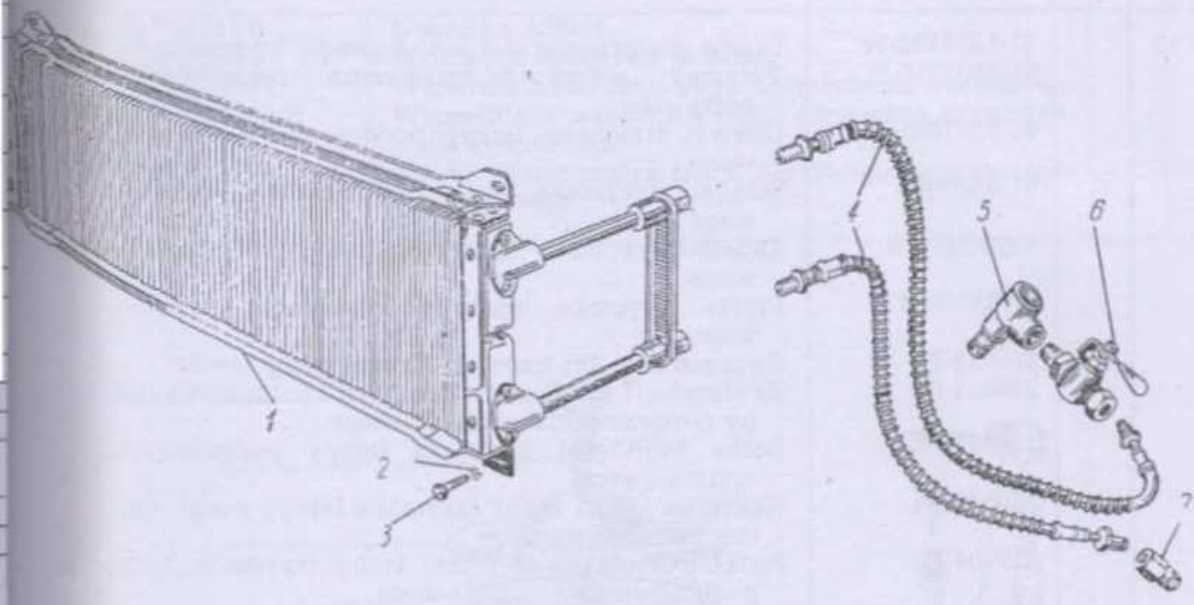

Rys. 16

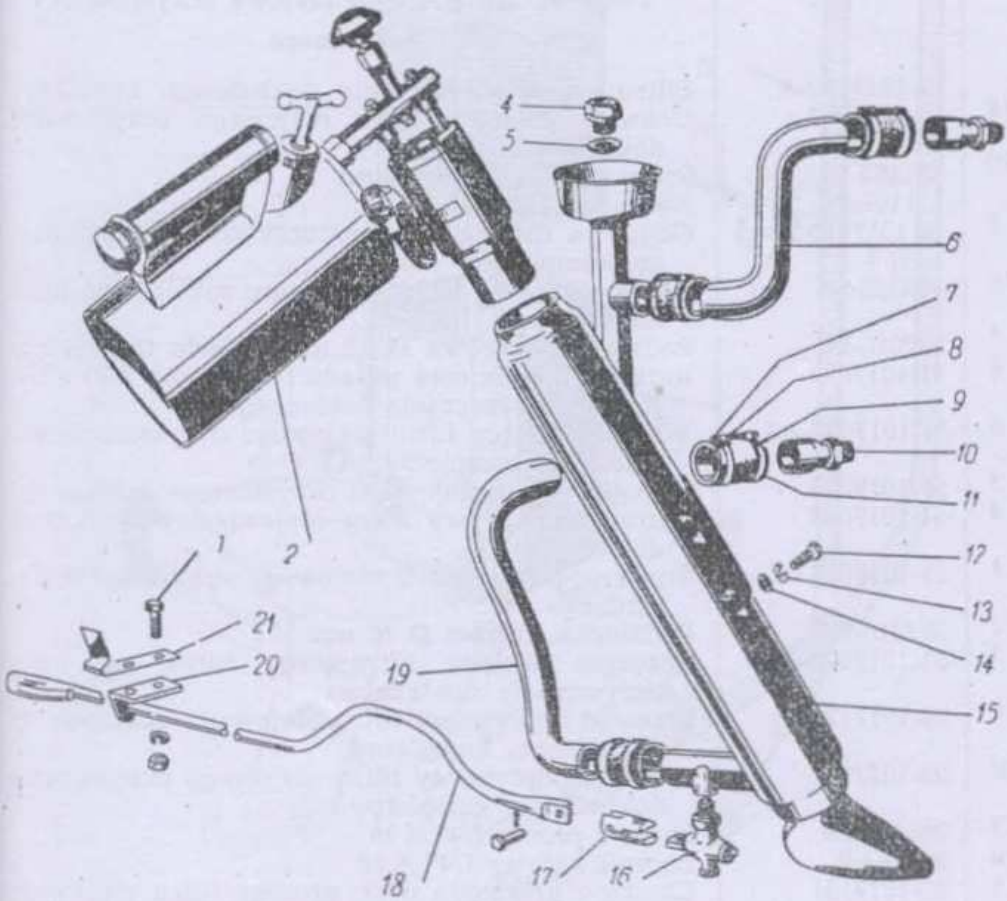

Rys. 17

Nr rys.	Nr poz. na rys.	Nr części	Nazwa	Ilość GAZ-69
17		51-1015102-W	Lampa podgrzewacza rozruchowego, kompletna	—
		91-8507060-B	Trzymak lampy podgrzewacza rozruchowego, kompletny	—
		91-8507062-B	Uchwyt trzymaka lampy podgrzewacza rozruchowego	—
		91-8507063	Ściągacz trzymaka lampy podgrzewacza rozruchowego	—
		O60-149510	Zapadka trzymaka lampy podgrzewacza rozruchowego	—
		91-8507064	Płytka trzymaka lampy podgrzewacza rozruchowego	—
		260018-P8	Sworzeń zapadki trzymaka lampy podgrzewacza	—
		258011-P	Zawleczka 1,8×10 sworznia zapadki trzymaka lampy podgrzewacza rozruchowego	—
		210031-P8	Śruba M6×1×14 trzymaka lampy podgrzewacza rozruchowego	—
		250608-P8	Nakrętka M6×1 śruby trzymaka lampy podgrzewacza rozruchowego	—
		252004-P8	Podkładka płaska Ø 7 mm śruby trzymaka lampy podgrzewacza rozruchowego	—
		252154-P2	Podkładka sprężysta Ø 6,5 mm śruby trzymaka lampy podgrzewacza rozruchowego	—
			Podzespół 1017-A. Filtr olejowy oczyszczania dokładnego	
18		12-1017010-A	Filtr olejowy oczyszczania dokładnego, kompletny	1
	12	20-1017087	Uchwyt obudowy filtru olejowego oczyszczania dokładnego	2
	10	201482-P8	Śruba 1M8×1×35 uchwytu	1
		251107-P8	Nakrętka 1M8×1	1
	9	12-1017015-A	Obudowa filtru olejowego oczyszczania dokładnego, kompletna	1
	16	353052-S8	Korek stożkowy 1/4" × 18 otworu spustowego filtru olejowego	1
	7	252016-P8	Podkładka oporowa Ø 15 mm, wkładu filtrującego	1
	8	51-1017067	Rurka odległościowa wkładu filtrującego filtru olejowego oczyszczania dokładnego	1
	6	51-1017035-A3	Wkład filtrujący filtru olejowego oczyszczania dokładnego, kompletny (ASFO-2)	1
	3	51-1017025	Pokrywa filtru olejowego oczyszczania dokładnego	1
	4	51-1017065	Uszczelka pokrywy filtru olejowego oczyszczania dokładnego	1
	1	51-1017026	Śruba pokrywy filtru olejowego oczyszczania dokładnego	1
	2	297216-P	Podkładka fibrowa Ø 16 mm	1
	5	51-1017028	Sprężyna wkładu filtrującego filtru olejowego oczyszczania dokładnego	1
	19	20-1017120	Przewód dopływowy filtru olejowego oczyszczania dokładnego, kompletny	1
	20	20-1017124	Przewód odpływowy filtru olejowego oczyszczania dokładnego, kompletny	1
	13	298458-P8	Łącznik prosty 1/4" × 18	2
	14	298493-P	Łącznik kątowy 1/4" × 18	2
	15	20-1017151	Chomąto przewodu dopływowego filtru olejowego oczyszczania dokładnego	1
	17	63-1013119-A	Zacisk przewodów filtru olejowego oczyszczania dokładnego	1
	18	220109-P8	Wkręt M6×1×25 zacisku przewodów	1

Nr rys.	Nr poz. na rys.	Nr części	Nazwa	Ilość GAZ-69	Ilość GAZ-69-A
18		251104-P8	Nakrętka M6×1	1	1
		252134-P2	Podkładka sprężysta Ø 6 mm	1	1
	11	12-1017091	Wspornik filtru olejowego oczyszczania dokładnego	1	1
		20-1017092-B	Wzmacniacz wspornika filtru olejowego oczyszczania dokładnego	2	2
		252704-P	Nit 6×16 wspornika filtru olejowego oczyszczania dokładnego	4	4

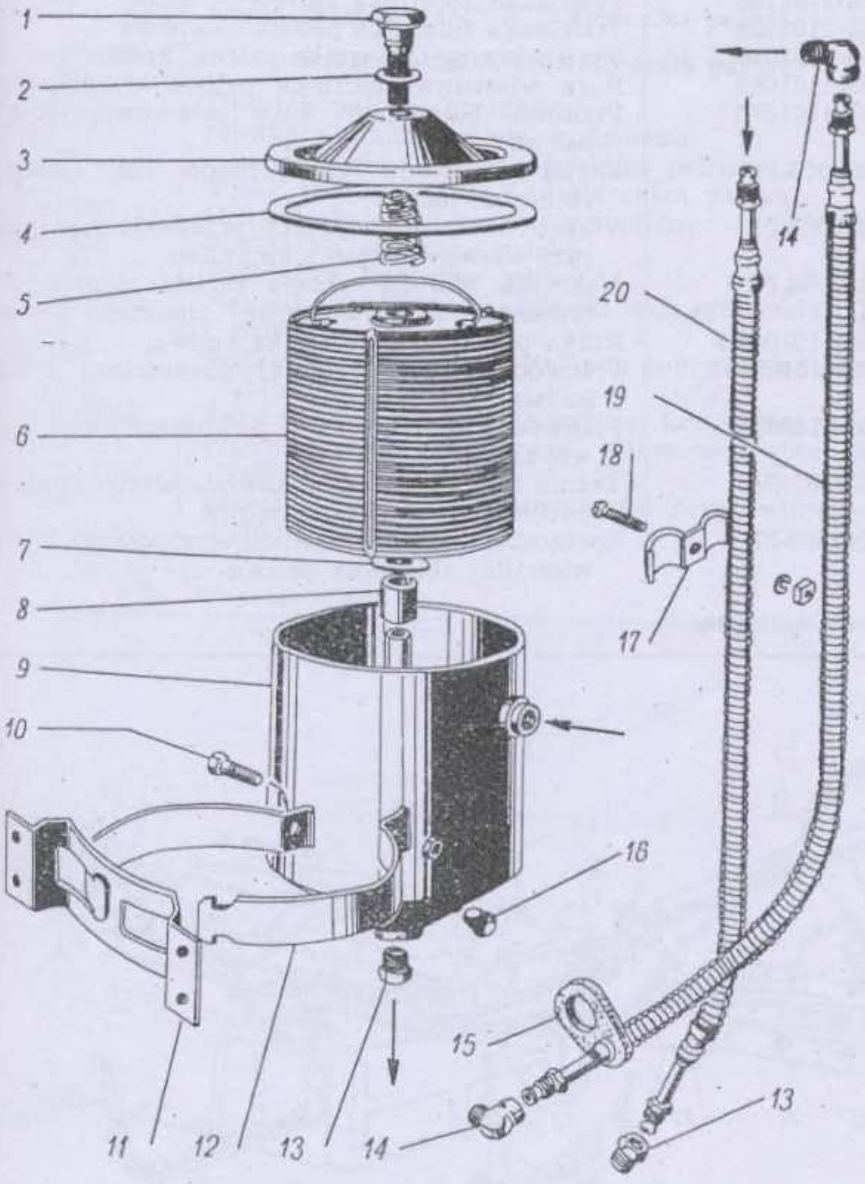

Rys. 18

Nr rys.	Nr poz. na rys.	Nr części	Nazwa	Ilość GAZ-69	Ilość GA-69
			ZESPÓŁ 11. UKŁAD ZASILANIA		
			Podzespół 1101. Zbiornik paliwa		
19	1	69-1101010	Zbiornik paliwa, kompletny	1	
	3	69-1101100	Miarka poziomu paliwa, kompletna	1	
	2	20-1101108	Uszczelka główki miarki poziomu paliwa . . .	1	
	21	69-1101110	Uchwyt zbiornika paliwa przedni, kompletny .	1	
	19	69-1101114	Uchwyt zbiornika paliwa tylny, kompletny . .	1	
		250512-P8	Nakrętka M10×1,5 końcówki uchwytu zbiornika paliwa	2	
		252136-P2*	Podkładka sprężysta Ø 10,5 mm końcówki uchwytu zbiornika paliwa	2	
	20	69-1101120	Podkładka zbiornika paliwa — długa	2	
	4	69-1101125	Podkładka zbiornika paliwa — krótka	1	
	14	69-1101060-A	Rura wlewowa zbiornika paliwa, kompletna . .	1	
	17	69-1101063	Rura wlewowa zbiornika paliwa — pośrednia .	1	
	16	20-1101070	Przewód elastyczny rury wlewowej zbiornika paliwa	2	
	15	288019-P8	Zacisk przewodu elastycznego rury wlewowej zbiornika paliwa	4	
		220086-P8	Wkręt M5×0,8×30 zacisku przewodu elastycznego rury wlewowej zbiornika paliwa	4	
		251084-P8	Nakrętka M5×0,8 wkrętu zacisku przewodu elastycznego rury wlewowej zbiornika paliwa .	4	
	7	69-1101067-B	Rurka powietrzna zbiornika paliwa	1	
	5	69-1101078	Przewód elastyczny rurki powietrznej zbiornika paliwa	1	
	8	060-140596	Przewód elastyczny rurki powietrznej rury wlewowej zbiornika paliwa	1	
	6	297581-P8	Taśma 10×190 zacisku przewodu elastycznego rurki powietrznej zbiornika paliwa	4	
		297580-P8	Sprzączka zacisku przewodu elastycznego rurki powietrznej zbiornika paliwa	4	

* Od 1956 r. nie stosuje się.

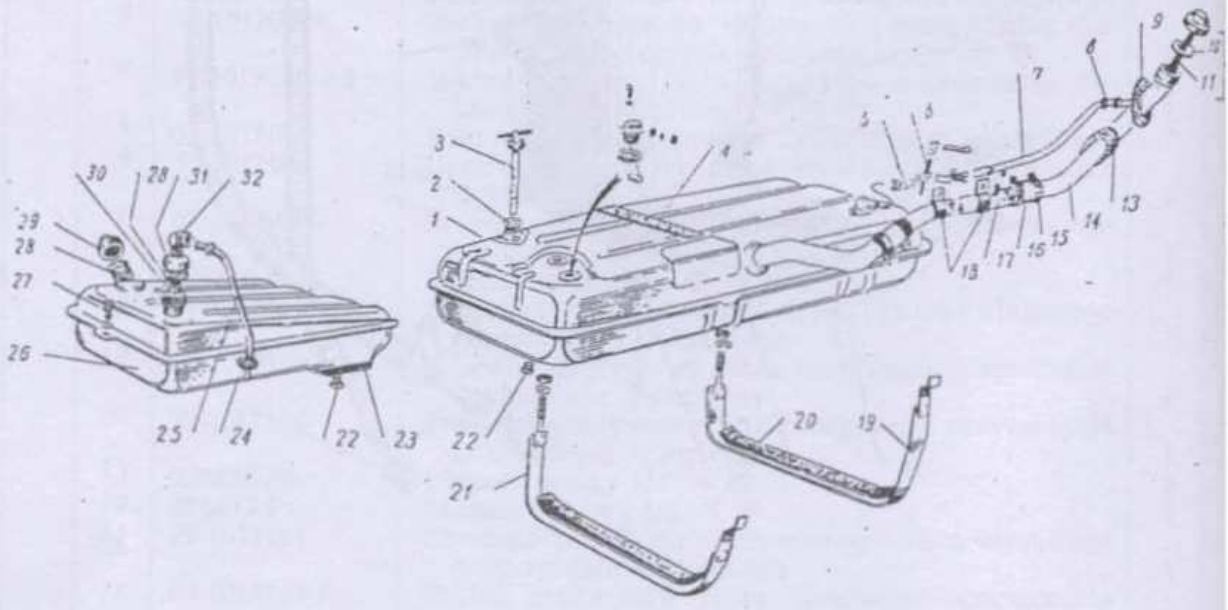

Rys. 19

Nr rys.	Nr poz. na rys.	Nr części	Nazwa	Ilość GAZ-69	Ilość GAZ-69-A
19		297575-P8	Zawleczka zacisku przewodu elastycznego rurki powietrznej zbiornika paliwa	4	—
	9	69-1101150	Uszczelniacz rury wlewowej zbiornika paliwa	1	—
	13	51-1101150-W	Uszczelniacz rury wlewowej zbiornika paliwa na fartuchu nadwozia	1	—
	18	69-1101074	Wspornik rury wlewowej zbiornika paliwa	2	—
		210131-P8	Śruba 1M8×1×18 wspornika rury wlewowej zbiornika paliwa	2	—
		250511-P8	Nakrętka 1M8×1 śruby wspornika rury wlewowej zbiornika paliwa	2	—
		252135-P2	Podkładka sprężysta Ø 8,5 mm śruby wspornika rury wlewowej zbiornika paliwa	2	—
	22	353052-S8	Korek spustowy 1/4" × 18 zbiornika paliwa	1	—
			Podzespół 69-A 1101. Zbiornik paliwa		
20	1	69A-1101010	Zbiornik paliwa, kompletny	—	1
	3	69A-1101100	Miarka poziomu paliwa, kompletna	—	1
	4	20-1101108	Uszczelka główki miarki poziomu paliwa	—	1
	18	296541-P8	Korek spustowy 1/4" × 18 zbiornika paliwa	—	1
	19	69A-1101110	Uchwyt zbiornika paliwa, kompletny	—	2
	17	69A-1101120	Podkładka zbiornika paliwa	—	2
	2	69-1101120	Podkładka zbiornika paliwa	—	2
		250512-P8	Nakrętka M10×1,5 końcówki uchwytu zbiornika paliwa	—	2
		252136-P2*	Podkładka sprężysta Ø 10,5 mm końcówki uchwytu zbiornika paliwa	—	2
	14	69A-1101060-A	Rura wlewowa zbiornika paliwa, kompletna	—	1
	6	20-1101070	Przewód elastyczny rury wlewowej zbiornika paliwa	—	1
	7	288019-P8	Zacisk przewodu elastycznego rury wlewowej zbiornika paliwa	—	2

* Od 1957 r. nie stosuje się.

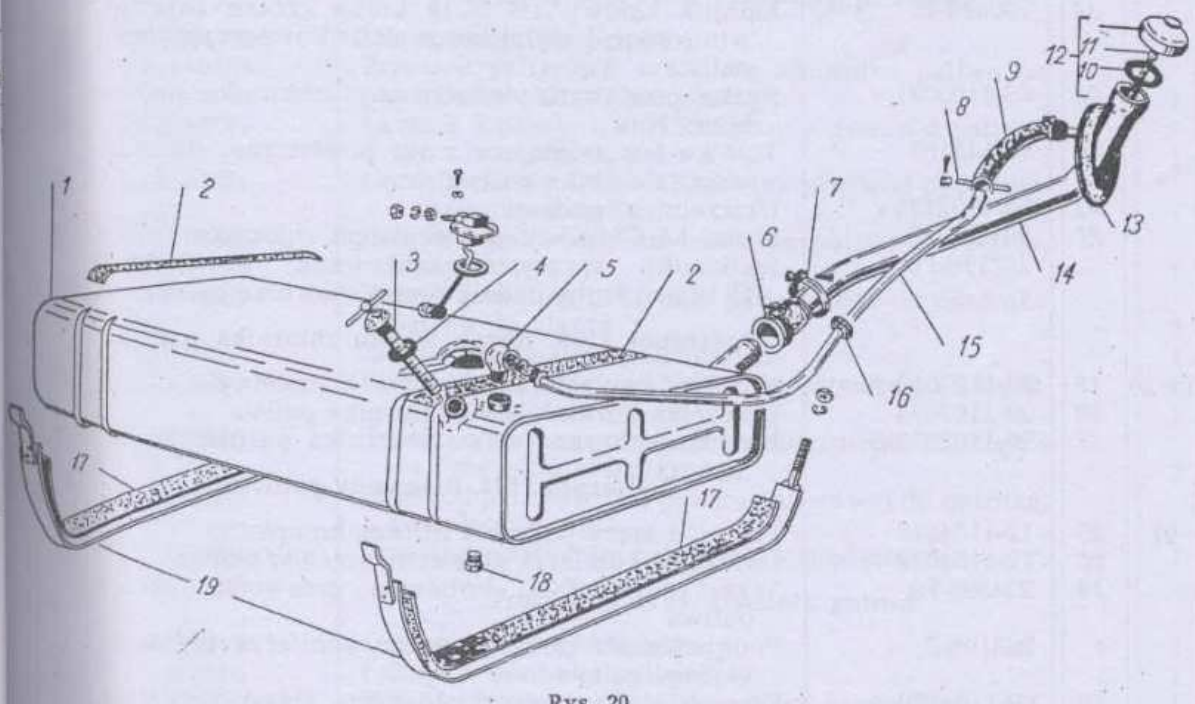

Rys. 20

Nr rys.	Nr poz. na rys.	Nr części	Nazwa	Ilość GAZ-69	Ilość GAZ-69-A
20		220086-P8	Wkręt M5×0,8×30 zacisku przewodu elastycznego rury wlewowej zbiornika paliwa	—	2
		251084-P8	Nakrętka M5×0,8 wkrętu zacisku przewodu elastycznego rury wlewowej zbiornika paliwa	—	2
	15	69A-1101071	Rurka powietrzna zbiornika paliwa, kompletna	—	1
	5	298494-P	Łącznik kątowy 1/4" × 18 kołnierza rurki powietrznej zbiornika paliwa	—	1
	9	69-1101078	Przewód elastyczny rurki powietrznej zbiornika paliwa	—	1
	8	297581-P8	Taśma 10×190 zacisku przewodu elastycznego rurki powietrznej rury wlewowej zbiornika paliwa	—	2
		297575-P8	Zawleczka zacisku przewodu elastycznego rurki powietrznej rury wlewowej zbiornika paliwa	—	2
		297580-P8	Sprzączka zacisku przewodu elastycznego rurki powietrznej rury wlewowej zbiornika paliwa	—	2
	13	69-1101150	Uszczelniacz rury wlewowej zbiornika paliwa	—	1
	16	70-143187	Tulejka uszczelniająca rurki powietrznej zbiornika paliwa	—	1
			Podzespół 1102. Dodatkowy zbiornik paliwa		
19	*26*	69-1102010	Dodatkowy zbiornik paliwa, kompletny	1	—
	29	69-1102160	Korek rury wlewowej dodatkowego zbiornika paliwa	1	—
	28	69-1102075	Uszczelka korka rury wlewowej dodatkowego zbiornika paliwa	1	—
	30	69-1103015	Obudowa zaworów wlotowego i wylotowego dodatkowego zbiornika paliwa, kompletna	1	—
	31	69-1102161	Korek króćca zaworów wlotowego i wylotowego dodatkowego zbiornika paliwa	1	—
	28	69-1102075	Uszczelka korka króćca zaworów wlotowego i wylotowego dodatkowego zbiornika paliwa	1	—
	22	353052-S8	Korek spustowy 1/4" × 18 dodatkowego zbiornika paliwa	1	—
	32	298494-P	Łącznik kątowy 1/4" × 18 korka króćca zaworów wlotowego i wylotowego dodatkowego zbiornika paliwa	1	—
	25	69-1102071	Rurka powietrzna dodatkowego zbiornika paliwa, kompletna	1	—
	24	70-143187	Tulejka uszczelniająca rurki powietrznej dodatkowego zbiornika paliwa	1	—
	23	69-1102135	Uszczelniacz podłogi	1	—
	27	201495-P8	Śruba M10×1,5×20 dodatkowego zbiornika paliwa	3	—
		252176-P8	Podkładka sprężysta ząbkowana wewnętrznie Ø 10 mm śruby dodatkowego zbiornika paliwa	3	—
			Podzespół 1103. Korek wlewu zbiornika paliwa		
19; 20	*12*	20-1103010-A	Korek wlewu zbiornika paliwa, kompletny	1	
	10	20-1103075	Uszczelka korka wlewu zbiornika paliwa	1	
	11	20-1103078-B	Łańcuszek korka wlewu zbiornika paliwa, kompl.	1	
			Podzespół 1104. Przewody paliwowe		
21	*25*	12-1104012	Przewód ssący paliwa z filtrem, kompletny	1	
	26	12-1104022	Uszczelka kołnierza przewodu ssącego paliwa	1	
	16	224593-P8	Wkręt M5×0,8×12 kołnierza przewodu ssącego paliwa	5	
		293196-P	Podkładka Ø 5,5 mm wkrętu kołnierza przewodu ssącego paliwa	5	
	29	69-1104070-A	Przewód paliwowy od głównego zbiornika paliwa do kurka trójkanałowego, kompletny	1	

Nr rys.	Nr poz. na rys.	Nr części	Nazwa	Ilość GAZ-69	Ilość GAZ-69-A
21	34	20-3506044	Zacisk podwójny przewodu paliwowego od głównego zbiornika paliwa do kurka trójkanałowego	1	—
	12	51-1104170	Kurek dodatkowego zbiornika paliwa	1	—
	11	69-1104075	Przewód paliwowy od dodatkowego zbiornika paliwa do kurka trójkanałowego, kompletny	1	—
	17	20-3506046	Tuleja ochronna przewodu paliwowego od dodatkowego zbiornika paliwa do kurka trójkanałowego	3	—
	9	51-1104160	Kurek trójkanałowy paliwowy, kompletny	1	—
	10	201418-P8	Śruba M6×1×16 kurka trójkanałowego	3	—
		250764-P8	Nakrętka M6×1 śruby kurka trójkanałowego	3	—
		252134-P2	Podkładka sprężysta Ø 6,5 mm śruby kurka trójkanałowego	3	—
	32	69-1104080	Przewód paliwowy od kurka trójkanałowego do osadnika paliwa, kompletny	1	—
	17	20-3506046	Tuleja ochronna przewodu paliwowego od kurka trójkanałowego do osadnika paliwa	1	—
	27	280074-P8	Łącznik prosty 1/4" × 18 łączący przewód paliwowy z osadnikiem paliwa	1	—
	36	69-1104085-A	Przewód paliwowy od osadnika paliwa do złącza, kompletny	1	—
	28	280084-P2	Łącznik kątowy 1/4" × 18 łączący przewód paliwowy z osadnikiem paliwa	1	—
	17	20-3506046	Tuleja ochronna przewodu paliwowego od osadnika paliwa do złącza	3	—
	2	298498-P8	Złącze przewodów paliwowych	1	—
	3	69-1104096	Przewód paliwowy od złącza do przewodu elastycznego, kompletny	1	—
	17	20-3506046	Tuleja ochronna przewodu paliwowego od złącza do przewodu elastycznego	2	—
	5	20-1104130	Przewód paliwowy od pompy paliwowej do gaźnika, kompletny	1	—
	4	51-1104100-A2	Przewód elastyczny paliwowy, kompletny	1	—
			Podzespół 69A-1104. Przewody paliwowe		
	12	51-1104170	Kurek zbiornika paliwa	—	1
	39	69A-1104070	Przewód paliwowy od kurka zbiornika paliwa do osadnika paliwa, kompletny	—	1
	28	280084-P2	Łącznik kątowy 1/4" × 18 łączący przewód paliwowy z osadnikiem paliwa	—	1
	27	280074-P8	Łącznik prosty 1/4" × 18 łączący przewód paliwowy z osadnikiem paliwa	—	1
	36	69--1104085-A	Przewód paliwowy od osadnika paliwa do złącza, kompletny	—	1
	17	20-3506046	Tuleja ochronna przewodu paliwowego od osadnika paliwa do złącza	—	3
	2	298498-P8	Złącze przewodów paliwowych	—	1
	3	69-1104096	Przewód paliwowy od złącza do przewodu elastycznego, kompletny	—	1
	17	20-3506046	Tuleja ochronna przewodu paliwowego od złącza do przewodu elastycznego	—	2
	5	20-1104130	Przewód paliwowy od pompy paliwowej do gaźnika, kompletny	—	1
	4	51-1104100-A2	Przewód elastyczny paliwowy, kompletny	—	1
			Podzespół 1105. Osadnik paliwa		
2		51-1105010	Osadnik paliwa, kompletny	1	1
	3	51-1105015	Pokrywa osadnika paliwa	1	1
	7	51-1105020-A1	Wkład filtrujący osadnika paliwa, kompletny	1	1

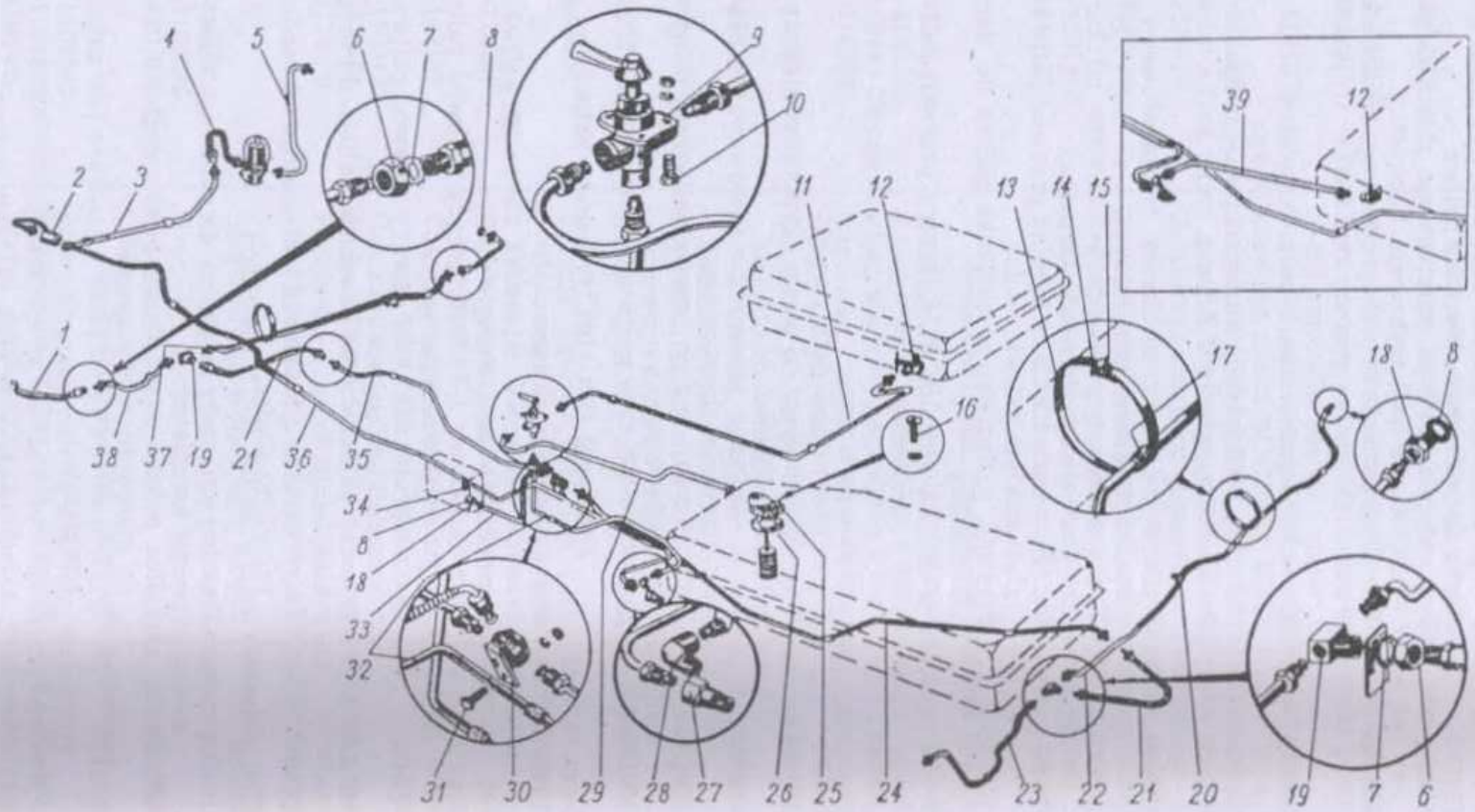
1
2
3
4
5
6
7
8
9
10
11
12
13
14
15
16
17
18
19
20
21
22
23
24
25
26
27
28
29
30
31
32
33
34
35
36
37
38
39

Rys. 21

Nr rys.	Nr poz. na rys.	Nr części	Nazwa	Ilość GAZ-69	Ilość GAZ-69-A
22	6	51-1105045	Uszczelka wkładu filtrującego osadnika paliwa	1	1
	8	51-1105048	Sprężyna wkładu filtrującego osadnika paliwa	1	1
	10	51-1105060	Obudowa osadnika paliwa, kompletna	1	1
	9	51-1105075	Uszczelka pokrywy osadnika paliwa	1	1
	1	51-1105077	Śruba 1M10×1×32 pokrywy osadnika paliwa	1	1
	2	293325-P	Podkładka specjalna Ø 11 mm śruby pokrywy osadnika paliwa	1	1
	11	353052-S8	Korek 1/4" × 18 spustowy osadnika paliwa	1	1
	4	A-24466	Korek 1/4" × 18 pokrywy osadnika paliwa	2	2
		252136-P2	Podkładka sprężysta Ø 10 mm śruby osadnika paliwa	2	2
	5	201496-P8	Śruba M10×1,5×22 osadnika paliwa	2	2
		51-1100101	Komplet części zamiennych osadnika paliwa (51-1105045; 51-1105075; 293325-P po 1 sztuce)	1	1
			Podzespół 1106. Pompa paliwowa		
23		20-1106010-A2	Pompa paliwowa, kompletna	1	1
		51-1106015-A2	Głowica pompy paliwowej, kompletna	1	1
		51-1106016	Głowica pompy paliwowej z zaworami, kompletna	1	1
	5	51-1106018	Głowica pompy paliwowej	1	1
	7	51-1106020	Zawór pompy paliwowej, kompletny	2	2
	23	51-1106035	Uszczelka zaworu pompy paliwowej	2	2
	6	51-1106036	Płytka ustalająca zaworów pompy paliwowej	1	1
	9	120028-P8	Wkręt M3,5×0,6×10 płytki ustalającej zaworów pompy paliwowej	2	2
	4	51-1106045	Filtr pompy paliwowej, kompletny	1	1
	3	12-1106058	Uszczelka szklanki osadnika pompy paliwowej	1	1
	2	51-1106056	Szklanka osadnika pompy paliwowej	1	1
	1	12-1106062	Strzemię osadnika pompy paliwowej, kompletne	1	1
		12-1106063	Strzemię osadnika pompy paliwowej z wkrętem, kompletne	1	1
		12-1106069	Trzymak szklanki osadnika pompy paliwowej	1	1
		12-1106068	Nakrętka wkrętu strzemienia osadnika pompy paliwowej	1	1
	26	20-1106090	Kadłub pompy paliwowej, kompletny	1	1
	31	51-1106110	Dźwignia napędu pompy paliwowej, kompletna	1	1
	28	51-1106120-B	Dźwignia cięgna przepony pompy paliwowej	1	1
	29	51-1106124	Tulejka dźwigni napędu pompy paliwowej	1	1
	30	51-1106128	Wałek dźwigni napędu pompy paliwowej	1	1
	10	20-1106140	Przepona pompy paliwowej, kompletna	1	1
	13	51-1106142	Przepona pompy paliwowej	4	4
	16	51-1106144	Cięgno przepony pompy paliwowej	1	1
	15	293227-P	Podkładka uszczelniająca Ø 6 mm przepony pompy paliwowej	1	1
	14	51-1106146	Miseczka przepony pompy paliwowej — dolna	1	1
	12	51-1106147	Miseczka przepony pompy paliwowej — górna	1	1
	11	51-1106148	Podkładka ochronna przepony pompy paliwowej	1	1
		252174-P8	Podkładka sprężysta ząbkowana wewnętrznie Ø 6,2 mm cięgna przepony pompy paliwowej	1	1
		250608-P8	Nakrętka M6×1 cięgna przepony pompy paliwowej	1	1
	17	51-1106150	Sprężyna przepony pompy paliwowej	1	1
	18	51-1106153	Obsada uszczelki cięgna przepony pompy paliwowej	1	1
	19	51-1106154	Uszczelka cięgna przepony pompy paliwowej	2	2
	20	51-1106155	Podkładka uszczelki cięgna przepony pompy paliwowej	1	1
	22	51-1106118	Sprężyna dźwigni napędu pompy paliwowej	1	1
	6	222499-P18	Wkręt M5×0,8×14 głowicy pompy paliwowej	6	6
		252133-P2	Podkładka sprężysta Ø 5,4 mm wkrętu głowicy pompy paliwowej	6	6

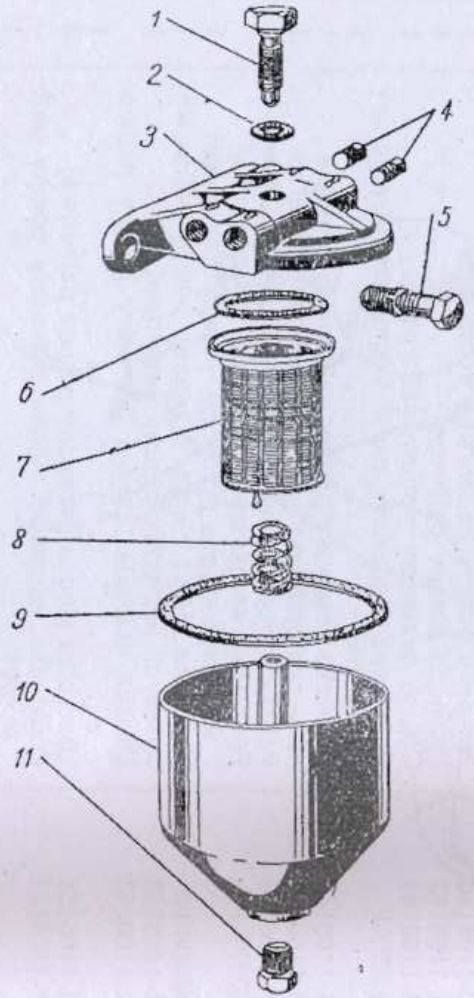
1
2
3
4
5
6
7
8
9
10
11

Rys. 22

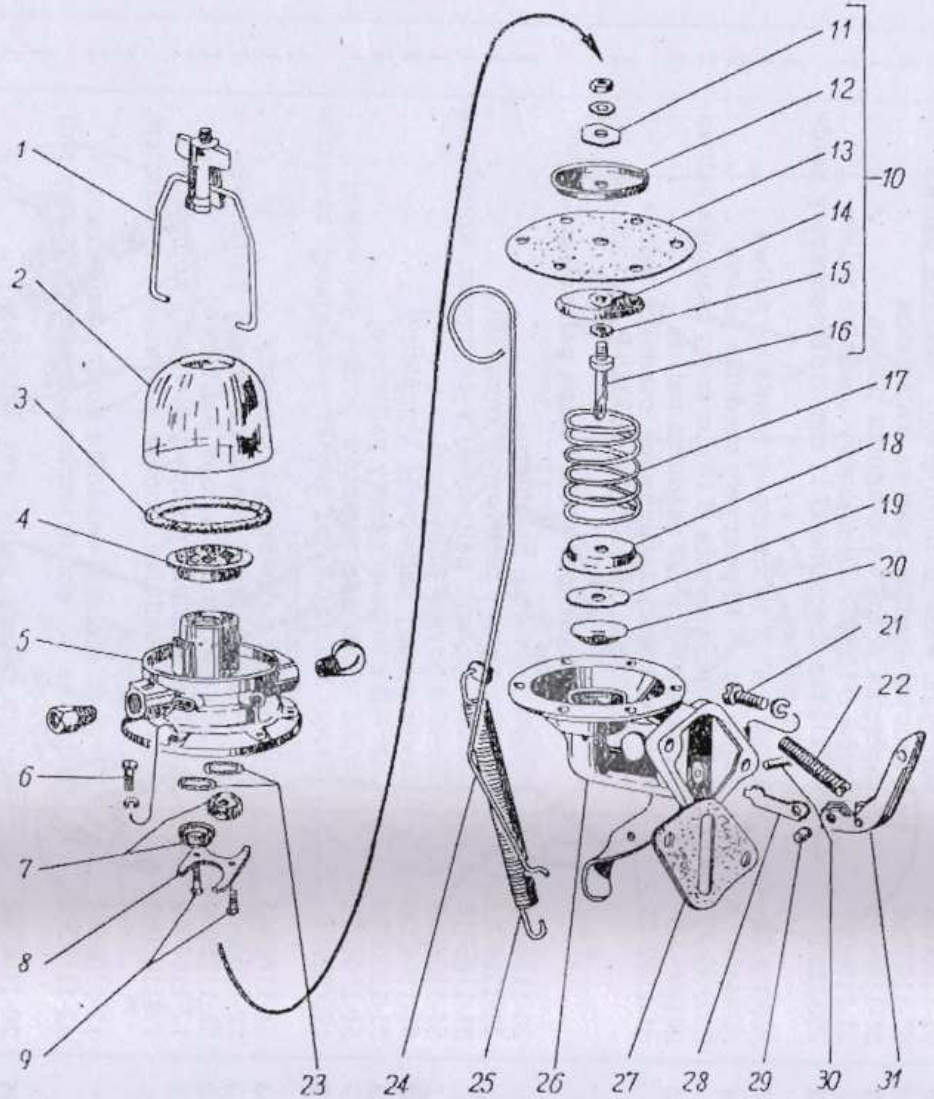
1
2
3
4
5
6
7
8
9
10
11
12
13
14
15
16
17
18
19
20
21
22
23
24
25
26
27
28
29
30
31

Rys. 23

Nr rys.	Nr poz. na rys.	Nr części	Nazwa	Ilość GAZ-69	Ilość GAZ-69-A
23	27	51-1106170	Uszczelka pompy paliwowej	1	1
	21	290645-P8	Śruba M8×1,25×22 mocowania pompy paliwowej do kadłuba silnika	2	2
		252155-P2	Podkładka sprężysta Ø 8,5 mm śruby pompy paliwowej	2	2
		280074-P8	Łącznik prosty 1/4" × 18 przewodu tłoczącego pompy paliwowej	1	1
		280084-P2	Łącznik kątowy 1/4" × 18 przewodu ssącego pompy paliwowej	1	1
	24	69-1106103	Cięgno dźwigni ręcznego napędu pompy paliwowej, kompletne	1	1
	25	51-1106175	Sprężyna odciągająca dźwigni ręcznego napędu pompy paliwowej	1	1
			Podzespół 1107. Gaźnik		
24		69-1107010	Gaźnik (K22D-1107000), kompletny	1	1
	52	291790-P	Śruba dwustronna (1M10×1 i M10×1,5)×36 gaźnika	2	2
		250513-P8	Nakrętka 1M10×1 śruby dwustronnej gaźnika	2	2
		252156-P2	Podkładka sprężysta Ø 10,5 mm	2	2
	51	11-9447	Uszczelka gaźnika	1	1
		280084-P2	Łącznik kątowy 1/4" × 18 gaźnika	1	1
	4	K22-1107320	Kadłub gaźnika, część górna z rurką wyrównawczą, kompletny	1	1
		K49-1107323	Wkręt M6×1×18 mocujący część górną kadłuba z komorą pływakową gaźnika	5	5
		N00903	Podkładka sprężysta Ø 6,5 mm	5	5
	22	K22-1107230	Przepustnica powietrza, kompletna	1	1
	24	K22-1107240A	Oś przepustnicy powietrza, kompletna	1	1
		N00201	Wkręt M3×0,5×8 przepustnicy powietrza	2	2
	25	23-51A	Sprężyna osi przepustnicy powietrza	1	1
	27	K22-1107250	Dźwignia napędu przepustnicy powietrza, kompletna	1	1
	26	23-58A	Sprężyna dźwigni przepustnicy powietrza	1	1
		N00406	Wkręt M5×0,8×15 dźwigni przepustnicy powietrza	1	1
		N01017	Podkładka płaska Ø 5,1 mm	1	1
	28	N00113	Wkręt M4×0,7×8 mocujący cięgno przepustnicy powietrza z dźwignią	1	1
	23	23-54	Wspornik cięgna przepustnicy powietrza	1	1
		N00202	Wkręt M4×0,7×8 wspornika cięgna przepustnicy powietrza	2	2
	5	23-55	Zacisk wspornika cięgna przepustnicy powietrza	1	1
		N00116	Wkręt M4×0,7×12 zacisku wspornika cięgna przepustnicy powietrza	1	1
		N00801	Nakrętka M4×0,7	1	1
		K23-70	Tulejka sprężyny dźwigni napędu przepustnicy powietrza	1	1
	2	K22-1107048-A	Dźwignia mimośrodu biegu jałowego	1	1
		N00902	Podkładka sprężysta Ø 5,4 mm	1	1
	1	N00802	Nakrętka M5×0,8	1	1
	7	K22D-1107330	Zawór dopływu paliwa, kompletny	1	1
		K22D-1107332	Trzon zaworu dopływu paliwa	1	1
		K22D-1107333	Sprężyna trzonu zaworu dopływu paliwa	1	1
		N01762	Podkładka fibrowa Ø 10,2 mm	1	1
	9	K22-1107600	Pływak, kompletny	1	1
	8	14-42N	Oś pływaka	1	1
	3	K22-1107160	Rozpylacz pompy przyśpieszającej, kompletny	1	1
		N01701	Podkładka fibrowa Ø 6,1 mm	1	1
	12	K22-1107085	Uszczelka części górnej kadłuba gaźnika	1	1
	6	K22-1107030	Gardziel gaźnika, kompletna	1	1
	14	K22-1107420	Kadłub komory pływakowej gaźnika z zaślepkami, kompletny	1	1

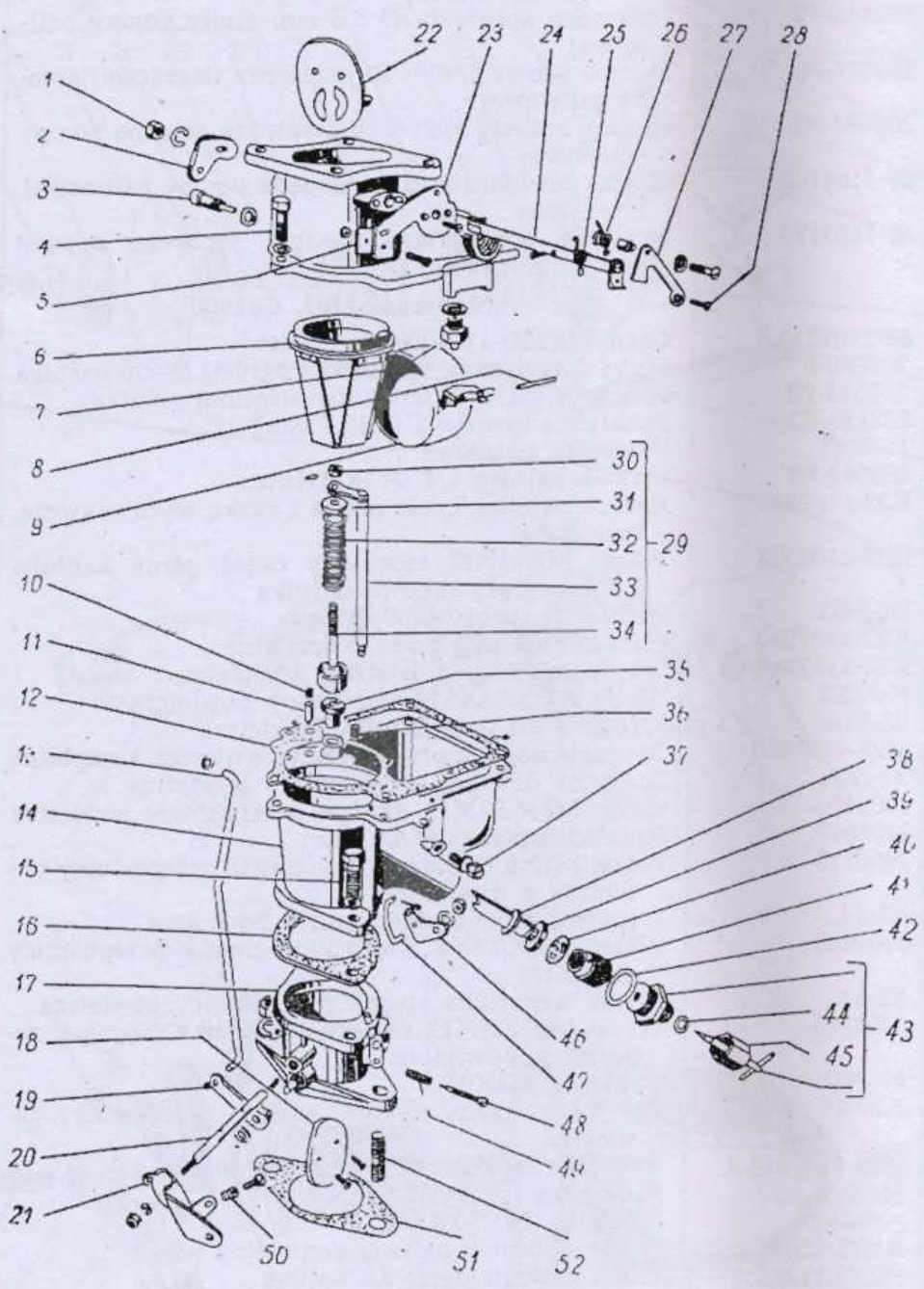
1
2
3
4
5
6
7
8
9
10
11
12
13
14
15
16
17
18
19
20
21
22
23
24
25
26
27
28
29
30
31
32
33
34
35
36
37
38
39
40
41
42
43
44
45
46
47
48
49
50
51
52

Rys. 24

Nr rys.	Nr poz. na rys.	Nr części	Nazwa	Ilość GAZ-69	Ilość GAZ-69-A
24	37	K49-1107409-1	Dysza biegu jałowego	1	1
		N01716	Podkładka fibrowa Ø 8,1 mm	1	1
	35	K22-1107450	Zawór oszczędzacza, kompletny	1	1
		N01716	Podkładka fibrowa Ø 8,1 mm	1	1
	36	K22-1107440	Zawór wylotowy pompy przyśpieszającej, kompl.	1	1
	11	K49-1107331	Zawór wlotowy pompy przyśpieszającej	1	1
	10	K49-1107412	Zamek zaworu pompy przyśpieszającej	1	1
	29	K22-1107120	Tłok pompy przyśpieszającej z cięgnem, kompletny	1	1
	33	K22-1107050	Cięgno pompy przyśpieszającej, kompletne	1	1
	34	K22-1107130	Tłok z trzonem, kompletny	1	1
	32	K22-1107122	Sprężyna tłoka pompy przyśpieszającej	1	1
	31	6-19	Podkładka specjalna sprężyny	1	1
	30	28-27	Nakrętka trzonu tłoka	1	1
		N01218	Kołek walcowy	1	1
	39	K22-1107028	Rozpylacz dyszy głównej	1	1
	38	K49-1107088-A	Uszczelka rozpylacza	1	1
	40	K49-1107087	Uszczelka zespołu dysz paliwowych	1	1
	41	K22D-1107027	Zespół dysz paliwowych	1	1
	43	K49-1107150	Igła regulacyjna, kompletna	1	1
	44	K49-1107153	Uszczelka igły regulacyjnej	15	15
	45	K49-1107154	Nakrętka uszczelki igły regulacyjnej	1	1
	42	N01747	Podkładka fibrowa Ø 18,2 mm	1	1
	17	K22-1107560	Kadłub komory mieszankowej gaźnika, kompletny	1	1
	16	K22-1107086A	Uszczelka kadłuba komory mieszankowej	1	1
	15	N00505	Śruba M8×1,25×22 kadłuba komory mieszankowej	2	2
		N00904	Podkładka sprężysta Ø 8,5 mm	2	2
	18	K22-1107531	Przepustnica mieszanki	1	1
		N00201	Wkręt M3×0,5×8 przepustnicy mieszanki	2	2
	20	K22-1107542	Oś przepustnicy mieszanki	1	1
	21	K23-1107063-S	Dźwignia osi przepustnicy mieszanki, kompletna	1	1
	46	K22-1107048	Dźwignia napędu pompy przyśpieszającej	1	1
		N00802	Nakrętka M5×0,8 dźwigni pompy przyśpieszającej	2	2
		N00902	Podkładka sprężysta Ø 5,4 mm	2	2
		M6-3728213	Wkręt regulacyjny M5×0,8×18 dźwigni przepustnicy mieszanki	1	1
	50	N07121	Sprężyna wkrętu regulacyjnego	1	1
	19	23-68A	Mimośród biegu jałowego	1	1
		N01018	Podkładka stalowa Ø 7 mm	1	1
		N01101	Zawleczka 1,5×15	1	1
	47	K22A-1107046	Cięgno napędu pompy przyśpieszającej	1	1
		N01019	Podkładka stalowa Ø 3,1 mm	2	2
		N01106	Zawleczka 1×10	2	2
	13	23-53	Cięgno napędu mimośrodu biegu jałowego	1	1
		Ch-4020	Podkładka stalowa Ø 4 mm	1	1
		N01101	Zawleczka 1,5×10	2	2
	48	K22-1107503	Wkręt regulacyjny biegu jałowego	1	1
	49	N07103	Sprężyna wkrętu regulacyjnego biegu jałowego	1	1
			Podzespół 1108. Pedał przyśpieszenia i cięgna gaźnika		
25	15	64-9753	Wspornik pedału przyśpieszenia, kompletny	1	1
	14	69-1108010	Pedał przyśpieszenia, kompletny	1	1
	16	260039-P8	Sworzeń 8×38 pedału przyśpieszenia	1	1
		258038-P	Zawleczka 2,7×20 sworznia pedału przyśpieszenia	1	1
	9	69-1108031	Wałek pedału przyśpieszenia	1	1
	11	20-1108041	Tuleja wspornika wałka pedału przyśpieszenia	2	2
		293304-P8	Podkładka oporowa Ø 10 mm wałka pedału przyśpieszenia	2	2
		258038-P	Zawleczka 2,7×20 wałka pedału przyśpieszenia	2	2

Nr rys.	Nr poz. na rys.	Nr części	Nazwa	Ilość GAZ-69	Ilość GAZ-69-A
25	12	12-1108039	Wspornik wałka pedału przyśpieszenia	2	2
	10	69-1108045	Podkładka wspornika wałka pedału przyśpieszenia	2	2
		201417-P8	Śruba M6×1×14 wspornika wałka pedału przyśpieszenia	4	4
		252134-P2	Podkładka sprężysta Ø 6,5 mm wspornika wałka pedału przyśpieszenia	4	4
	8	M-2059-S	Sprężyna zwrotna pedału wałka przyśpieszenia	1	1
	13	69-1108035	Cięgno wałka pedału przyśpieszenia	1	1
	17	11-9795	Przegub cięgna wałka pedału przyśpieszenia, kompl.	1	1
		252233-P8	Podkładka sprężysta ząbkowana zewnętrznie Ø 5,2 mm przegubu cięgna wałka pedału przyśpieszenia	1	1
		250763-P8	Nakrętka M5×0,8 przegubu	2	2
		252003-P8	Podkładka Ø 5,5 mm cięgna wałka pedału przyśpieszenia	1	1
		258012-P	Zawleczka 1,8×12 cięgna wałka pedału przyśpieszenia	1	1
	6	20-1108044	Cięgno dźwigni pedału przyśpieszenia	1	1
	7	51-1108042	Sprężyna cięgna dźwigni pedału przyśpieszenia	1	1
		252003-P8	Podkładka Ø 5,5 mm cięgna dźwigni pedału przyśpieszenia	2	2
		258012-P	Zawleczka 1,8×12 cięgna dźwigni pedału przyśpieszenia	2	2
	21	69-1108124	Śruba specjalna dźwigni pedału przyśpieszenia	1	1
		252155-P2	Podkładka sprężysta Ø 8,5 mm śruby dźwigni pedału przyśpieszenia	1	1
	18	20-1108070-A	Wspornik pancerza cięgna ręcznego przepustnicy mieszanki	1	1
	20	M-9706-A	Zacisk pancerza cięgna ręcznego przepustnicy mieszanki	1	1
		280105-P8	Wkręt M6×1×16 zacisku pancerza cięgna ręcznego przepustnicy mieszanki	1	1
		251104-P8	Nakrętka M6×1 wkrętu zacisku pancerza cięgna ręcznego przepustnicy mieszanki	1	1
	22	20-1108101-A	Dźwignia cięgna przepustnicy mieszanki	1	1
	19	20-1108122-B1	Dźwignia cięgna ręcznego przepustnicy mieszanki kompletna	1	1
		258038-P	Zawleczka 2,7×20 śruby dźwigien pedału przyśpieszenia	1	1
	23	69-1108050	Cięgno dźwigni przepustnicy mieszanki, kompletne	1	1
		252233-P8	Podkładka sprężysta ząbkowana zewnętrznie Ø 5,2 mm czopa dźwigni	1	1
		250763-P8	Nakrętka M5×0,8 czopa dźwigni	1	1
		252003-P8	Podkładka Ø 5,5 mm cięgna przepustnicy mieszanki	1	1
		258012-P	Zawleczka 1,8×12 cięgna przepustnicy mieszanki	1	1
	3	51-1108110	Przelotka pancerzy ręcznych cięgien przepustnicy powietrza i przepustnicy mieszanki	1	1
	2	11-700788	Gniazdo przelotki pancerzy ręcznych cięgien przepustnicy powietrza i przepustnicy mieszanki	1	1
	1	220103-P8	Wkręt M6×1×12 gniazda przelotki	2	2
		252154-P2	Podkładka sprężysta Ø 6,5 mm wkrętu gniazda przelotki	2	2
	4	69-1108119	Cięgno ręczne przepustnicy powietrza, kompletne	1	1
	5	69-1108120	Cięgno ręczne przepustnicy mieszanki, kompletne	1	1
		252177-P8	Podkładka sprężysta ząbkowana wewnętrznie Ø 12,3 mm cięgna ręcznego przepustnicy powietrza i cięgna ręcznego przepustnicy mieszanki	2	2
		250615-P8	Nakrętka 1M12×1,25 cięgna ręcznego przepustnicy powietrza i cięgna ręcznego przepustnicy mieszanki	2	2

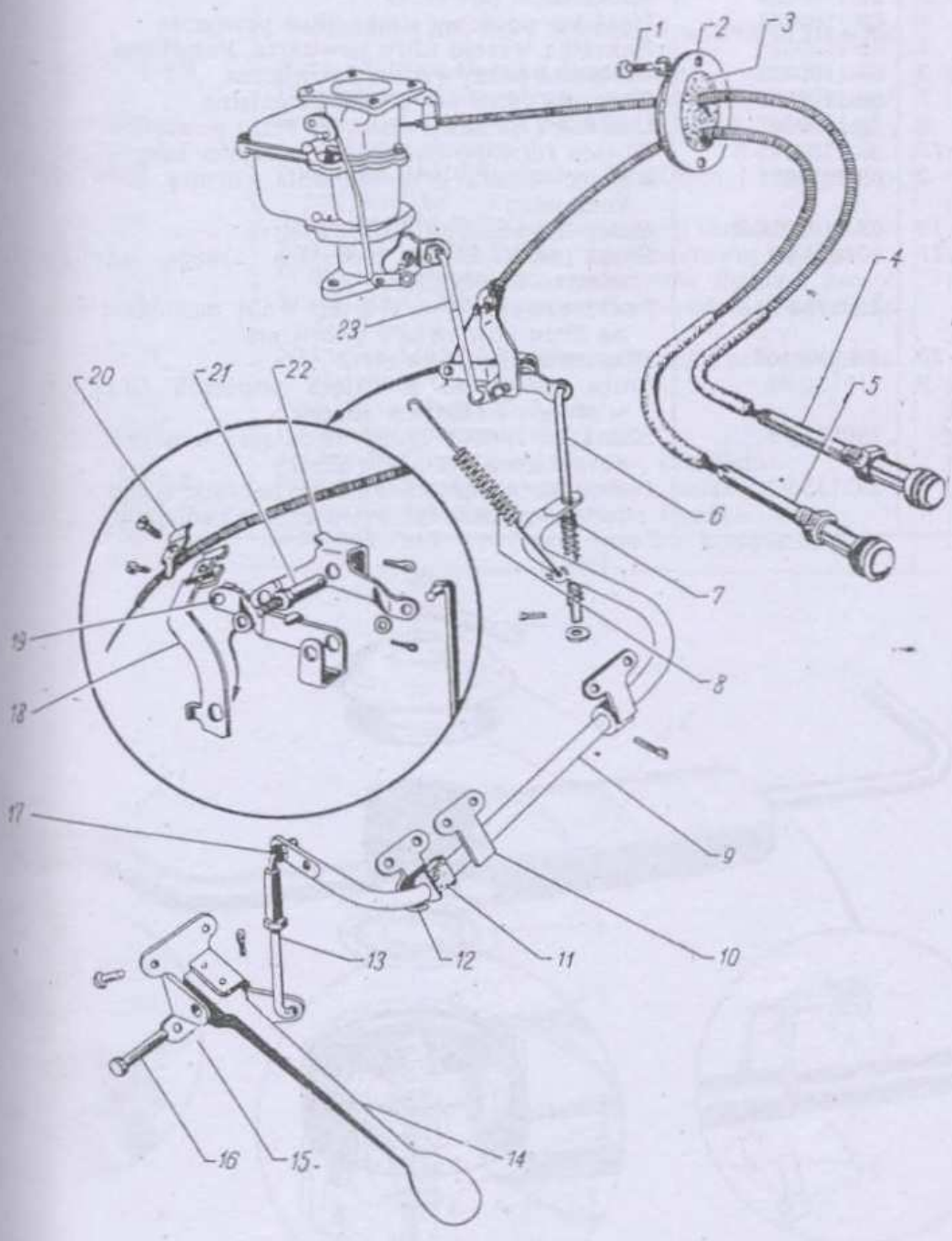

Rys. 25

Nr rys.	Nr poz. na rys.	Nr części	Nazwa	Ilość GAZ-69	Ilość GAZ-69-A
			Podzespół 1109. Filtr powietrza		
26		69-1109010	Filtr powietrza, kompletny	1	1
	4	69-1109015	Pokrywa filtru powietrza, kompletna	1	1
	5	20-1109024	Siatka filtru powietrza	1	1
	6	69-1109044	Pierścień oporowy siatki filtru powietrza . . .	1	1
	1	69-1109025	Nakrętka wkrętu filtru powietrza, kompletna . .	1	1
	3	69-1109032	Uszczelka pokrywy filtru powietrza	1	1
	7	69-1109033	Obudowa filtru powietrza, kompletna	1	1
	8	63-1109042	Uszczelka gardzieli obudowy filtru powietrza . .	1	1
	12	69-1109045-B	Obsada filtru powietrza z kołnierzem, kompletna .	1	1
	2	69-1014085	Króciec układu przewietrzania komory korbowej, kompletny	1	1
	13	63-1109060-B	Uszczelka obsady filtru powietrza	1	1
	11	201454-P8	Śruba M8×1,25×16 mocująca obsadę filtru powietrza z gaźnikiem	4	4
		252135-P2	Podkładka sprężysta Ø 8 mm śruby mocującej obsadę filtru powietrza z gaźnikiem	4	4
	10	69-1109142	Wspornik filtru powietrza	1	1
	9	210131-P8	Śruba M8×1×18 mocująca wspornik filtru powietrza z kadłubem silnika	1	1
		250511-P8	Nakrętka 1M8×1 śruby mocującej wspornik filtru powietrza z kadłubem silnika	1	1
		252135-P2	Podkładka sprężysta Ø 8,5 mm nakrętki śruby mocującej wspornik filtru powietrza z kadłubem silnika	1	1

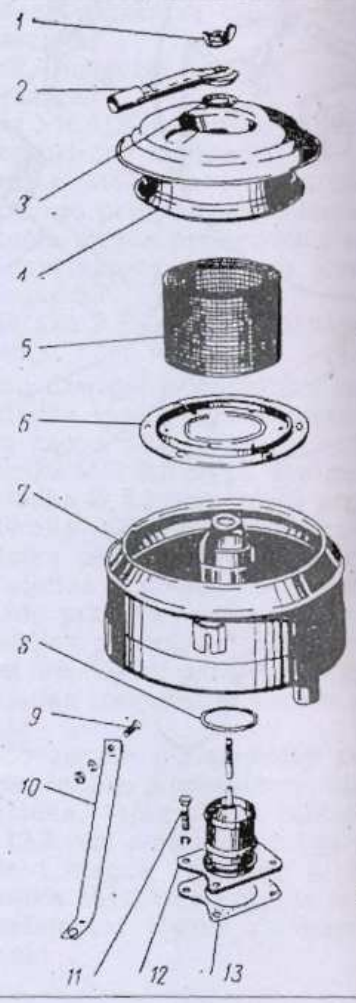

Rys. 26

Nr rys.	Nr poz. na rys.	Nr części	Nazwa	Ilość GAZ-69	Ilość GAZ-69-A
			ZESPÓŁ 12. UKŁAD WYDECHOWY		
			Podzespół 1201. Tłumik		
27	2	69-1200012	Tłumik z rurą wylotową, kompletny	1	1
			Podzespół 1203. Rury wlotowe i wylotowe tłumika		
27	1	69-1203010-B	Rura wlotowa tłumika, kompletna	1	1
	13	11-5270	Uszczelka kołnierza rury wlotowej tłumika, kompl.	1	1
	14	291800-P	Śruba dwustronna (1M10×1 i M10×1,5)×46 rury wlotowej tłumika	1	1
	12	292782-P	Nakrętka 1M10×1 śruby dwustronnej rury wlotowej tłumika	2	2
	15	200319-P	Śruba M10×1,5×50 rury wlotowej tłumika . . .	2	2
	16	250536-P	Nakrętka M10×1,5 śruby rury wlotowej tłumika .	4	4
	7	69-1203070	Wspornik przedniego zawieszenia tłumika, kompl.	1	1
	11	201455-P8	Śruba M8×1,25×18 wspornika przedniego zawieszenia tłumika	2	2
	8	250510-P8	Nakrętka M8×1,25 śruby wspornika przedniego zawieszenia tłumika	2	2
	10	252038-P8	Podkładka płaska Ø 9 mm	2	2
	9	252135-P2	Podkładka sprężysta Ø 8,5 mm	2	2
	6	11-5241-R	Jarzmo rury wlotowej tłumika, kompletne . . .	1	1
	3	69-1203047-B	Poduszka tylnego zawieszenia tłumika	1	1
	4	69-1203056	Wspornik tylnego zawieszenia tłumika . . .	1	1
	5	20-1203078-R	Strzemię rury wylotowej tłumika, kompletne . .	1	1

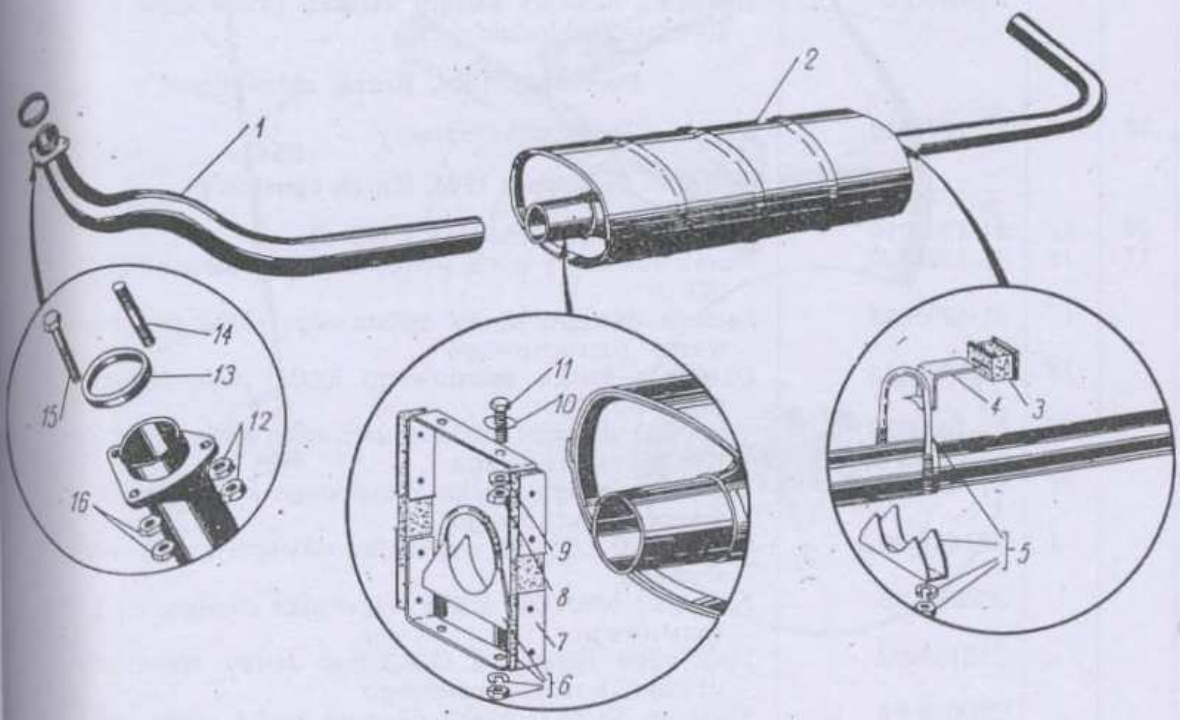

Rys. 27

Nr rys.	Nr poz. na rys.	Nr części	Nazwa	Ilość GAZ-69-	Ilość GAZ--69-A
			ZESPÓŁ 13. UKŁAD CHŁODZENIA		
			Podzespół 1301. Chłodnica		
28	8	69-1301009	Chłodnica z osłoną wentylatora, kompletna . .	1	1
			Podzespół 1302. Zawieszenie chłodnicy		
28	24	20-1302045	Poduszka zawieszenia chłodnicy	4	4
	23	20-1302048	Tuleja śruby zawieszenia chłodnicy	2	2
	25	290789-P8	Śruba specjalna 1M10×1×42 zawieszenia chłodnicy	2	2
	22	293333-P8	Podkładka Ø 11 mm śruby zawieszenia chłodnicy .	2	2
		250976-P8	Nakrętka 1M10×1 śruby zawieszenia chłodnicy .	2	2
		258038-P	Zawleczka 2,7×15 nakrętki śruby zawieszenia chłodnicy	2	2
	16	69-1302034	Cięgno zawieszenia chłodnicy — prawe . . .	1	1
		69-1302035	Cięgno zawieszenia chłodnicy — lewe	1	1
		250610-P8	Nakrętka M8×1,25 cięgna zawieszenia chłodnicy .	4	4
	18	69-1302038	Wspornik cięgna zawieszenia chłodnicy — prawy	1	1
		69-1302039	Wspornik cięgna zawieszenia chłodnicy — lewy .	1	1
			Podzespół 1303. Rury i przewody elastyczne chłodnicy		
28	29	69-1303010	Przewód elastyczny doprowadzający chłodnicy .	1	1
	19	69-1303018	Rura odprowadzająca chłodnicy, kompletna . .	1	1
	28	11-8286	Przewód elastyczny odprowadzający chłodnicy .	2	2
	26	288013-P8	Zacisk Ø 45 mm przewodów elastycznych chłodnicy	6	6
	27	220086-P8	Wkręt M5×0,8×30 zacisku przewodów elastycznych chłodnicy	6	6
		251084-P8	Nakrętka M5×0,8 wkrętu zacisku przewodów elastycznych chłodnicy	6	6
			Podzespół 1304. Korek chłodnicy		
28	9	12-1304010	Korek chłodnicy, kompletny	1	1
			Podzespół 1305. Kurek spustowy		
28	17	51-1305010	Kurek spustowy chłodnicy (KR-2)	1	1
17	16	51-1305020	Kurek spustowy kotła podgrzewacza rozruchowego (KR-3)	1	1
	17	51-1305024	Łącznik dźwigni kurka spustowego kotła podgrzewacza rozruchowego	1	1
	18	69-1305025	Dźwignia kurka spustowego kotła podgrzewacza rozruchowego	1	1
	20	69-1305030	Wspornik dźwigni kurka spustowego kotła podgrzewacza rozruchowego	1	1
	21	51-1305035	Zatrzask dźwigni kurka spustowego kotła podgrzewacza rozruchowego	1	1
	1	201454-P8	Śruba M8×1,25×16 wspornika dźwigni kurka spustowego	2	2
		250765-P8	Nakrętka M8×1,25 śruby wspornika dźwigni kurka spustowego	2	2
		252135-P2	Podkładka sprężysta Ø 8,5 mm śruby wspornika dźwigni kurka spustowego	2	2
		260005-P8	Sworzeń 5×22 łącznika dźwigni kurka spustowego kotła podgrzewacza rozruchowego	2	2
		258012-P8	Zawleczka 1,5×15 sworznia łącznika dźwigni kurka spustowego kotła podgrzewacza rozruchowego	2	2

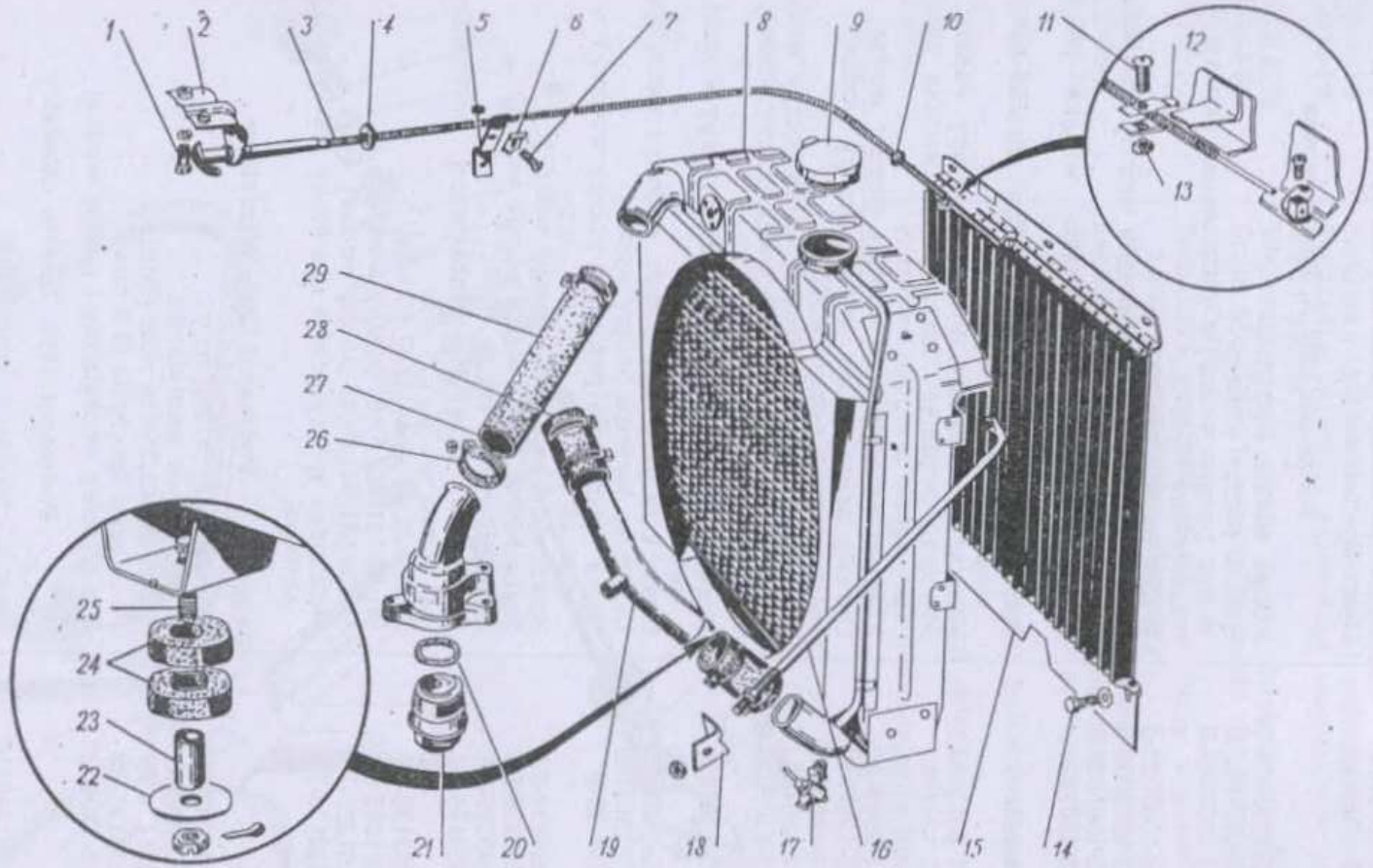

Rys. 28

Nr rys.	Nr poz. na rys.	Nr części	Nazwa	Ilość GAZ-69	Ilość GAZ-69-A
			Podzespół 1306. Termostat		
28	21	20-1306010	Termostat układu chłodzenia, kompletny	1	1
	20	20-1306040	Uszczelka termostatu	1	1
			Podzespół 1307-A. Pompa wodna		
		12-1307010-W1	Pompa wodna, kompletna	1	1
29	13	12-1307015-B	Kadłub pompy wodnej	1	1
		12-1307019-B	Wałek pompy wodnej z pierścieniem ustalającym, kompletny	1	1
	18	12-1307023-B	Wałek pompy wodnej	1	1
	4	12-1307030-B	Wirnik z uszczelniaczem pompy wodnej, kompletny	1	1
	5	12-1307032-B	Wirnik pompy wodnej	1	1
	6	12-1307034	Sprężyna oporowa uszczelniacza wirnika pompy wodnej	1	1
	7	11-8528-B	Pierścień kołnierza uszczelniacza wirnika pompy wodnej	1	1
	10	11-8513-A1	Podkładka uszczelniacza wirnika pompy wodnej	1	1
	11	12-1307042	Pierścień ustalający uszczelniacza wirnika pompy wodnej	1	1
	9	11-8515-A3	Kołnierz uszczelniacza wirnika pompy wodnej	1	1
	8	12-1307052-B	Oprawa uszczelniacza wirnika pompy wodnej	1	1
	20	12-1307027	Łożysko wałka pompy wodnej	2	2
	21	12-1307025	Tuleja odległościowa łożysk wałka pompy wodnej	1	1
	24	12-1307028-B	Pierścień ustalający łożysk wałka pompy wodnej — zewnętrzny	1	1
	17	12-1307029	Pierścień ustalający łożysk wałka pompy wodnej — wewnętrzny	1	1
	23	12-1307024-W	Piasta koła pasowego pompy wodnej i wentylatora	1	1
	12	12-1307048	Uszczelka kadłuba pompy wodnej	1	1
	22	258939-P	Kołek piasty koła pasowego pompy wodnej i wentylatora	1	1
	16	264030-P8	Smarowniczka łożyska pompy wodnej	1	1
	1	201238-P8	Śruba M8×1,25×12 wałka pompy wodnej	2	2
	3	293277-P8	Podkładka Ø 8,5 mm	2	2
	2	252175-P8	Podkładka sprężysta ząbkowana wewnętrznie Ø 8 mm	1	1
	14	252136-P2	Podkładka sprężysta Ø 10 mm	3	3
	19	201295-P8	Śruba M10×1,5×65 pompy wodnej	1	1
	15	201290-P8	Śruba M10×1,5×45 pompy wodnej	2	2
		252155-P2	Podkładka sprężysta Ø 8 mm śruby piasty koła pasowego	1	1
			Podzespół 1308. Wentylator		
29	25	011-1308010	Wentylator, kompletny	1	1
	27	20-1308025-A2	Koło pasowe wentylatora	1	1
	26	201454-P8	Śruba M8×1,25×16 wentylatora	4	4
		252135-P2	Podkładka sprężysta Ø 8 mm	4	4
	28	12-1308020	Pas klinowy wentylatora i pompy wodnej	1	1
			Podzespół 1310. Żaluzja chłodnicy		
28	15	69-1310110	Żaluzja chłodnicy, kompletna	1	1
		251106-P2	Nakrętka M8×1,25 żaluzji chłodnicy	5	5
		298507-P	Trzymak nakrętki 251106-P2	5	5
	14	201455-P8	Śruba M8×1,25×18 żaluzji chłodnicy	5	5
		293270-P8	Podkładka sprężysta specjalna 8,2 mm	5	5
	12	69-1310255	Zacisk pancerza cięgna żaluzji chłodnicy	1	1
	11	220105-P8	Wkręt M6×1×16 zacisku pancerza cięgna żaluzji chłodnicy	1	1

Nr rys.	Nr poz. na rys.	Nr części	Nazwa	Ilość GAZ-69	Ilość GAZ-69-A
28	13	251104-P8	Nakrętka M6×1 wkrętu zacisku pancerza cięgna żaluzji chłodnicy	1	1
	3	69-1310210	Cięgno żaluzji chłodnicy, kompletne	1	1
		250634-P6	Nakrętka 1M14×1,5 cięgna żaluzji chłodnicy	1	1
		252178-P8	Podkładka sprężysta ząbkowana wewnętrznie nakrętki 250634-P6	1	1
	2	69-1310229	Wspornik rączki cięgna żaluzji chłodnicy, kompl.	1	1
	1	201455-P8	Śruba M8×1,25×18 wspornika rączki cięgna żaluzji chłodnicy	2	2
		252155-P2	Podkładka sprężysta Ø 8,5 mm śruby wspornika rączki cięgna żaluzji chłodnicy	2	2
	5	69-1310252	Wspornik pancerza cięgna żaluzji chłodnicy	1	1
	6	M-9706-A	Zacisk pancerza cięgna żaluzji chłodnicy	1	1
	7	220105-P8	Wkręt M6×1×16 zacisku pancerza cięgna żaluzji chłodnicy	1	1
		251104-P8	Nakrętka M6×1 wkrętu zacisku pancerza cięgna żaluzji chłodnicy	1	1
	10	A-17523	Przelotka pancerza cięgna żaluzji chłodnicy (w lewej części osłony chłodnicy)	1	1
	4	M-14570	Przelotka pancerza cięgna żaluzji chłodnicy (w przegrodzie czołowej nadwozia)	1	1

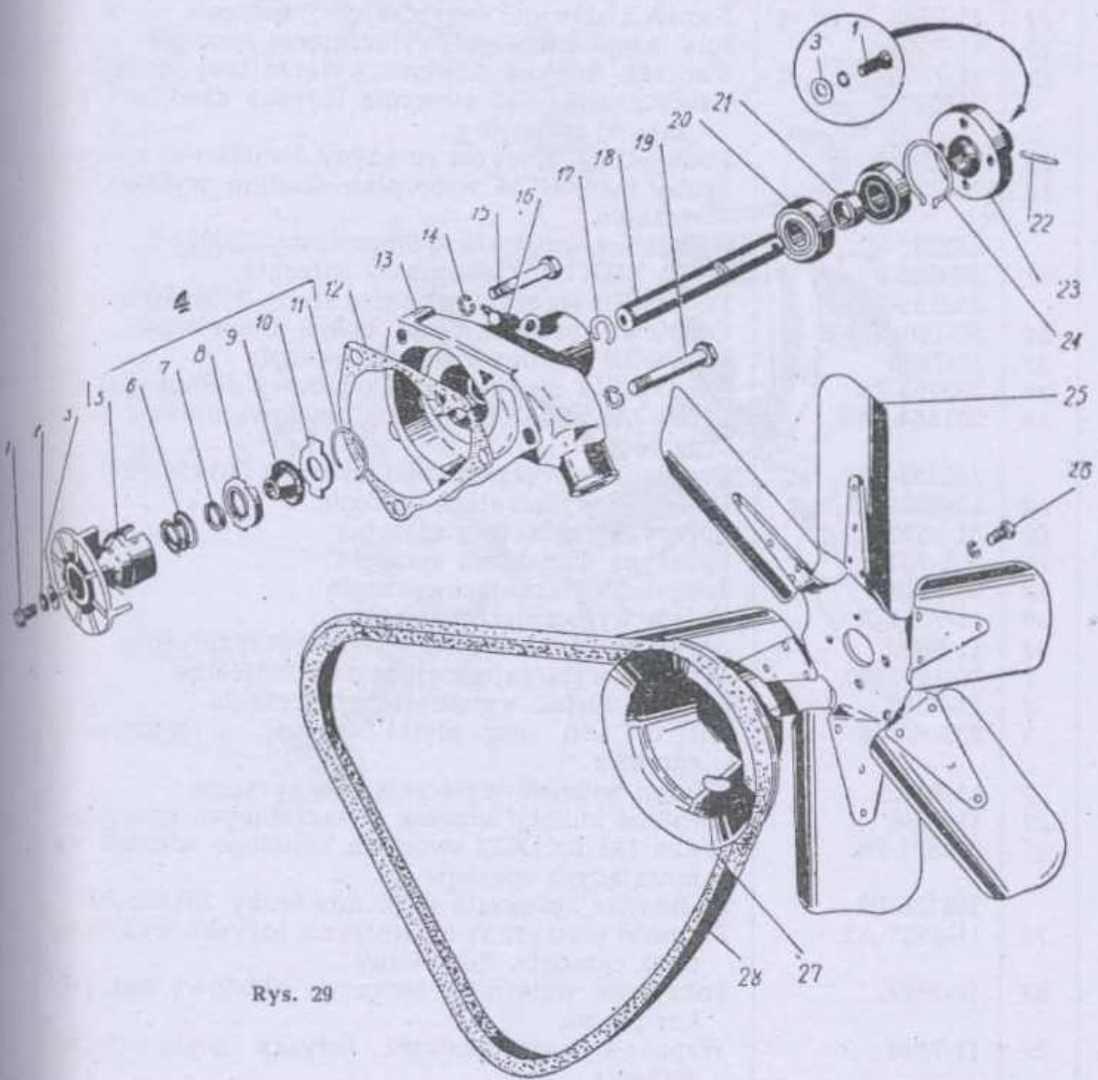

Rys. 29

Nr rys.	Nr poz. na rys.	Nr części	Nazwa	Ilość GAZ-69	Ilość GAZ-69-A
			ZESPÓŁ 16. SPRZĘGŁO		
			Podzespół 1601. Sprzęgło		
30	7	69-1601015	Obudowa sprzęgła część górna	1	1
	5	51-1601025	Siatka nawietrznika obudowy sprzęgła, kompletna	2	2
	6	20-1601034	Pokrywa wziernika ustawienia zapłonu w obudowie sprzęgła, kompletna	1	1
	27	216281-P8	Śruba dwustronna M12×32 mocująca obudowę skrzynki biegów z obudową sprzęgła	4	4
		250507-P8	Nakrętka 1M12×1,25 śruby dwustronnej 216281-P8	4	4
		252237-P2	Podkładka sprężysta Ø 12 mm nakrętki 250507-P8	4	4
	42	20-1601130	Tarcza sprzęgła, kompletna	1	1
	46	20-1601135	Płytka sprężysta tarczy sprzęgła	8	8
	45	253875-P	Nit Ø 5 mm płytki sprężystej tarczy sprzęgła	16	16
	44	20-1601138	Okładzina tarczy sprzęgła	2	2
	43	293908-P	Nit 4×7 okładziny tarczy sprzęgła	32	32
	11	69-1601090-B	Pierścień dociskowy sprzęgła z oprawą, kompletny	1	1
	17	12-1601093	Pierścień dociskowy sprzęgła	1	1
	13	11-7575	Wkręt regulacyjny dźwigni wyłączającej sprzęgła	3	3
	15	20-1601108	Wspornik dźwigni wyłączającej sprzęgła	3	3
	20	11-7583	Wałeczek dźwigni wyłączającej sprzęgła	3	3
	21	11-7586	Sworzeń dźwigni wyłączającej sprzęgła — ścięty	3	3
	23	11-7569	Igła łożyska dźwigni wyłączającej sprzęgła	57	57
	22	11-7565	Sworzeń łożyska dźwigni wyłączającej sprzęgła	3	3
		258023-P	Zawleczka 2,5×12 sworznia łożyska dźwigni wyłączającej sprzęgła	6	6
	18	11-7567	Podkładka izolacyjna sprężyny dociskowej sprzęgła	6	6
	12	290634-P2	Śruba 1M8×1×14 wspornika dźwigni wyłączającej sprzęgła	3	3
		252235-P2	Podkładka sprężysta Ø 8 mm śruby 290634-P2	3	3
	41	290656-P2	Śruba M8×1,25×30 oprawy sprzęgła	6	6
		252135-P2	Podkładka sprężysta Ø 8 mm śruby 290656-P2	6	6
	35	20-1601017-B	Obudowa sprzęgła, część dolna, kompletna	1	1
	36	11-7608	Uszczelka obudowy dolnej sprzęgła	1	1
	37	293793-P8	Nit Ø 3×12 mm uszczelki obudowy dolnej sprzęgła	6	6
	34	201454-P8	Śruba M8×1,25×16 łącząca obudowę dolną i górną sprzęgła	8	8
		252155-P2	Podkładka sprężysta Ø 8 mm śruby 201454-P8	8	8
	14	12-1601095	Dźwignia wyłączająca sprzęgła	3	3
	19	51-7572	Sprężyna dociskowa sprzęgła	3	3
	16	AA-7572	Sprężyna dociskowa sprzęgła	3	3
	40	M-7580	Łożysko wyłączające sprzęgła	1	1
	39	11-7561-A	Tuleja wyłączająca sprzęgła	1	1
	24	11-7562	Sprężyna zwrotna tulei wyłączającej sprzęgła	1	1
	1	20-1601200	Widełki wyłączające sprzęgła, kompletne	1	1
	4	11-7516	Płytka widełek wyłączających sprzęgła	1	1
	3	255063-P8	Nit Ø 4×8 mm płytki widełek wyłączających sprzęgła	2	2
	2	11-7522	Osłona widełek wyłączających sprzęgła	1	1
	25	11-7576	Sworzeń kulisty widełek wyłączających sprzęgła	1	1
	26	201521-P8	Śruba 1M10×1×32 sworznia kulistego widełek wyłączających sprzęgła	1	1
		252156-P2	Podkładka sprężysta Ø 10 mm śruby 201521-P8	1	1
	38	11-7557-A2	Przewód elastyczny smarowania łożyska wyłączającego sprzęgła, kompletny	1	1
	33	11-7577	Pokrywka wziernika bocznego obudowy sprzęgła, kompletna	1	1
	29	11-7546	Wspornik smarowniczki łożyska wyłączającego sprzęgła	1	1

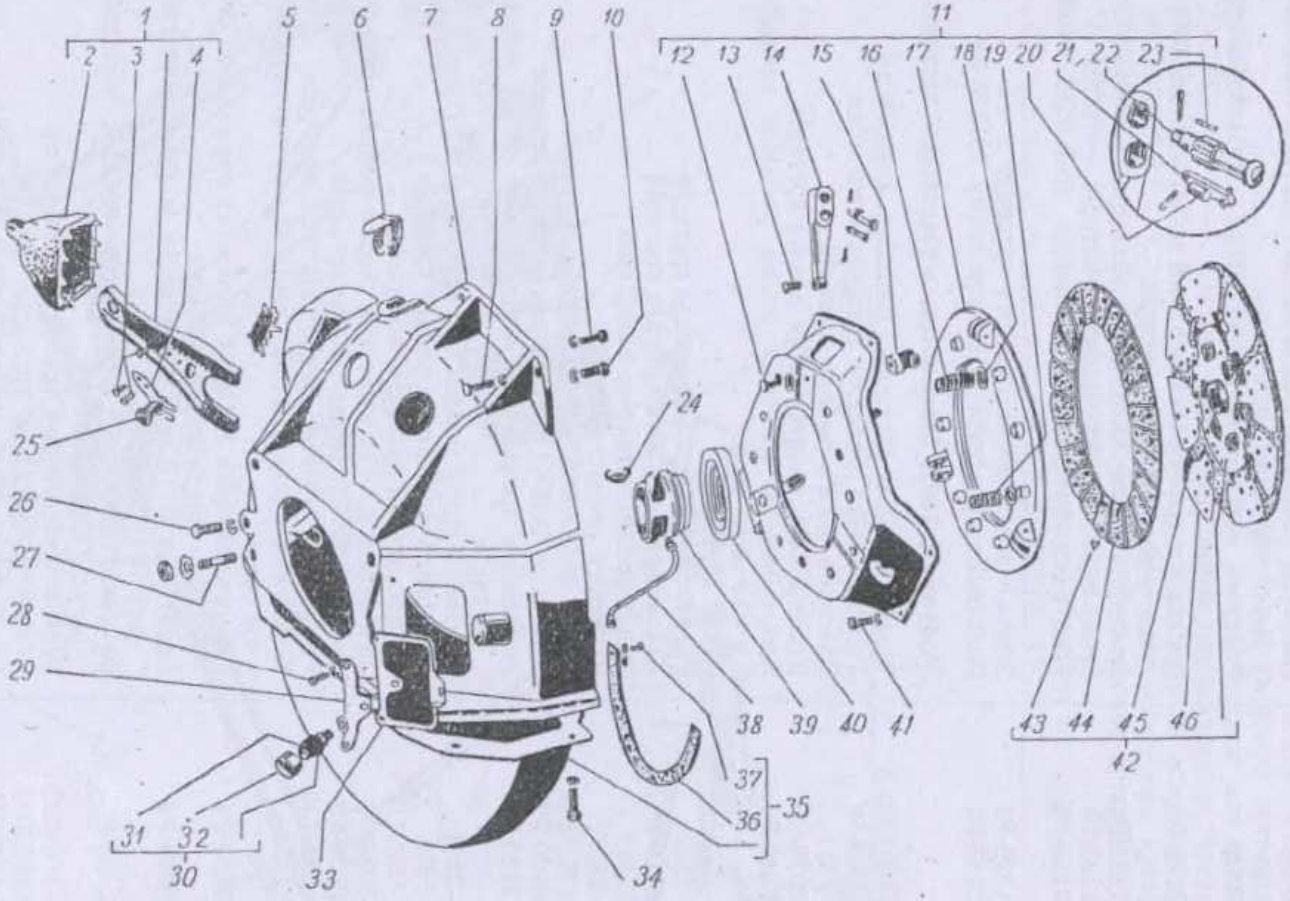
1
2
3
4
5
6
7
8
9
10
11
12
13
14
15
16
17
18
19
20
21, 22
23
16
24
25
26
27
28
29
30
31
32
33
34
35
36
37
38
39
40
41
42
43
44
45
46

Rys. 30

Nr rys.	Nr poz. na rys.	Nr części	Nazwa	Ilość GAZ-69	Ilość GAZ-69-A
30	28	201416-P8	Śruba M6×1×12 pokrywki wziernika bocznego	3	3
		252154-P2	Podkładka sprężysta Ø 6 mm śruby 201416-P8	3	3
	30	51-1601250	Smarowniczka łożyska wyłączającego sprzęgła, kompletna	1	1
	31	M-7553	Sprężyna pokrywy smarowniczki łożyska wyłączającego sprzęgła	1	1
	32	M-7559	Pokrywa smarowniczki łożyska wyłączającego sprzęgła, kompletna	1	1
		252176-P8	Podkładka sprężysta Ø 10 mm smarowniczki łożyska wyłączającego sprzęgła	1	1
	10	201285-P8	Śruba M10×1,5×32 obudowy sprzęgła — dolna	2	2
	8	201283-P8	Śruba M10×1,5×28 obudowy sprzęgła — górna	2	2
		252136-P2	Podkładka sprężysta Ø 10 mm śrub 201285-P8 i 201326-P8	4	4
	9	201326-P8	Śruba M12×1,75×32 obudowy sprzęgła	2	2
		252157-P2	Podkładka sprężysta Ø 12 mm śruby 201326-P8	2	2
			Podzespół 1602. Mechanizm wyłączający sprzęgła		
31	27	51-1602050-B	Wałek pedałów sprzęgła i hamulca, kompletny	1	1
	28	A-7508-W	Tulejka wałka pedałów sprzęgła i hamulca	2	2
	24	51-7511	Dźwignia wałka pedału sprzęgła	1	1
	25	258978-P8	Kołek 8×40 dźwigni wałka pedału sprzęgła	1	1
	23	264040-P8	Smarowniczka 1/8" × 27 wałka pedałów sprzęgła i hamulca	1	1
	1	69-1602015	Pedał sprzęgła	1	1
	18	11-7547	Sprężyna odciągająca pedału sprzęgła	1	1
	25	258978-P8	Kołek stożkowy 8×40 pedału sprzęgła	1	1
	5	11-2460	Stopa pedału sprzęgła, kompletna	1	1
	4	M-2457	Przelotka pedału sprzęgła	1	1
	3	201265-P4	Śruba 1M8×1×30 stopy pedału sprzęgła	1	1
		250789-P2	Nakrętka 1M8×1 śruby stopy pedału sprzęgła	1	1
		252155-P2	Podkładka sprężysta Ø 8 mm śruby stopy pedału sprzęgła	1	1
	6	11-2454	Nakładka stopy pedału sprzęgła	1	1
	34	A-7512	Podkładka dociskowa pedału sprzęgła	1	1
	22	69-1602110	Cięgno pedału sprzęgła, kompletne	1	1
		258038-P	Zawleczka 2,7×15 sworznia cięgna pedału sprzęgła	2	2
	26	260034-P8	Sworzeń 8×25 cięgna pedału sprzęgła	2	2
	20	69-1602130	Popychacz widełek wyłączających sprzęgła	1	1
	17	11-7532	Końcówka popychacza widełek wyłączających sprzęgła	1	1
	19	250613-P8	Przeciwnakrętka 1M10×1 końcówki popychacza widełek wyłączających sprzęgła	1	1
		293304-P8	Podkładka Ø 10 mm popychacza widełek wyłączających sprzęgła	1	1
		258038-P	Zawleczka 2,7× 15 popychacza widełek wyłączających sprzęgła	1	1
	15	69-1602028	Wałek wyłączający sprzęgła, kompletny	1	1
	12	69-1602032	Wałek wyłączający sprzęgła	1	1
	14	20-1602085	Wspornik wałka wyłączającego sprzęgła — wewnętrzny	1	1
	16	201456-P8	Śruba M8×1,25×20 wspornika wewnętrznego wałka wyłączającego sprzęgła	2	2
		252135-P2	Podkładka sprężysta Ø 8 mm śruby wspornika wewnętrznego wałka wyłączającego sprzęgła	2	2
	8	20-1602084-B	Wspornik wałka wyłączającego sprzęgła — zewnętrzny	1	1
	9	201495-P8	Śruba M10×1,5×20 wspornika zewnętrznego wałka wyłączającego sprzęgła	2	2

Nr rys.	Nr poz. na rys.	Nr części	Nazwa	Ilość GAZ-69	Ilość GAZ-69-A
31		250612-P8	Nakrętka M10×1,5 śruby wspornika zewnętrznego wałka wyłączającego sprzęgła	2	2
		252006-P2	Podkładka Ø 10 mm śruby wspornika zewnętrznego wałka wyłączającego sprzęgła	2	2
		252156-P2	Podkładka sprężysta Ø 10 mm śruby wspornika zewnętrznego wałka wyłączającego sprzęgła .	2	2
	18	11-7547	Sprężyna odciągająca widelki wyłączające sprzęgła	1	1
	11	11-7533	Kamień wspornika wałka wyłączającego sprzęgła	4	4
	13	11-7544	Pierścień ustalający wałka wyłączającego sprzęgła	1	1
	10	20-1602037-B	Pierścień ochronny wałka wyłączającego sprzęgła	2	2
	21	264035-P8	Smarowniczka wałka wyłączającego sprzęgła . .	1	1
	2	51-1602070	Zderzak pedału sprzęgła	1	1
		255120-P8	Nit drążony 5×9 zderzaka pedału sprzęgła . . .	2	2

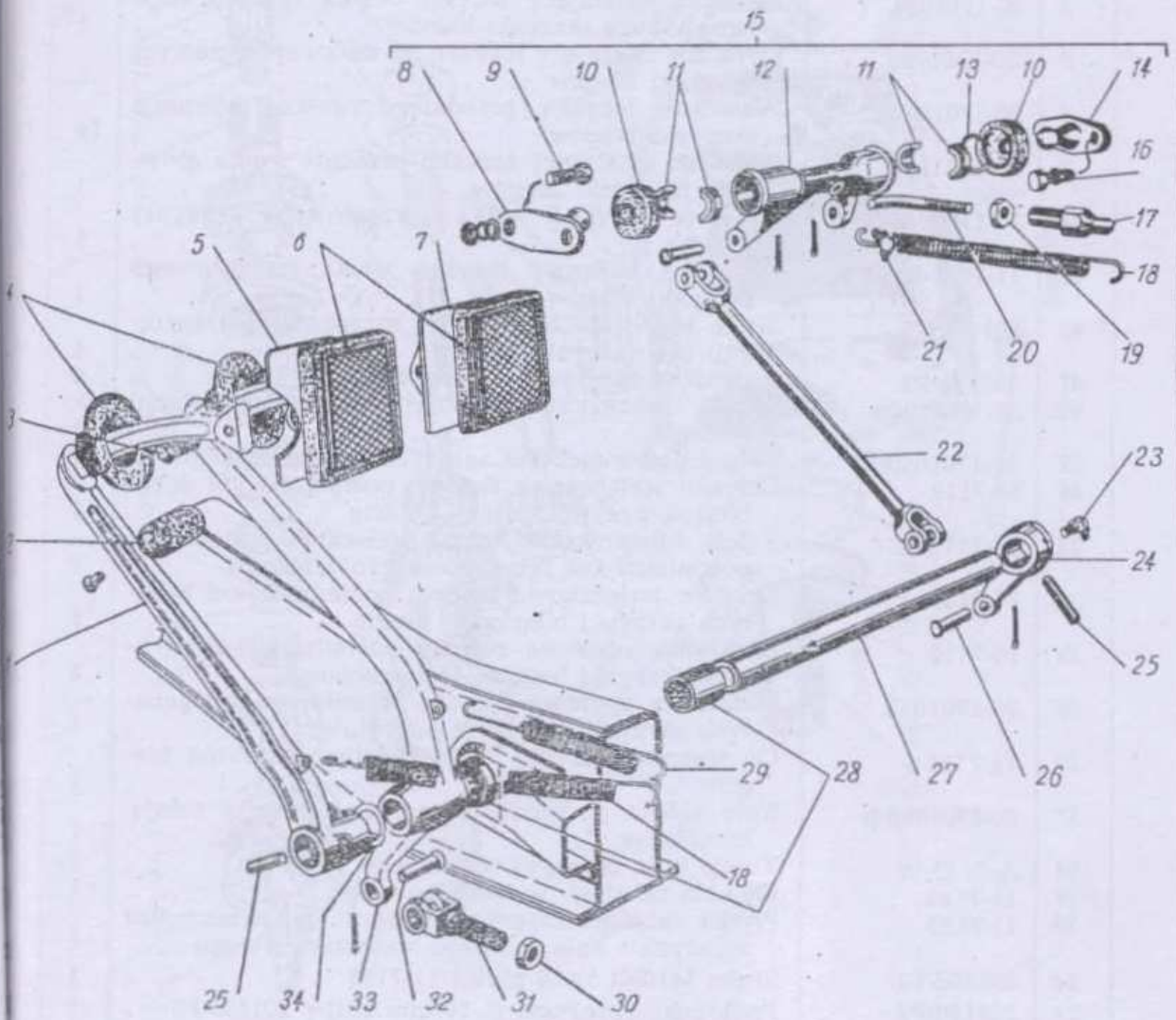

Rys. 31

Nr rys.	Nr poz. na rys.	Nr części	Nazwa	Ilość GAZ-69	Ilość GAZ-69-A
			ZESPÓŁ 17. SKRZYNKA BIEGÓW		
			Podzespół 1700. Skrzynka biegów, kompletna		
		69-1700010	Skrzynka biegów, kompletna	1	1
			Podzespół 1701. Skrzynka biegów		
32	*51*	69-1701015-A2	Obudowa skrzynki biegów	1	1
	50	262513-P	Korek 3/4" × 14 wlewu i spustu oleju skrzynki biegów	2	2
		20-1701022	Wałek sprzęgłowy z dotartym stożkiem i pierścieniem synchronizatora, kompletny	1	1
	1	20-1701030-B	Wałek sprzęgłowy skrzynki biegów	1	1
	5	M-7040	Odrzutnik oleju łożyska wałka sprzęgłowego skrzynki biegów	1	1
	4	20-1701032	Łożysko kulkowe wałka sprzęgłowego skrzynki biegów	1	1
	3	20-1701034	Pierścień ustalający łożysko wałka sprzęgłowego w obudowie skrzynki biegów	1	1
	2	20-1701036	Pierścień ustalający łożysko na wałku sprzęgłowym skrzynki biegów	1	1
	6	20-1701182	Wałeczek łożyska przedniego wałka głównego skrzynki biegów	14	14
	7	20-1701183	Pierścień ustalający łożysko przednie wałka głównego skrzynki biegów	1	1
	48	20-1701040-B	Pokrywa łożyska wałka sprzęgłowego skrzynki biegów	1	1
	49	11-7051-B	Uszczelka pokrywy łożyska wałka sprzęgłowego skrzynki biegów	1	1
	46	201458-P8	Śruba M8×1,25×25 pokrywy łożyska wałka sprzęgłowego skrzynki biegów	4	4
	47	252135-P2	Podkładka sprężysta Ø 8 mm śruby 201458-P8 .	4	4
	45	51-1601190	Zaczep sprężyny zwrotnej tulei wyłączającej sprzęgła	1	1
	27	20-1701050-W	Zespół pośrednich kół zębatych skrzynki biegów .	1	1
	26	M-7118	Łożysko wałeczkowe zespołu pośrednich kół zębatych skrzynki biegów — krótkie	1	1
	32	M-7115	Tuleja odległościowa łożysk wałeczkowych zespołu pośrednich kół zębatych skrzynki biegów . .	1	1
	35	M-7121	Łożysko wałeczkowe zespołu pośrednich kół zębatych skrzynki biegów — długie	1	1
	25	M-7119	Podkładka oporowa zespołu pośrednich kół zębatych skrzynki biegów — nieruchoma . . .	2	2
	36	20-1701062	Podkładka oporowa zespołu pośredniego kół zębatych skrzynki biegów — obrotowa	1	1
	29	11-7111	Oś zespołu pośrednich kół zębatych skrzynki biegów	1	1
	37	20-1701080-B	Koło zębate pośrednie wstecznego biegu z tuleją, kompletne	1	1
	38	A-7143-W	Tuleja koła zębatego wstecznego biegu . . .	1	1
	39	11-7140	Oś koła zębatego wstecznego biegu	1	1
	30	11-7155	Płytka zabezpieczająca osi zespołu pośrednich kół zębatych i koła zębatego wstecznego biegu . .	1	1
	34	201493-P8	Śruba M10×1,5×16 płytki 11-7155	1	1
	33	252136-P2	Podkładka sprężysta Ø 10 mm śruby 201493-P8 .	1	1
	17	20-1701105-W	Wałek główny skrzynki biegów	1	1
	19	258611-P18	Kołek Ø 4 mm podkładki oporowej koła zębatego 2-go biegu	1	1
	20	20-1701112-W	Koło zębate przesuwne 1-go i wstecznego biegu .	1	1

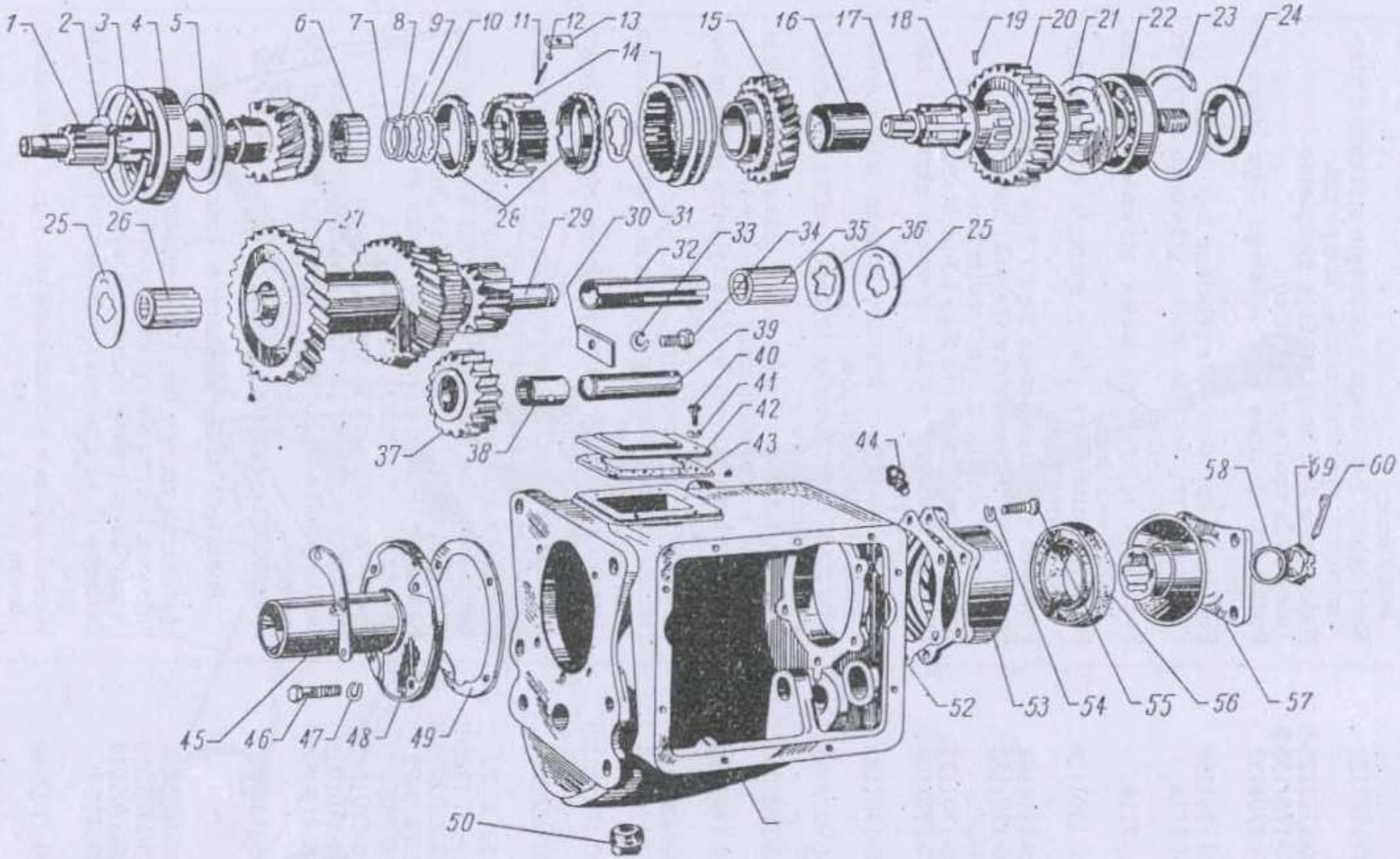
1
2
3
4
5
6
7
8
9
10
11
12
13
14
15
16
17
18
19
20
21
22
23
24
25
26
27
28
29
30
31
32
33
34
35
36
25
39
40
41
42
43
44
37
38
58
59
60
45
46
47
48
49
50
52
53
54
55
56
57

Rys. 32

Nr rys.	Nr poz. na rys.	Nr części	Nazwa	Ilość GAZ-69	Ilość GAZ-69-A
32	*14*	20-1701116-B	Sprzęgło przesuwne 2-go i 3-go biegu z piastą, kompletne	1	1
		20-1701122	Koło zębate 2-go biegu z dotartym stożkiem i pierścieniem synchronizatora, kompletne	1	1
	15	20-1701126-B	Koło zębate 2-go biegu z tuleją, kompletne	1	1
	16	20-1701130-B	Tuleja koła zębatego 2-go biegu	1	1
	18	20-1701132	Podkładka oporowa koła zębatego 2-go biegu — tylna	1	1
	31	20-1701158	Podkładka oporowa koła zębatego 2-go biegu	1	1
	9	M-7112	Podkładka regulacyjna wałka głównego skrzynki biegów — gruba	2 max	2 max
	10	M-7114	Podkładka regulacyjna wałka głównego skrzynki biegów — cienka	2 max	2 max
	8	20-1701159	Pierścień ustalający piasty sprzęgła przesuwnego 2-go i 3-go biegu	1	1
	28	20-1701164	Pierścień synchronizatora 2-go i 3-go biegu	2	2
	11	20-1701170	Sprężyna synchronizatora skrzynki biegów	3	3
	12	508605	Kulka 1/4" kamienia synchronizatora	3	3
	13	20-1701171	Kamień synchronizatora 2-go i 3-go biegu	3	3
	22	20-1701190	Łożysko kulkowe wałka głównego skrzynki biegów — tylne	1	1
	23	20-1701192	Pierścień ustalający łożyska tylnego wałka głównego skrzynki biegów	1	1
	21	M-7080-A1	Odrzutnik oleju łożyska tylnego wałka głównego skrzynki biegów	1	1
	53	69-1701200	Pokrywa łożyska tylnego wałka głównego skrzynki biegów z uszczelniaczem, kompletna	1	1
	56	20-1701210	Uszczelniacz pokrywy łożyska tylnego wałka głównego skrzynki biegów, kompletny	1	1
	44	298429-P	Odpowietrznik, kompletny	1	1
	24	69-1701206	Pierścień odległościowy kołnierza wałka głównego skrzynki biegów	1	1
	52	20-1701203-B	Uszczelka pokrywy łożyska tylnego wałka głównego skrzynki biegów	1	1
	55	201458-P8	Śruba M8×1,25×25 pokrywy łożyska tylnego wałka głównego skrzynki biegów	6	6
	54	252135-P2	Podkładka sprężysta Ø 8 mm śruby 201458-P3	6	6
	57	20-1701238-B	Kołnierz wałka głównego skrzynki biegów, kompl.	1	1
	58	20-2402064-B	Podkładka Ø 21 mm kołnierza wałka głównego	1	1
	59	292917-P2	Nakrętka 1M20×1,5 kołnierza wałka głównego	1	1
	60	258054-P	Zawleczka 4×30 nakrętki 292917-P2	1	1
	42	20-1701020*	Pokrywa wziernika skrzynki biegów	1	1
	43	20-1701021*	Uszczelka pokrywy wziernika skrzynki biegów	1	1
	40	201417-P8*	Śruba M6×1×14 pokrywy wziernika skrzynki biegów	4	4
	41	252134-P2*	Podkładka sprężysta Ø 6 mm śruby 201417-P8	4	4
			Podzespół 1702. Mechanizm zmiany biegów		
33		69-1702010	Mechanizm zmiany biegów, kompletny	1	1
	3	69-1702015	Pokrywa boczna skrzynki biegów	1	1
	22	20-1702014	Uszczelka pokrywy bocznej skrzynki biegów	1	1
	1	260305-P	Zaślepka Ø 16 mm pokrywy bocznej skrzynki biegów	4	4
	2	69-1702040	Wodzik widełek przesuwkowych 1-go i wstecznego biegu	1	1
	24	69-1702041	Wodzik widełek przesuwkowych 2-go i 3-go biegu	1	1

* Od 1957 r. nie stosuje się.

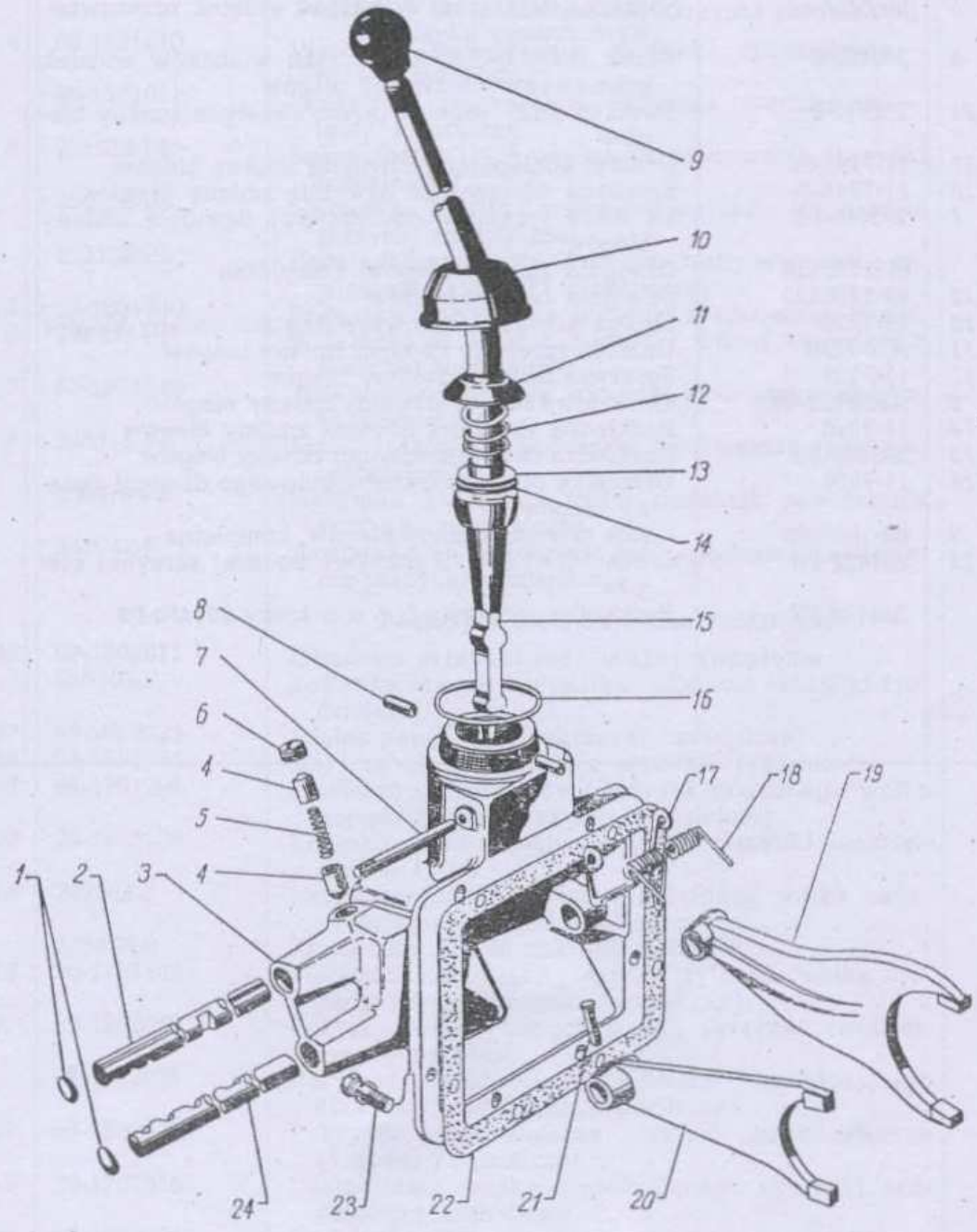

Rys. 33

Nr rys.	Nr poz. na rys.	Nr części	Nazwa	Ilość GAZ-69	Ilość GAZ-69-A
33	19	69-1702030	Widełki przesuwkowe 2-go i 3-go biegu . . .	1	1
	20	69-1702024	Widełki przesuwkowe 1-go i wstecznego biegu .	1	1
	4	M-7233	Zatrzask wodzika widełek przesuwkowych zmiany biegów	2	2
	5	M-7234	Sprężyna zatrzasku wodzików widełek przesuwkowych zmiany biegów	1	1
	6	296482-P	Korek 1M×14×1,5×8 zatrzasku wodzików widełek przesuwkowych zmiany biegów	1	1
	21	295715-P	Sworzeń 5×27 widełek przesuwkowych zmiany biegów	2	2
	17	11-7246-A	Uchwyt odciągający dźwignię zmiany biegów .	1	1
	18	11-7247-A	Sprężyna odciągająca dźwignię zmiany biegów .	1	1
	7	295440-P8	Oś 6×78 sprężyny odciągającej dźwignię zmiany biegów	1	1
		69-1702114	Dźwignia zmiany biegów, kompletna	1	1
	15	69-1702120	Dźwignia zmiany biegów	1	1
	10	11-7220	Osłona przegubu kulowego dźwigni zmiany biegów	1	1
	11	AA-7228	Gniazdo sprężyny dźwigni zmiany biegów . . .	1	1
	12	11-7227	Sprężyna dźwigni zmiany biegów	1	1
	8	AA-7221-W	Kołek prowadzący dźwigni zmiany biegów . . .	2	2
	14	11-7248	Podkładka skórzana dźwigni zmiany biegów . .	1	1
	13	293489-P2	Podkładka Ø 19 mm dźwigni zmiany biegów . .	1	1
	16	11-7207	Uszczelka osłony przegubu kulowego dźwigni zmiany biegów	1	1
	9	69-1803083	Gałka dźwigni zmiany biegów, kompletna . . .	1	1
	23	201458-P8	Śruba M8×1,25×25 pokrywy bocznej skrzynki biegów	6	6
		252135-P2	Podkładka sprężysta Ø 8 mm śruby 201458-P8 . .	6	6

Nr rys.	Nr poz. na rys.	Nr części	Nazwa	Ilość GAZ-69	Ilość GAZ-69-A
			ZESPÓŁ 18. SKRZYNKA ROZDZIELCZA		
			Podzespół 1800. Skrzynka rozdzielcza, kompletna		
		69-1800010	Skrzynka rozdzielcza, kompletna	1	1
			Podzespół 1801. Zawieszenie skrzynki rozdzielczej		
34	4	69-1801010	Wspornik zawieszenia skrzynki rozdzielczej — prawy, kompletny	1	1
		69-1801011	Wspornik zawieszenia skrzynki rozdzielczej — lewy, kompletny	1	1
	6	201518-P8	Śruba 1M10×1×25 wspornika zawieszenia skrzynki rozdzielczej	8	8
		250513-P8	Nakrętka 1M10×1 śruby wspornika zawieszenia skrzynki rozdzielczej	8	8
		252136-P2	Podkładka sprężysta Ø 10 mm śruby wspornika zawieszenia skrzynki rozdzielczej	8	8
	3	63-1801030	Poduszka zawieszenia skrzynki rozdzielczej, kompl.	8	8
	2	293452-P8	Podkładka Ø 17 mm poduszki dolnej zawieszenia skrzynki rozdzielczej	4	4
	5	63-1801040	Tuleja odległościowa poduszki zawieszenia skrzynki rozdzielczej	4	4
	1	205615-P8	Śruba 1M16×1,5 poduszek zawieszenia skrzynki rozdzielczej	4	4
		250979-P8	Nakrętka 1M16×1,5 śruby poduszek zawieszenia skrzynki rozdzielczej	4	4
		258041-P	Zawleczka 3×30 nakrętki śruby poduszek zawieszenia skrzynki rozdzielczej	4	4
			Podzespół 1802. Skrzynka rozdzielcza		
34	46	69-1802011	Obudowa skrzynki rozdzielczej, kompletna . .	1	1
		260306-P	Zaślepka otworów wodzika reduktora skrzynki rozdzielczej	1	1
	32	69-1802025	Wałek napędzający skrzynki rozdzielczej . . .	1	1
	38	69-1802036	Koło zębate napędzające skrzynki rozdzielczej .	1	1
	48	69-1701206	Pierścień odległościowy łożyska przedniego wałka napędzającego skrzynki rozdzielczej . . .	1	1
	29	20-1701190	Łożysko wałka napędzającego skrzynki rozdzielczej — tylne	1	1
	25	292964-P	Nakrętka 2M27×1,5 łożyska tylnego wałka napędzającego skrzynki rozdzielczej	1	1
		258056-P	Zawleczka 3,6×40 nakrętki 292964-P	1	1
	28	20-1701192	Pierścień ustalający łożyska tylnego wałka napędzającego skrzynki rozdzielczej	1	1
	47	69-1802052	Łożysko wałka napędzającego skrzynki rozdzielczej — przednie	1	1
		69-1802027	Pokrywa uszczelniacza wałka napędzającego skrzynki rozdzielczej, kompletna	1	1
	49	69-1802028	Pokrywa uszczelniacza wałka napędzającego skrzynki rozdzielczej	1	1
	9	20-1701210	Uszczelniacz wałka napędzającego skrzynki rozdzielczej, kompletny	1	1
	31	69-1802029	Podkładka uszczelniająca pokrywy uszczelniacza wałka napędzającego skrzynki rozdzielczej . .	1	1
	8	201500-P8	Śruba M10×1,5×32 pokrywy uszczelniacza wałka napędzającego skrzynki rozdzielczej . . .	3	3
		252136-P2	Podkładka sprężysta Ø 10 mm śruby 201500-P8 . .	3	3
	50	69-1802043	Kołnierz wałka napędzającego skrzynki rozdzielczej, kompletny	1	1
	12	20-2402064-B	Podkładka nakrętki kołnierza wałka napędzającego skrzynki rozdzielczej	1	1

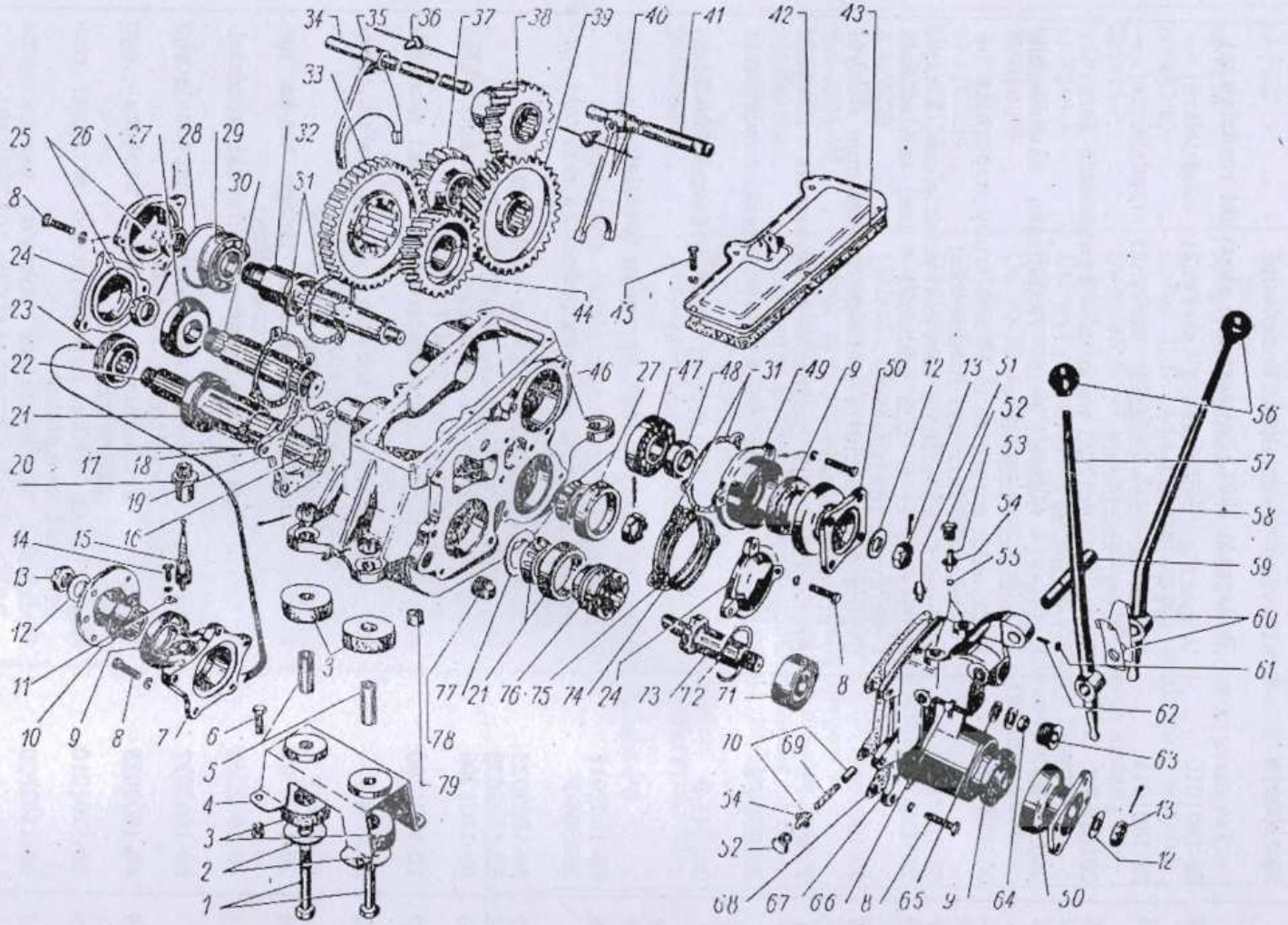

Rys. 34

Nr rys.	Nr poz. na rys.	Nr części	Nazwa	Ilość GAZ-69	Ilość GAZ-69-A
34	13	292917-P	Nakrętka 1M20×1,5 kołnierza wałka napędzającego skrzynki rozdzielczej	1	1
		258054-P	Zawleczka 3,6×30 nakrętki 292917-P	1	1
	26	69-1802031	Pokrywa łożyska tylnego wałka napędzającego skrzynki rozdzielczej	1	1
	31	69-1802029	Podkładka uszczelniająca pokrywy łożyska tylnego wałka napędzającego skrzynki rozdzielczej	1	1
	8	201500-P8	Śruba M10×1,5×32 pokrywy łożyska tylnego wałka napędzającego skrzynki rozdzielczej	3	3
		252136-P2	Podkładka sprężysta śruby 201500-P8	3	3
	30	69-1802085	Wałek pośredni skrzynki rozdzielczej	1	1
	39	69-1802088	Koło zębate pośrednie skrzynki rozdzielczej	1	1
	37	69-1802090	Koło zębate napędzające reduktora skrzynki rozdzielczej	1	1
	27	51-1215	Łożysko stożkowe wałka pośredniego skrzynki rozdzielczej, kompletne	2	2
	25	292964-P	Nakrętka 2M27×1,5 łożyska wałka pośredniego skrzynki rozdzielczej	2	2
		258056-P	Zawleczka 3,6×40 nakrętki 292964-P	2	2
	24	69-1802098	Pokrywa łożyska wałka pośredniego skrzynki rozdzielczej	2	2
	31	69-1802029	Podkładka uszczelniająca pokrywy łożyska wałka pośredniego skrzynki rozdzielczej	2	2
	74	69-1802099	Podkładka regulacyjna 0,25 mm pokrywy łożyska wałka pośredniego skrzynki rozdzielczej	*	*
	75	69-1802101	Podkładka regulacyjna 0,10 mm pokrywy łożyska wałka pośredniego skrzynki rozdzielczej	*	*
	8	201500-P8	Śruba M10×1,5×32 pokrywy łożysk wałka pośredniego skrzynki rozdzielczej	6	6
		252136-P2	Podkładka sprężysta Ø 10 mm śruby 201500-P8	6	6
	22	69-1802055	Wałek główny skrzynki rozdzielczej, kompletny	1	1
	16	69-1802120	Tuleja końcówki wałka napędzającego most przedni	1	1
	33	69-1802040	Koło zębate napędzane reduktora skrzynki rozdzielczej	1	1
	44	69-1802112	Koło zębate napędzane skrzynki rozdzielczej	1	1
	77	69-1802113	Podkładka oporowa kół zębatych napędzanych skrzynki rozdzielczej	1	1
	21	63A-4207075	Łożysko stożkowe wałka głównego skrzynki rozdzielczej, kompletne	2	2
	7	69-1802066-B	Pokrywa tylna skrzynki rozdzielczej	1	1
	9	20-1701210	Uszczelniacz wałka głównego skrzynki rozdzielczej tylny, kompletny	1	1
	23	69-3802033	Koło zębate napędu szybkościomierza	1	1
	19	69-1802067	Podkładka uszczelniająca pokrywy tylnej wałka głównego skrzynki rozdzielczej	1	1
	17	69-1802124	Podkładka regulacyjna 0,25 mm pokrywy tylnej wałka głównego skrzynki rozdzielczej	*	*
	18	69-1802125	Podkładka regulacyjna 0,10 mm pokrywy tylnej wałka głównego skrzynki rozdzielczej	*	*
	8	201500-P8	Śruba M10×1,5×32 pokrywy tylnej wałka głównego skrzynki rozdzielczej	5	5
		252136-P2	Podkładka Ø 10 mm śruby 201500P8	5	5
	10	69-1802075	Kołnierz wałka głównego skrzynki rozdzielczej, kompletny	1	1
	20	51-3802030	Końcówka złącza wałka giętkiego szybkościomierza	1	1
	15	69-3802034	Koło zębate napędu szybkościomierza	1	1
	11	51-3802031	Płytka zabezpieczająca końcówki złącza wałka giętkiego szybkościomierza	1	1

* Ilość według potrzeb.

Nr rys.	Nr poz. na rys.	Nr części	Nazwa	Ilość GAZ-69	Ilość GAZ-69-A
34	*14*	290490-P8	Śruba M6×1×12 płytki 51-3802031	1	1
		252154-P2	Podkładka sprężysta śruby 290490-P8	1	1
	12	20-2402064-B	Podkładka nakrętki kołnierza wałka głównego skrzynki rozdzielczej	1	1
	13	292917-P	Nakrętka 1M20×1,5 kołnierza wałka głównego skrzynki rozdzielczej	1	1
		258054-P	Zawleczka 3,6×30 nakrętki 292917-P	1	1
	76	69-1802116	Sprzęgło włączenia mostu przedniego	1	1
	73	69-1802110	Wałek napędzający most przedni	1	1
	71	69-1802128	Łożysko kulkowe wałka napędzającego most przedni	1	1
	72	70-141104-B	Pierścień ustalający łożysko wałka napędzającego most przedni	1	1
	9	20-1701210	Uszczelniacz wałka napędzającego most przedni, kompletny	1	1
	50	69-1802043	Kołnierz wałka napędzającego most przedni, kompl.	1	1
	12	20-2402064-B	Podkładka nakrętki kołnierza wałka napędzającego most przedni	1	1
	13	292917-P	Nakrętka 1M20×1,5 kołnierza wałka napędzającego most przedni	1	1
		258054-P	Zawleczka nakrętki 292917-P	1	1
	51	298429-P	Odpowietrznik skrzynki rozdzielczej, kompletny	1	1
	78	A-24457	Korek otworu wlewowego oleju	1	1
	79	A-24457	Korek otworu spustowego oleju	1	1
	42	69-1802015-A	Pokrywa górna obudowy skrzynki rozdzielczej, kompletna	1	1
	43	69-1802017	Uszczelka pokrywy górnej skrzynki rozdzielczej	1	1
	45	201238-P4	Śruba M8×1,25×14 pokrywy górnej skrzynki rozdzielczej	6	6
		252135-P2	Podkładka sprężysta śruby 201238-P4	6	6
			Podzespół 1803. Mechanizm zmiany biegów skrzynki rozdzielczej		
34	*67*	69-1803015	Obudowa mechanizmu zmiany biegów skrzynki rozdzielczej	1	1
	68	69-1803017	Uszczelka obudowy mechanizmu zmiany biegów skrzynki rozdzielczej	1	1
	8	201500-P8	Śruba M10×1,5×32 obudowy mechanizmu zmiany biegów skrzynki rozdzielczej	6	6
		252136-P8	Podkładka sprężysta Ø 10 mm śruby 201500-P8	6	6
	40	69-1803028	Widełki przesuwkowe włączania mostu przedniego	1	1
	41	69-1803030	Wodzik widełek przesuwkowych włączania mostu przedniego	1	1
	35	69-1803020	Widełki przesuwkowe włączania mostu tylnego i reduktora skrzynki rozdzielczej	1	1
	34	69-1803024	Wodzik widełek przesuwkowych włączania mostu tylnego i reduktora skrzynki rozdzielczej	1	1
	36	290768-P	Wkręt ustalający wodzików widełek przesuwkowych skrzynki rozdzielczej	2	2
		257851-P	Zawleczka zabezpieczająca wkrętu 290768-P	2	2
	65	69-1803040	Uszczelniacz wodzików skrzynki rozdzielczej	2	2
	63	69-1803042	Nakrętka uszczelniacza wodzików skrzynki rozdzielczej	2	2
	64	69-1803043	Pierścień uszczelniacza wodzików skrzynki rozdzielczej	2	2
		293429-P	Podkładka Ø 16,5 mm	2	2
	70	63-1802155	Kołek ryglujący wodzików skrzynki rozdzielczej	2	2
	69	M-7234	Sprężyna kołka ryglującego wodzików skrzynki rozdzielczej	1	1
	55	263014-P	Kulka zatrzasku wodzików skrzynki rozdzielczej	2	2

Nr rys.	Nr poz. na rys.	Nr części	Nazwa	Ilość	
				GAZ-69	GAZ-69-A
34	53	AAA-7234	Sprężyna kulki zatrzasku wodzików skrzynki rozdzielczej	2	2
	52	296485-P8	Korek 1M14×1,5×10 zatrzasku wodzików skrzynki rozdzielczej	3	3
	54	297235-P	Podkładka uszczelniająca korka 296485-P8 . . .	3	3
	57	69-1803071	Dźwignia włączania mostu tylnego i reduktora skrzynki rozdzielczej	1	1
	58	69-1803070	Dźwignia włączania mostu przedniego	1	1
	59	69-1803072	Oś dźwigien skrzynki rozdzielczej	1	1
	66	264040-P8	Smarowniczka osi dźwigien skrzynki rozdzielczej .	1	1
	56	69-1803083	Gałka dźwigien skrzynki rozdzielczej	2	2
	60	69-1803084	Sprężyna odciągająca dźwignie skrzynki rozdzielczej	2	2
	62	242246-P8	Wkręt M8×1,25×18 dociskowy osi dźwigien . .	1	1
	61	250602-P8	Przeciwnakrętka wkrętu 242246-P8	1	1

Nr rys.	Nr poz. na rys.	Nr części	Nazwa	Ilość GAZ-69	Ilość GAZ-69-A
			ZESPÓŁ 22. WAŁY NAPĘDOWE		
			Podzespół 2201. Wał napędowy mostu tylnego		
35		69-2201010 albo 69-2201010A	Wał napędowy mostu tylnego, kompletny . . .	1	1
	8	12-2201025 albo WK-69-2201025	Krzyżak przegubu wału napędowego mostu tylnego z uszczelniaczami i łożyskami, kompletny . .	2	2
	13	12-2201031*	Obsada uszczelniacza przegubu wału napędowego mostu tylnego	8	8
	12	12-2201032*	Uszczelniacz przegubu wału napędowego mostu tylnego	8	8
	10	296780-P8	Zawór ochronny krzyżaka przegubu wału napędowego mostu tylnego, kompletny	2	2
	4	264072-P8	Smarowniczka krzyżaka przegubu wału napędowego mostu tylnego	2	2
	11	12-2201033**	Łożysko przegubu wału napędowego mostu tylnego, kompletne (GPZ-704702)	8	8
	9	12-2201043-B	Pierścień ustalający łożysko przegubu wału napędowego mostu tylnego	8	8
	1	12-2201087-B	Obsada uszczelniacza widełek przesuwnych wału napędowego mostu tylnego	1	1
	3	12-2201088-B	Uszczelniacz widełek przesuwnych wału napędowego mostu tylnego	1	1
	2	12-2201089-B	Pierścień uszczelniacza widełek przesuwnych wału napędowego mostu tylnego	2	2
	7	12-2201090	Mieszek ochronny złącza wielowpustowego wału napędowego mostu tylnego	1	1
	6	297548-P8	Taśma zacisku mieszka ochronnego złącza wielowpustowego wału napędowego	1	1
		297540-P8	Sprzączka zacisku mieszka ochronnego złącza wielowpustowego wału napędowego	1	1

* Od 1957 r. zamiast części 12-2201031 i 12-2201032 stosuje się część 69-2201031.
** Od 1957 r. stosuje się część 69-2201033.

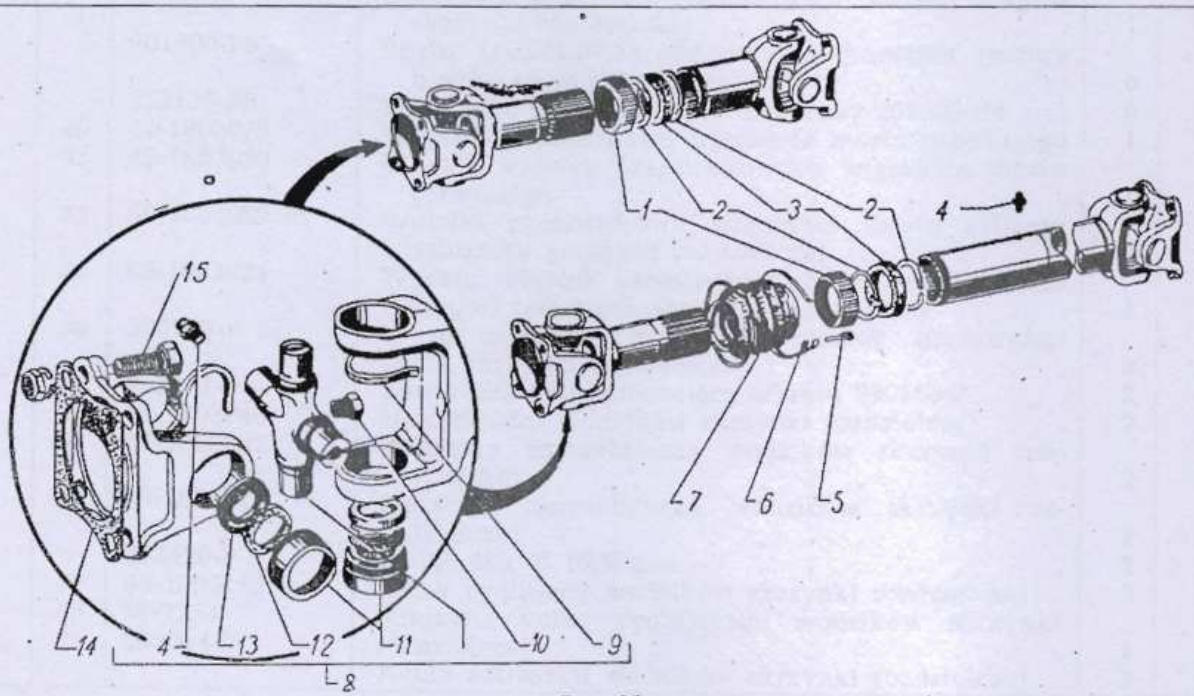

Rys. 35

Nr rys.	Nr poz. na rys.	Nr części	Nazwa	Ilość GAZ-69	Ilość GAZ-69-A
35	5	297535-P8	Zawleczka zacisku mieszka ochronnego złącza wielowpustowego wału napędowego . . .	1	1
	14	20-2201024	Podkładka widełek kołnierzowych wału napędowego mostu tylnego	2	2
	15	201518-P8	Śruba 1M10×1×25 wału napędowego mostu tylnego	4	4
		250513-P8	Nakrętka 1M10×1 śruby wału napędowego mostu tylnego	4	4
		252156-P2	Podkładka sprężysta Ø 10×2 mm nakrętki śruby wału napędowego	4	4
			Podzespół 2202. Wał napędowy pośredni		
35		69-2202010 albo 69-2202010-A	Wał napędowy pośredni, kompletny	1	1
	14	20-2201024	Podkładka widełek kołnierzowych wału napędowego pośredniego	2	2
	8	12-2201025 albo WK-69-2201025	Krzyżak przegubu wału napędowego pośredniego z uszczelniaczami i łożyskami, kompletny . .	2	2
	13	12-2201031*	Obsada uszczelniacza przegubu wału napędowego pośredniego	8	8
	12	12-2201032*	Uszczelniacz przegubu wału napędowego pośredniego	8	8
	10	296780-P8	Zawór ochronny krzyżaka przegubu wału napędowego pośredniego, kompletny	2	2
	4	264072-P	Smarowniczka krzyżaka przegubu wału napędowego pośredniego	2	2
	11	12-2201033**	Łożysko przegubu wału napędowego pośredniego, kompletne (GPZ-704702)	8	8
	9	12-2201043-B	Pierścień ustalający łożysko przegubu wału napędowego pośredniego	8	8
	1	12-2201087-B	Obsada uszczelniacza widełek przesuwnych wału napędowego pośredniego	1	1
	3	12-2201088-B	Uszczelniacz widełek przesuwnych wału napędowego pośredniego	1	1
	2	12-2201089-B	Pierścień uszczelniacza widełek przesuwnych wału napędowego pośredniego	2	2
	15	201518-P8	Śruba 1M10×1×25 widełek kołnierzowych wału napędowego pośredniego	8	8
		250513-P8	Nakrętka 1M10×1 śruby widełek kołnierzowych wału napędowego pośredniego	8	8
		252156-P2	Podkładka sprężysta Ø 10,5×2 mm nakrętki śruby widełek kołnierzowych wału napędowego pośredniego	8	8
			Podzespół 2203. Wał napędowy mostu przedniego		
35		69-2203010 albo 69-2203010-A	Wał napędowy mostu przedniego, kompletny . .	1	1
	8	12-2201025 albo WK-69-2201025	Krzyżak przegubu wału napędowego mostu przedniego z uszczelniaczami i łożyskami kompletny	2	2
	13	12-2201031*	Obsada uszczelniacza przegubu wału napędowego mostu przedniego	8	8
	12	12-2201032*	Uszczelniacz przegubu wału napędowego mostu przedniego	8	8
	10	296780-P8	Zawór ochronny krzyżaka przegubu wału napędowego mostu przedniego, kompletny	2	2
	4	264072-P8	Smarowniczka krzyżaka przegubu wału napędowego mostu przedniego	2	2

* Od 1957 r. zamiast części 12-2201031 i 12-2201032 stosuje się część 69-2201031.
** Od 1957 r. stosuje się część 69-2201033.

Nr rys.	Nr poz. na rys.	Nr części	Nazwa	Ilość GAZ-69	Ilość GAZ-69
35	11	12-2201033**	Łożysko igiełkowe przegubu wału napędowego mostu przedniego, kompletne (GPZ-704702) . .	8	8
	9	12-2201043-B	Pierścień ustalający łożysko igiełkowe przegubu wału napędowego mostu przedniego	8	8
	1	12-2201087-B	Obsada uszczelniacza widełek przesuwnych wału napędowego mostu przedniego	1	1
	3	12-2201088-B	Uszczelniacz widełek przesuwnych wału napędowego mostu przedniego	1	1
	2	12-2201089-B	Pierścień uszczelniacza widełek przesuwnych wału napędowego mostu przedniego	2	2
	7	12-2201090	Mieszek ochronny złącza wielowpustowego wału napędowego mostu przedniego	1	1
		297540-P8	Sprzączka zacisku mieszka ochronnego złącza wielowpustowego wału napędowego	1	1
	6	297548-P8	Taśma zacisku mieszka ochronnego złącza wielowpustowego wału napędowego	1	1
	5	297535-P8	Zawleczka zacisku mieszka ochronnego . . .	1	1
	14	20-2201024	Podkładka widełek kołnierzowych wału napędowego mostu przedniego	2	2
	15	201518-P8	Śruba 1M10×1,25 wału napędowego mostu przedniego	8	8
		250513-P8	Nakrętka 1M10×1 śruby wału napędowego mostu przedniego	8	8
		252156-P2	Podkładka sprężysta Ø 10,5×2 mm nakrętki śruby wału napędowego	8	8

** Od 1957 r. stosuje się część 69-2201033.

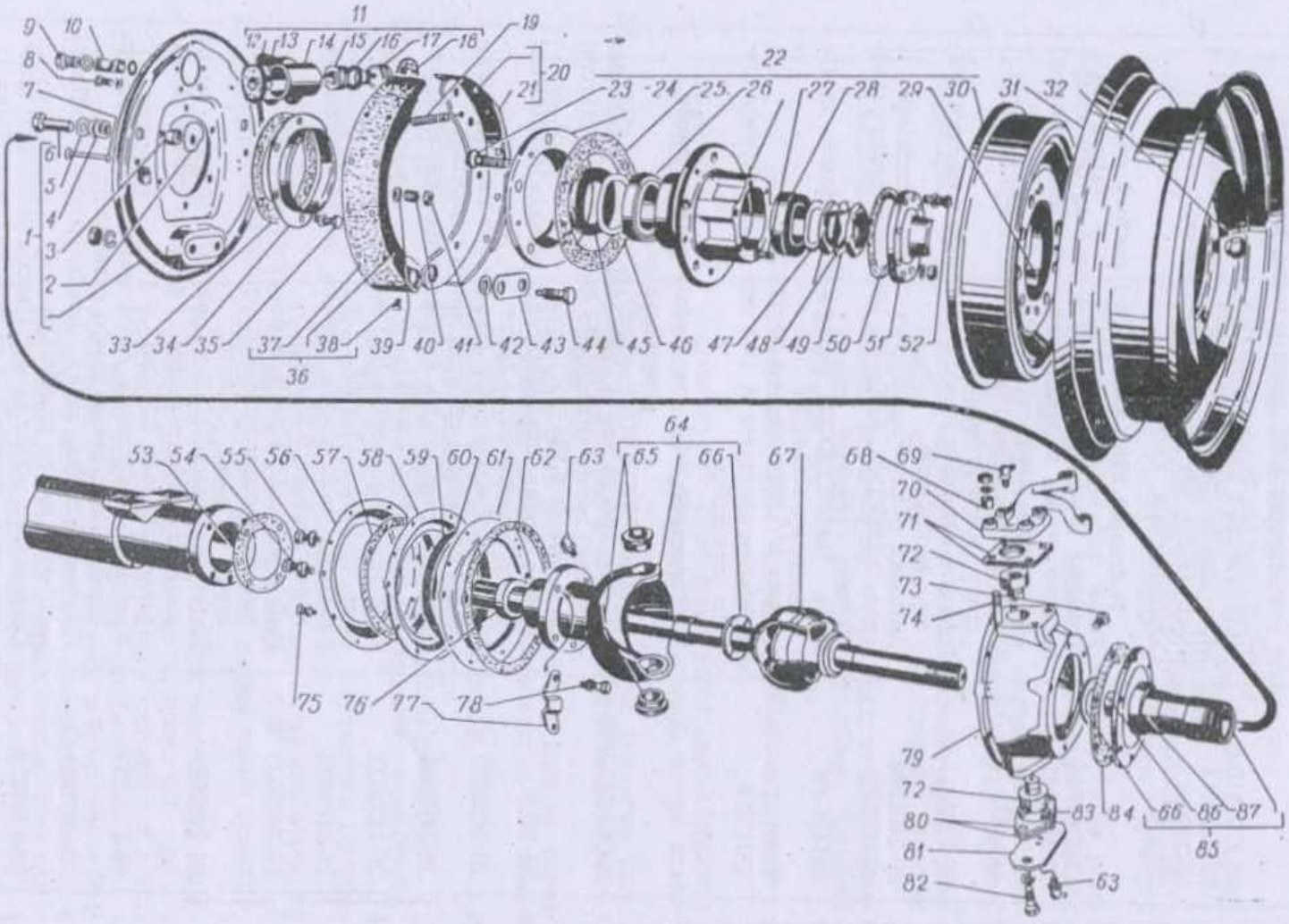
1
2
3
4
5
6
7
8
9
10
11
12
13
14
15
16
17
18
19
20
21
22
23
24
25
26
27
28
29
30
31
32
33
34
35
36
37
38
39
40
41
42
43
44
45
46
47
48
49
50
51
52
53
54
55
56
57
58
59
60
61
62
63
64
65
66
67
68
69
70
71
72
73
74
75
76
77
78
79
80
81
82
83
84
85
86
87

Rys. 36

Nr rys.	Nr poz. na rys.	Nr części	Nazwa	Ilość GAZ-69	Ilość GAZ-69-A
			ZESPÓŁ 23. MOST PRZEDNI		
			Podzespół 2300. Most przedni, kompletny		
36		69-2300010-B	Most przedni z hamulcami i piastami, kompletny	1	1
		69-2300014	Most przedni bez hamulców i piast, kompletny	1	1
		69-2300015	Most przedni bez zwrotnic, kompletny	1	1
38	5	298430-P	Odpowietrznik, kompletny	1	1
			Podzespół 2301. Obudowa i pochwy półosi		
38		69-2301010	Obudowa mostu przedniego z pochwą osi, kompl.	1	1
	28	69-2402041	Łożysko wałka napędzającego przekładni głównej mostu przedniego — przednie	1	1
	22	A-24457	Korek otworu wlewowego i spustowego oleju obudowy mostu przedniego	2	2
		69-2301013-B	Pokrywa obudowy mostu przedniego z pochwą półosi, kompletna	1	1
	8	69-2401040	Uszczelka pokrywy obudowy mostu przedniego	1	1
	19	290773-P8	Śruba 1M10×1×32 pokrywy obudowy mostu przedniego	6	6
	7	201496-P8	Śruba 1M10×1,5×22 pokrywy obudowy mostu przedniego — krótka	2	2
	6	250513-P8	Nakrętka 1M10×1 śruby 290773-P8	6	6
		252136-P2	Podkładka sprężysta Ø 10,5 mm śrub pokrywy mostu przedniego	8	8
			Podzespół 2302. Przekładnia główna mostu przedniego		
38	3	WK69-2402020-B2	Wałek napędzający i koło talerzowe przekładni głównej mostu przedniego (komplet po dotarciu) przełożenie 5,125 : 1	1	1
	9	M-4615	Łożysko wałka napędzającego przekładni głównej mostu przedniego — tylne	1	1
	20	20-2402029	Pierścień odległościowy łożyska wałka napędzającego przekładni głównej mostu przedniego	1	1
	21	20-2402031	Podkładka regulacyjna łożyska wałka napędzającego (grubość 0,1 mm)	*	*
		20-2402032	Podkładka regulacyjna łożyska wałka napędzającego (grubość 0,15 mm)	*	*
		20-2402033	Podkładka regulacyjna łożyska wałka napędzającego (grubość 0,25 mm)	*	*
	17	69-2402035	Podkładka uszczelniająca pokrywy łożyska wałka napędzającego przekładni głównej mostu przedniego (grubość 0,3 mm)	1	1
		69-2402036	Podkładka uszczelniająca pokrywy łożyska wałka napędzającego przekładni głównej mostu przedniego (grubość 0,5 mm)	1	1
		69-2302037	Pierścień — odrzutnik oleju wałka napędzającego przekładni głównej mostu przedniego	1	1
	12	20-2402051-G	Pokrywa łożyska wałka napędzającego przekładni głównej mostu przedniego	1	1
	11	20-1701210	Uszczelniacz wałka napędzającego przekładni głównej mostu przedniego ze sprężyną, kompletny	1	1
	16	201496-P8	Śruba 1M10×1,5×22 pokrywy łożyska wałka napędzającego przekładni głównej mostu przedniego	6	6
		252156-P2	Podkładka sprężysta Ø 10,5 mm	6	6
	13	69-2402100	Kołnierz wałka napędzającego przekładni głównej mostu przedniego, kompletny	1	1

* Ilość według potrzeb.

Nr rys.	Nr poz. na rys.	Nr części	Nazwa	Ilość GAZ-69	Ilość GAZ-69-A
38	14	20-2402064-B	Podkładka nakrętki wałka napędzającego przekładni głównej mostu przedniego	1	1
	15	292917-P	Nakrętka specjalna 1M20×1,5 wałka napędzającego przekładni głównej mostu przedniego	1	1
		258054-P	Zawleczka 4×30 nakrętki 292917-P	1	1
	27	69-2402046	Pierścień regulacyjny wałka napędzającego przekładni głównej (grubość 1,48 mm)	*	*
		69-2402047	Pierścień regulacyjny wałka napędzającego przekładni głównej mostu przedniego (grubość 1,53 mm)	*	*
		69-2402048	Pierścień regulacyjny wałka napędzającego przekładni głównej mostu przedniego (grubość 1,58 mm)	*	*
		69-2402049	Pierścień regulacyjny wałka napędzającego przekładni głównej mostu przedniego (grubość 1,63 mm)	*	*
		69-2402084	Pierścień regulacyjny wałka napędzającego przekładni głównej mostu przedniego (grubość 1,68 mm)	*	*
		69-2402085	Pierścień regulacyjny wałka napędzającego przekładni głównej mostu przedniego (grubość 1,73 mm)	*	*
			Podzespół 2303. Mechanizm różnicowy mostu przedniego		
38		69-2403011	Mechanizm różnicowy mostu przedniego, kompletny	1	1
	2	69-2403018-B1	Obudowa mechanizmu różnicowego mostu przedniego	1	1
	36	290767-P	Śruba 1M10×1×25 mocująca koło talerzowe przekładni głównej z obudową mechanizmu różnicowego	10	10
	1	250976-P	Nakrętka 1M10×1 śruby mocującej koło talerzowe przekładni głównej z obudową mechanizmu różnicowego	10	10
		258039-P	Zawleczka 2,7×20 nakrętki 250976-P	10	10
	34	12-2403050	Koronki półosi mostu przedniego	2	2
	35	69-2403030	Podkładka oporowa koronek półosi	2	2
	33	12-2403060	Oś satelitów mechanizmu różnicowego mostu przedniego	1	1
	30	295043-P	Śruba ustalająca oś satelitów mechanizmu różnicowego mostu przedniego	1	1
		252155-P2	Podkładka sprężysta Ø 8,5 mm śruby ustalającej oś satelitów mostu przedniego	1	1
	26	12-2403036	Łożysko mechanizmu różnicowego mostu przedniego, kompletne	2	2
	29	12-2403090	Podkładka regulacyjna łożyska mechanizmu różnicowego mostu przedniego (grubość 0,1 mm)	**	**
		12-2403091	Podkładka regulacyjna łożyska mechanizmu różnicowego mostu przedniego (grubość 0,15 mm)	**	**
		12-2403092	Podkładka regulacyjna łożyska mechanizmu różnicowego mostu przedniego (grubość 0,25 mm)	**	**
		12-2403093	Podkładka regulacyjna łożyska mechanizmu różnicowego mostu przedniego (grubość 0,5 mm)	**	**
	32	12-2403055	Satelit mechanizmu różnicowego mostu przedniego	2	2
	31	69-2403058	Podkładka oporowa satelitu mechanizmu różnicowego mostu przedniego	2	2

* Na jeden most stosuje się dwa jednakowe pierścienie w zależności od wymaganego wymiaru.
** Ilość według potrzeb.

Nr rys.	Nr poz. na rys.	Nr części	Nazwa	Ilość GAZ-69	Ilość GAZ-69-A
36			**Podzespół 2304. Zwrotnica**		
		69-2304006	Zwrotnica z hamulcami prawa, kompletna	1	1
		69-2304007	Zwrotnica z hamulcami lewa, kompletna	1	1
	79	69-2304040	Obudowa zwrotnicy	2	2
	73	353052-S8**	Korek otworu wlewowego oleju	2	2
	64	69-2304012	Głowica oporowa przegubu zwrotnicy, kompletna	2	2
	65	69-2304020	Obsada tulejki sworznia zwrotnicy, kompletna	4	4
	66	69-2304024-A	Podkładka oporowa przegubu zwrotnicy	2	2
	63	264035-P8	Smarowniczka głowicy oporowej przegubu	2	2
	72	69-2304019	Sworzeń zwrotnicy	4	4
	83	294990-P	Kołek zabezpieczający sworznia zwrotnicy	4	4
		69-2304028	Podkładka regulacyjna sworznia zwrotnicy (grubość 0,10 mm)	*	*
	71	69-2304029	Podkładka regulująca sworznia zwrotnicy (grubość 0,15 mm)	*	*
		69-2304036	Podkładka regulująca sworznia zwrotnicy (grubość 0,4 mm)	*	*
	70	69-2304104	Ramię zwrotnicy — prawe	1	1
		69-2304105	Ramię zwrotnicy — lewe	1	1
	68	A-3587	Kamień śruby dwustronnej ramienia zwrotnicy	8	8
	74	69-2304112	Śruba dwustronna ramienia zwrotnicy	8	8
		250513-P8	Nakrętka 1M10×1 śruby dwustronnej ramienia zwrotnicy	8	8
		252156-P2	Podkładka sprężysta Ø 10 mm nakrętki śruby dwustronnej ramienia zwrotnicy	8	8
	69	264040-P8	Smarowniczka ramienia zwrotnicy	2	2
		69-2304032	Podkładka regulacyjna sworznia zwrotnicy (grubość 0,1 mm)	*	*
	80	69-2304033	Podkładka regulacyjna sworznia zwrotnicy (grubość 0,15 mm)	*	*
		69-2304034	Podkładka regulacyjna sworznia zwrotnicy (grubość 0,4 mm)	*	*
	81	61-121257-W	Nakładka sworznia zwrotnicy	2	2
	63	264035-P8	Smarowniczka nakładki sworznia zwrotnicy	2	2
	82	201540-P8	Śruba M12×1,75×30 nakładki sworznia zwrotnicy	4	4
		252137-P2	Podkładka sprężysta Ø 12 mm śruby nakładki sworznia zwrotnicy	4	4
	67	69-2304060	Przegub zwrotnicy prawy, kompletny	1	1
		69-2304061	Przegub zwrotnicy lewy, kompletny	1	1
	84	69-2304084	Uszczelka zwrotnicy	2	2
	85	69-2304080	Czop zwrotnicy, kompletny	2	2
	86	69-2304083	Tuleja czopu zwrotnicy	2	2
	87	69-2401025	Pierścień uszczelki piasty koła	2	2
	66	69-2304024-A	Podkładka oporowa przegubu zwrotnicy	2	2
	35	290776-P4	Śruba M10×1,5×28 czopu zwrotnicy	12	12
		252136-P2	Podkładka sprężysta Ø 10 mm śruby 290776-P4	12	12
	47	61-121168	Podkładka ustalająca nakrętki piasty koła przedniego	2	2
	48	69-2401052	Nakrętka i przeciwnakrętka łożyska piasty koła przedniego	4	4
	49	69-2401055	Podkładka zabezpieczająca nakrętki łożyska piasty koła przedniego	2	2
	51	69-2304090	Kołnierz piasty koła przedniego, kompletny	2	2
	50	69-2403048	Podkładka kołnierza piasty koła przedniego	2	2
	52	201458-P8	Śruba M8×1,25×25 do demontażu kołnierza	4	4
		250610-P8	Nakrętka M8×1,25 śruby 201458-P	4	4

* Ilość według potrzeb.
** Od 1956 r. nie stosuje się.

Nr rys.	Nr poz. na rys.	Nr części	Nazwa	Ilość GAZ-69	Ilość GAZ-69-A
36	27	216259-P8	Śruba dwustronna 1M10×1×28 mocująca kołnierz z piastą koła przedniego	12	12
		250513-P8	Nakrętka 1M10×1 śruby dwustronnej 216259-P8	12	12
		252156-P2	Podkładka Ø 10 mm nakrętki 250513-P8	12	12
	62	69-2304057	Podkładka uszczelniacza zwrotnicy	2	2
	61	69-2304051	Oprawa uszczelniacza zwrotnicy — wewnętrzna	2	2
	60	69-2304052	Pierścień uszczelniający uszczelniacza zwrotnicy — wewnętrzny	2	2
	59	69-2304053	Sprężyna uszczelniacza zwrotnicy	2	2
	58	69-2304054	Pierścień ochronny uszczelniacza zwrotnicy	2	2
	57	69-2304055	Pierścień uszczelniający uszczelniacza zwrotnicy — zewnętrzny	2	2
	56	69-2304056	Oprawa uszczelniacza zwrotnicy — zewnętrzna	2	2
	75	201416-P8	Śruba M6×1×12 uszczelniacza zwrotnicy	16	16
		252134-P2	Podkładka sprężysta Ø 6 mm śruby uszczelniacza zwrotnicy	16	16
	55	201474-P8	Śruba 1M8×1×16 uszczelniacza zwrotnicy	2	2
		252135-P2	Podkładka sprężysta Ø 8 mm śruby uszczelniacza zwrotnicy	2	2
	54	201480-P8	Śruba 1M8×1×30 oporowa ogranicznika zwrotnicy	2	2
		250511-P8	Przeciwnakrętka 1M8×1 śruby oporowej ogranicznika zwrotnicy	2	2
	77	69-2304058	Ogranicznik zwrotnicy	2	2
	53	61-121238	Uszczelka głowicy oporowej przegubu zwrotnicy	2	2
	78	290784-P4	Śruba 1M10×1×30 mocująca głowicę oporową do pochwy półosi	10	10
		252136-P2	Podkładka sprężysta Ø 10 mm śruby mocującej głowicę oporową do pochwy półosi	10	10
		257888-P	Zawleczka 1,6×350 (drut) śruby mocującej głowicę oporową pochwy półosi	2	2
	76	69-2401034	Uszczelniacz głowicy oporowej przegubu zwrotnicy, kompletny	2	2
		AA-4688	Obudowa uszczelniacza głowicy oporowej przegubu	2	2
		69-2401036	Kołnierz uszczelniacza głowicy oporowej przegubu	2	2
		AA-4689	Podkładka ustalająca uszczelniacza głowicy oporowej przegubu	2	2
		AA-4694	Pierścień odległościowy uszczelniacza głowicy oporowej przegubu	2	2
		67-121083	Sprężyna uszczelniacza głowicy oporowej przegubu	2	2
			Podzespół 3003. Drążki kierownicze poprzeczne		
37	16	69-3003054	Drążek kierowniczy poprzeczny	1	1
	14	69-3003013	Drążek kierowniczy podłużny	1	1
	1	20-3003057-B	Końcówka drążków kierowniczych poprzecznego i podłużnego — prawa, kompletna	2	2
	18	69-3003057	Końcówka drążków kierowniczych poprzecznego i podłużnego — lewa, kompletna	2	2
	7	20-3003061-B	Końcówka drążków kierowniczych poprzecznego i podłużnego z kamieniem — prawa, kompletna	2	2
	19	69-3003061	Końcówka drążków kierowniczych poprzecznego i podłużnego z kamieniem — lewa, kompletna	4	4
	20	20-3003066	Kamień sworznia końcówki drążków kierowniczych	4	4
	6	20-3003032	Sworzeń kulisty końcówki drążków kierowniczych	4	4
	5	20-3003068	Miseczka oporowa sworznia kulistego końcówki drążków kierowniczych	4	4
	4	20-3003069	Sprężyna miseczki oporowej sworznia kulistego końcówki drążków kierowniczych	4	4
	3	296982-P	Zaślepka końcówki drążków kierowniczych	4	4

Nr rys.	Nr poz. na rys.	Nr części	Nazwa	Ilość GAZ-69	Ilość GAZ-69-A
37	2	20-3003071	Pierścień zabezpieczający zaślepkę końcówki drążków kierowniczych	4	4
	8	20-3003077	Podkładka uszczelnienia końcówki drążków kierowniczych — dolna	4	4
	9	20-3003076	Podkładka uszczelnienia końcówki drążków kierowniczych — górna	4	4
	10	20-3003074	Pierścień ochronny uszczelnienia końcówki drążków kierowniczych	4	4
	11	20-3003072	Nakładka gwiazdkowa uszczelnienia końcówki drążków kierowniczych	4	4
	17	264072-P8	Smarowniczka końcówki drążków kierowniczych	4	4
	12	250972-P8	Nakrętka 1M14×1,5 sworznia kulistego końcówki drążków kierowniczych	4	4
		258040-P	Zawleczka 3×25 nakrętki 250972-P8	4	4
	14	20-3003078	Zacisk drążków kierowniczych	4	4
	13	205424-P8	Śruba M8×1×35 zacisku drążków kierowniczych	4	4
		250975-P8	Nakrętka M8×1 śruby 205424-P8	4	4
		258025-P	Zawleczka 2,5×20 nakrętki 250975-P8	4	4

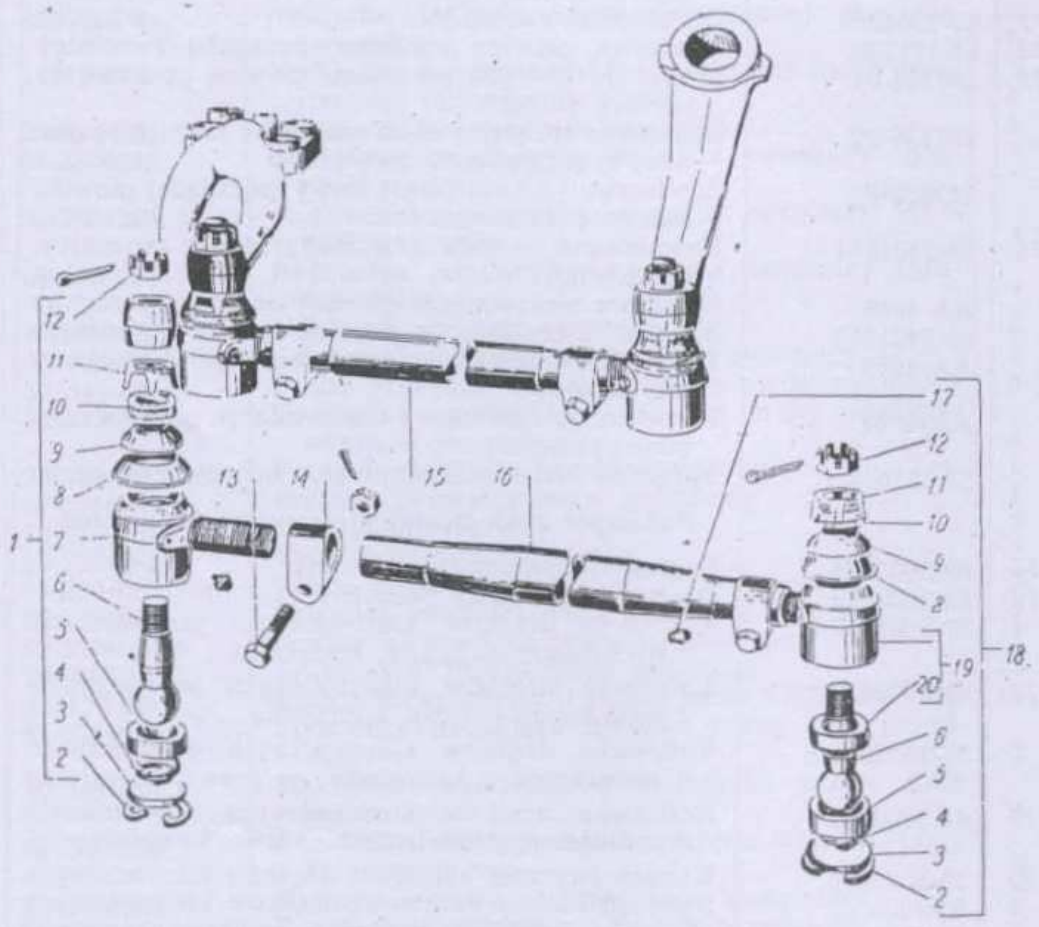

Rys. 37

Nr rys.	Nr poz. na rys.	Nr części	Nazwa	Ilość GAZ-69	Ilość GAZ-69-A
			ZESPÓŁ 24. MOST TYLNY		
			Podzespół 2400. Most tylny, kompletny		
		69-2400012-B	Most tylny z piastami i hamulcami, kompletny .	1	1
		69-2400010-B	Most tylny, kompletny	1	1
38	5	298430-P	Odpowietrznik, kompletny	1	1
			Podzespół 2401. Obudowa i pochwy półosi		
38	18	69-2401010	Obudowa mostu tylnego z pochwą półosi, kompl.	1	1
	22	A-24457	Korek otworu wlewowego i spustowego oleju obudowy mostu tylnego	2	2
36	87	69-2401025	Tuleja uszczelniacza koła tylnego	1	1
38	4	69-2401013-B	Pokrywa obudowy mostu tylnego z pochwą półosi, kompletna	1	1
36	87	69-2401025	Tuleja uszczelniacza koła tylnego	1	1
	76	69-2401034	Uszczelniacz półosi mostu tylnego, kompletny . .	2	2
38	8	69-2401040	Uszczelka pokrywy obudowy mostu tylnego .	1	1
	19	290773-P8	Śruba 1M10×1×32 pokrywy obudowy mostu tylnego	6	6
38	6	250513-P8	Nakrętka 1M10×1 śruby pokrywy obudowy mostu tylnego	6	6
		252136-P2	Podkładka sprężysta Ø 10,5 mm nakrętki . . .	7	7
	7	201496-P8	Śruba 1M10×1,5×22 pokrywy obudowy mostu tylnego — krótka	2	2
		252136-P2	Podkładka sprężysta ząbkowana	1	1
		61-121168	Podkładka ustalająca nakrętki łożyska koła tylnego	2	2
		69-2401052	Nakrętka łożyska koła tylnego	4	4
		69-2401055	Podkładka zabezpieczająca nakrętki łożyska koła tylnego	2	2
			Podzespół 2402. Przekładnia główna mostu tylnego		
38	3	WK-69-2402020-B2	Wałek napędzający i koło talerzowe przekładni głównej mostu tylnego (komplet po dotarciu) .	1	1
	28	69-2402041	Łożysko wałka napędzającego przekładni głównej mostu tylnego — tylne	1	1
	9	M-4615	Łożysko wałka napędzającego przekładni głównej mostu tylnego — przednie	1	1
	20	20-2402029	Pierścień odległościowy łożyska wałka napędzającego przekładni głównej mostu tylnego . . .	1	1
		20-2402031	Podkładka regulacyjna łożyska wałka napędzającego (grubość 0,1 mm)	*	*
	21	20-2402032	Podkładka regulacyjna łożyska wałka napędzającego (grubość 0,15 mm)	*	*
		20-2402033	Podkładka regulacyjna łożyska wałka napędzającego (grubość 0,25 mm)	*	*
	17	69-2402035	Podkładka uszczelniająca pokrywy łożyska wałka napędzającego przekładni głównej mostu tylnego (grubość 0,3 mm)	1	1
	17	69-2402036	Podkładka uszczelniająca pokrywy łożyska wałka napędzającego przekładni głównej mostu tylnego (grubość 0,5 mm)	1	1
	10	69-2402037	Pierścień — odrzutnik oleju wałka napędzającego przekładni głównej mostu tylnego	1	1
	12	20-2402051-G	Pokrywa łożyska wałka napędzającego przekładni głównej mostu tylnego	1	1
	11	20-1701210	Uszczelniacz wałka napędzającego przekładni głównej mostu tylnego ze sprężyną, kompletny . .	1	1

* Ilość według potrzeb.

Nr rys.	Nr poz. na rys.	Nr części	Nazwa	Ilość GAZ-69	Ilość GAZ-69-A
38	16	201496-P8	Śruba 1M10×1,5×22 pokrywy łożyska wałka napędzającego przekładni głównej mostu tylnego	6	6
		252156-P2	Podkładka sprężysta Ø 10,5 mm śruby	6	6
	13	692402100	Kołnierz wałka napędzającego przekładni głównej mostu tylnego, kompletny	1	1
	14	20-2402064-B	Podkładka nakrętki wałka napędzającego przekładni głównej mostu tylnego	1	1
	15	292917-P	Nakrętka sprężysta 1M20×1,5 wałka napędzającego przekładni głównej mostu tylnego	1	1
		258054-P	Zawleczka 4×30 nakrętki 292917-P	1	1
	27	69-2402046	Pierścień regulacyjny wałka napędzającego przekładni głównej mostu tylnego (grubość 1,48 mm)	*	*
	27	69-2402047	Pierścień regulacyjny wałka napędzającego przekładni głównej mostu tylnego (grubość 1,53 mm)	*	*
		69-2402048	Pierścień regulacyjny wałka napędzającego przekładni głównej mostu tylnego (grubość 1,58 mm)	*	*
		69-2402049	Pierścień regulacyjny wałka napędzającego przekładni głównej mostu tylnego (grubość 1,63 mm)	*	*
		69-2402084	Pierścień regulacyjny wałka napędzającego przekładni głównej mostu tylnego (grubość 1,68 mm)	*	*
		69-2402085	Pierścień regulacyjny wałka napędzającego przekładni głównej mostu tylnego (grubość 1,73 mm)	*	*

* Na jeden most stosuje się dwa jednakowe pierścienie w zależności od wymaganego wymiaru.

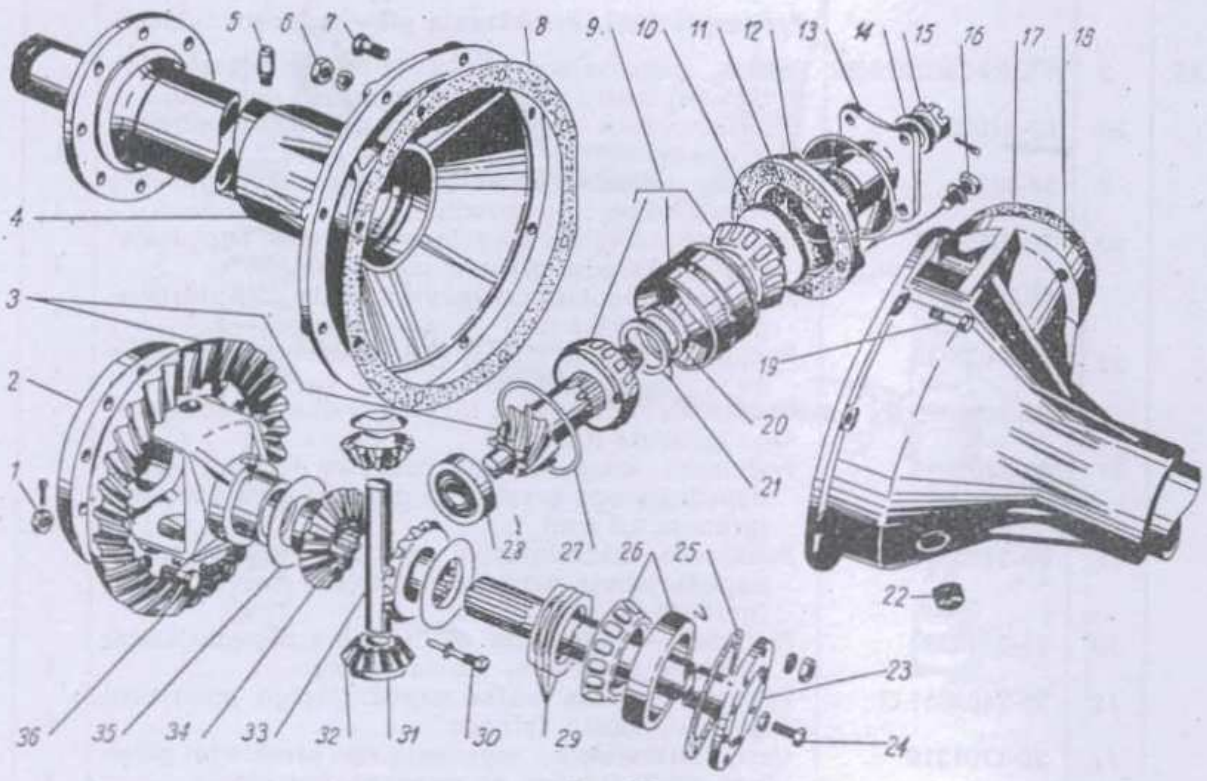

Rys. 38

Nr rys.	Nr poz. na rys.	Nr części	Nazwa	Ilość GAZ-69	Ilość GAZ-69-A
			Podzespół 2403. Mechanizm różnicowy i półosie		
38		69-2403011	Mechanizm różnicowy mostu tylnego, kompletny	1	1
	2	69-2403018-B1	Obudowa mechanizmu różnicowego mostu tylnego	1	1
	36	290767-P	Śruba 1M10×1×25 mocująca koło talerzowe z obudową mechanizmu różnicowego	10	10
	1	250976-P	Nakrętka 1M10×1 śruby mocującej koło talerzowe z obudową mechanizmu różnicowego . . .	10	10
		258039-P	Zawleczka 3×20 nakrętki 250976-P	10	10
	34	12-2403050	Koronka półosi mostu tylnego	2	2
	35	69-2403030	Podkładka oporowa koronek półosi	2	2
	32	12-2403055	Satelit mechanizmu różnicowego mostu tylnego .	2	2
	31	69-2403058	Podkładka oporowa satelitu mechanizmu różnicowego mostu tylnego	2	2
	33	69-2403060	Oś satelitów mechanizmu różnicowego mostu tylnego	1	1
	30	295043-P	Śruba ustalająca oś satelitów mechanizmu różnicowego mostu tylnego	1	1
		252155-P2	Podkładka sprężysta Ø8,5×1,5 mm śruby ustalającej oś satelitów mostu tylnego	1	1
	26	12-2403036	Łożysko mechanizmu różnicowego mostu tylnego, kompletne (GPZ-7510U)	2	2
		12-2403090	Podkładka regulacyjna łożyska mechanizmu różnicowego mostu tylnego (grubość 0,1 mm) . . .	**	**
	29	12-2403091	Podkładka regulacyjna łożyska mechanizmu różnicowego mostu tylnego (grubość 0,15 mm) . .	**	**
		12-2403092	Podkładka regulacyjna łożyska mechanizmu różnicowego mostu tylnego (grubość 0,25 mm) . .	**	**
		12-2403093	Podkładka regulacyjna łożyska mechanizmu różnicowego mostu tylnego (grubość 0,5 mm) . . .	**	**
	23	69-2403070-B	Półoś mostu tylnego — prawa	1	1
		69-2403071-B	Półoś mostu tylnego — lewa	1	1
	25	69-2403048	Uszczelka kołnierza półosi mostu tylnego . . .	2	2
		216259-P8	Śruba dwustronna 1M10×1×28 półosi mostu tylnego	12	12
		250513-P8	Nakrętka 1M10×1 śruby dwustronnej półosi mostu tylnego	12	12
		252156-P2	Podkładka sprężysta Ø 10,5 mm nakrętki śruby dwustronnej mostu tylnego	12	12
	24	201458-P8	Śruba M8×1,25×25 do demontażu półosi mostu tylnego	4	4
		250610-P8	Przeciwnakrętka M8×125 śruby do demontażu półosi mostu tylnego	4	4

** Ilość według potrzeb.

Nr rys.	Nr poz. na rys.	Nr części	Nazwa	Ilość GAZ-69	Ilość GAZ-69-A
			ZESPÓŁ 28. RAMA		
			Podzespół 2800. Rama kompletna		
39	1	69-800010	Rama, kompletna	1	1
			Podzespół 2802. Fartuch silnika		
39	3	69-2802010	Fartuch silnika, kompletny	1	1
	2	201456-P8	Śruba M8×1,25×20 fartucha silnika	3	3
		252005-P	Podkładka płaska Ø 9 mm	3	3
		252135-P2	Podkładka sprężysta Ø 8,5 mm	3	3
	4	69-2802022	Fartuch silnika — przedni	1	1
	5	201416-P8	Śruba M6×1×12 fartucha silnika	4	4
		252004-P	Podkładka płaska Ø 7 mm	4	4
		252134-P2	Podkładka sprężysta Ø 6,5 mm	4	4
			Podzespół 2803. Zderzak przedni		
40	1	69-2803015-B	Zderzak przedni	1	1
	10	201518-P8	Śruba 1M10×1×25 zderzaka przedniego	8	8
		250513-P8	Nakrętka 1M10×1	8	8
		252136-P2	Podkładka sprężysta Ø 10,5 mm	8	8
		252006-P8	Podkładka płaska Ø 11 mm	8	8
	8	69-2803070-B	Wspornik korby rozruchowej	1	1
	6	201455-P8	Śruba M8×1,25×18 wspornika korby rozruchowej	3	3
		250765-P8	Nakrętka M8×1,25	3	3
		252135-P2	Podkładka sprężysta Ø 8,5 mm	3	3
			Podzespół 2804. Zderzak tylny		
40	11	69-2804015	Zderzak tylny	2	2
	10	201496-P8	Śruba M10×1,5×22 zderzaka tylnego	8	8
		250512-P8	Nakrętka M10×1,5	8	8
		252136-P2	Podkładka sprężysta Ø 10,5 mm	8	8
			Podzespół 2805. Urządzenie holownicze		
		69-2805010	Urządzenie holownicze, kompletne	1	1
41	7	69-2805014	Hak holowniczy	1	1
	11	69-2805016	Zapadka haka holowniczego	1	1
	9	69-2805018	Rygiel zapadki haka holowniczego	1	1
	8	69-2805019	Sprężyna rygla zapadki haka holowniczego	1	1
	10	69-2805020-B	Oś rygla zapadki haka holowniczego	1	1
	12	205447-P8	Śruba M10×1×55 zapadki haka holowniczego	1	1
		250976-P8	Nakrętka M10×1	1	1
		252006-P2	Podkładka płaska Ø 11 mm	1	1
		258039-P2	Zawleczka 3×20	1	1
	4	67-5815	Prowadnica sprężyny haka holowniczego	2	2
	6	61-5835	Sprężyna haka holowniczego	1	1
	5	69-2805033	Prowadnica sprężyny haka holowniczego	1	1
	2	251001-P8	Nakrętka M30×3,5 haka holowniczego	1	1
		258086-P	Zawleczka 6×60	1	1
	3	69-2805029	Poprzeczka haka holowniczego	1	1
	1	201496-P8	Śruba M10×1,5×22 poprzeczki haka holowniczego	6	6
		250512-P8	Nakrętka M10×1,5	6	6
		252136-P2	Podkładka sprężysta Ø 10,5 mm	6	6
		252006-P8	Podkładka płaska Ø 11 mm	2	2
			Podzespół 2806. Zaczepy holownicze przednie		
40		69-2806010	Zaczep holowniczy przedni — prawy	1	1
	5	69-2806011	Zaczep holowniczy przedni — lewy	1	1
	9	69-2806012	Tuleja odległościowa śruby zaczepu holowniczego	2	2

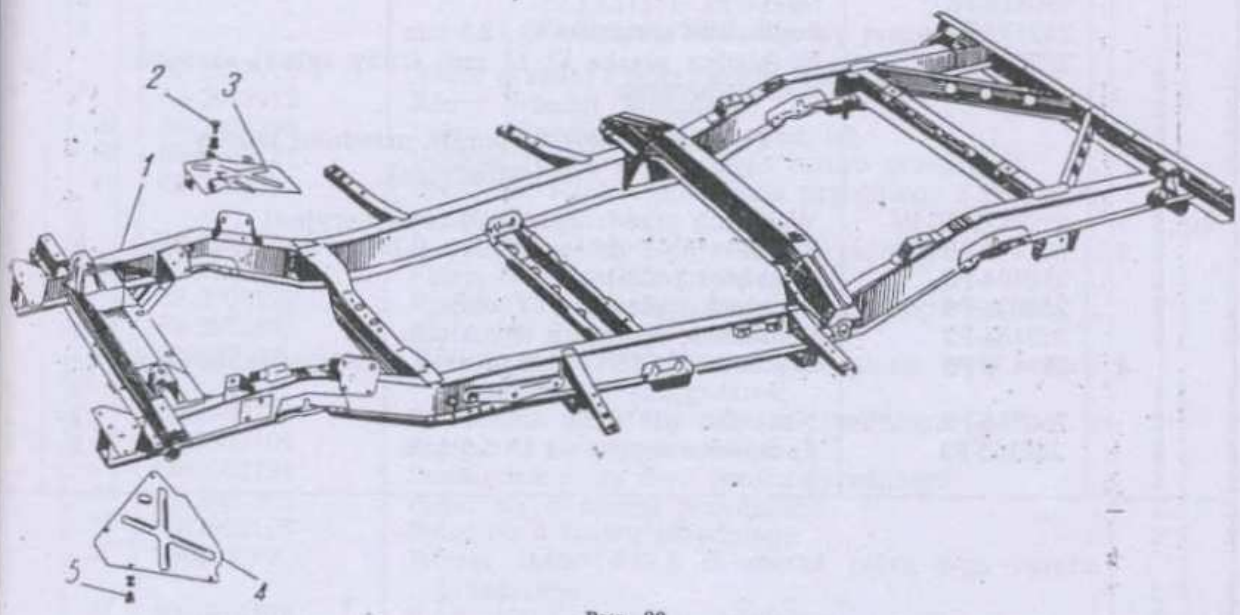

Rys. 39

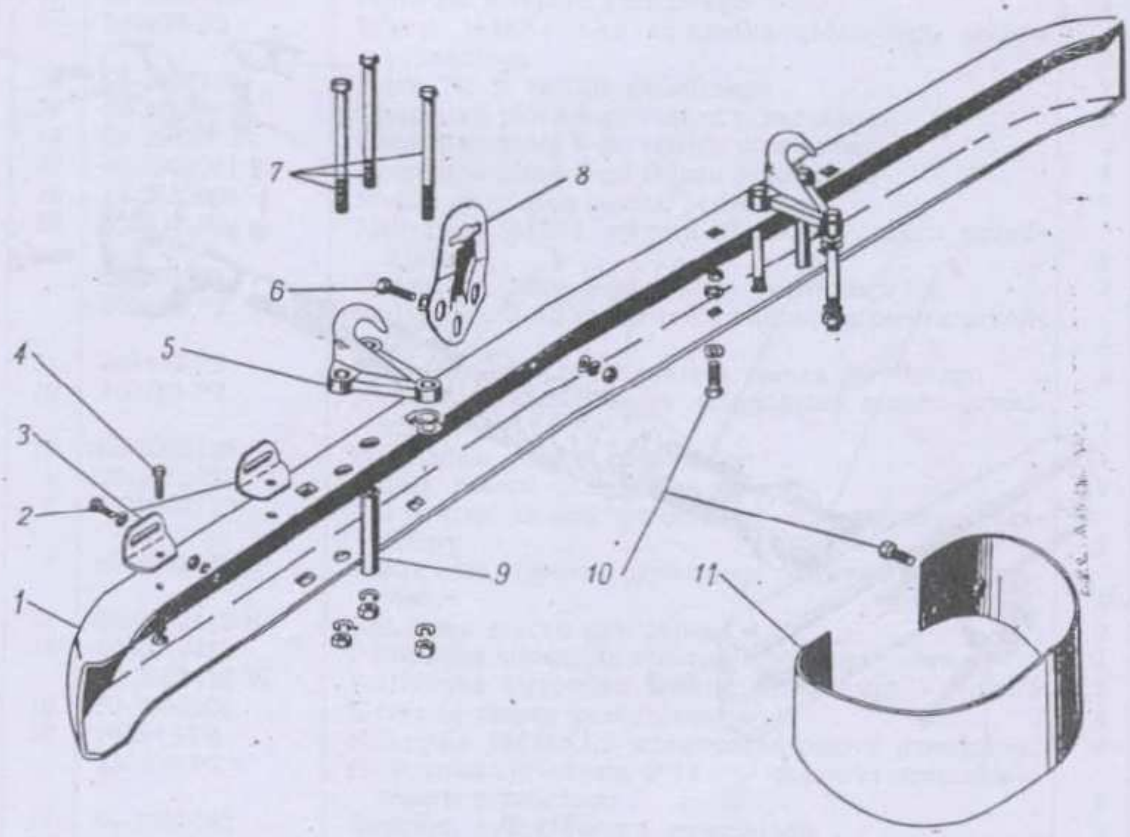

Rys. 40

Nr rys.	Nr poz. na rys.	Nr części	Nazwa	Ilość GAZ-69	Ilość GAZ-69-A
40	7	200409-P8	Śruba 1M12×1,25×120 zaczepu holowniczego	6	6
		250515-P8	Nakrętka 1M12×1,25	6	6
		252137-P2	Podkładka sprężysta Ø 12,5 mm	6	6
		252007-P8	Podkładka płaska Ø 13 mm śruby tylnej zaczepu holowniczego	4	4
			Podzespół 2807. Wspornik przedniej tablicy rejestracyjnej		
40	3	51-2807030-W	Wspornik przedniej tablicy rejestracyjnej	2	2
	2	201418-P8	Śruba M6×1×16 przedniej tablicy rejestracyjnej	2	2
		250764-P8	Nakrętka M6×1	2	2
		252004-P8	Podkładka płaska Ø 7 mm	4	4
		252154-P2	Podkładka sprężysta Ø 6,5 mm	2	2
	4	201456-P8	Śruba M8×1,25×20 wspornika przedniej tablicy rejestracyjnej	2	2
		250765-P8	Nakrętka M8×1,25	2	2
		252155-P2	Podkładka sprężysta Ø 8,5 mm	2	2

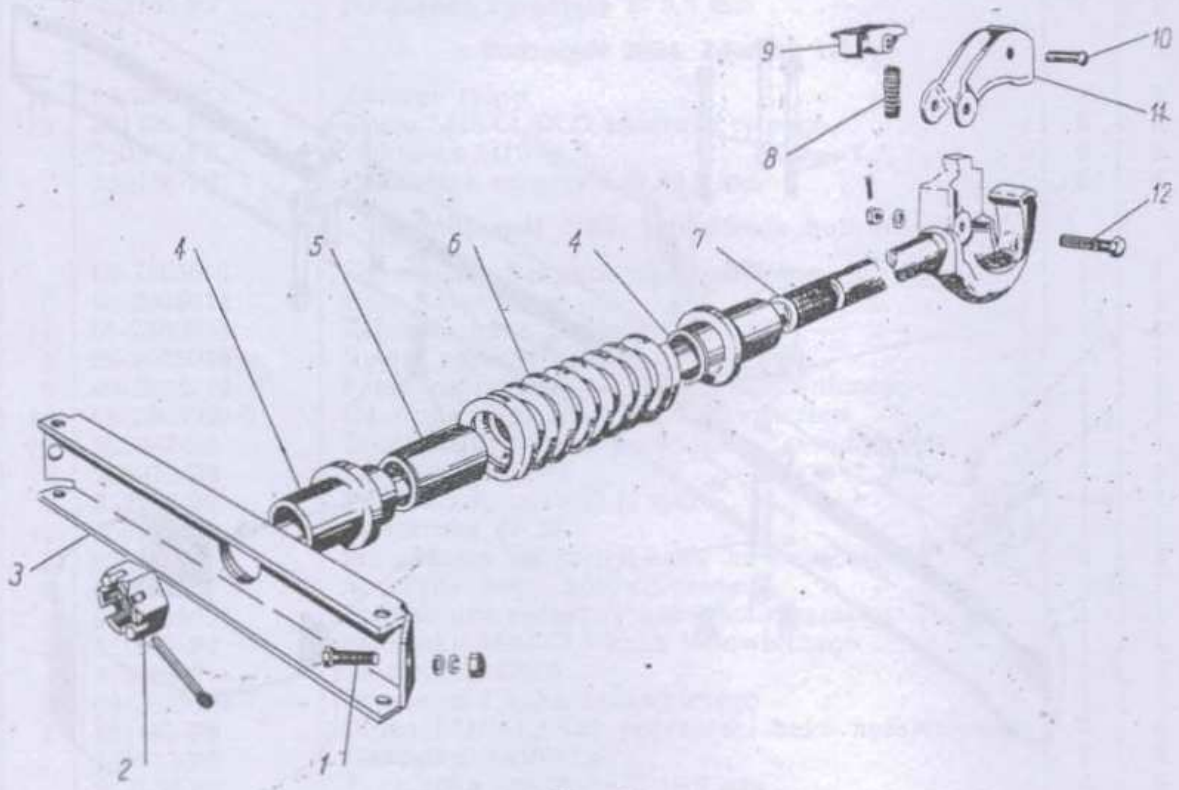

Rys. 41

Nr rys.	Nr poz. na rys.	Nr części	Nazwa	Ilość GAZ-69	Ilość GAZ-69-A
			ZESPÓŁ 29. ZAWIESZENIE SAMOCHODU		
			Podzespół 2902. Resory przednie		
42		69-2902010-B*	Resor przedni z pokrowcem, kompletny	2	2
		69-2902012	Resor przedni, kompletny	2	2
	21	69-2902099	Pióro odwrotne resoru przedniego	2	2
	38	69-2902121	Podkładka pióra głównego resoru przedniego	2	2
	22	69-2902015	Pióro Nr 1 (główne) resoru przedniego z tulejami, kompletne	2	2
		69-2902121	Podkładka pióra 2-go resoru przedniego	2	2
	23	69-2902102	Pióro Nr 2 resoru przedniego	2	2
		69-2902122	Podkładka pióra 3-go resoru przedniego	2	2
	24	69-2902103	Pióro Nr 3 resoru przedniego	2	2
	27	290607-P2	Wkręt 1M8×1×13,5 chomątka pióra 3-go resoru przedniego	4	4
		69-2902123	Podkładka pióra 4-go resoru przedniego	2	2
	25	69-2902104	Pióro nr 4 resoru przedniego	2	2
		69-2902124	Podkładka pióra 5-go resoru przedniego	2	2
	26	69-2902105	Pióro Nr 5 resoru przedniego	2	2
	30	69-2902106	Pióro Nr 6 resoru przedniego	2	2
	27	290607-P2	Wkręt 1M8×1×13,5 chomątka pióra 6-go resoru przedniego	2	2
	31	69-2902107	Pióro Nr 7 resoru przedniego	2	2
	32	69-2902108	Pióro Nr 6 resoru przedniego	2	2
	27	290607-P2	Wkręt 1M8×1×13,5 chomątka pióra 8-go resoru przedniego	2	2
	34	69-2902109	Pióro Nr 9 resoru przedniego	2	2
	35	69-2912062	Chomątko pióra 8-go resoru przedniego	2	2
	14	69-2902062	Chomątko pióra 6-go resoru przedniego	2	2
	20	69-2902061-B	Chomątko pióra 3-go resoru przedniego	4	4
	29	12-2912066	Płytka chomątka resoru przedniego	8	8
	28	250611-P2	Nakrętka 1M8×1 wkrętu chomątka resoru przedniego	8	8
		69-2902063**	Chomątko pióra 8-go resoru przedniego	2	2
		252155-P2	Podkładka Ø 8,5 mm wkrętu chomątka resoru przedniego	8	8
	33	209432-P2	Śruba 1M8×1×78 ściągająca resoru przedniego	2	2
	12	250789-P2	Nakrętka 1M8×1 śruby ściągającej resoru przedniego	2	2
	13	69-2902129	Podkładka resoru przedniego	4	4
	2	20-2912028	Tuleja resoru przedniego	12	12
	6	69-2902170*	Pokrowiec resoru przedniego wewnętrzny, kompletny	4	4
	7	69-2902140-B*	Pokrowiec resoru przedniego zewnętrzny, kompletny	4	4
	11	69-2902412-B	Nakładka resoru przedniego	2	2
	36	69-2912418	Podkładka strzemion resoru przedniego — lewa	1	1
		69-2902418-W	Podkładka strzemion resoru przedniego — prawa	1	1
	16	69-2902408	Strzemię resoru przedniego	4	4
	37	292845-P8	Nakrętka 1M14×1,5 strzemienia resoru przedniego	8	8
		252138-P2	Podkładka sprężysta Ø 14 mm nakrętki strzemienia resoru przedniego	8	8
	17	69-2902480	Sworzeń tylny resoru przedniego	2	2
	15	250563-P8	Nakrętka 1M18×1,5 sworznia tylnego resoru przedniego	2	2
		252018-P2	Podkładka płaska Ø 18 mm nakrętki sworznia tylnego resoru przedniego	2	2

* Od 1957 r. nie stosuje się.
** Stosuje się przy podkładkach o grubości 1,5 mm.

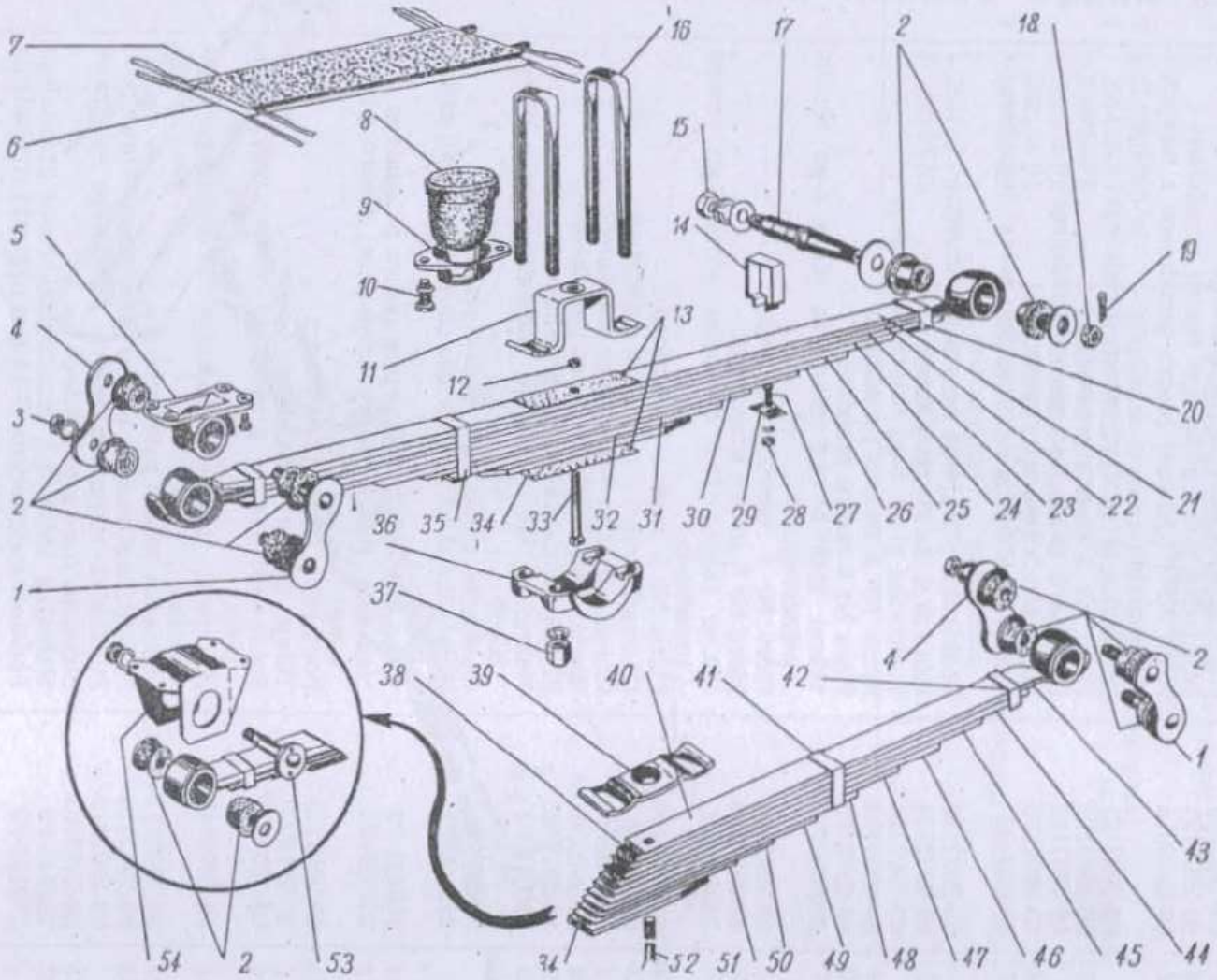
7
6
16
17
2
18
8
15
9
14
19
5
10
13
4
11
12
20
3
21
2
36 35 34 33 32 31 30 29 28 27 26 25 24 23 22
1
37
38 39 40 41 42
4
2
1
43
54
2
53
34
32 51 50 49 48 47 46 45 44

Rys. 42

Nr rys.	Nr poz. na rys.	Nr części	Nazwa	Ilość GAZ-69	Ilość GAZ-69-A
42		252140-P2	Podkładka sprężysta Ø 18 mm nakrętki sworznia tylnego resoru przedniego	2	2
		293502-P2	Podkładka specjalna Ø 20,5 mm sworznia tylnego resoru przedniego	2	2
		293389-P2	Podkładka specjalna Ø 14 mm sworznia tylnego resoru przedniego	2	2
	19	258040-P	Zawleczka Ø 2,7×25 nakrętki sworznia tylnego resoru przedniego	2	2
	18	250864-P8	Nakrętka 1M14×1,5 sworznia tylnego resoru przedniego	2	2
	5	69-2902444	Wspornik wieszaka resoru przedniego	2	2
		252773-P	Nit 08×26 wspornika wieszaka resoru przedniego	8	8
	1	69-2902458-B	Wieszak resoru przedniego ze sworzniami kompletny	2	2
	4	69-2902467-B	Płytka wieszaka resoru przedniego	2	2
	3	250551-P8	Nakrętka 1M14×1,5 sworznia wieszaka resoru przedniego	4	4
		252158-P2	Podkładka Ø 14 mm nakrętki wieszaka resoru przedniego	4	4
	8	69-2902624-A	Zderzak resoru przedniego	2	2
	9	69-2902614-A	Oprawa zderzaka resoru przedniego	2	2
	10	201496-P8	Śruba M10×1,5×20 zderzaka resoru przedniego	4	4
		252156-P2	Podkładka sprężysta Ø 10 mm śruby zderzaka resoru przedniego	4	4
			Podzespół 2905. Amortyzatory przedniego zawieszenia		
		67B-18010*	Amortyzator przedniego zawieszenia — prawy, kompletny	1	1
		67B-18009*	Amortyzator przedniego zawieszenia — lewy, kompletny	1	1
43	*40*	11-18017-B	Tuleja wałka amortyzatora przedniego zawieszenia — duża	2	2
	26	11-18018-B	Tuleja wałka amortyzatora przedniego zawieszenia — mała	2	2
	27	11-18035	Sprężyna tłoka amortyzatora przedniego zawieszenia	2	2
	28	20-2915170	Kamień tłoka amortyzatora przedniego zawieszenia	4	4
	36	290325-P	Wkręt M4×0,7×62 ściągający tłoka amortyzatora przedniego zawieszenia	4	4
	37	11-18037	Sprężyna wkrętu ściągającego tłoka amortyzatora przedniego zawieszenia	4	4
	35	296906-P	Zaślepka Ø 9 mm otworu wkrętu ściągającego tłoka amortyzatora przedniego zawieszenia	4	4
	29	11-18038	Grzybek zaworu wlotowego amortyzatora przedniego zawieszenia, kompletny	4	4
	30	11-18044	Sprężyna zaworu wlotowego amortyzatora przedniego zawieszenia	4	4
	31	11-18045	Pierścień ustalający sprężyny zaworu wlotowego amortyzatora przedniego zawieszenia	4	4
	18	11-18065-B	Kułak amortyzatora przedniego zawieszenia	2	2
	6	67B-18071	Ramię amortyzatora przedniego zawieszenia	2	2
	13	11-18062-B	Wałek amortyzatora przedniego zawieszenia	2	2
	43	11-18068-B	Oprawa uszczelniacza wałka amortyzatora przedniego zawieszenia	2	2
	42	11-18066-B	Pierścień korkowy uszczelniacza wałka amortyzatora przedniego zawieszenia	2	2

* Od 1957 r. stosuje się amortyzatory 69-2905006 i 69-2905007 z uchwytem ustalającym 20-2915320-A.

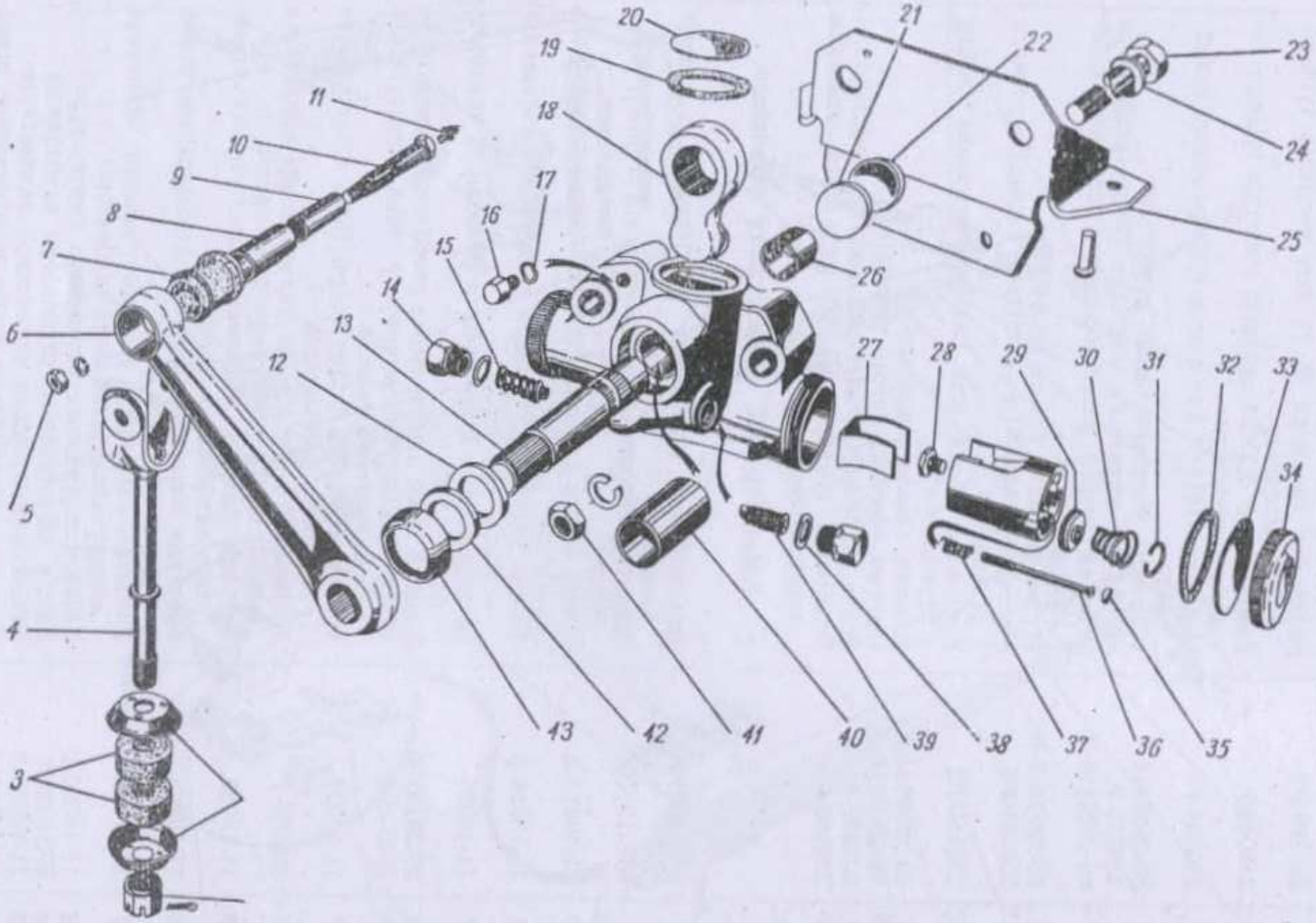
1
2
3
4
5
6
7
8
9
10
11
12
13
14
15
16
17
18
19
20
21
22
23
24
25
26
27
28
29
30
31
32
33
34
35
36
37
38
39
40
41
42
43

Rys. 43

Nr rys.	Nr poz. na rys.	Nr części	Nazwa	Ilość GAZ-69	Ilość GAZ-69-A
43	12	20-2915150	Pierścień gumowy uszczelniacza wałka amortyzatora przedniego zawieszenia	2	2
	22	296986-P	Zaślepka Ø 30 mm otworu tylnego kadłuba amortyzatora przedniego zawieszenia	2	2
	21	11-18025	Uszczelka zaślepki otworu tylnego kadłuba amortyzatora przedniego zawieszenia	2	2
	20	296995-P	Zaślepka Ø 52 mm otworu górnego kadłuba amortyzatora przedniego zawieszenia	2	2
	19	11-18026	Uszczelka zaślepki otworu górnego kadłuba amortyzatora przedniego zawieszenia	2	2
	34	11-18020	Pokrywa cylindra kadłuba amortyzatora przedniego zawieszenia	4	4
	33	11-18021	Płytka pokrywy cylindra kadłuba amortyzatora przedniego zawieszenia	4	4
	32	11-18022	Uszczelka pokrywy cylindra kadłuba amortyzatora przedniego zawieszenia	4	4
	16	11-18023	Korek otworu wlewowego kadłuba amortyzatora przedniego zawieszenia	2	2
	17	11-18024	Uszczelka korka otworu wlewogego kadłuba amortyzatora przedniego zawieszenia	2	2
	15	20-2915240	Zawór ruchu odprężającego amortyzatora przedniego zawieszenia, kompletny	2	2
	39	20-2915241	Zawór ruchu sprężającego amortyzatora przed niego zawieszenia, kompletny	2	2
	14	11-2905054	Korek zaworu amortyzatora przedniego zawieszenia	4	4
	38	11-2905092	Podkładka korka zaworu amortyzatora przedniego zawieszenia	4	4
	7	11-18078	Tuleja gumowa główki ramienia amortyzatora przedniego zawieszenia	2	2
	8	11-18079	Tuleja stalowa główki ramienia amortyzatora przedniego zawieszenia	2	2
	9	11-18080	Tuleja brązowa główki ramienia amortyzatora przedniego zawieszenia	2	2
	4	69-2905430-B2	Łącznik amortyzatora przedniego zawieszenia	2	2
	3	11-18081	Poduszka łącznika amortyzatora przedniego zawieszenia	4	4
	2	11-18077	Gniazdo poduszki łącznika amortyzatora przedniego zawieszenia	4	4
	1	292796-P8	Nakrętka 1M11×1łącznika amortyzatora przedniego zawieszenia	2	2
		258038-P	Zawleczka 2,7×15 nakrętki łącznika amortyzatora przedniego zawieszenia	2	2
	10	69-2915418	Sworzeń łącznika amortyzatora przedniego zawieszenia	2	2
	5	250789-P8	Nakrętka 1M8×1 sworznia łącznika amortyzatora przedniego zawieszenia	2	2
		252155-P2	Podkładka sprężysta Ø 8 mm nakrętki sworznia łącznika amortyzatora przedniego zawieszenia	2	2
	11	264072-P8	Smarowniczka sworznia łącznika amortyzatora przedniego zawieszenia	2	2
	25	69-2905540	Wspornik amortyzatora przedniego zawieszenia	2	2
		252772-P	Nit 8×24 wspornika amortyzatora przedniego zawieszenia	4	4
	23	291055-P8	Śruba 1M14×1,5×75 amortyzatora przedniego zawieszenia	4	4
	41	250559-P8	Nakrętka 1M14×1,5 śruba amortyzatora przedniego zawieszenia	4	4
		252138-P2	Podkładka sprężysta Ø 14 mm śruby amortyzatora przedniego zawieszenia	4	4

Nr rys.	Nr poz. na rys.	Nr części	Nazwa	Ilość GAZ-69	Ilość GA-69
43	24	293391-P8	Podkładka płaska Ø 14 mm śruby amortyzatora przedniego zawieszenia	4	4
			Podzespół 2912. Resory tylne		
		69-2912010-B*	Resor tylny z pokrowcem, kompletny	2	—
		69-2912012	Resor tylny, kompletny	2	—
42	40	69-2912015	Pióro Nr 1 (główne) resoru tylnego z tulejami, kompletne	2	—
	38	69-2912121	Podkładka pióra 2-go resoru tylnego	2	—
	43	69-2912102	Pióro Nr 2 resoru tylnego	2	—
		69-2912122	Podkładka pióra 3-go resoru tylnego	2	—
	44	69-2912103	Pióro Nr 3 resoru tylnego	2	—
	27	290607-P2	Wkręt 1M8×13,5×1 chomątka pióra 3-go resoru tylnego	4	—
		69-2912123	Podkładka pióra 4-go resoru tylnego	2	—
	45	69-2912104	Pióro Nr 4 resoru tylnego	2	—
		69-2912124	Podkładka pióra 5-go resoru tylnego	2	—
	46	69-2912105	Pióro Nr 5 resoru tylnego	2	—
		69-2912125	Podkładka pióra 6-go resoru tylnego	2	—
	47	69-2912106	Pióro Nr 6 resoru tylnego	2	—
	48	69-2912107	Pióro Nr 7 resoru tylnego	2	—
	49	69-2912108	Pióro Nr 8 resoru tylnego	2	—
		290607-P2	Wkręt 1M8×1×13,5 chomątka pióra 8-go resoru tylnego	4	—
	50	69-2912109	Pióro Nr 9 resoru tylnego	2	—
	51	69-2912110	Pióro Nr 10 resoru tylnego	2	—
	34	69-2902109	Pióro Nr 11 resoru tylnego	2	—
	41	69-2912062	Chomątko pióra 8-go resoru tylnego	4	—
	42	69-2912061	Chomątko pióra 3-go resoru tylnego	4	—
	29	12-2912066	Płytka chomątka resoru tylnego	8	—
	28	250611-P2	Nakrętka 1M8×1 wkrętu chomątka resoru tylnego	8	—
		252155-P2	Podkładka sprężysta Ø 8,5 mm nakrętki wkrętu chomątka resoru tylnego	8	—
	52	209436-P2	Śruba 1M8×1×85 ściągająca resoru tylnego . .	2	—
	12	250789-P2	Nakrętka 1M8×1 śruby ściągającej resoru tylnego	2	—
	13	69-2902129	Podkładka resoru tylnego	4	—
	6	69-2912170*	Pokrowiec resoru tylnego — wewnętrzny, kompletny	4	—
	7	69-2912140-B*	Pokrowiec resoru tylnego — zewnętrzny, kompletny	4	—
	2	20-2912028	Tuleja resoru tylnego	12	—
	39	69-2912412	Nakładka resoru tylnego	2	—
		69-2912408	Strzemię resoru tylnego	4	—
	36	69-2912418	Podkładka strzemion resoru tylnego	2	—
		290845-P8	Nakrętka 1M14×1,5 strzemienia resoru tylnego .	8	—
		252138-P2	Podkładka sprężysta Ø 14 mm nakrętki strzemienia resoru tylnego	8	—
	54	69-2912440	Wspornik resoru tylnego — przedni, kompletny .	2	—
		252773-P	Nit 8×26 wspornika przedniego resoru tylnego .	8	—
	5	69-2902444	Wspornik wieszaka resoru tylnego	2	—
		252773-P	Nit 8×26 wspornika wieszaka resoru tylnego . .	8	—
	1	69-2902458-B	Wieszak resoru tylnego ze sworzniami, kompletny	2	—
	4	69-2902467-B	Płytka wieszaka resoru tylnego	2	—
	53	20-2912474-B	Sworzeń wspornika przedniego resoru tylnego z podkładką, kompletny	2	—
		293439-P	Podkładka płaska Ø 16 mm sworznia wspornika przedniego resoru tylnego	2	—
		250551-P8	Nakrętka 1M14×1,5 sworznia resoru tylnego . .	6	—

* Od 1957 r. nie stosuje się.

Nr rys.	Nr poz. na rys.	Nr części	Nazwa	Ilość GAZ-69	Ilość GAZ-69-A
42		252158-P2	Podkładka sprężysta Ø 14 mm nakrętki sworznia resoru tylnego	6	—
	8	69-2902624-A	Zderzak resoru tylnego	2	—
	9	69-2902614-A	Oprawa zderzaka resoru tylnego	2	—
	10	201496-P8	Śruba M10×1,5×22 zderzaka resoru tylnego	4	—
		252156-P2	Podkładka sprężysta Ø 10 mm śruby zderzaka resoru tylnego	4	—
			Podzespół 69A-2912. Resory tylne		
		69A-2912010-B*	Resor tylny z pokrowcem, kompletny	—	2
		69A-2912012	Resor tylny, kompletny	—	2
42	40	69-2912015	Pióro Nr 1 (główne) resoru tylnego z tulejami, kompletne	—	2
	38	69-2912121	Podkładka pióra 2-go resoru tylnego	—	2
	43	69-2912102	Pióro Nr 2 resoru tylnego	—	2
		69-2912122	Podkładka pióra 3-go resoru tylnego	—	2
	44	69-2912103	Pióro Nr 3 resoru tylnego	—	2
	27	290607-P2	Wkręt 1M8×1×13,5 chomątka pióra 3-go resoru tylnego	—	4
		69-2912123	Podkładka pióra 4-go resoru tylnego	—	2
	45	69-2912104	Pióro Nr 4 resoru tylnego	—	2
		69-2902122	Podkładka pióra 5-go resoru tylnego	—	2
	46	69A-2912105	Pióro Nr 5 resoru tylnego	—	2
		69-2902123	Podkładka pióra 6-go resoru tylnego	—	2
	25	69-2902104	Pióro Nr 6 resoru tylnego	—	2
	26	69-2902105	Pióro Nr 7 resoru tylnego	—	2
	49	69-2912108	Pióro Nr 8 resoru tylnego	—	2
		290607-P2	Wkręt 1M8×13,5 chomątka pióra 8-go resoru tylnego	—	4
	50	69-2912109	Pióro Nr 9 resoru tylnego	—	2
	51	69-2912110	Pióro Nr 10 resoru tylnego	—	2
	34	69-2902109	Pióro Nr 11 resoru tylnego	—	2
		69A-2912062	Chomątko pióra 8-go resoru tylnego	—	4
	42	69-2912061	Chomątko pióra 3-go resoru tylnego	—	4
	29	12-2912066	Płytka chomątka resoru tylnego	—	8
	28	250611-P2	Nakrętka 1M8×1 wkrętu chomątka resoru tylnego	—	8
		252155-P2	Podkładka sprężysta Ø 8,5 mm nakrętki wkrętu chomątka resoru tylnego	—	8
	52	209436-P2	Śruba 1M8×1×85 ściągająca resoru tylnego	—	2
	12	250789-P2	Nakrętka 1M8×1 śruby ściągającej resoru tylnego	—	2
	13	69-2902129	Podkładka resoru tylnego	—	4
	6	69-2912170*	Pokrowiec resoru tylnego — wewnętrzny, kompletny	—	4
	7	69-2912140-B*	Pokrowiec resoru tylnego — zewnętrzny, kompletny	—	4
	2	20-2912028	Tuleja resoru tylnego	—	12
	39	69-2912412	Nakładka resoru tylnego	—	2
	36	69-2912418	Podkładka strzemion resoru tylnego	—	2
		69-2912408	Strzemię resoru tylnego	—	4
		292845-P8	Nakrętka 1M14×1,5 strzemienia resoru tylnego	—	8
		252138-P2	Podkładka sprężysta Ø 14 mm nakrętki strzemienia resoru tylnego	—	8
	54	69-2912440	Wspornik resoru tylnego — przedni, kompletny	—	2
		252773-P	Nit 8×26 wspornika przedniego resoru tylnego	—	8
	5	69-2902444	Wspornik wieszaka resoru tylnego	—	2
		252773-P	Nit 8×26 wspornika wieszaka resoru tylnego	—	8
	1	69-2902458-B	Wieszak resoru tylnego ze sworzniami, kompletny	—	2
	4	69-2902467-B	Płytka wieszaka resoru tylnego	—	2

* Od 1957 r. nie stosuje się.

Nr rys.	Nr poz. na rys.	Nr części	Nazwa	Ilość GAZ-69	Ilość GAZ-69-A
42	53	20-2912474-B	Sworzeń wspornika przedniego resoru tylnego z podkładką, kompletny	—	2
		293439-P	Podkładka płaska Ø 16 mm sworznia wspornika przedniego resoru tylnego	—	2
		250551-P8	Nakrętka 1M14×1,5 sworznia resoru tylnego	—	6
		252158-P2	Podkładka sprężysta Ø 14 mm nakrętki sworznia resoru tylnego	—	6
	8	69-2902624-A	Zderzak resoru tylnego	—	2
	9	69-2902614-A	Oprawa zderzaka resoru tylnego	—	2
	10	201496-P8	Śruba M10×1,5×22 zderzaka resoru tylnego	—	4
		252156-P2	Podkładka sprężysta Ø 10 mm śruby zderzaka resoru tylnego	—	4
			Podzespół 2915. Amortyzatory tylnego zawieszenia		
		69-2915006*	Amortyzator tylnego zawieszenia — prawy, kompletny	1	1
		69-2915007*	Amortyzator tylnego zawieszenia — lewy, kompletny	1	1
44	35	11-18017-B	Tuleja wałka amortyzatora tylnego zawieszenia — duża	2	2
	11	11-18018-B	Tuleja wałka amortyzatora tylnego zawieszenia — mała	2	2
	40	11-18035	Sprężyna tłoka amortyzatora tylnego zawieszenia	2	2
	39	20-2915170	Kamień tłoka amortyzatora tylnego zawieszenia	4	4
	41	290325-P	Wkręt M4×0,7×62 ściągający tłoka amortyzatora tylnego zawieszenia	4	4
	6	11-18037	Sprężyna wkrętu ściągającego tłoka amortyzatora tylnego zawieszenia	4	4
	5	296906-P	Zaślepka Ø 9 mm otworu wkrętu ściągającego tłoka amortyzatora tylnego zawieszenia	4	4
	42	11-18038	Grzybek zaworu wlotowego amortyzatora tylnego zawieszenia	4	4
	43	11-18044	Sprężyna zaworu wlotowego amortyzatora tylnego zawieszenia	4	4
	4	11-18045	Pierścień ustalający sprężyny zaworu wlotowego amortyzatora tylnego zawieszenia	4	4
	15	11-18065-B	Kułak amortyzatora tylnego zawieszenia	2	2
	28	69-2915126	Ramię amortyzatora tylnego zawieszenia	2	2
	29	11-18062-B	Wałek amortyzatora tylnego zawieszenia	2	2
	30	11-18068-B	Oprawa uszczelniacza wałka amortyzatora tylnego zawieszenia	2	2
	31	11-18066-B	Pierścień korkowy uszczelniacza wałka amortyzatora tylnego zawieszenia	2	2
	32	20-2915150	Pierścień gumowy uszczelniacza wałka amortyzatora tylnego zawieszenia	2	2
	9	296986-P	Zaślepka Ø 30 mm otworu tylnego kadłuba amortyzatora tylnego zawieszenia	2	2
	10	11-18025	Uszczelka zaślepki otworu tylnego kadłuba amortyzatora tylnego zawieszenia	2	2
	13	296995-P	Zaślepka Ø 52 mm otworu górnego kadłuba amortyzatora tylnego zawieszenia	2	2
	14	11-18026	Uszczelka zaślepki otworu górnego kadłuba amortyzatora tylnego zawieszenia	2	2
	1	11-18020	Pokrywa cylindra kadłuba amortyzatora tylnego zawieszenia	4	4
	2	11-18021	Płytka pokrywy cylindra kadłuba amortyzatora tylnego zawieszenia	4	4

* Od 1957 r. stosuje się amortyzatory 69-2915006-A i 69-2915007-A z uchwytem ustalającym 69-2915320.

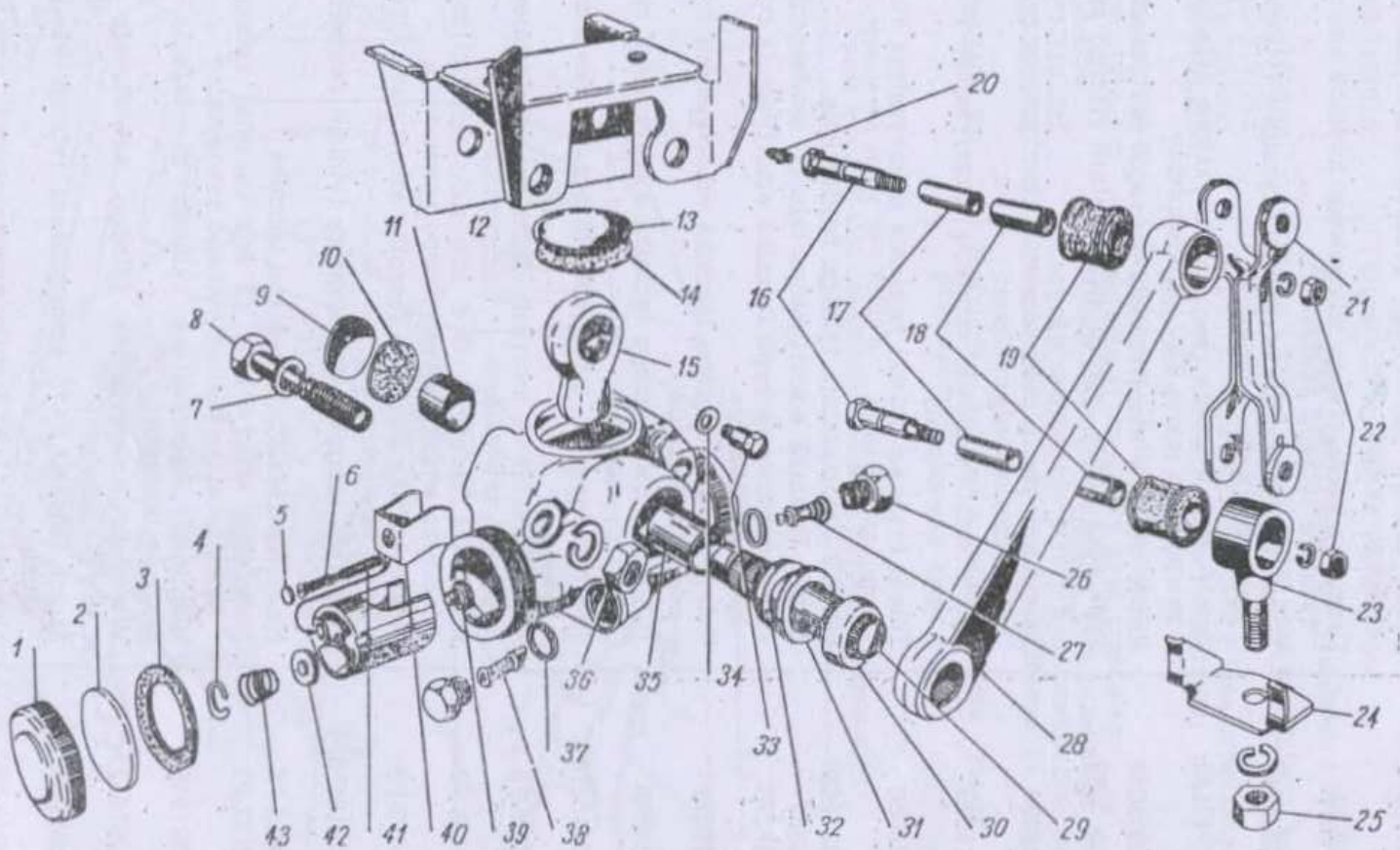
1
2
3
4
5
6
7
8
9
10
11
12
13
14
15
16
17
18
19
20
21
22
23
24
25
26
27
28
29
30
31
32
33
34
35
36
37
38
39
40
41
42
43

Rys. 44

Nr rys.	Nr poz. na rys.	Nr części	Nazwa	Ilość GAZ-69	Ilość GAZ-69-A
44	3	11-18022	Uszczelka pokrywy cylindra kadłuba amortyzatora tylnego zawieszenia	4	4
	33	69-2915072	Korek otworu wlewowego kadłuba amortyzatora tylnego zawieszenia	2	2
	34	11-18024	Uszczelka korka otworu wlewowego kadłuba amortyzatora tylnego zawieszenia	2	2
	27	20-2905240	Zawór ruchu odprężającego amortyzatora tylnego zawieszenia, kompletny	2	2
	38	20-2915142	Zawór ruchu sprężającego amortyzatora tylnego zawieszenia (patrz TB-412), kompletny	2	2
	26	11-2905054	Korek zaworu amortyzatora tylnego zawieszenia	4	4
	37	11-2905092	Podkładka korka zaworu amortyzatora tylnego zawieszenia	4	4
	19	11-18078	Tuleja gumowa główki ramienia amortyzatora tylnego zawieszenia	2	2
	18	11-18079	Tuleja stalowa główki ramienia amortyzatora tylnego zawieszenia	2	2
	17	11-18080	Tuleja brązowa główki ramienia amortyzatora tylnego zawieszenia	2	2
	21	69-2915430	Łącznik amortyzatora tylnego zawieszenia	2	2
	23	11-5887	Zaczep łącznika amortyzatora tylnego zawieszenia	2	2
	19	11-18078	Tuleja gumowa zaczepu łącznika amortyzatora tylnego zawieszenia	2	2
	18	11-18079	Tuleja stalowa zaczepu łącznika amortyzatora tylnego zawieszenia	2	2
	17	11-18080	Tuleja brązowa zaczepu łącznika amortyzatora tylnego zawieszenia	2	2
	16	69-2915418	Sworzeń łącznika amortyzatora tylnego zawieszenia	4	4
	22	250789-P8	Nakrętka 1M8×1 sworznia łącznika amortyzatora tylnego zawieszenia	4	4
		252155-P2	Podkładka sprężysta Ø 8 mm nakrętki sworznia łącznika amortyzatora tylnego zawieszenia	4	4
	20	264072-P8	Smarowniczka sworznia łącznika amortyzatora tylnego zawieszenia	4	4
	24	69-2915510	Wspornik łącznika amortyzatora tylnego zawieszenia	2	2
	25	250835-P8	Nakrętka 1M12×1,25 zaczepu łącznika	2	2
		252137-P2	Podkładka sprężysta Ø 12 mm nakrętki zaczepu łącznika amortyzatora tylnego zawieszenia	2	2
	12	69-2915534	Wspornik amortyzatora tylnego zawieszenia — prawy, kompletny	1	1
		69-2915535	Wspornik amortyzatora tylnego zawieszenia — lewy, kompletny	1	1
	8	291055-P8	Śruba 1M14×1,5×75 amortyzatora tylnego zawieszenia	4	4
	36	250559-P8	Nakrętka 1M14×1,5 śruby amortyzatora tylnego zawieszenia	4	4
		252158-P2	Podkładka sprężysta Ø 14 mm nakrętki śruby amortyzatora tylnego zawieszenia	4	4
	7	293393-P	Podkładka specjalna płaska wspornika amortyzatora tylnego zawieszenia	4	4

Nr rys.	Nr poz. na rys.	Nr części	Nazwa	Ilość GAZ--69	Ilość GAZ--69-A
			ZESPÓŁ 31. KOŁA I PIASTY		
			Podzespół 3101. Koła		
36	*31*	69-3101015	Tarcza koła 4,50E×16", kompletna	5	5
			Podzespół 3103. Piasty kół przednich i tylnych		
36	*22*	69-3103010*	Piasta i bęben hamulcowy koła przedniego, kompl.	4	4
		69-3103015*	Piasta koła przedniego	4	4
	24	12-3103060	Osłona przeciwsmarowa piasty koła przedniego .	4	4
	25	20-3104055	Uszczelka osłony przeciwsmarowej piasty koła przedniego	4	4
	23	20-3103008-B	Śruba piasty koła przedniego	20	20
	32	20-3101040-B	Nakrętka śruby piasty koła przedniego . . .	20	20
	26	M-4220*	Łożysko wewnętrzne piasty koła przedniego, kompl.	4	4
	28	69-3103025*	Łożysko zewnętrzne piasty koła przedniego, kompl.	4	4
	45	69-3103038	Uszczelniacz piasty koła przedniego ze sprężyną, kompletny	2	2
	46	69-3103032	Podkładka oporowa uszczelniacza piasty koła przedniego	2	2

* Od 1956 r. stosuje się piasty 69-3103015-B.
* Od 1956 r. zamiast łożysk M-4350 i 69-3103025 stosuje się łożyska 69-3103025-B.

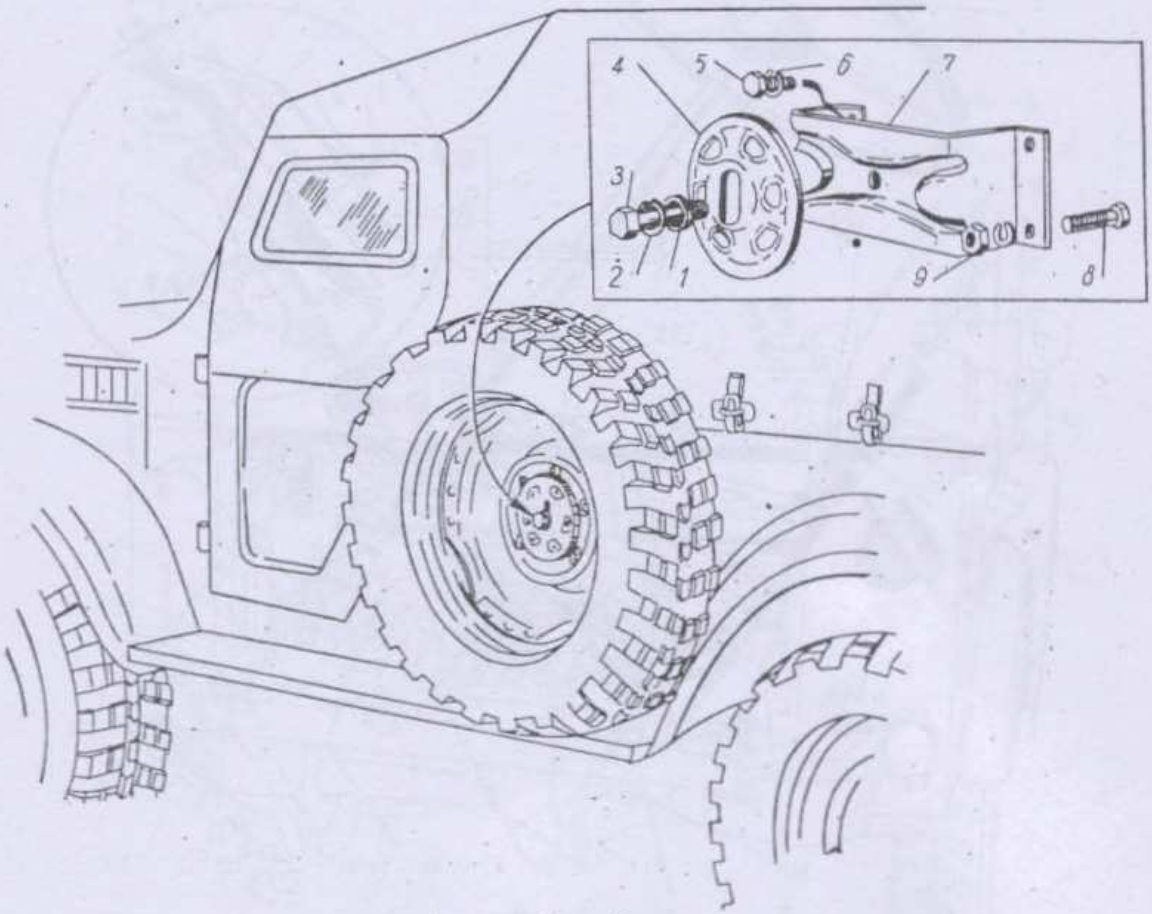

Rys. 45

Nr rys.	Nr poz. na rys.	Nr części	Nazwa	Ilość GAZ--69	Ilość GAZ--69-A
			Podzespół 3105. Uchwyt koła zapasowego		
45	7	69-3105050	Wspornik uchwytu koła zapasowego, kompletny	1	—
	5	201455-P8	Śruba M8×1,25×18 wspornika koła zapasowego	2	—
	6	252135-P2	Podkładka sprężysta Ø 8,5 mm śruby 201455-P8	2	—
	8	201460-P8	Śruba M8×1,25×30 wspornika koła zapasowego	2	—
	9	250510-P8	Nakrętka M8×1,25 śruby 201460-P8	2	—
		252135-P2	Podkładka sprężysta Ø 8,5 mm śruby 201460-P8	2	—
	4	69-3105058	Tarcza dociskowa uchwytu koła zapasowego	1	—
	3	291046-P8	Śruba 1M14×1,5×55 mocująca koło zapasowe	1	—
	1	252016-P2	Podkładka płaska Ø 15 mm śruby 291046-P8	1	—
	2	252138-P2	Podkładka sprężysta Ø 15 mm śruby 291046-P8	1	—
			Podzespół 69A-3105. Uchwyt koła zapasowego		
46	3	20-3105010	Łapa uchwytu koła zapasowego	—	1
	1	200377-P8	Śruba M12×1,75×90 łapy koła zapasowego	—	1
	5	20-3105018-A1	Nakrętka specjalna uchwytu koła zapasowego	—	1
	2	293368-P8	Podkładka Ø 13,5 mm śruby	—	1
	4	M-7096	Pierścień ustalający nakrętkę specjalną uchwytu koła zapasowego	—	2
	6	20-3105055	Wspornik uchwytu koła zapasowego	—	1
			Podzespół 3106. Ogumienie		
		67-1503	Ogumienie 6,50 — 16", kompletne	5	5
		67-1506	Opona 6,50 — 16"	5	5
		67-1655	Dętka 6,50 — 16"	5	5

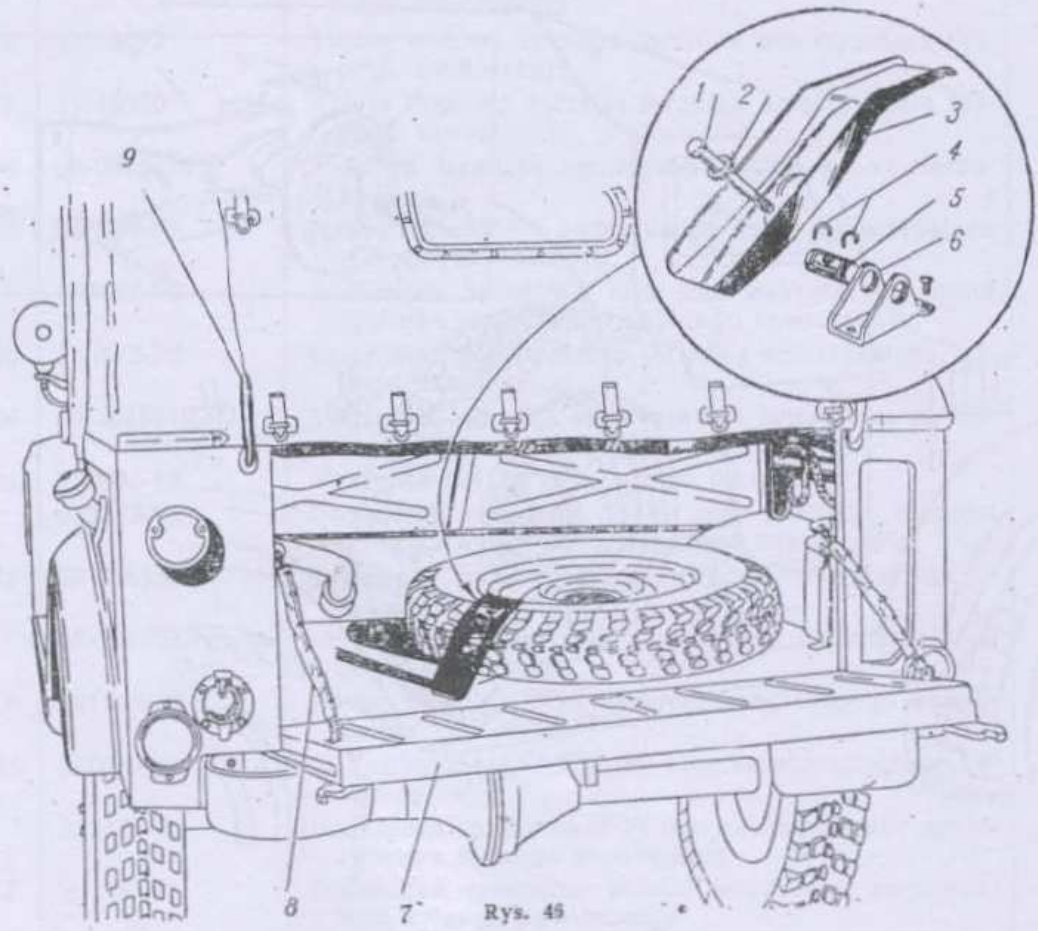

Rys. 46

Nr rys.	Nr poz. na rys.	Nr części	Nazwa	Ilość GAZ-69	Ilość GAZ-69-A
			ZESPÓŁ 34. UKŁAD KIEROWNICZY		
			Podzespół 3400. Kierownica, kompletna		
		69-3400013-B	Kierownica bez koła kierownicy i ramienia, kompletna	1	1
		69-3400014-B	Kierownica bez koła kierownicy, kolumny i ramienia, kompletna	1	1
			Podzespół 3401. Przekładnia kierownicy		
47	38	69-3401010	Obudowa przekładni kierownicy z tuleją, kompl.	1	1
	39	51-3401076	Tuleja wałka ramienia kierownicy	1	1
	40	20-3401022	Uszczelniacz wałka ramienia kierownicy, kompl.	1	1
	29	A-24457	Korek otworu wlewowego oleju obudowy przekładni kierownicy	1	1
	27	69-3401035	Wał kierownicy ze ślimakiem, kompletny . . .	1	1
		69-3401040	Wał kierownicy	1	1
	28	12-3401038	Ślimak przekładni kierownicy	1	1

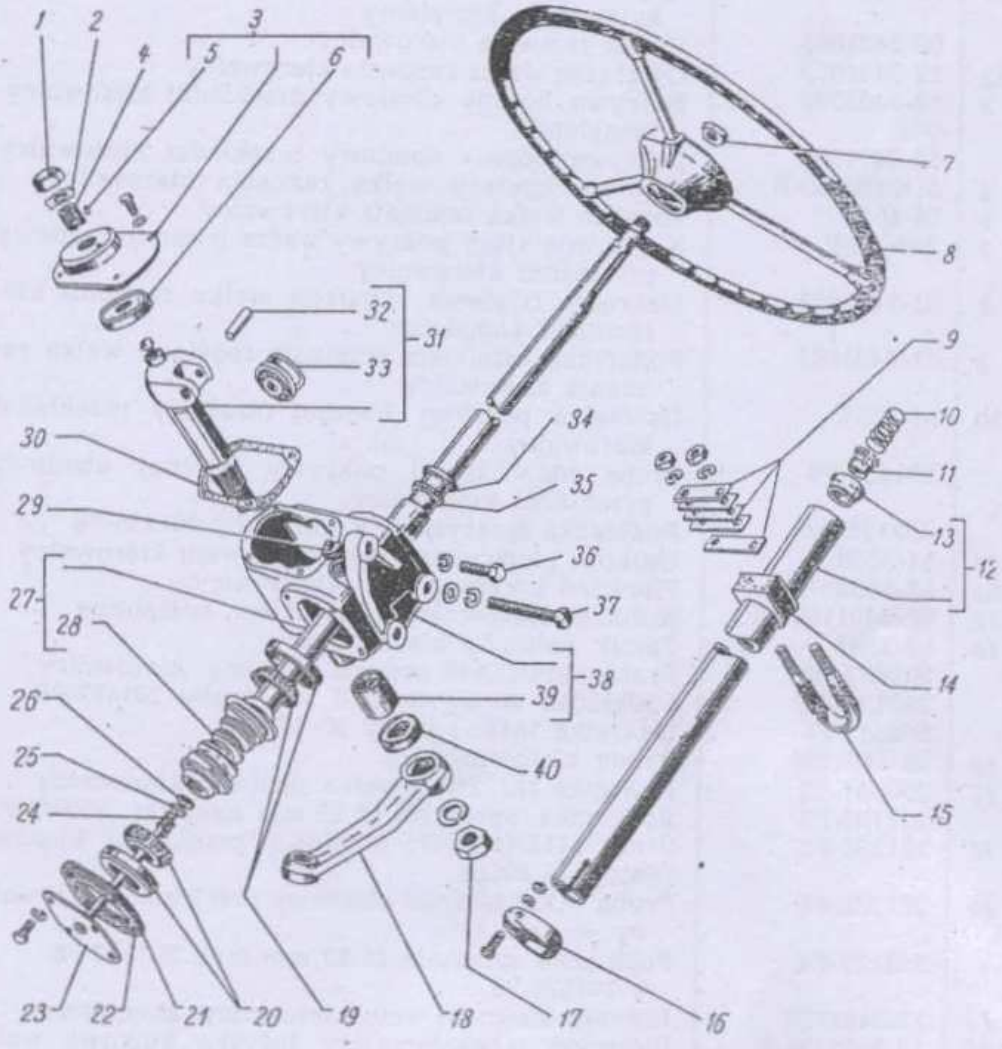

Rys. 47

Nr rys.	Nr poz. na rys.	Nr części	Nazwa	Ilość GAZ-69	Ilość GAZ-69-A
47	19	20-3401071	Koszyczek z wałeczkami i pierścieniem górnym łożyska ślimaka przekładni kierownicy, kompletny	1	1
	20	20-3401075	Koszyczek z wałeczkami i pierścieniem dolnym łożyska ślimaka przekładni kierownicy, kompletny	1	1
	23	12-3401057	Pokrywa dolna obudowy przekładni kierownicy, kompletna	1	1
	24	51-3401033	Sprężyna uszczelki rurki przewodu sygnału dźwiękowego	1	1
	25	51-3401034-B	Podkładka oporowa sprężyny uszczelki rurki przewodu sygnału dźwiękowego	1	1
	26	20-3401036	Pierścień uszczelniający ślimaka i rurki przewodu sygnału dźwiękowego przekładni kierownicy	1	1
	22	M-3555	Podkładka pokrywy dolnej obudowy przekładni kierownicy — gruba	5	5
	21	M-3556	Podkładka pokrywy dolnej obudowy przekładni kierownicy — cienka	5	5
		201454-P8	Śruba M8×1,25×16 pokrywy dolnej obudowy przekładni kierownicy	4	4
		252155-P2	Podkładka sprężysta Ø 8 mm śruby 201454-P8	4	4
	31	69-3401060	Wałek ramienia kierownicy, kompletny	1	1
	33	12-3401062-B	Krążek wałka ramienia kierownicy z łożyskiem kulkowym, kompletny	1	1
		69-3401065	Wałek ramienia kierownicy	1	1
	32	12-3401073	Oś krążka wałka ramienia kierownicy	1	1
	3	12-3401080	Pokrywa boczna obudowy przekładni kierownicy, kompletna	1	1
		12-3401083	Pokrywa boczna obudowy przekładni kierownicy	1	1
	4	51-3401063-B	Trzpień regulacji wałka ramienia kierownicy	1	1
	6	M-4625	Łożysko wałka ramienia kierownicy	1	1
	5	258623-P	Kołek ustalający pokrywy wałka bocznej obudowy przekładni kierownicy	1	1
	1	51-3401067	Nakrętka trzpienia regulacji wałka ramienia kierownicy, kompletna	1	1
	2	51-3401082	Podkładka ustalająca trzpienia regulacji wałka ramienia kierownicy	1	1
	30	M-3584	Uszczelka pokrywy bocznej obudowy przekładni kierownicy	1	1
		201456-P8	Śruba M8×1,25×20 pokrywy bocznej obudowy przekładni kierownicy	4	4
		252155-P2	Podkładka sprężysta Ø 8 mm śruby 201456-P8	4	4
	34	M-3559	Gniazdo pierścienia korkowego wału kierownicy	1	1
	35	M-3562	Pierścień korkowy wału kierownicy	1	1
	12	69-3401100-B	Kolumna kierownicy z łożyskiem, kompletna	1	1
	16	M-3507	Zacisk kolumny kierownicy	1	1
		201487-P8	Śruba 1M8×1×48 zacisku kolumny kierownicy	1	1
		252135-P2	Podkładka sprężysta Ø 8 mm śruby 201487-P8	1	1
		250511-P8	Nakrętka 1M8×1 śruby 201487-P8	1	1
	18	69-3401090	Ramię kierownicy	1	1
	17	250651-P2	Nakrętka 1M22×1,5 wałka ramienia kierownicy	1	1
		252162-P2	Podkładka sprężysta Ø 22 mm nakrętki 250651-P2	1	1
	37	201338-P8	Śruba M12×1,75×75 obudowy przekładni kierownicy — długa	2	2
	36	201538-P8	Śruba M12×1,75×25 obudowy przekładni kierownicy — krótka	1	1
		252137-P4	Podkładka sprężysta Ø 12 mm śrub 201338-P8 i 201538-P8	3	3
	13	12-3401120	Łożysko kulkowe wału kierownicy, kompletne	1	1
	11	12-3401128-B	Pierścień zabezpieczający łożysko kulkowe wału kierownicy	1	1

Nr rys.	Nr poz. na rys.	Nr części	Nazwa	Ilość GAZ-69	Ilość GAZ-69-A
	10	12-3401130	Sprężyna pierścienia zabezpieczającego łożysko kulkowe wału kierownicy	1	1
	7	250636-P8	Nakrętka 1M16×1,5 koła kierownicy	1	1
	8	67B-3402015-A	Koło kierownicy, kompletne	1	1
			Podzespół 3403. Zamocowanie kolumny kierownicy		
47	*15*	51-3403020	Strzemię kolumny kierownicy	1	1
	14	51-3403021	Tuleja strzemienia kolumny kierownicy . . .	1	1
	9	51-3403022-B	Podkładka regulacyjna mocowania kolumny kierownicy	6	6
		250510-P8	Nakrętka M8×1,25 strzemienia kolumny kierownicy	2	2
		252005-P2	Podkładka płaska Ø 8 mm nakrętki 250510-P8 . .	2	2

Nr rys.	Nr poz. na rys.	Nr części	Nazwa	Ilość GAZ-69	Ilość GAZ-69-A
			ZESPÓŁ 35. HAMULCE		
			Podzespół 3501. Hamulce przednie		
		69-3501010	Tarcza hamulcowa ze szczękami przednia — prawa, kompletna	1	1
		69-3501011	Tarcza hamulcowa ze szczękami przednia — lewa, kompletna	1	1
36	1	69-3501012	Tarcza hamulcowa przednia, kompletna	2	2
	2	20-3501036-B	Krzywka regulacyjna szczęk hamulcowych	4	4
	4	20-3501037	Sprężyna krzywki regulacyjnej szczęk hamulcowych	4	4
	6	20-3501038-W	Sworzeń krzywki regulacyjnej szczęk hamulcowych	4	4
	3	20-3501039	Tulejka odległościowa krzywki regulacyjnej szczęk hamulcowych	4	4
	5	252007-P8	Podkładka Ø 12 mm sworznia krzywki regulacyjnej szczęk hamulcowych	4	4
	11	12-3502040	Cylinder hamulcowy koła przedniego, kompletny	2	2
	14	20-3501046-B	Cylinder hamulcowy koła przedniego	2	2
	15	12-3501042	Tłoczek cylindra hamulcowego koła przedniego, kompletny	4	4
	16	12-3501051	Uszczelka gumowa tłoczka cylindra hamulcowego koła przedniego	4	4
	17	12-3501053	Sprężyna cylindra hamulcowego koła przedniego	2	2
	18	20-3501058	Osłona ochronna cylindra hamulcowego koła przedniego	4	4
	13	20-3501048	Odpowietrznik cylindra hamulcowego	2	2
	12	12-3501049	Kapturek ochronny odpowietrznika cylindra hamulcowego	2	2
	8	201452-P8	Śruba M8×1,25×12 cylindra hamulcowego koła przedniego	4	4
		252135-P2	Podkładka sprężysta Ø 8 mm	4	4
	10	20-3501080	Złącze przewodu giętkiego cylindra hamulcowego koła przedniego	2	2
	9	20-3501082	Śruba złącza przewodu giętkiego cylindra hamulcowego koła przedniego	2	2
		51-3506013	Uszczelka złącza przewodu giętkiego cylindra hamulcowego koła przedniego	4	4
	36	12-3501090	Szczęka hamulcowa z okładziną cierną — przednia, kompletna	2	2
		12-3501095	Szczęka hamulcowa, kompletna	4	4
	37	20-3501105	Okładzina cierna szczęki hamulcowej przedniej	2	2
	38	293910-P	Nit 4×6 okładziny ciernej szczęki hamulcowej	40	40
	20	12-3502091	Szczęka hamulcowa z okładziną cierną — tylna, kompletna	2	2
	21	20-3501106	Okładzina cierna szczęki hamulcowej tylnej	2	2
	44	20-3501068	Sworzeń szczęki hamulcowej	4	4
	42	20-3501028	Mimośród sworznia szczęki hamulcowej	4	4
	43	20-3501030	Płytka sworzni szczęk hamulcowych	2	2
		250515-P8	Nakrętka 1M12×1,25 sworznia szczęki hamulcowej	4	4
		252137-P2	Podkładka sprężysta Ø 12 mm	4	4
	19	12-3501035	Sprężyna ściągająca szczęki hamulcowe	2	2
	40	M-2065-S	Sprężyna prowadnika szczęki hamulcowej	4	4
	41	M-2066-S	Gniazdo sprężyny prowadnika szczęki hamulcowej — górne	4	4
	39	M-2067-S	Gniazdo sprężyny prowadnika szczęki hamulcowej — dolne	4	4
	7	M-2068-S	Trzpień prowadnika szczęki hamulcowej	4	4

Nr rys.	Nr poz. na rys.	Nr części	Nazwa	Ilość GAZ-69-	Ilość GAZ--69-A
36	34	69-3501061	Osłona przeciwsmarowa szczęk hamulcowych koła przedniego	2	2
	33	69-3501065	Uszczelka osłony przeciwsmarowej	2	2
	30	20-3501070	Bęben hamulcowy	2	2
	29	290605-P8	Wkręt M8×1,25×12 mocujący bęben hamulcowy do piasty	6	6
			Podzespół 3502. Hamulce tylne		
		69-3502010	Tarcza hamulcowa ze szczękami tylna — prawa, kompletna	1	1
		69-3502011	Tarcza hamulcowa ze szczękami tylna — lewa, kompletna	1	1
36	1	69-3501012	Tarcza hamulcowa tylna, kompletna	2	2
	2	20-3501036-B	Krzywka regulacyjna szczęk hamulcowych	4	4
	4	20-3501037	Sprężyna krzywki regulacyjnej szczęk hamulcowych	4	4
	6	20-3501038-W	Sworzeń krzywki regulacyjnej szczęk hamulcowych	4	4
	5	252007-P8	Podkładka Ø 12 mm sworznia krzywki regulacyjnej szczęk hamulcowych	4	4
	3	20-3501039	Tulejka odległościowa krzywki regulacyjnej szczęk hamulcowych	4	4
	11	12-3502040	Cylinder hamulcowy koła tylnego, kompletny	2	2
	14	20-3501046-B	Cylinder hamulcowy koła tylnego	2	2
	15	12-3501042	Tłoczek cylindra hamulcowego koła tylnego, kompletny	4	4
	16	12-3501051	Uszczelka gumowa tłoczka cylindra hamulcowego koła tylnego	4	4
	17	12-3501053	Sprężyna cylindra hamulcowego koła tylnego	2	2
	18	20-3501058	Osłona ochronna cylindra hamulcowego koła tylnego	4	4
	13	20-3501048	Odpowietrznik cylindra hamulcowego	2	2
	12	12-3501049	Kapturek ochronny odpowietrznika cylindra hamulcowego	2	2
	8	201452-P8	Śruba M8×1,25×12 cylindra hamulcowego koła tylnego	4	4
		252135-P2	Podkładka sprężysta Ø 8 mm	4	4
	36	12-3501090	Szczęka hamulcowa z okładziną cierną — przednia, kompletna	2	2
		12-3501095	Szczęka hamulcowa, kompletna	4	4
	37	20-3501105	Okładzina cierna szczęki hamulcowej przedniej	2	2
	38	293910-P	Nit 4×6 okładziny ciernej szczęki hamulcowej	40	40
	20	12-3502091	Szczęka hamulcowa z okładziną cierną — tylna kompletna	2	2
	21	20-3501106	Okładzina cierna szczęki hamulcowej tylnej	2	2
	44	20-3501068	Sworzeń szczęki hamulcowej	4	4
	42	20-3501028	Mimośród sworznia szczęki hamulcowej	4	4
	43	20-3501030	Płytka sworzni szczęk hamulcowych	2	2
		250515-P8	Nakrętka 1M12×1,25 sworznia szczęki hamulcowej	4	4
		252137-P2	Podkładka sprężysta Ø 12 mm	4	4
	19	12-3501035	Sprężyna ściągająca szczęki hamulcowe	2	2
	40	M-2065-S	Sprężyna prowadnika szczęki hamulcowej	4	4
	41	M-2066-S	Gniazdo sprężyny prowadnika szczęki hamulcowej — górne	4	4
	39	M-2067-S	Gniazdo sprężyny prowadnika szczęki hamulcowej — dolne	4	4
	7	M-2068-S	Trzpień prowadnika szczęki hamulcowej	4	4
	34	69-3501061	Osłona przeciwsmarowa szczęk hamulcowych koła tylnego	2	2

Nr rys.	Nr poz. na rys.	Nr części	Nazwa	Ilość GAZ-69	Ilość GAZ-69
36	33	69-3501065	Uszczelka osłony przeciwsmarowej	2	2
		205436-P8	Śruba 1M10×1×25 tarczy hamulcowej koła tylnego	12	12
		250868-P8	Nakrętka 1M10×1	12	12
		258039-P	Zawleczka 3×20	12	12
	30	20-3501070	Bęben hamulcowy	2	2
	29	290605-P8	Wkręt M8×1,25×12 mocujący bęben hamulcowy do piasty	6	6
			Podzespół 3504. Pedał hamulca i cięgna		
31	33	69-3504010	Pedał hamulca, kompletny	1	1
		M-7526	Tulejka pedału hamulca	1	1
	4	M-2457	Przelotka pedału hamulca	1	1
	7	69-3504040	Stopa pedału hamulca, kompletna	1	1
	6	11-2454	Nakładka stopy pedału hamulca	1	1
	3	201265-P4	Śruba 1M8×1 stopy pedału hamulca	1	1
		250789-P2	Nakrętka 1M8×1 śruby stopy pedału hamulca	1	1
		252155-P2	Podkładka sprężysta Ø 8 mm śruby stopy pedału hamulca	1	1
	31	69-3504035	Trzpień popychacza tłoka pompy głównej hamulca	1	1
	32	260057-P8	Sworzeń 10×28 trzpienia popychacza tłoka pompy głównej hamulca	1	1
		258038-P	Zawleczka 2,7×15 sworznia trzpienia popychacza tłoka pompy głównej hamulca	1	1
	30	250615-P8	Przeciwnakrętka 1M12×1,25 trzpienia popychacza tłoka pompy głównej hamulca	1	1
	2	51-1602070	Zderzak pedału hamulca	1	1
		255120-P8	Nit drążony 5×9 zderzaka pedału hamulca	2	2
	29	M-2472-A	Sprężyna odciągająca pedału hamulca	1	1
			Podzespół 3505. Pompa główna hamulca hydraulicznego		
		12-3505010	Pompa główna hamulca hydraulicznego, kompletna	1	
48	13	20-3505015	Kadłub pompy głównej hamulca	1	
	15	51-3505006	Pokrywa kadłuba pompy głównej hamulca	1	
	14	51-3505007	Uszczelka pokrywy kadłuba pompy głównej hamulca	1	
	18	201418-P2	Śruba M6×1×16 pokrywy kadłuba pompy głównej hamulca	6	
	19	252134-P2	Podkładka sprężysta Ø 6,5 mm śruby pokrywy kadłuba pompy głównej hamulca	6	
	12	51-3505020	Zawór pompy głównej hamulca	1	
	11	51-3505031	Sprężyna zwrotna tłoka pompy głównej hamulca	1	
	10	51-3505022	Talerzyk sprężyny zwrotnej tłoka pompy głównej hamulca	1	
	9	51-3505035	Uszczelka gumowa wewnętrzna tłoka pompy głównej hamulca	1	
	8	12-3505028	Tłok pompy głównej hamulca, kompletny	1	
	7	12-3501051	Uszczelka gumowa zewnętrzna tłoka pompy głównej hamulca	1	
	6	51-3505048	Podkładka oporowa tłoka pompy głównej hamulca	1	
	5	51-3505038	Pierścień ustalający podkładkę oporową tłoka pompy głównej hamulca	1	
	1	51-3505060	Popychacz tłoka pompy głównej hamulca, kompl.	1	
	3	51-3505065	Mieszek ochronny pompy głównej hamulca	1	
	4	51-3505046	Opaska mieszka ochronnego pompy głównej hamulca — duża	1	

Nr rys.	Nr poz. na rys.	Nr części	Nazwa	Ilość GAZ-69	Ilość GAZ-69-A
48	2	51-3505047	Opaska mieszka ochronnego pompy głównej hamulca — mała	1	1
	17	51-3505075	Korek otworu wlewowego pompy głównej hamulca, kompletny	1	1
	16	51-3505058	Uszczelka korka otworu wlewowego pompy głównej hamulca	1	1
	20	200325-P8	Śruba M10×1,25×80 pompy głównej hamulca	2	2
	21	252136-P2	Podkładka sprężysta Ø 10,5 mm	2	2
			Podzespół 3506. Przewody hamulców hydraulicznych		
21	18	20-3506005	Łącznik pompy głównej hamulca hydraulicznego	1	1
	8	51-3506013	Uszczelka łącznika pompy głównej hamulca	1	1
	33	69-3506006	Przewód hamulcowy od pompy głównej hamulca do trójnika głównego, kompletny	1	1
	30	69-3506009	Trójnik główny przewodów hamulcowych, kompletny	1	1
	31	201417-P8	Śruba M6×1×14 trójnika głównego przewodów hamulcowych	1	1
		250764-P8	Nakrętka M6×1 śruby trójnika głównego przewodów hamulcowych	1	1
		252134-P2	Podkładka sprężysta Ø 6,5 mm śruby trójnika głównego przewodów hamulcowych	1	1
	35	69-3506015	Przewód hamulcowy od trójnika głównego do środkowego przewodu giętkiego hamulców kół przednich, kompletny	1	1
	17	20-3506046	Tuleja ochronna przewodu łączącego trójnik główny ze środkowym przewodem giętkim hamulców kół przednich	1	1
	21	51-3506025	Przewód giętki hamulców kół przednich — środkowy, kompletny	1	1
	6	250636-P8	Nakrętka 1M16×1,5 środkowego przewodu giętkiego hamulców kół przednich	1	1
	7	252239-P8	Podkładka sprężysta ząbkowana zewnętrznie Ø 17 mm środkowego przewodu giętkiego hamulców kół przednich	1	1
	19	20-3506033	Trójnik przewodów hamulcowych — przedni	1	1
	6	250636-P8	Nakrętka 1M16×1,5 trójnika przedniego przewodów hamulcowych	1	1

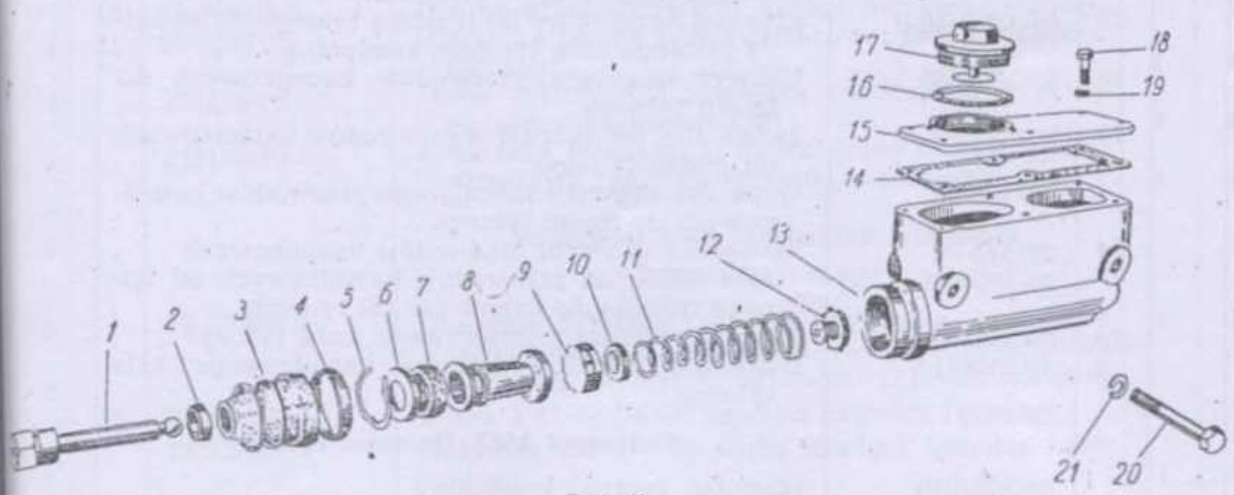

Rys. 48

Nr rys.	Nr poz. na rys.	Nr części	Nazwa	Ilość GAZ-69	Ilość GAZ-69-A
21	7	252239-P8	Podkładka sprężysta ząbkowana zewnętrznie Ø 17 mm trójnika przedniego przewodów hamulcowych	1	1
	38	69-3506020-B	Przewód hamulcowy od trójnika przedniego do hamulca lewego koła przedniego, kompletny	1	1
	1	69-3506025	Przewód giętki hamulców kół przednich	2	2
	8	51-3506013	Uszczelka przewodu giętkiego hamulców kół przednich	2	2
	6	250636-P8	Nakrętka 1M16×1,5 przewodu giętkiego hamulców kół przednich	2	2
	7	252239-P8	Podkładka sprężysta ząbkowana zewnętrznie Ø 17 mm przewodu giętkiego hamulców kół przednich	2	2
	37	69-3506023-B	Przewód hamulcowy od trójnika przedniego do hamulca prawego koła przedniego, kompletny	1	1
	20	69-3506050	Uchwyt przewodu hamulcowego od trójnika przedniego do hamulca prawego koła przedniego	1	1
		297594-P8	Taśma 10×640 mocująca przewodów hamulcowych do mostu przedniego	1	1
		297580-P8	Sprzączka uchwytu mocującego przewodów hamulcowych do mostu przedniego	1	1
		297575-P8	Zawleczka uchwytu przewodów hamulcowych	1	1
	24	69-3506030	Przewód hamulcowy od trójnika głównego do przewodu giętkiego hamulców kół tylnych, kompletny	1	1
	17	20-3506046	Tuleja ochronna przewodu łączącego trójnik główny z przewodem giętkim hamulców kół tylnych	3	3
	21	51-3506025	Przewód giętki hamulców kół tylnych, kompletny	1	1
	6	250636-P8	Nakrętka 1M16×1,5 przewodu giętkiego hamulców kół tylnych	1	1
	7	252239-P8	Podkładka sprężysta ząbkowana zewnętrznie Ø 17 mm przewodu giętkiego hamulców kół tylnych	1	1
	19	20-3506033	Trójnik przewodów hamulcowych — tylny	1	1
	6	250636-P8	Nakrętka 1M16×1,5 trójnika tylnego przewodów hamulcowych	1	
	7	252239-P8	Podkładka sprężysta ząbkowana zewnętrznie Ø 17 mm trójnika tylnego przewodów hamulcowych	1	
	23	69-3506035-B	Przewód hamulcowy od trójnika tylnego do hamulca lewego koła tylnego, kompletny	1	
	22	69-3506040-B	Przewód hamulcowy od trójnika tylnego do hamulca prawego koła tylnego, kompletny	1	
	20	69-3506050	Uchwyt mocujący przewodów hamulcowych do mostu tylnego	1	
	13	297594-P8	Taśma 10× 640 mocująca przewodów hamulcowych do mostu tylnego	2	
	15	297580-P8	Sprzączka uchwytu mocującego przewodów hamulcowych do mostu tylnego	2	
	14	297575-P8	Zawleczka uchwytu przewodów hamulcowych	2	
	17	20-3506046	Tuleja ochronna przewodów hamulcowych od tylnego trójnika do hamulców kół tylnych	2	
	18	20-3506005	Łącznik cylindra hamulcowego koła tylnego	2	
	8	51-3506013	Uszczelka łącznika cylindra hamulcowego koła tylnego	2	
			Podzespół 3507. Hamulec ręczny		
		69-3507010	Hamulec ręczny, kompletny	1	
49	7	69-3507011-A	Tarcza hamulca ręcznego, kompletna	1	
	29	201495-P8	Śruba M10×1,5×20 tarczy hamulca ręcznego	4	

Nr rys.	Nr poz. na rys.	Nr części	Nazwa	Ilość GAZ-69	Ilość GAZ-69-A
49		252136-P2	Podkładka sprężysta Ø 10 mm śruby tarczy hamulca ręcznego	4	4
	9	69-3507070	Kadłub mechanizmu rozpierającego hamulca ręcznego	1	1
	13	290860-P8	Śruba specjalna kadłuba mechanizmu rozpierającego hamulca ręcznego	2	2
		252157-P2	Podkładka sprężysta Ø 12 mm śruby kadłuba mechanizmu rozpierającego hamulca ręcznego	2	2
	11	69-3507072	Gniazdo kulek mechanizmu rozpierającego hamulca ręcznego	1	1
	12	353087-S	Kulka Ø 11,9 mm mechanizmu rozpierającego hamulca ręcznego	2	2
	10	69-3507075	Popychacz mechanizmu rozpierającego — lewy	1	1
	8	69-3507074	Popychacz mechanizmu rozpierającego — prawy	1	1
	16	69-3507080	Kadłub mechanizmu regulującego hamulec ręczny	1	1
	14	11-2041	Kamień rozpierający szczęki hamulca ręcznego	1	1
	15	11-2108	Wkręt regulujący szczęki hamulca ręcznego, kompletny	1	1
	18	69-3507083	Rozpieracz regulujący szczęki hamulca ręcznego	2	2
	17	201514-P8	Śruba 1M10X1X16 mocująca kadłub mechanizmu regulującego do tarczy hamulca ręcznego	2	2
		252136-P2	Podkładka sprężysta Ø 10 mm śruby kadłuba mechanizmu regulującego hamulca ręcznego	2	2
	26	69-3507014	Szczęka hamulca ręcznego z okładziną cierną, kompletna	2	2
	27	69-3507020-B	Okładzina cierna szczęki hamulca ręcznego	2	2
	28	293910-P	Nit 4X6 okładziny ciernej szczęki hamulca ręcznego	16	16
	21	69-3507048	Sprężyna ściągająca szczęki hamulca ręcznego — górna	2	2
	22	69-3507049	Sprężyna ściągająca szczęki hamulca ręcznego — dolna	2	2
	24	M-2065-S	Sprężyna prowadnika szczęki hamulca ręcznego	2	2
	32	69-3507068	Trzpień prowadnika szczęki hamulca ręcznego	2	2
	23	M-2066-S	Gniazdo sprężyny prowadnika szczęki hamulca ręcznego — tylne	2	2
	25	M-2067-S	Gniazdo sprężyny prowadnika szczęki hamulca ręcznego — przednie	2	2
	20	69-3507052-B	Bęben hamulca ręcznego	1	1
	19	290605-P8	Wkręt M8X1,25X12 mocujący bęben hamulca ręcznego do kołnierza wałka głównego skrzynki rozdzielczej	2	2
	30	69-3507062	Osłona przeciwsmarowa szczęk hamulca ręcznego	1	1
	31	69-3507063	Uszczelka osłony przeciwsmarowej szczęk hamulca ręcznego	1	1
		201518-P8	Śruba 1M10X1X25 mocująca wał napędowy tylny do skrzynki rozdzielczej	4	4
		252136-P2	Podkładka sprężysta Ø 10 mm śruby mocującej wał napędowy tylny do skrzynki rozdzielczej	4	4
			Podzespół 3508. Mechanizm włączania hamulca ręcznego		
49		69-3508015	Dźwignia hamulca ręcznego z zębatką, kompletna (w komplet wchodzą części: A-2786-S, 69-3508048, A-2785-S, A-2791-S, 27194-S8, 2512-S8, 25024-P)	1	1
	39	27194-S8	Śruba 3/8" — 24X32 dźwigni hamulca ręcznego	1	1
		25212-S8	Nakrętka 3/8" — 24 śruby dźwigni hamulca ręcznego	1	1
		258024-P	Zawleczka 2,2X15	1	1

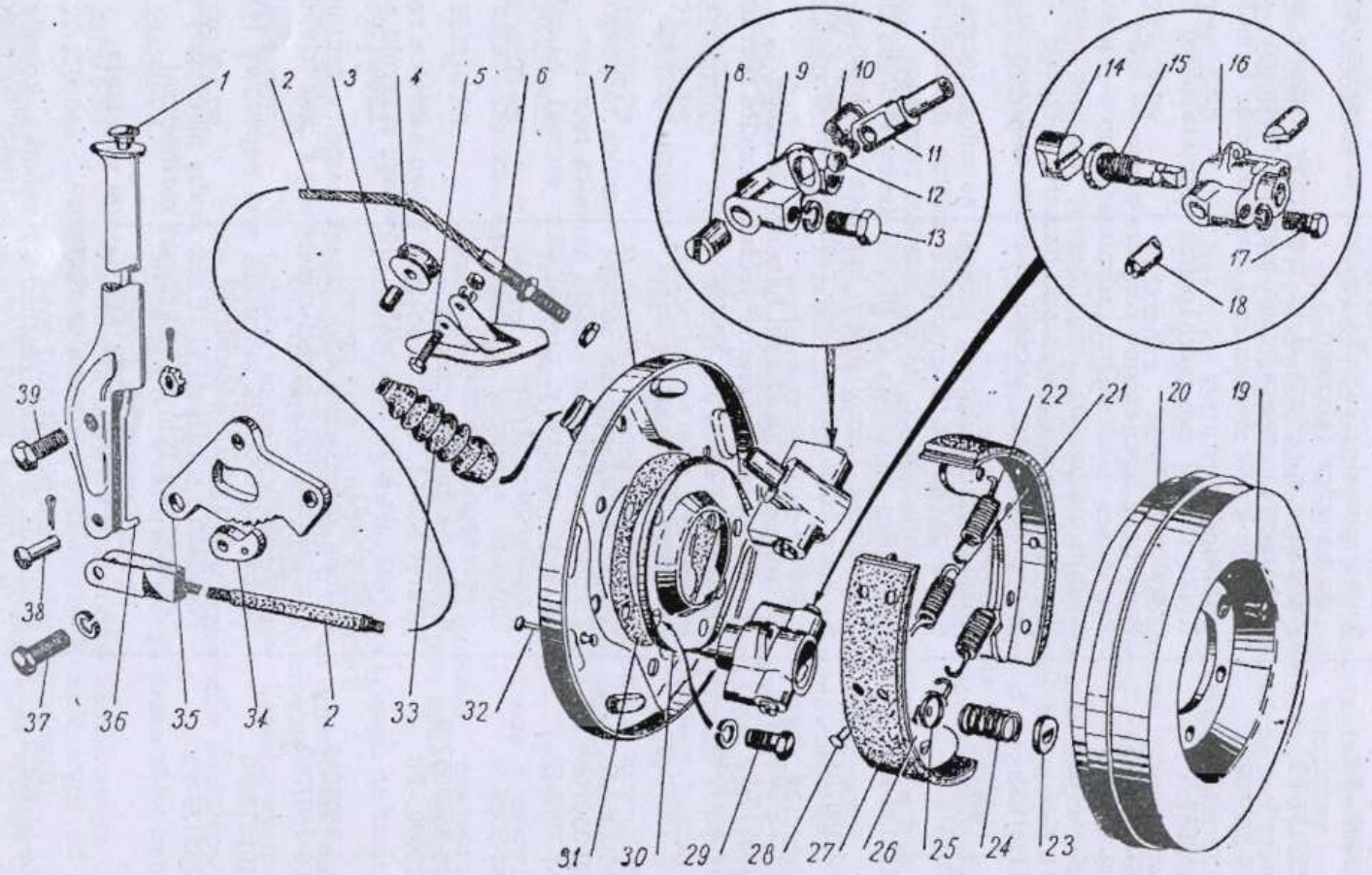
1
2
3
4
5
6
7
8
9
10
11
12
13
14
15
16
17
18
19
20
21
22
23
24
25
26
27
28
29
30
31
32
33
2
34
35
36
37
38
39

Rys. 49

Nr rys.	Nr poz. na rys.	Nr części	Nazwa	Ilość GAZ-69	Ilość GAZ-69-A
49	36	A-2785-S	Cięgno zapadki dźwigni hamulca ręcznego	1	1
	34	A-2786-S	Zapadka dźwigni hamulca ręcznego	1	1
	1	A-2791-S	Główka cięgna zapadki dźwigni hamulca ręcznego	1	1
	35	69-3508048	Zębatka dźwigni hamulca ręcznego	1	1
	37	201497-P8	Śruba M10×1,5×25 mocująca zębatkę hamulca ręcznego do obudowy skrzynki biegów	2	2
		252136-P2	Podkładka sprężysta Ø 10 mm śruby 201497-P8	2	2
	2	69-3508041-B	Linka hamulca ręcznego, kompletna	1	1
		250611-P8	Nakrętka M18×1 linki hamulca ręcznego	2	2
	38	23827-S8	Sworzeń końcówki rozwidlonej linki hamulca ręcznego	1	1
	33	20-3508095-A	Mieszek ochronny linki hamulca ręcznego	1	1
		258024-P	Zawleczka 2,2×15 sworznia końcówki rozwidlonej linki hamulca ręcznego	1	1
	6	69-3508073	Wspornik krążka linki hamulca ręcznego	1	1
	4	69-3508076	Krążek linki hamulca ręcznego	1	1
	3	69-3508077	Tulejka krążka linki hamulca ręcznego	1	1
	5	201422-P8	Śruba M6×1×25 krążka linki hamulca ręcznego	1	1
		250608-P8	Nakrętka M6×1 śruby krążka linki hamulca ręcznego	1	1
		252134-P2	Podkładka sprężysta Ø 6 mm nakrętki śruby krążka linki hamulca ręcznego	1	1

Nr rys.	Nr poz. na rys.	Nr części	Nazwa	Ilość GAZ-69	Ilość GA -69
			ZESPÓŁ 37. OSPRZĘT ELEKTRYCZNY		
			Podzespół 3701. Prądnica		
50		20-3701010-A	Prądnica 12 V, 18 A, kompletna (G-20)	1	1
	28	G21-3701100	Korpus prądnicy, kompletny	1	1
	29	G21-3701110	Cewka wzbudzenia prądnicy, kompletna	1	1
	27	G21-3701106	Podkładka izolacyjna zacisku cewki wzbudzenia i szczotki prądnicy	1	1
	26	G21-3701104-A	Tuleja izolacyjna zacisku cewki wzbudzenia prądnicy	1	1
	25	Ch-4489	Podkładka izolacyjna zacisku cewki wzbudzenia prądnicy	1	1
	24	8Ch-1497	Podkładka płaska	1	1
	21	M11-41081	Podkładka sprężysta	2	2
	20	8Ch-1522	Nakrętka M5 zacisku cewki wzbudzenia prądnicy	2	2
	33	Ch1-1158	Wkręt zacisku cewki wzbudzenia prądnicy	2	2
	36	G21-3701180	Zacisk szczotki, kompletny	1	1
	27	G21-3701106	Podkładka izolacyjna zacisku cewki wzbudzenia i szczotki prądnicy	1	1
	32	G21-3701104-A	Tuleja izolacyjna zacisku szczotki prądnicy	1	1
	31	Ch-4490	Podkładka izolacyjna zacisku szczotki prądnicy	1	1
	30	MCh-S276	Podkładka płaska	1	1
	23	M11-40076	Podkładka sprężysta	2	2
	22	8Ch-1533	Nakrętka M6 zacisku szczotki prądnicy	2	2
	35	7Ch-1598	Wkręt M5×8 przewodu łączącego prądnicę z masą	1	1
	34	Ch-4001	Podkładka sprężysta Ø 5 mm	1	1
	11	G20-3701200	Twornik prądnicy, kompletny	1	1
	3	G20-3701051-B1	Koło pasowe prądnicy	1	1
	9	B-16	Wpust czółenkowy koła pasowego prądnicy	1	1
	1	MCh-0235	Nakrętka koła pasowego	1	1
	2	MCh-0234	Podkładka sprężysta	1	1
	10	G21-3701005	Miseczka oporowa łożyska przedniego prądnicy	1	1
	66	Ch2-10-83D	Nakrętka łożyska tylnego prądnicy	1	1
	65	Ch3-9411	Podkładka płaska	1	1
	67	M11-40077	Zawleczka	1	1
	56	G20-3701300	Pokrywa prądnicy od strony komutatora, kompl.	1	1
	63	G21-3701314	Pokrywa uszczelniacza łożyska tylnego prądnicy — wewnętrzna	1	1
	62	Ch5-9268	Uszczelniacz łożyska tylnego prądnicy	1	1
	61	G21-3701313	Pokrywa uszczelniacza łożyska tylnego prądnicy — zewnętrzna	1	1
	59	8Ch-1541	Wkręt pokrywy uszczelniacza łożyska tylnego prądnicy	3	3
	60	Ch-1012	Podkładka sprężysta	3	3
	57	G21-3701304	Sprężyna szczotki prądnicy	2	2
	58	G21-3701305	Dźwignia dociskająca szczotkę prądnicy	2	2
	8	GBF-1561	Smarowniczka łożyska prądnicy	2	2
	44	GPZ-202	Łożysko kulkowe twornika prądnicy — tylne	1	1
	46	SBA-25-22D	Pokrywa łożyska tylnego prądnicy	1	
	45	SBA-25-33D	Uszczelka pokrywy łożyska tylnego prądnicy	1	
	49	8Ch-1541	Wkręt pokrywy łożyska tylnego prądnicy	3	
	48	Ch-1012	Podkładka sprężysta	3	
	37	G20-3701020	Szczotka prądnicy, kompletna	2	
	39	7Ch-1598	Wkręt przewodu szczotki prądnicy	2	
	38	M11-41081	Podkładka sprężysta	2	
	12	G20-3701400-B	Pokrywa prądnicy od strony napędu, kompletna	1	
	17	GPZ-203	Łożysko kulkowe twornika prądnicy — przednie	1	
	16	G21-3701403-B	Pokrywa uszczelniacza łożyska przedniego prądnicy — wewnętrzna	2	

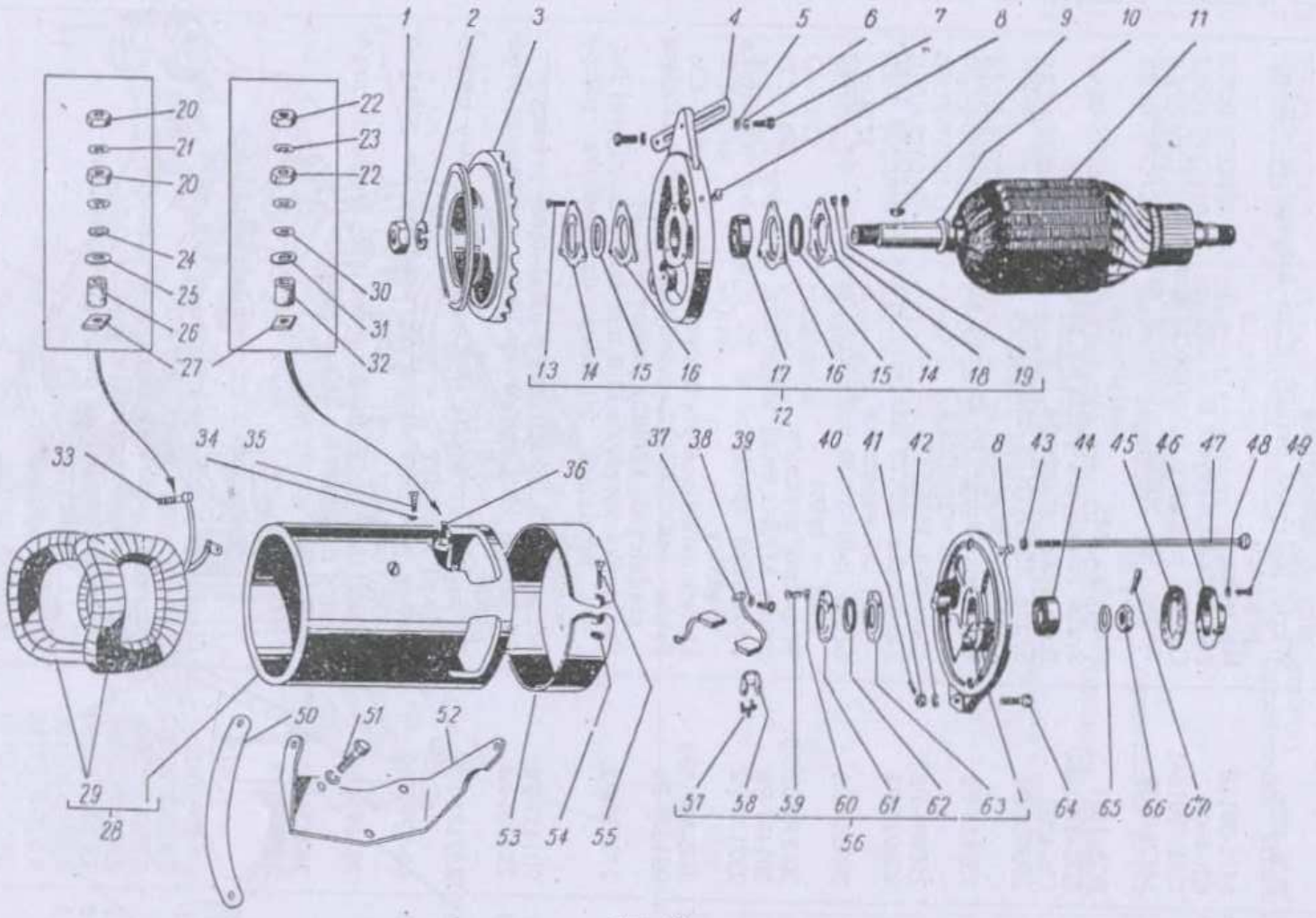
1 2 3 4 5 6 7 8 9 10 11
20 21 20 24 25 26 27
22 23 22 30 31 32
13 14 15 16 17 16 15 14 18 19
12
33 34 35 36
37 38 39 40 41 42 8 43 44 45 46 47 48 49
50 51 52
29
28
53 54 55
57 58 59 60 61 62 63 64 65 66 67
56

Rys. 50

Nr rys.	Nr poz. na rys.	Nr części	Nazwa	Ilość GAZ-69	Ilość GAZ-69-A
50	15	MCh-0326	Uszczelniacz łożyska przedniego prądnicy	2	2
	14	G21-3701402-B	Pokrywa uszczelniacza łożyska przedniego prądnicy — zewnętrzna	2	2
	13	7Ch-4066	Wkręt pokrywy uszczelniacza łożyska przedniego prądnicy	4	4
	19	M11-90118	Nakrętka	4	4
	18	Ch-4001	Podkładka sprężysta Ø 5 mm	4	4
	53	G21-3701041	Opaska prądnicy zabezpieczająca komutator	1	1
	55	MCh-0139	Wkręt M5 opaski prądnicy zabezpieczającej komutator	1	1
	54	8Ch-1531	Nakrętka M5	1	1
	47	G21-3701080	Śruba ściągająca pokrywy prądnicy	2	2
	43	Ch-4069	Podkładka sprężysta	2	2
		290668-P8	Śruba 1M8×1×35 mocująca prądnicę do wspornika — przednia	1	1
	42	252155-P2	Podkładka sprężysta Ø 8 mm śruby mocującej prądnicę do wspornika	2	2
	41	250867-P8	Nakrętka 1M8×1	2	2
	40	258025-P2	Zawleczka 22×20 nakrętki śruby mocującej prądnicę do wspornika	2	2
	64	290667-P8	Śruba 1M8×1×30 mocująca prądnicę do wspornika — tylna	1	1
	52	20-3701030-B	Wspornik prądnicy	1	1
	51	201497-P8	Śruba M10×1,5×25 wspornika prądnicy	3	3
		252136-P2	Podkładka sprężysta Ø 10 mm śruby wspornika prądnicy	3	3
	4	20E-3701035	Listwa ustalająca prądnicy	1	1
		201457-P8	Śruba M8×1,25×22 mocująca listwę ustalającą prądnicy do kadłuba pompy wodnej	1	1
		252135-P2	Podkładka sprężysta Ø 8 mm śruby mocującej listwę ustalającą prądnicy do kadłuba pompy wodnej	1	1
	7	201457-P8	Śruba M8×1,25×22 listwy ustalającej prądnicy	1	1
	5	252038-P8	Podkładka Ø 9 mm śruby listwy ustalającej prądnicy	1	1
	6	252135-P2	Podkładka sprężysta Ø 8 mm śruby listwy ustalającej prądnicy	1	1
	50	69-3701032	Listwa mocująca wspornik prądnicy do pokrywy kół rozrządu	1	1
		201478-P8	Śruba 1M8×1×25 listwy mocującej wspornik prądnicy do pokrywy kół rozrządu	1	1
		252135-P2	Podkładka sprężysta	1	1
		250511-P8	Nakrętka	1	1
			Podzespół 3702. Regulator prądnicy		
53	21	69-3702010	Regulator prądnicy, kompletny (RR-20)	1	1
		RR20-3702003	Pokrywa regulatora prądnicy	1	1
		RR20-3702008	Uszczelka pokrywy regulatora prądnicy	1	1
51	1	RR20-3702020	Amortyzator regulatora prądnicy	4	4
	2	RR20-3702100	Podstawa regulatora prądnicy, kompletna	1	1
	3	RR20-3702108	Płyta izolacyjna	1	1
		RR20-3702114	Uchwyt opornika	1	1
		RR20-3702119	Izolator jarzma	3	3
	4	RR20-3702200	Wyłącznik samoczynny prądu zwrotnego, kompl.	1	1
	6	RR20-3702205	Kotwica wyłącznika samoczynnego prądu zwrotnego, kompletna	1	1
		RR20-3702214	Nakrętka specjalna	3	3
		RR20-3702215	Wkręt specjalny	3	3

Nr rys.	Nr poz. na rys.	Nr części	Nazwa	Ilość GAZ-69	Ilość GAZ-69-A
51	5	RR20-3702217	Wspornik styków wyłącznika samoczynnego prądu zwrotnego, kompletny	1	1
	13	RR20-3702300	Ogranicznik prądu z cewką, kompletny	1	1
	7	RR20-3702310	Ogranicznik skoku styków ogranicznika prądu, kompletny	1	1
	10	RR20-3702400	Regulator napięcia, kompletny	1	1
	9	RR20-3702418	Sprężyna	3	3
	12	RR20-3702419	Podkładka izolacyjna	2	2
	8	RR20-3702420	Kotwica regulatora napięcia i ogranicznika prądu, kompletna	2	2
	11	RR20-3702440	Ogranicznik skoku styków regulatora napięcia, kompletny	1	1
	14	RR20-3702505	Przewód szynowy regulatora napięcia i ogranicznika prądu, kompletny	1	1
		RR12-3702541	Opór — 30-omowy	1	1
		RR12-3702542	Opór — 80-omowy	1	1
		RR15-3702547	Opór — 15-omowy	1	1
		RR12-3702550	Opór — 1-omowy	1	1
		RR11-3702520	Zacisk	4	4
		Ch-4034	Podkładka	1	1
		MCh-0097	Wkręt	2	2
		Ch-1012	Podkładka	20	20
		8Ch-1496	Podkładka	12	12
		8Ch-1542	Wkręt	6	6
		8Ch-1548	Wkręt	6	6
		8Ch-1549	Wkręt	6	6

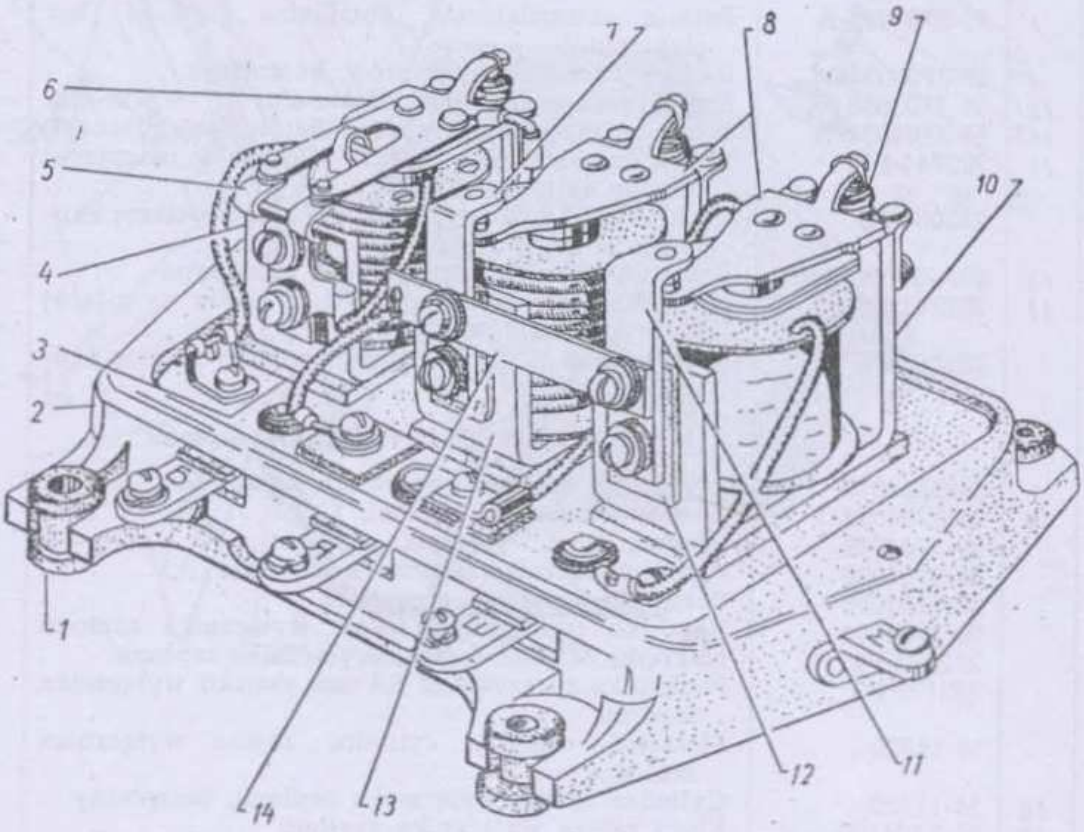

Rys. 51

Nr rys.	Nr poz. na rys.	Nr części	Nazwa	Ilość GAZ-69	Ilość GAZ-69-A
		8Ch-1598	Wkręt	4	4
		Ch-4452	Podkładka izolacyjna	12	12
		MCh-0284	Podkładka izolacyjna	6	6
		8Ch-1545	Wkręt	6	6
		MCh-0748	Podkładka ustalająca	1	1
		Ch-4003	Nakrętka	3	3
		8Ch-1598	Wkręt	4	4
		Ch-4001	Podkładka	14	14
		201422-P8	Śruba M6×1×25 regulatora prądnicy	4	4
		252154-P2	Podkładka Ø 6,5 mm	3	3
		252174-P8	Podkładka ząbkowana zewnętrznie Ø 6,2 mm	1	1
		252004-P8	Podkładka Ø 7 mm	3	3
			Podzespół 3703. Bateria akumulatorów		
52	*1*	20-3703011-A	Bateria akumulatorów, kompletna 6STE-54 (bez elektrolitu)	1	—
	4	20-3703035-W	Ramka baterii akumulatorów, kompletna	1	—
	12	69-3703038	Śruba mocująca baterię akumulatorów	2	—
	11	292741-P8	Nakrętka skrzydełkowa M8×1,25 śruby mocującej baterię akumulatorów	2	—
		252005-P8	Podkładka Ø 9 mm śruby mocującej baterię akumulatorów	2	—
	7	69-3703070	Pokrywa baterii akumulatorów, kompletna	1	—
	11	292741-P8	Nakrętka skrzydełkowa M8×1,25 śruby mocującej baterię akumulatorów	2	—
		252005-P8	Podkładka Ø 9 mm śruby mocującej baterię akumulatorów	2	—
			Podzespół 69A-3703. Bateria akumulatorów		
52	*1*	20-3703011-A	Bateria akumulatorów, kompletna 6STE-54 (bez elektrolitu)	—	1
	4	20-3703035-W	Ramka baterii akumulatorów, kompletna	—	1
	12	69-3703038	Śruba mocująca baterię akumulatorów — przednia	—	1
	16	51-3703038-W	Śruba mocująca baterię akumulatorów — tylna	—	1
	11	292741-P16	Nakrętka skrzydełkowa M8×1,25 śruby mocującej baterię akumulatorów	—	2
		252005-P8	Podkładka Ø 8,5 mm śruby mocującej baterię akumulatorów	—	2
	15	69A-3703070	Pokrywa baterii akumulatorów, kompletna	—	1
	11	292741-P8	Nakrętka skrzydełkowa M8×1,25 śruby mocującej baterię akumulatorów	—	1
		252005-P8	Podkładka Ø 8,5 mm śruby mocującej baterię akumulatorów	—	1
			Podzespół 3704. Wyłącznik zapłonu		
60		51-3704010	Wyłącznik zapłonu z zamkiem, kompletny	1	1
	13	20-3704022	Korpus wyłącznika zapłonu	1	1
		20-3704048	Wodzik styku wyłącznika zapłonu	1	1
		20-3704030	Płytka wyłącznika zapłonu, kompletna	1	1
		20-3704056	Pokrywka wyłącznika zapłonu	1	1
		20-3704064	Kapturek izolatora zacisków wyłącznika zapłonu	3	3
		292675-P8	Nakrętka M5×0,8 zacisku wyłącznika zapłonu	5	5
		252173-P8	Podkładka sprężysta Ø 5,2 mm zacisku wyłącznika zapłonu	5	5
		M-18320	Pierścień osadczy cylindra zamka wyłącznika zapłonu	1	1
	12	11-11590	Cylinder zamka wyłącznika zapłonu, kompletny	1	1
	10	51-3704100	Klucz zamka wyłącznika zapłonu	2	2

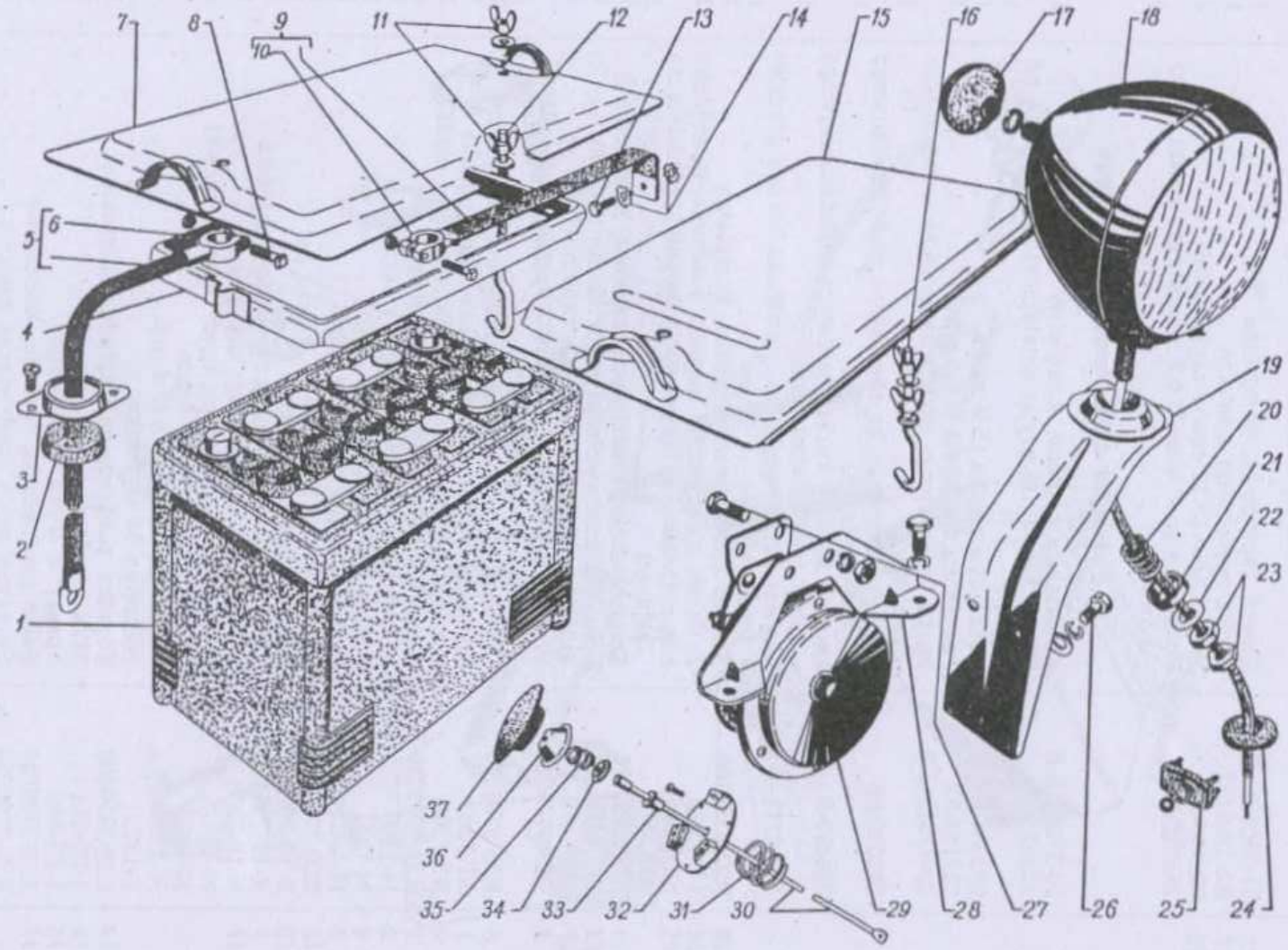
1
2
3
4
5
6
7
8
9
10
11
12
13
14
15
16
17
18
19
20
21
22
23
24
25
26
27
28
29
30
31
32
33
34
35
36
37

Rys. 52

Nr rys.	Nr poz. na rys.	Nr części	Nazwa	Ilość GAZ-69	Ilość GAZ-69-A
60	9	R-11618	Kółko klucza zamka wyłącznika zapłonu	1	1
	11	20-3704024	Nakrętka wyłącznika zapłonu	1	1
			Podzespół 3705. Cewka zapłonowa		
53	17	51-3705010-B	Cewka zapłonowa, kompletna (B1)	1	1
	15	KŁ-10-6492	Zacisk wysokiego napięcia	1	1
	16	220103-P8	Wkręt M6×1×12 cewki zapłonowej	2	2
		293226-P8	Podkładka specjalna Ø 6,2 mm wkrętu cewki zapłonowej	2	2
			Podzespół 3706. Rozdzielacz zapłonu		
		20-3706010-B	Rozdzielacz zapłonu, kompletny (R-23)	1	1
		222525-P8	Wkręt M6×1×16 płytki ustalającej rozdzielacza zapłonu	1	1
		252004-P8	Podkładka płaska Ø 7 mm	1	1
		252154-P2	Podkładka sprężysta Ø 6,5 mm	1	1
		20-3706315-B	Rurka regulatora podciśnieniowego rozdzielacza zapłonu	1	1
		280020-P8	Łącznik prosty rurki regulatora podciśnieniowego (przy gaźniku)	1	1
		298492-P	Łącznik kątowy rurki regulatora podciśnieniowego (przy rozdzielaczu zapłonu)	1	1
		11-12211-M	Uchwyt rurki regulatora podciśnieniowego rozdzielacza zapłonu	1	1
54	28	R23-3706100	Korpus rozdzielacza zapłonu, kompletny	1	1
	26	1-IG-694	Zatrzask sprężynowy kopułki rozdzielacza zapłonu	2	2
	25	N-1425	Nit zatrzasku sprężynowego kopułki rozdzielacza zapłonu	2	2
	23	R34-3706110	Smarowniczka rozdzielacza zapłonu, kompletna	1	1
	24	R-8050-A	Pokrywa smarowniczki rozdzielacza zapłonu	1	1
	27	1-IG-579-A	Tulejka wałka rozdzielacza zapłonu	2	2
	1	R23-3706200	Wałek rozdzielacza zapłonu z regulatorem odśrodkowym, kompletny	1	1
	6	R20-3706240	Ciężarek regulatora odśrodkowego, kompletny	2	2
	7	ST-7302	Sprężyna regulatora odśrodkowego — gruba	1	1
	8	ST-7303	Sprężyna regulatora odśrodkowego — cienka	1	1
	5	R23-3706230-B	Krzywka przerywacza, kompletna	1	1
	2	N-1309	Wkręt M4×10 krzywki przerywacza	1	1
	4	N-1351	Podkładka płaska	1	1
	3	N-1382	Podkładka sprężysta Ø 4,5 mm	1	1
	12	R20-3706400	Kondensator, kompletny	1	1
	10	R-10-7061	Zacisk niskiego napięcia	1	1
	9	R-10-7064	Tuleja izolacyjna zacisku niskiego napięcia	1	1
	11	R-10-7063	Uchwyt zacisku niskiego napięcia	1	1
		N-1307	Wkręt M4×8 mocujący kondensator i zaciski	3	3
		N-1262	Podkładka płaska Ø 4 mm	1	1
		N-1386	Podkładka sprężysta Ø 4 mm	3	3
		P-1325	Nakrętka M-4 zacisku	1	1
	14	R23-3706500	Kopułka rozdzielacza zapłonu, kompletna	1	1
	16	1-IG-514	Styk węglowy	1	1
	15	1-IG-515	Sprężyna styku węglowego	1	1
	17	R20-3706020	Palec rozdzielacza zapłonu, kompletny	1	1
		R20-3706024	Sprężyna palca rozdzielacza zapłonu	1	1
	18	R23-3706300	Przerywacz rozdzielacza zapłonu, kompletny	1	1
		N-1313	Wkręt M5×10 przerywacza	2	2
		N-1387	Podkładka sprężysta Ø 5,4 mm	2	2
	20	R-20-7144	Styk nieruchomy przerywacza (kowadełko), kompl.	1	1

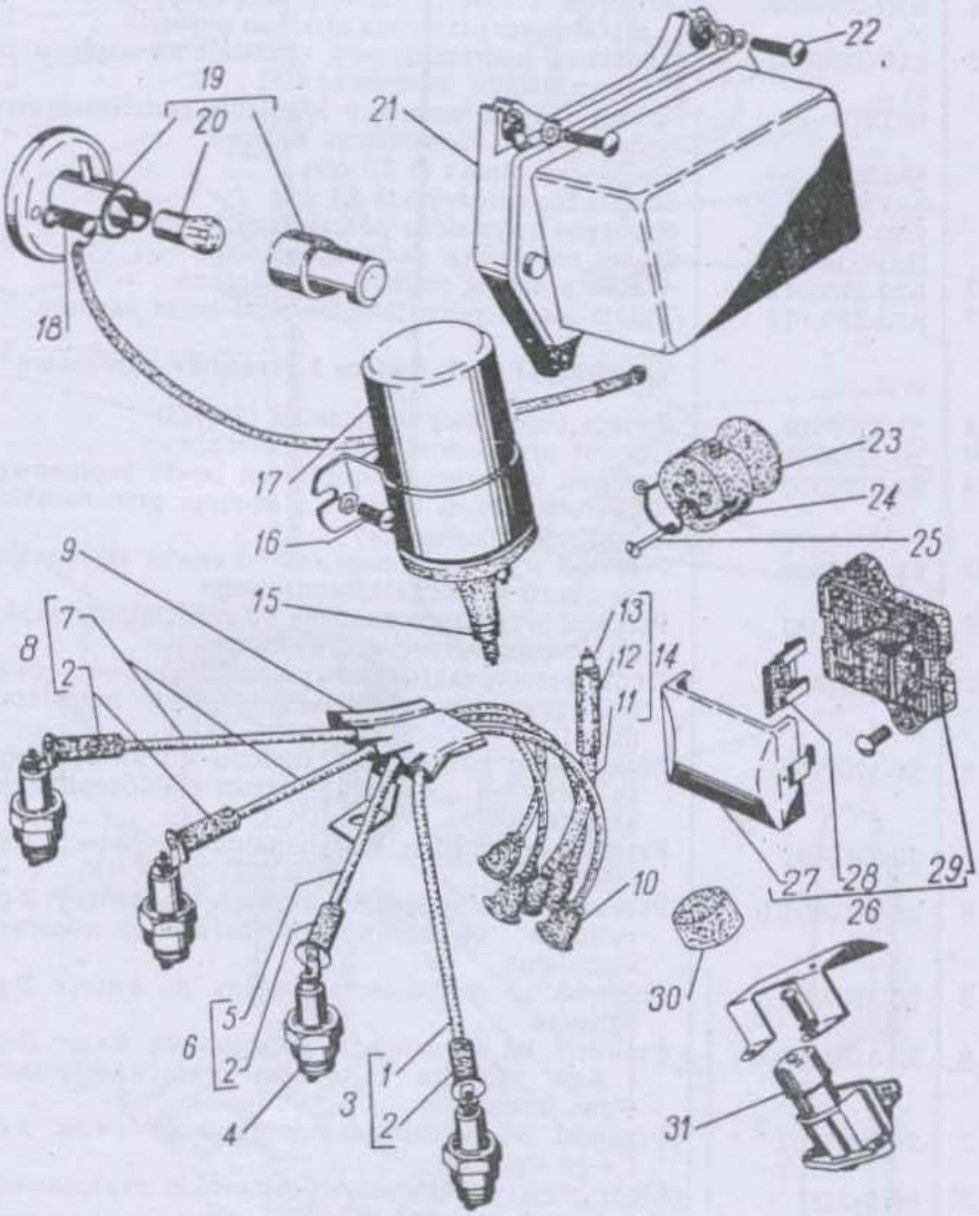
22
19
20
21
18
17
16
23
24
25
9
15
8
7
2
13
12
11
14
10
27
28
29
26
30
6
5
2
4
3
1
2
31

Rys. 53

Nr rys.	Nr poz. na rys.	Nr części	Nazwa	Ilość GAZ-69	Ilość GAZ-69-A
54		N-1318	Wkręt M4×6 mocujący styk nieruchomy przerywacza	1	1
		N-1350	Podkładka płaska Ø 4 mm	1	1
		N-1386	Podkładka sprężysta Ø 4 mm	1	1
	19	R-7969	Dźwignia przerywacza (młoteczek), kompletny	1	1
		N-1395	Podkładka dźwigni przerywacza	1	1
	21	R20-3706360	Przewód łączący dźwignię przerywacza (młoteczek) z zaciskiem przewodu niskiego napięcia	1	1
	22	R20-3706600-A	Regulator podciśnieniowy rozdzielacza zapłonu ze wspornikiem, kompletny	1	1
		N-1314	Wkręt M5×12 mocujący regulator podciśnieniowy do korpusu rozdzielacza zapłonu	2	2
		N-1360	Podkładka płaska Ø 5,3 mm	2	2
		N-1387	Podkładka sprężysta Ø 5,4 mm	2	2
		R20-3706611	Sprężyna regulatora podciśnieniowego	1	1
		IMW-10-3854	Korek regulatora podciśnieniowego	1	1
	29	R23-3706012	Wałek pośredni rozdzielacza zapłonu	1	1
	13	R23-3706011	Tuleja wałka pośredniego rozdzielacza zapłonu	1	1
			Podzespół 3707. Świece i przewody zapłonowe		
53	*4*	51-3707010	Świeca zapłonowa, kompletna (SN4-G)	4	4
	9	20-3707032	Uchwyt przewodów zapłonu, kompletny	1	1
	14	69-3707050	Przewód wysokiego napięcia od cewki zapłonowej do rozdzielacza zapłonu z oporem przeciwzakłóceniowym, kompletny	1	1
	13	69-3707058	Przewód wysokiego napięcia od cewki zapłonowej do oporu przeciwzakłóceniowego	1	1
	11	20-3707059	Przewód wysokiego napięcia od rozdzielacza zapłonu do oporu przeciwzakłóceniowego	1	1
	12	80-14310	Opór przeciwzakłóceniowy przewodu od cewki zapłonowej do rozdzielacza zapłonu, kompletny (SE-01)	1	1
	3	51-3707100	Przewód od rozdzielacza zapłonu do świecy 1-go cylindra z oporem przeciwzakłóceniowym, kompletny	1	1
	1	20-3707092	Przewód od rozdzielacza zapłonu do świecy 1-go cylindra	1	1
	6	20-3707095-B	Przewód od rozdzielacza zapłonu do świecy 2-go cylindra z oporem przeciwzakłóceniowym, kompletny	1	1
	5	20-3707097	Przewód od rozdzielacza zapłonu do świecy 2-go cylindra	1	1
	8	20-3707100-B	Przewód od rozdzielacza zapłonu do świec 3-go i 4-go cylindra z oporem przeciwzakłóceniowym, kompletny	2	2
	7	20-3707102	Przewód od rozdzielacza zapłonu do świec 3-go i 4-go cylindra	2	2
	2	80-14311	Opór przeciwzakłóceniowy przewodu zapłonowego świecy, kompletny (SE-02)	4	4
	10	51-3707206	Osłona końcówki przewodów zapłonu	5	5
			Podzespół 3708. Rozrusznik		
		20-3708010	Rozrusznik z wyłącznikiem, kompletny (ST-20)	1	1
		201326-P8	Śruba M1×1,75×32 mocująca rozrusznik do obudowy sprzęgła	2	2
		252137-P2	Podkładka sprężysta Ø 12 mm	2	2
55	*39*	ST20-3708100-W	Korpus rozrusznika, kompletny	1	1
	15	1-MWW-20-B	Śruba ściągająca korpus rozrusznika	2	2

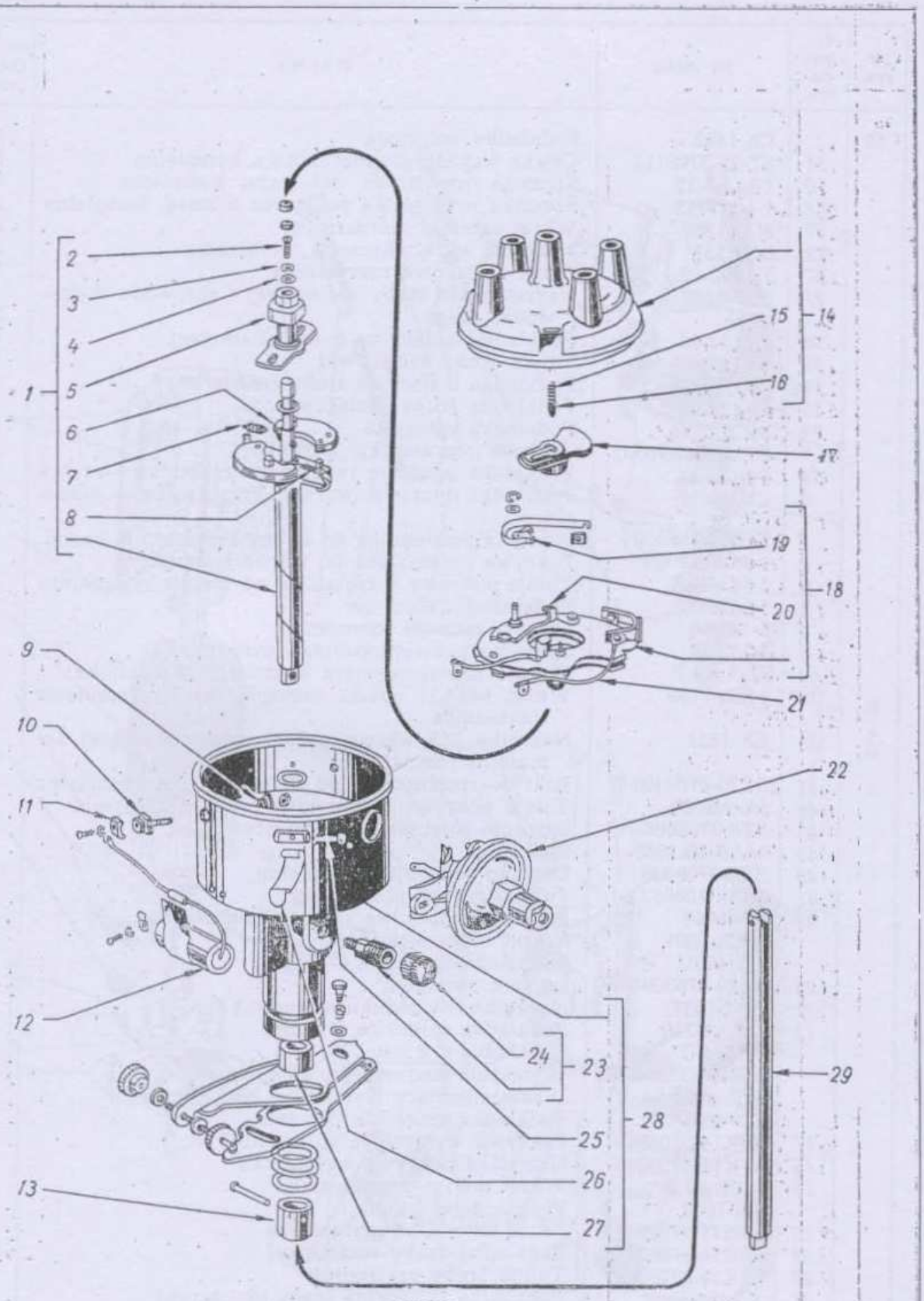

Rys. 54

Nr rys.	Nr poz. na rys.	Nr części	Nazwa	Ilość GAZ-69	Ilość GAZ-69-A
55		Ch-1482	Podkładka sprężysta	2	2
	11	ST-20-3708110	Cewka wzbudzenia rozrusznika, kompletna	1	1
	10	1-MAF-12	Szczotka rozrusznika izolowana, kompletna	2	2
	7	1-MAF-13	Szczotka rozrusznika połączona z masą, kompletna	2	2
	20	8Ch-1580	Wkręt szczotki rozrusznika	2	2
	19	8Ch-1531	Nakrętka wkrętu szczotki rozrusznika	2	2
	37	1-MJu-28	Śruba zaciskowa rozrusznika	1	1
	21	8Ch-1537	Nakrętka M8 śruby zaciskowej i przewodu doprowadzającego	2	2
	38	1-MJu-39	Podkładka izolacyjna śruby zaciskowej	1	1
	25	1-MAB-85	Tuleja śruby zaciskowej	1	1
	14	1-MAB-31	Podkładka izolacyjna śruby zaciskowej	1	1
	23	1-MJu-37	Podkładka śruby zaciskowej	1	1
	22	MCh-0246	Podkładka sprężysta	1	1
	9	ST15-3708200-G	Twornik rozrusznika, kompletny	1	1
	44	1-MJu-54	Podkładka oporowa twornika rozrusznika — tylna	1	1
	8	Ch3-9411	Podkładka oporowa twornika rozrusznika — przednia	1	1
	1	ST06-3708300	Pokrywa rozrusznika od strony komutatora, kompl.	1	1
	2	2-MAR-1065	Pokrywa rozrusznika od strony komutatora	1	1
	5	1-M3-40A	Tuleja pokrywy rozrusznika od strony komutatora	1	1
	3	1-M3-43A	Podkładka izolacyjna	4	4
	4	1-M3-16	Uchwyt szczotki rozrusznika	4	4
	6	1-M3-19	Sprężyna uchwytu szczotki rozrusznika	4	4
	34	SŁ-8534-B	Opaska zabezpieczająca komutator rozrusznika	1	1
	36	MCh-0139	Wkręt M5×35 opaski zabezpieczającej komutator rozrusznika	1	1
	35	Ch-1531	Nakrętka M5 wkrętu opaski zabezpieczającej komutator rozrusznika	1	1
	45	ST20-3708400-B	Pokrywa rozrusznika od strony napędu, kompletna	1	1
	46	SŁ-138-88	Tuleja pokrywy rozrusznika od strony napędu	1	1
	43	ST8-3708600-A	Sprzęgło rozrusznika, kompletne	1	1
	33	MAF-10-1358	Podkładka	1	1
	40	ST8-3708050	Łożysko pośrednie, kompletne	1	1
	41	ST8-3708052	Tuleja łożyska pośredniego	1	1
	42	ST06005	Podkładka oporowa sprzęgła rozrusznika	1	1
		MCh-0097	Wkręt łożyska pośredniego	2	2
		Ch-4001	Podkładka sprężysta Ø 5 mm	2	2
	24	ST20-3708090-W	Łącznik zacisku	1	1
	21	8Ch-1537	Nakrętka M8 zacisku rozrusznika	2	2
	12	MCh-0246	Podkładka sprężysta Ø 8 mm	2	2
		1-MJu-37	Podkładka Ø 8 mm	2	2
		WK14-3708000-B	Wyłącznik rozrusznika, kompletny	2	2
		7Ch-4279	Wkręt mocujący wyłącznika rozrusznika	2	2
		Ch-4001	Podkładka sprężysta Ø 5 mm	2	2
	17	WK14-3708041	Pokrywa wyłącznika rozrusznika	1	1
	16	WK14-3708045	Uszczelka pokrywy wyłącznika	1	1
	18	MCh-0728	Wkręt pokrywy wyłącznika	2	2
		Ch-1012	Podkładka Ø 5 mm	2	2
	30	WK14-3708047	Śruba zaciskowa wyłącznika	2	2
	29	WK14-3708046	Podkładka śruby zaciskowej	2	2
	28	WK14-3708005	Tuleja śruby zaciskowej	2	2
	27	1-MJu-52	Podkładka izolacyjna śruby zaciskowej	4	4
	14	1-MAB-31	Podkładka izolacyjna śruby zaciskowej	2	2
	13	1-MJu-37	Podkładka śruby zaciskowej	2	2
	21	8Ch-1537	Nakrętka M8 śruby zaciskowej	4	4
	12	MCh-0246	Podkładka sprężysta Ø 12 mm	4	4
		RSB-3708030	Tarcza stykowa wyłącznika rozrusznika, kompl.	1	1
	31	WK14-3708053	Obejma zacisku wyłącznika rozrusznika	2	2

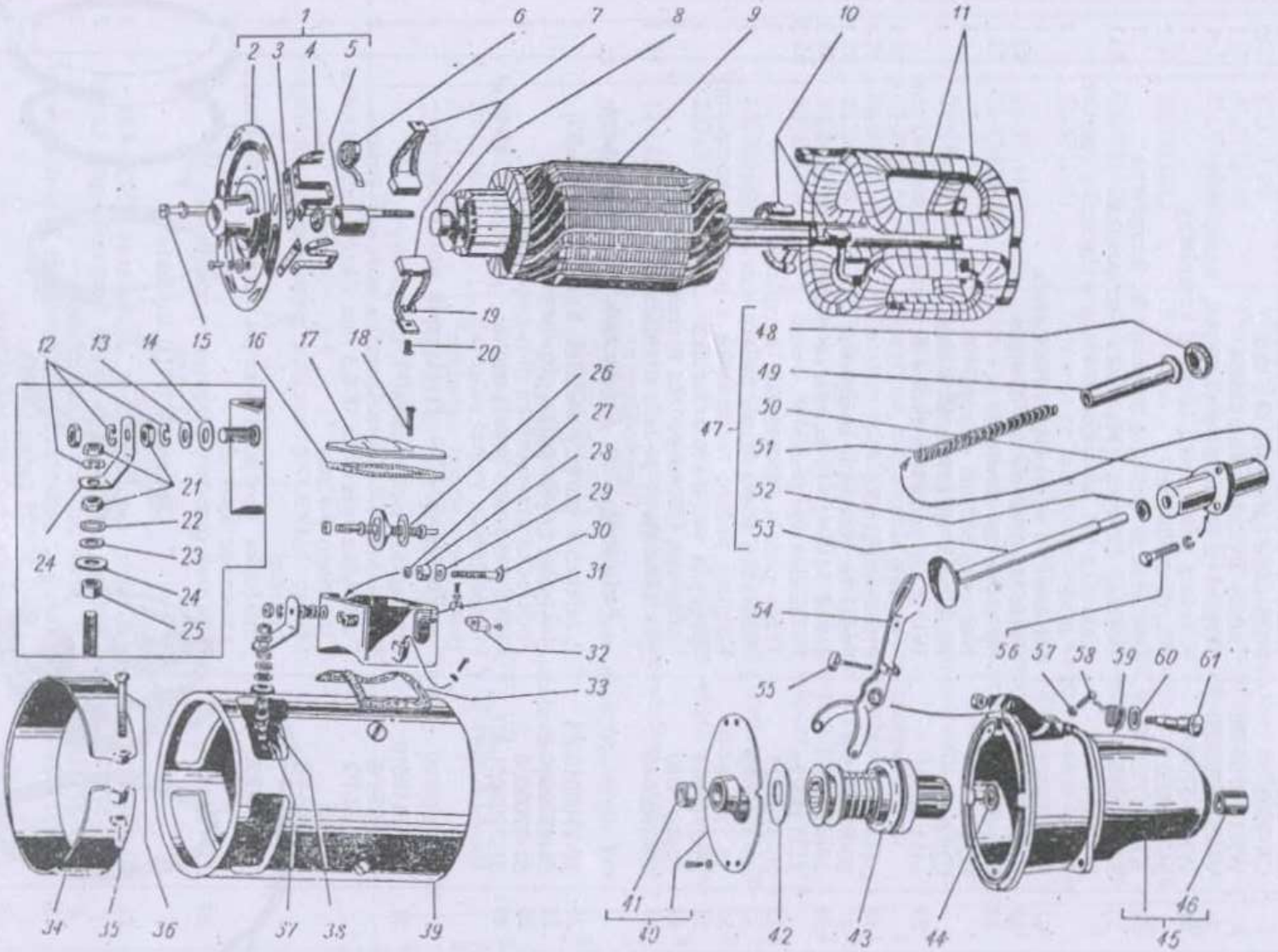
1
2 3 4 5
6 7 8 9 10 11
19
20
12 13 14 15 16 17 18
21
22
23
24
25
26
27
28
29
30
31
32
33
34 35 36 37 38 39
47
48
49
50
51
52
53
54
55
56 57 58 59 60 61
41
40
42
43
44
46
45

Rys. 55

Nr rys.	Nr poz. na rys.	Nr części	Nazwa	Ilość GAZ-69	Ilość GAZ-69-A
55		ŚCh-1598	Wkręt M5×7 zacisku wyłącznika rozrusznika	2	2
		Ch-4001	Podkładka sprężysta Ø 5 mm	2	2
		WK14-3708080	Tarcza stykowa, kompletna	1	1
	26	WK14-3708060	Trzpień z tarczami stykowymi, kompletny	1	1
	32	WK14-3708030	Kołnierz z uszczelką filcową, kompletny	1	1
		MCh-0233	Wkręt kołnierza	2	2
	54	ST20-3708020-W	Dźwignia włączająca rozrusznik, kompletna	1	1
	55	ST8-3708080-B	Zderzak dźwigni wyłącznika rozrusznika	1	1
		Ch-1533	Nakrętka M6 zderzaka dźwigni wyłącznika rozrusznika	2	2
	61	ST8-3708014	Oś dźwigni włączającej rozrusznik	1	1
	60	ST8-3708015	Gniazdo sprężyny osi dźwigni	1	1
	59	ST8-3708016	Sprężyna os. dźwigni	1	1
		ŚCh-1537	Nakrętka M8 osi dźwigni	1	1
		Ch-4069	Podkładka sprężysta Ø 8 mm	1	1
	58	M11-40991	Wkręt ogranicznika skoku dźwigni włączającej rozrusznik	1	1
	57	M11-9	Przeciwnakrętka	1	1
	47	20-3708015-B	Pedał rozrusznika, kompletny	1	1
	56	201416-P8	Śruba M16×1×12 kołnierza pedału rozrusznika	3	3
		252134-P2	Podkładka sprężysta Ø 6 mm	3	3
	53	20-3708027	Trzon pedału rozrusznika, kompletny	1	1
	52	20-3708070	Podkładka zderzakowa pedału rozrusznika	1	1
	50	20-3708084-B	Kołnierz pedału rozrusznika z pochwą, kompletny	1	1
	51	20-3708094	Sprężyna pedału rozrusznika	1	1
	49	20-3708040	Końcówka trzonu pedału rozrusznika	1	1
	48	20-3708048	Nakładka stopy pedału rozrusznika	1	1
			Podzespół 3709. Przełącznik główny świateł		
60	26	20-3709010-B1	Przełącznik główny świateł, kompletny (P6-B2)	1	1
	24	51-3709030-B	Nakrętka przełącznika głównego świateł	1	1
	25	51-3709038	Podkładka przełącznika głównego świateł	1	1
	23	51-3709051-B	Gałka cięgna przełącznika głównego świateł, kompletna	1	1
			Podzespół 3710. Przełącznik nożny świateł		
53	31	51-37110010	Przełącznik nożny świateł, kompletny	1	1
		220105-P8	Wkręt M6×1×16 przełącznika nożnego świateł	2	2
		252134-P2	Podkładka sprężysta Ø 6,5 mm wkrętu przełącznika nożnego świateł	2	2
		220048-P8	Wkręt M4×0,7×6 zacisku przełącznika nożnego świateł	3	3
		293156-P2	Podkładka specjalna wkrętu zacisku przełącznika nożnego świateł	3	3
	30	11-11745	Kapturek gumowy przycisku przełącznika	1	1
			Podzespół 3711. Reflektory		
56	11	51-3711010-B1	Reflektor samochodowy, kompletny (FG2-A2)	2	2
		FG2-3711200-A	Odbłysk reflektora z szybą rozpraszającą, kompl.	2	2
	6	FG2-3711100	Obudowa reflektora, kompletna	2	2
	5	51-3711021-B	Żarówka reflektora z trzonkiem kołnierzowym 12V, 50×21 świec (A-40)	2	2
	8	51-3711024	Uszczelka obudowy reflektora	2	2
	10	201416-P8	Śruba M6×1×12 mocująca obudowę reflektora do błotnika	8	8
	9	252134-P2*	Podkładka sprężysta Ø 6,5 śruby mocującej obudowę reflektora do błotnika	8	8

* Od 1957 r. nie stosuje się.

Nr rys.	Nr poz. na rys.	Nr części	Nazwa	Ilość GAZ-69	Ilość GAZ-69-A
56	4	FG2-3711021	Ramka wewnętrzna reflektora	2	2
	1	51-3711032-A2	Ramka zewnętrzna reflektora	2	2
	12	223017-P8	Wkręt M4×0,7×22 ramki zewnętrznej reflektora	2	2
	2	51-3711036	Uszczelka ramki zewnętrznej reflektora	2	2
	3	51-3711038	Łapka osadcza uszczelki ramki zewnętrznej reflektora	10	10
	7	20-3711045	Pierścień uszczelniający przewodów reflektora i lampy postojowej w fartuchu błotnika	2	2
52	18	69-3711150	Reflektor przegubowy (poszukiwacz) przedni, kompletny (FG-16)	1	1
		51-3711021	Żarówka reflektora przegubowego z trzonkiem kołnierzowym 12 V, 50×21 świec (A40)	1	1
	19	69-3711160	Wspornik reflektora przegubowego, kompletny	1	1
	17	51-1703088	Uchwyt sterowania reflektorem przegubowym, kompletny	1	1
		252156-P2	Podkładka sprężysta Ø 10,5 mm uchwytu reflektora przegubowego	1	1
	20	69-3711165	Sprężyna mocowania reflektora przegubowego	1	1
	21	69-3711166	Gniazdo sprężyny reflektora przegubowego	1	1
	22	252007-P8	Podkładka Ø 13 mm reflektora przegubowego	1	1
	23	250615-P8	Nakrętka 1M12×1,25 reflektora przegubowego	2	2
	26	201454-P8	Śruba M8×1,25×16 mocująca wspornik reflektora przegubowego	3	3
		252005-P8	Podkładka Ø 8,5 mm wspornika reflektora przegubowego	3	3
		252135-P2	Podkładka sprężysta Ø 8,5 mm wspornika reflektora przegubowego	3	3
	24	12-3717035	Pierścień uszczelniający przewodów reflektora przegubowego	1	1
	25	51-3806030-B	Wyłącznik światła reflektora przegubowego, kompletny (P-19)	1	1
			Podzespół 3712. Lampy postojowe przednie		
		51-3712010-B	Lampa postojowa, kompletna (PF3-W)	2	2
57	4	70-13466	Żarówka lampy postojowej 12 V, 3 świece (A-24)	2	2
	7	51-3712018-B	Podkładka lampy postojowej	2	2
		250764-P8	Nakrętka M6×1 mocująca lampę postojową do błotnika	4	4

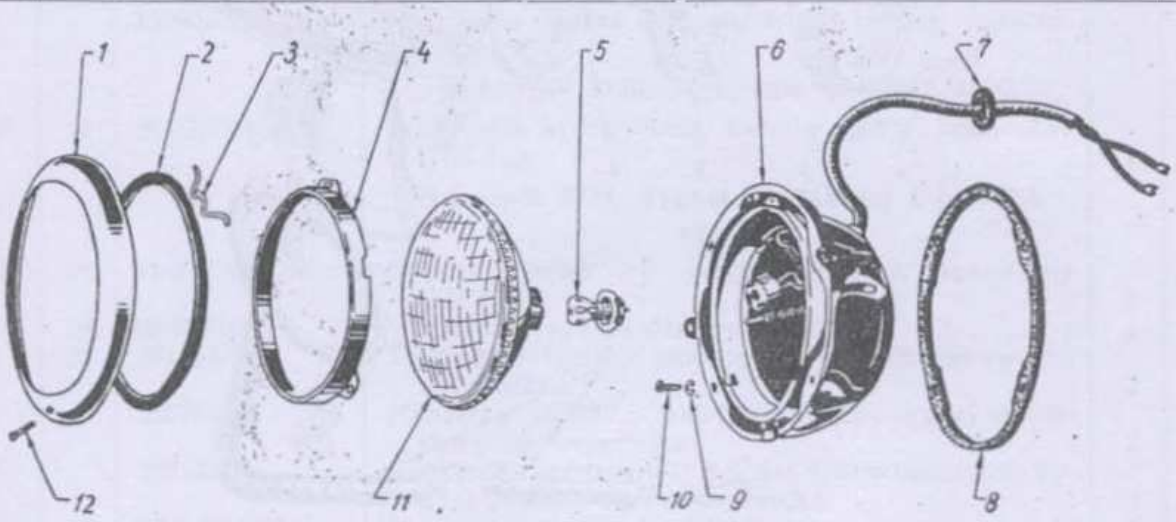

Rys. 56

Nr rys.	Nr poz. na rys.	Nr części	Nazwa	Ilość GAZ-69	Ilość GAZ-69-A
57		252004-P8	Podkładka Ø 7 mm nakrętki mocującej lampę postojową do błotnika	4	4
		252134-P2*	Podkładka sprężysta Ø 6,5 mm nakrętki mocującej lampę postojową do błotnika	4	4
	2	PF3-3712200	Ramka lampy postojowej, kompletna	2	2
	3	PF3-3712204	Szyba lampy postojowej	2	2
	5	PF1-3712203	Uszczelka szyby lampy postojowej	2	2
	1	N-12-3-P8	Wkręt M4×0,7×12 ramki lampy postojowej	2	2
	6	N-19-1	Rurka ochronna przewodu lampy postojowej	2	2
			Podzespół 3713. Oświetlenie wskaźników		
60	1	20-3726033	Żarówka oświetlenia tablicy wskaźników 12 V 1 świeca (A-22)	2	2
	4	69-3713025	Oprawka żarówki oświetlenia tablicy wskaźników (PP1)	2	2
	7	51-3806030-B	Przełącznik oświetlenia tablicy wskaźników, kompletny (P19)	1	1
			Podzespół 3714. Oświetlenie wnętrza		
60	6	69-3714200	Lampa oświetlenia kabiny, kompletna (FP12-B)	1	1
	3	51-3713020-B	Żarówka lampy oświetlenia kabiny 12 V, 1,5 świecy (A-23)	1	1
		220081-P8	Wkręt M5×0,8×18 mocujący lampę oświetlenia kabiny	2	2
		252133-P2	Podkładka sprężysta Ø 5,5 mm wkrętu lampy oświetlenia kabiny	2	2
59	20	51-3806030-B	Wyłącznik lampy oświetlenia kabiny, kompletny (P-19)	1	1

Od 1957 r. nie stosuje się.

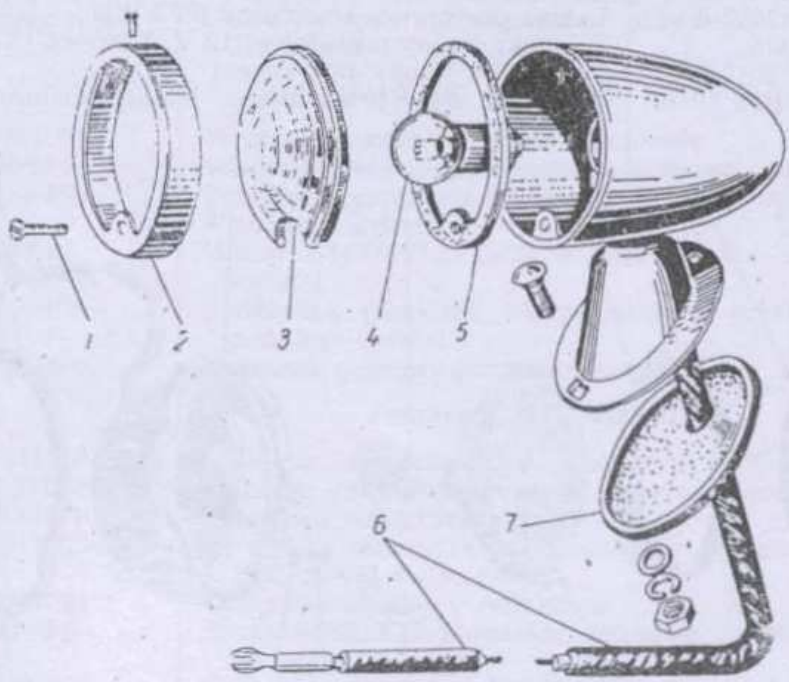

Rys. 57

Nr rys.	Nr poz. na rys.	Nr części	Nazwa	Ilość GAZ-69	Ilość GAZ-69-A
53	19	51-3714310-B	Lampa oświetlenia silnika, kompletna (PD-1)	1	1
	20	70-13466	Żarówka lampy oświetlenia silnika 12 V, 3 świece (A-24)	1	1
	18	222527-P8	Wkręt M6×1×20 mocujący lampę oświetlenia silnika do przegrody czołowej nadwozia	2	2
		252134-P2	Podkładka sprężysta Ø 6,5 mm wkrętu mocującego lampę oświetlenia silnika	2	2
			Podzespół 3715. Lampa przenośna		
61	33	51-3715010-A2	Lampa przenośna, kompletna (PŁTM)	1	1
		70-18407	Żarówka lampy przenośnej 12 V, 15 świec (A-10)	1	1
53	24	51-3715020	Gniazdo wtyczkowe lampy przenośnej, kompletne	1	1
	23	51-3715021	Podkładka gniazda wtyczkowego lampy przenośnej, kompletna	1	1
	25	221512-P8	Wkręt M3×0,5×28 gniazda wtyczkowego lampy przenośnej	2	2
		252130-P2	Podkładka sprężysta Ø 3,2 mm wkrętu gniazda wtyczkowego lampy przenośnej	2	2
		250760-P8	Nakrętka M3×0,5 wkrętu gniazda wtyczkowego lampy przenośnej	2	2
			Podzespół 3716. Lampa tylna		
58	1	51-3716010-G	Lampa tylna, kompletna (FP-13)	1	1
	4	70-13466	Żarówka lampy tylnej oświetlająca tablicę rejestracyjną 12 V, 3 świece (A-24)	1	1
	3	20-3717025	Żarówka światła „Stop" 12 V, 21 świec (A-26)	1	1
		250764-P8	Nakrętka M6×1 lampy tylnej	2	2
		252134-P2	Podkładka sprężysta Ø 6,5 mm lampy tylnej	2	2
	9	1054	Szyba czerwona lampy tylnej	1	1
	8	FP13-3716202	Uszczelka wewnętrzna szyby czerwonej	1	1
	10	1056	Uszczelka zewnętrzna szyby czerwonej	1	1
	11	FP13-3716200	Ramka lampy tylnej	1	1
		N11-8-P8	Wkręt M4×0,7×8 ramki lampy tylnej	2	2
	6	S-105	Szyba biała lampy tylnej	1	1
	7	S-106	Uszczelka szyby białej	1	1
	5	S-107	Uchwyt szyby białej lampy tylnej	2	2
		N-11-3	Wkręt M3×0,5×10 szyby białej	2	2
	2	FP13-3716231	Osłona przewodów lampy tylnej	1	1
		201416-P8	Śruba M6×1×14 tablicy rejestracyjnej	3	3
		252004-P8	Podkładka płaska Ø 7 mm śruby tablicy rejestracyjnej	3	3
			Podzespół 3720. Wyłącznik światła „Stop"		
59	42	20-3720010	Wyłącznik hydrauliczny światła „Stop", kompletny (WK-12)	1	1
			Podzespół 3721. Sygnał dźwiękowy i przycisk sygnału		
52	29	51-3721010-W	Sygnał dźwiękowy dwuprzewodowy, kompletny (S56-B)	1	1
	28	69-3721055	Wspornik sygnału dźwiękowego	1	1
	27	201454-P8	Śruba M8×1,25×16 mocująca sygnał dźwiękowy do wspornika	2	2
		250765-P8	Nakrętka M8×12,5 śruby mocującej sygnał dźwiękowy do wspornika	2	2
		252135-P2	Podkładka sprężysta Ø 8,5 mm śruby mocującej sygnał dźwiękowy do wspornika	2	2
	37	67-B-3721020	Przycisk sygnału dźwiękowego	1	1
	36	51-3721025	Miseczka stykowa przycisku sygnału dźwiękowego	1	1

Nr rys.	Nr poz. na rys.	Nr części	Nazwa	Ilość GAZ-69	Ilość GAZ-69-A
52	35	51-3721028	Sprężyna przycisku sygnału dźwiękowego . .	1	1
	34	51-3721030	Gniazdo sprężyny przycisku sygnału dźwiękowego	1	1
	32	51-3721035-B	Płytka stykowa przycisku sygnału dźwiękowego, kompletna	1	1
		51-3721036-B	Płytka stykowa przycisku sygnału dźwiękowego	1	1
		20-3721038	Uchwyt przycisku sygnału dźwiękowego . . .	1	1
		294198-P8	Nit uchwytu przycisku sygnału dźwiękowego . .	6	6
	31	51-3721040	Sprężyna styku przycisku sygnału dźwiękowego .	1	1
		247545-P8	Wkręt płytki stykowej przycisku sygnału dźwiękowego	3	3
	30	51-3724020-W	Przewód przycisku sygnału dźwiękowego, kompl.	1	1
	33	51-3721044	Izolator przewodu przycisku sygnału dźwiękowego	1	1
	27	201454-P8	Śruba M8×1,25×16 mocująca wspornika sygnału dźwiękowego do osłony chłodnicy	2	2
		252135-P2	Podkładka sprężysta Ø 8,5 mm śruby mocującej wspornik sygnału dźwiękowego	2	2

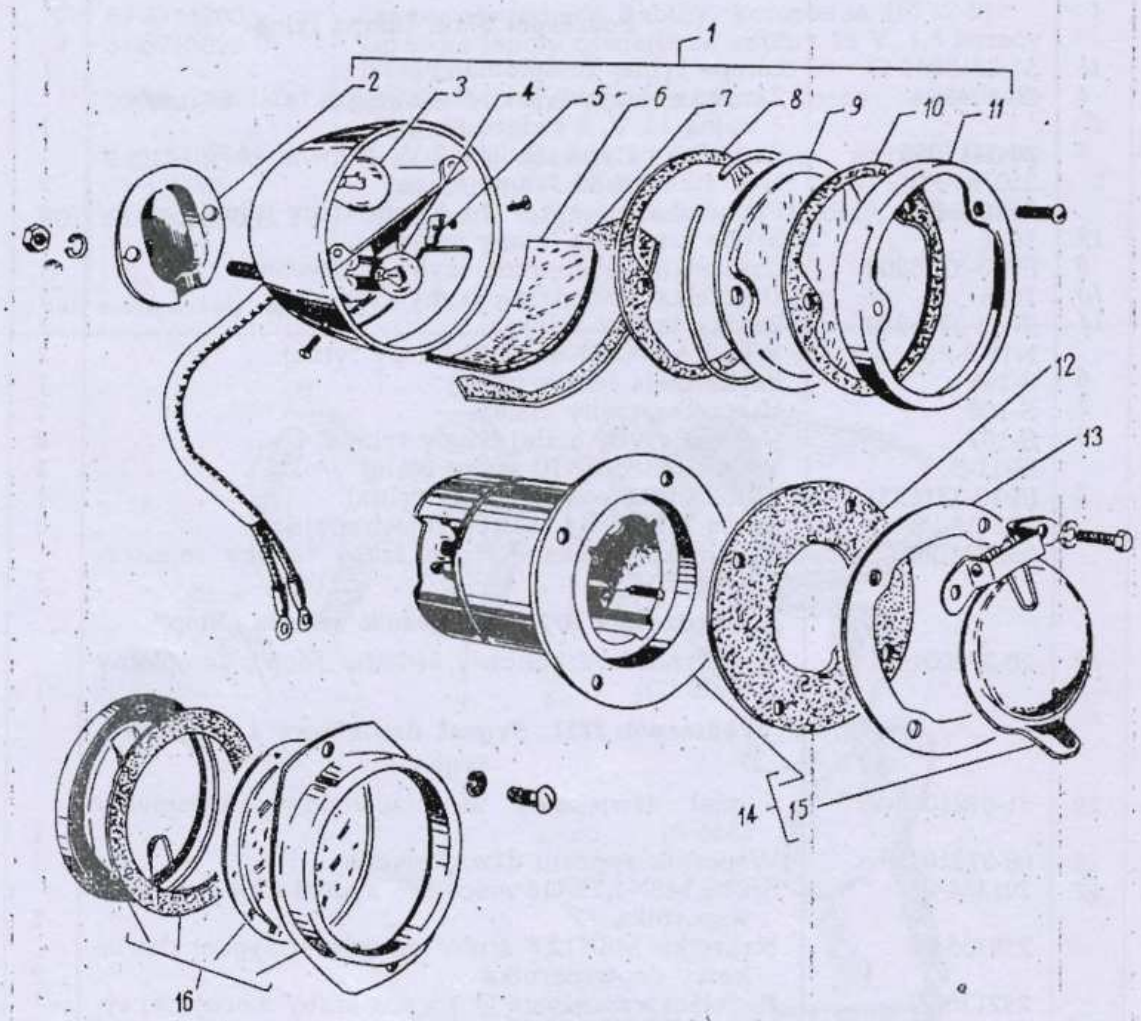

Rys. 58

Nr rys.	Nr poz. na rys.	Nr części	Nazwa	Ilość GAZ-69-	Ilość GAZ--69-A
			Podzespół 3722. Bezpieczniki		
53	26	69-3722010-A2	Skrzynka bezpiecznikowa, kompletna (PR-10-B)	1	1
	29	PR10A-3722100	Podstawa skrzynki bezpiecznikowej, kompletna	1	1
	27	PR10B-3722200	Pokrywa skrzynki bezpiecznikowej, kompletna	1	1
	28	PR10A-3722300	Bezpiecznik topikowy, kompletny	3	3
		220105-P8	Wkręt M6×1×16 mocujący skrzynkę bezpiecznikową do przegrody czołowej nadwozia	2	2
60	14	12-3722220	Wyłącznik nadmiarowy termo-bimetalowy przyciskowy obwodu oświetlenia (20A), kompletny (PR-2)	1	1
		224601-P8	Wkręt M5×0,8×18 wyłącznika nadmiarowego termo-bimetalowego obwodu oświetlenia	2	2
		293185-P8	Podkładka Ø 5 mm wkrętu wyłącznika nadmiarowego	2	2
		252133-P2	Podkładka sprężysta Ø 5 mm wkrętu wyłącznika nadmiarowego	2	2
		251084-P8	Nakrętka M5×0,8 wkrętu wyłącznika nadmiarowego	2	2
			Podzespół 3723. Złącza przewodów elektrycznych		
59	7	20-3723011-A1	Złącze płytkowe przewodów trójzaciskowe, kompletne (PS1-A2)	3	3
		240820-P8	Wkręt M4×18 złącza płytkowego	6	6
		252002-P2	Podkładka Ø 4,5 mm wkrętu złącza płytkowego	6	6
	27	541100	Złącze mufowe przewodów lampy kontrolnej światła długiego	2	2
			Podzespół 3724. Przewody elektryczne		
59	1	69-3724015-W	Wiązka przewodów główna, kompletna	1	—
	41	69-3724030-A	Wiązka przewodów na ramie, kompletna	1	—
	37	69-3724031	Wiązka przewodów lampy tylnej, kompletna	1	—
	25	69-3724037-W	Przewód zasilania wycieraczki szyby, kompletny	1	—
	30	51-3724036-A2	Przewody łączące zaciski zasilania wskaźników: temperatury, ciśnienia i poziomu paliwa, kompl.	1	—
	50	69-3724044	Przewód łączący gniazdo wtyczkowe lampy przenośnej z masą, kompletny	1	—
	31	69-3724053	Przewód lampy kontrolnej temperatury wody w chłodnicy, kompletny	1	—
	38	69-3724064	Przewód łączący gniazdo wtyczkowe zasilania przyczepy z masą, kompletny	1	—
	49	69-3724099	Przewód od skrzynki bezpiecznikowej do wyłącznika światła reflektora przegubowego, kompletny	1	—
52;59	5;46	69-3724050-A	Przewód od baterii akumulatorów do wyłącznika rozrusznika, kompletny	1	—
52	6	540102	Końcówka na zacisk akumulatora przewodu od baterii akumulatorów do wyłącznika rozrusznika	1	—
52;59	3;54	11-700786	Gniazdo pierścienia uszczelniającego przewodów	2	—
		240836-P8	Wkręt gniazda pierścienia uszczelniającego przewodów	4	—
	9;43	20-3724062	Przewód łączący baterie akumulatorów z masą, kompletny	1	—
52	10	540115	Końcówka na zacisk akumulatora przewodu od baterii akumulatorów do masy	1	—
52;59	2;47	80-3724083	Pierścień uszczelniający przewodu wyłącznika rozrusznika	2	—
52	8	290659-P16	Śruba M8×1,25×30 końcówki zaciskowej przewodu baterii akumulatorów	2	—
		250765-P16	Nakrętka M8×1,25	2	—

Nr rys.	Nr poz. na rys.	Nr części	Nazwa	Ilość GAZ-69	Ilość GAZ-69-A
52	*13*	201452-P8	Śruba M8×1,25×12 mocująca przewód od baterii akumulatorów do nadwozia	1	–
	14	293270-P8	Podkładka sprężysta specjalna Ø 8 mm	2	–
59	*14*	67B-14304-B	Przewód łączący „masę" silnika z „masą" samochodu, kompletny	1	–
		201452-P8	Śruba M8×1,25×12 mocująca przewód „masa" silnika do przegrody czołowej	1	–
		293270-P8	Podkładka sprężysta specjalna Ø 8 mm	2	–
		293270-P8	Podkładka sprężysta specjalna Ø 8 mm przewodu 67B-14304-B	2	–
	54	11-700786	Gniazdo pierścienia uszczelniającego przewodów	1	–
		240836-P8	Wkręt gniazda pierścienia uszczelniającego przewodów	2	–
	55	69-3724083	Pierścień uszczelniający wiązki przewodów w przegrodzie czołowej nadwozia	1	–
	57	A-14598	Uchwyt mocujący główną wiązkę przewodów do przegrody czołowej	1	–
	59	51-3724093	Uchwyt mocujący główną wiązkę przewodów do lewego fartucha	1	–
	36	51-3802035	Pierścień uszczelnający wiązki przewodów lampy tylnej	1	–
	45	A-17523	Pierścień uszczelniający przewodu wycieraczki szyby	1	–
			Podzespół 69A-3724. Przewody elektryczne		
59	*1*	69-3724015-W	Wiązka przewodów główna, kompletna	–	1
	40	69A-3724030-A	Wiązka przewodów na ramie, kompletna	–	1
	37	69-3724031	Wiązka przewodów lampy tylnej, kompletna	–	1
	25	69-3724037-W	Przewód zasilania wycieraczki szyby, kompletny	–	1
	30	51-3724036-A2	Przewody łączące zaciski zasilania wskaźników: temperatury, ciśnienia i poziomu paliwa, kompl.	–	1
	50	69-3724044	Przewód łączący gniazdo wtyczkowe lampy przenośnej z masą, kompletny	–	1
	31	69-3724053	Przewód lampy kontrolnej temperatury wody w chłodnicy, kompletny	–	1
	38	69-3724064	Przewód łączący gniazdo wtyczkowe zasilania przyczepy z masą, kompletny	–	1
	49	69-3724099	Przewód od skrzynki biezpiecznikowej do wyłącznika światła reflektora przegubowego, kompletny	–	1
52;59	*5;46*	69-3724050-A	Przewód od baterii akumulatorów do wyłącznika rozrusznika, kompletny	–	1
52	*6*	540102	Końcówka na zacisk akumulatora przewodu od baterii akumulatorów do wyłącznika rozrusznika	–	1
52;59	*3;54*	11-700786	Gniazdo pierścienia uszczelniającego przewodów	–	2
		240836-P8	Wkręt gniazda pierścienia uszczelniającego przewodów	–	4
	9;43	20-3724062	Przewód łączący baterię akumulatorów z masą, kompletny	–	1
52	*10*	540115	Końcówka na zacisk akumulatora przewodu od baterii akumulatorów do masy	–	1
52;59	*2;47*	20-3724083	Pierścień uszczelniający przewodu wyłącznika rozrusznika	–	2
52	*8*	290659-P16	Śruba M8×1,25×30 końcówki zaciskowej przewodu baterii akumulatorów	–	2
		250765-P16	Nakrętka M8×1,25	–	2
	13	201452-P8	Śruba M8×1,25×12 mocująca przewód baterii akumulatorów do nadwozia	–	1
	14	293270-P8	Podkładka sprężysta specjalna Ø 8 mm	–	2

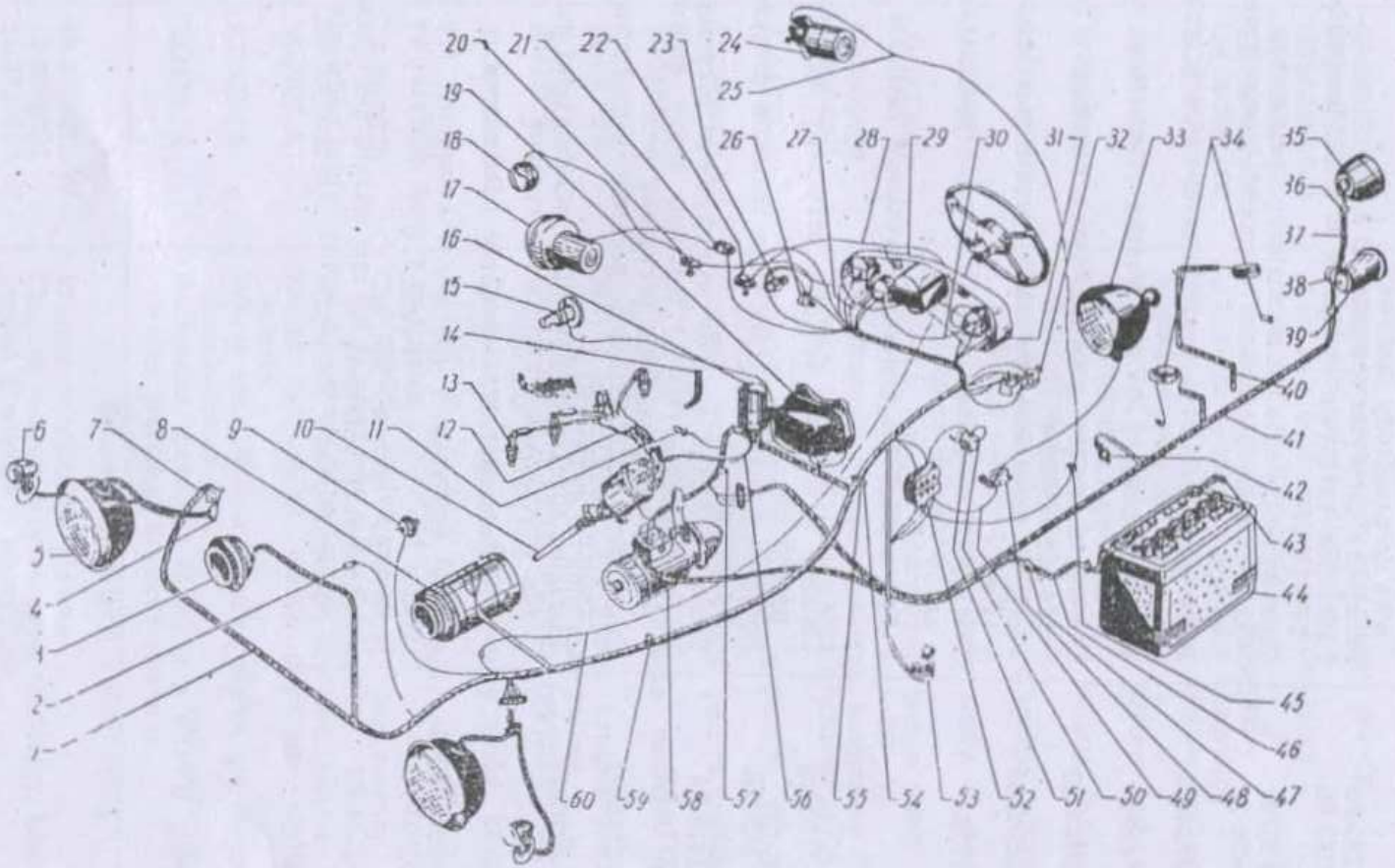
1
2
3
4
5
6
7
8
9
10
11
12
13
14
15
16
17
18
19
20
21
22
23
24
25
26
27
28
29
30
31
32
33
34
35
36
37
38
39
40
41
42
43
44
45
46
47
48
49
50
51
52
53
54
55
56
57
58
59
60

Rys. 59

Nr rys.	Nr poz. na rys.	Nr części	Nazwa	Ilość GAZ-69	Ilość GAZ-69-A
59	*14*	67B-14304-B	Przewód łączący „masę" silnika z „masą" samochodu, kompletny	—	1
		201452-P8	Śruba M8×1,25×12 mocująca przewód „masa" silnika do przegrody czołowej	—	1
		293270-P8	Podkładka sprężysta specjalna Ø 8 mm	—	2
		293270-P8	Podkładka sprężysta specjalna Ø 8 mm przewodu 67B-14304-B	—	2
	54	11-700786	Gniazdo pierścienia uszczelniającego przewodów	—	1
		240836-P8	Wkręt gniazda pierścienia uszczelniającego przewodów	—	2
	55	69-3724083	Pierścień uszczelniający wiązki przewodów w przegrodzie czołowej nadwozia	—	1
	57	A-14598	Uchwyt mocujący główną wiązkę przewodów do przegrody czołowej	—	1
	59	51-3724093	Uchwyt mocujący główną wiązkę przewodów do lewego fartucha	—	1
	36	51-3802035	Pierścień uszczelniający wiązki przewodów lampy tylnej	—	1
	45	A-17523	Pierścień uszczelniający przewodu wycieraczki szyby	—	1
			Podzespół 3730. Gniazdo wtyczkowe zasilania przyczepy		
58	*14*	51-3730010	Gniazdo wtyczkowe zasilania przyczepy, kompletne (PS-10)	1	1
	15	51-3730030	Pokrywa gniazda wtyczkowego zasilania przyczepy, kompletna	1	1
		201418-P8	Śruba M6×1×16 gniazda wtyczkowego przyczepy	4	4
		252134-P2*	Podkładka sprężysta Ø 6,5 mm śruby gniazda wtyczkowego zasilania przyczepy	4	4
	12	51-3730032	Podkładka uszczelniająca gniazda wtyczkowego zasilania przyczepy	1	1
	13	51-3730034	Pierścień sprężysty podkładki uszczelniającej gniazda wtyczkowego zasilania przyczepy	1	1
			Podzespół 3731. Sygnały odbłyskowe		
58	*16*	51-3731020-A	Sygnał odbłyskowy czerwony, kompletny (FP-21)	2	2
		220103-P8	Wkręt M6×1×12 mocujący sygnał odbłyskowy do ściany tylnej nadwozia	4	4
		252134-P2	Podkładka sprężysta Ø 6,5 mm wkrętu mocującego sygnał odbłyskowy do ściany tylnej nadwozia	4	4

* Od 1957 r. nie stosuje się.

Nr rys.	Nr poz. na rys.	Nr części	Nazwa	Ilość GAZ-69	Ilość GAZ-69-A
			ZESPÓŁ 38. WSKAŹNIKI		
			Podzespół 3801. Zestaw wskaźników		
60		69-3801010	Zestaw wskaźników, kompletny (KP-12)	1	1
	17	SP24-3802000	Szybkościomierz, kompletny	1	1
	20	UB26-3806000	Wskaźnik poziomu paliwa, kompletny	1	1
	15	AP6-3811000	Amperomierz, kompletny	1	1
	19	UK18-3810000	Wskaźnik ciśnienia oleju, kompletny	1	1
	16	UK16-3808000	Wskaźnik temperatury wody, kompletny	1	1
	5	223074-P4	Wkręt M6×1×38 mocujący zestaw wskaźników (część górną)	2	2
	21	223081-P4	Wkręt M6×1×60 mocujący zestaw wskaźników (część dolną)	2	2
	2	51-3803028	Oprawka żarówki kontrolnej światła długiego reflektorów, kompletna (RR2)	1	1
	3	51-3713020-B	Żarówka kontrolna światła długiego reflektorów 12 V, 1,5 świecy (A-23)	1	1
	22	51-3803015	Lampa kontrolna temperatury wody w chłodnicy, kompletna (PD-20-D)	1	1
	1	20-3726033	Żarówka lampy kontrolnej temperatury wody w chłodnicy 12 V, 1 świeca (A-22)	1	1
	18	69-3802020	Wałek giętki szybkościomierza, kompletny (GW69)	1	1
		20-1104091	Tulejka uszczelniająca wałka giętkiego szybkościomierza	1	1
		A-14577-W	Uchwyt mocujący wałka giętkiego szybkościomierza do skrzynki biegów	1	1
	30	51-3806020-B1	Czujnik wskaźnika poziomu paliwa w zbiorniku, kompletny (BM20)	1	1
	31	12-1104022	Uszczelka czujnika wskaźnika poziomu paliwa w zbiorniku	1	1
		220077-P8	Wkręt M5×0,8×10 mocujący czujnik wskaźnika poziomu paliwa do zbiornika paliwa	5	5
		293196-P	Podkładka Ø 5,5 mm wkrętu czujnika wskaźnika poziomu paliwa	5	5
	29	51-3808020	Czujnik wskaźnika temperatury wody, kompletny (TM2-A)	1	1
	27	51-3810020	Czujnik wskaźnika ciśnienia oleju, kompletny (MM-4)	1	1
	28	12-3808025	Czujnik lampy kontrolnej temperatury wody w chłodnicy, kompletny (MM-7)	1	1
		69-3802042-B	Wspornik wałka giętkiego szybkościomierza	1	1
		M-9706-A	Zacisk wspornika wałka giętkiego szybkościomierza	1	1
		222525-P8	Wkręt M6×1×16 wspornika wałka giętkiego szybkościomierza	1	1
		252134-P2	Podkładka sprężysta Ø 6,2 mm wkrętu wspornika wałka giętkiego szybkościomierza	1	1
			Schemat instalacji elektrycznej		
59	*1*	69-3724015-W	Wiązka przewodów główna		
	2	12-3808025	Czujnik temperatury wody w chłodnicy, kompletny		
	3	51-3721010-W	Sygnał dźwiękowy, kompletny		
	4	20-37110045	Pierścień uszczelniający przewodów		
	5	51-3711010-B1	Reflektor samochodowy, kompletny		
	6	51-3712010-B	Lampa postojowa, kompletna		
	7	20-3723011-A1	Złącze płytkowe przewodów		
	8	20-3701010-A	Prądnica, kompletna		
	9	51-3810020	Czujnik ciśnienia oleju, kompletny		
	10	20-3706010-B	Rozdzielacz zapłonu, kompletny		

Nr rys.	Nr poz. na rys.	Nr części	Nazwa	Ilość GAZ-69	Ilość GAZ-69-A
59	11	51-3808020	Czujnik temperatury wody w głowicy cylindrów, kompletny		
	12	20-3707032	Uchwyt przewodów zapłonu		
	13	51-3707010	Świeca zapłonowa, kompletna		
	14	67B-14304-B	Przewód łączący silnik z nadwoziem		
	15	51-3714310-B	Lampa oświetlenia silnika, kompletna		
	16	51-3705010-B	Cewka zapłonowa, kompletna		
	17	30-8102010-A	Wentylator nadmuchu okna przedniego, kompletny		
	18	69-3714200	Lampa oświetlenia kabiny, kompletna		
	19	69-3702010	Regulator prądnicy, kompletny		
	20	51-3806030-B	Wyłącznik lampy oświetlenia kabiny, kompletny		
	21	20-3713300	Przełącznik silnika elektrycznego wentylatora nadmuchu, kompletny		
	22	51-3806030-B	Wyłącznik oświetlenia tablicy wskaźników, kompl.		
	23	51-3704010	Wyłącznik zapłonu z zamkiem, kompletny		
	24	76-5205010	Wycieraczka szyby, kompletna		
	25	69-3724037-W	Przewód zasilania wycieraczki szyby		
	26	12-3722220	Wyłącznik nadmiarowy termo-bimetalowy, kompl.		
	27	541100	Złącze mufowe przewodów		
	28	69-3713025	Oprawki żarówek oświetlenia wskaźników, kompl.		
	29	69-3801010	Zestaw wskaźników, kompletny		
	30	51-3724036-A2	Przewód łączący zaciski zasilania wskaźników		
	31	69-3724053	Przewód lampy kontrolnej temperatury wody w chłodnicy		
	32	20-3709010-B1	Przełącznik główny świateł, kompletny		
	33	69-3711150	Reflektor przegubowy (poszukiwacz), kompletny		
	34	51-3806020-B1	Czujnik wskaźnika poziomu paliwa, kompletny		
	35	51-3716010-G	Lampa tylna, kompletna		
	36	51-3802035	Pierścień uszczelniający przewodów elektrycznych		
	37	69-3724031	Przewód lampy tylnej		
	38	69-3724064	Przewód łączący gniazdo wtyczkowe zasilania przyczepy z masą		
	39	51-3730010	Gniazdo wtyczkowe zasilania przyczepy, kompletne		
	40	69A-3724030-A	Wiązka przewodów na ramie		
	41	69-3724030-A	Wiązka przewodów na ramie		
	42	20-3720010	Wyłącznik światła „Stop", kompletny		
	43	20-3724062	Przewód łączący baterię akumulatorów z masą		
	44	20-3703011-A	Bateria akumulatorów, kompletna		
	45	A-17523	Pierścień uszczelniający przewodu wycieraczki szyby		
	46	69-3724050-A	Przewód od bateri akumulatorów do wyłącznika rozrusznika		
	47	20-3724083	Pierścień uszczelniający przewodu wyłącznika rozrusznika		
	48	51-3806030-B	Wyłącznik światła reflektora przegubowego, kompl.		
	49	69-3724099	Przewód reflektora przegubowego		
	50	69-3724044	Przewód łączący gniazdo wtyczkowe lampy przenośnej z masą		
	51	51-3715020	Gniazdo wtyczkowe lampy przenośnej, kompletne		
	52	69-3722010-A2	Skrzynka bezpiecznikowa, kompletna		
	53	51-3710010	Przełącznik nożny świateł, kompletny		
	54	11-700786	Gniazdo pierścienia uszczelniającego przewodów, kompletny		
	55	69-3724083	Pierścień uszczelniający wiązki przewodów		
	56	69-3707050	Przewód wysokiego napięcia		
	57	A-14598	Uchwyt wiązki przewodów		
	58	20-3708010	Rozrusznik, kompletny		
	59	51-3724093	Uchwyt wiązki przewodów		
	60	51-3724020-W	Przewód przycisku sygnału dźwiękowego		

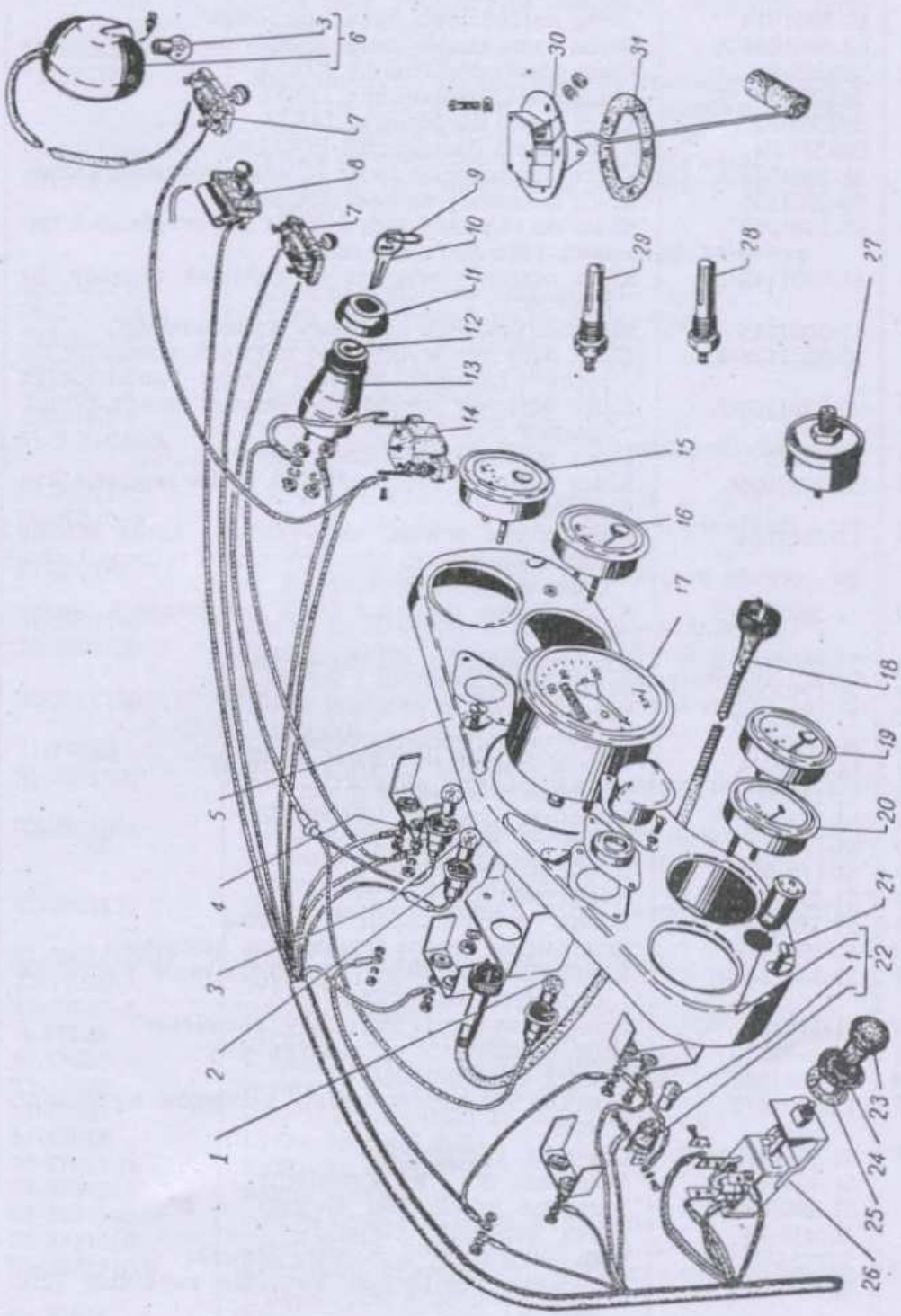
1
2
3
4
5
6
7
8
9
10
11
12
13
14
15
16
17
18
19
20
21
22
23
24
25
26
27
28
29
30
31

Rys. 60

Nr rys.	Nr poz. na rys.	Nr części	Nazwa	Ilość GAZ-69	Ilość GAZ-69-A
			ZESPÓŁ 39. NARZĘDZIA KIEROWCY I WYPOSAŻENIE		
			Podzespół 3901. Narzędzia kierowcy		
61	1	69-3901010	Torba narzędziowa duża, kompletna	1	—
	24	69-3901024-A	Torba narzędziowa mała, kompletna	1	—
	20	289503-P4	Klucz płaski dwustronny 10×12	1	—
	21	289504-P4	Klucz płaski dwustronny 11×14	1	—
	22	289508-P4	Klucz płaski dwustronny 14×17	1	—
	23	289511-P4	Klucz płaski dwustronny 19×22	1	—
	37	51-3901044-A	Klucz nasadowy do świec 26 mm z pokrętką, kompl.	1	—
	25	69-3901102	Klucz nasadowy do nakrętek kół	1	—
	39	69-3901057	Klucz do regulacji łożysk piast kół przednich i tylnych	1	—
	6	51-3901142-G	Klucz oczkowy wygięty do nakrętek głowicy cylindrów	1	—
	14	51-3901143	Klucz do nakrętek przewodu wydechowego	1	—
	9	20-3901126-B	Klucz oczkowy wygięty do nakrętek strzemion resorów i nakrętek sworzni szczęk hamulcowych	1	—
	38	20-3901120-A	Klucz oczkowy wygięty do sworzni szczęk hamulcowych	1	—
	15	11-17033	Klucz zaworu powietrznego dętki	1	—
	4	51-3901096*	Klucz trzpienia regulacyjnego wałka ramienia kierownicy	1	—
	5	63-3901094	Klucz korka otworu wlewowego i korka otworu spustowego oleju obudowy mostu tylnego i obudowy skrzynki rozdzielczej	1	—
	10	51-3901128-B	Klucz korka osadnika filtru oczyszczania wstępnego	1	—
	7	51-3901165-B	Klucz rozsuwalny główkowy Nr 3	1	—
	8	11-17020-A	Wkrętak duży	1	—
	16	11-17087-A	Wkrętak mały	1	—
	12	A-17025	Szczypce uniwersalne płaskie	1	—
	11	M-17090-A	Młotek ślusarski 0,5 kg, kompletny	1	—
	3	11-17200	Przebijak ślusarski Ø 4 mm	1	—
	2	M-17202	Przecinak ślusarski 15×60×150	1	—
	30	M-17018	Łyżka do opon duża	1	—
	29	M-17019-A	Łyżka do opon mała	1	—
	41	51-3901215	Korba rozruchowa	1	—
	31	51-3901220	Pompa ręczna do opon, kompletna	1	—
	40	51-3911010	Smarownica ręczna ciśnieniowa, kompletna	1	—
	13	51-3901340-B	Końcówka smarownicy do smarowania wałów napędowych, kompletna	1	—
	36	61-17040	Ściągacz sworznia zwrotnicy, kompletny	1	—
	35	20-3901350	Ciśnieniomierz do opon, kompletny	1	—
	34	20-3901385	Futerał ciśnieniomierza	1	—
	17	12-3901472	Przewód do odpowietrzania hamulców hydraulicznych	1	—
	27	51-3901416-W	Olejarka, kompletna	1	—
		51-3901436-B	Wspornik olejarki, kompletny	1	—
		51-3901439-B	Sprężyna przykrywki olejarki	1	—
		201416-P8	Śruba wspornika olejarki	2	—
		252154-P2	Podkładka śruby wspornika olejarki	2	—
		69-2304028	Podkładka regulacyjna sworznia zwrotnicy (grubość 0,1 mm)	2	—
		69-2304029	Podkładka regulacyjna sworznia zwrotnicy (grubość 0,15 mm)	1	—

* Od 1957 r. nie stosuje się. Należy posługiwać się kluczem 69-3901094.

Nr rys.	Nr poz. na rys.	Nr części	Nazwa	Ilość GAZ-69	Ilość GAZ-69-A
61		69-2304032	Podkładka regulacyjna sworznia zwrotnicy (grubość 0,1 mm)	4	—
		69-2304033	Podkładka regulacyjna sworznia zwrotnicy (grubość 0,15 mm)	2	—
	42	69-3901570	Zaczep holowniczy	2	—
	18	51-3901550	Szczelinomierz do sprawdzania szczeliny w przerywaczu rozdzielacza i przerwy iskrowej w świecach zapłonowych	1	—
	19	51-3901560	Płytka do czyszczenia styków przerywacza	1	—
		251512-P2	Nakrętka skrzydełkowa śruby pompy ręcznej do opon	1	—
			Podzespół 69A-3901. Narzędzia kierowcy		
61		69-3901010	Torba narzędziowa duża, kompletna	—	1
	24	69-3901024-A	Torba narzędziowa mała, kompletna	—	1
	20	289503-P4	Klucz płaski dwustronny 10×12	—	1
	21	289504-P4	Klucz płaski dwustronny 11×14	—	1
	22	289508-P4	Klucz płaski dwustronny 14×17	—	1
	23	289511-P4	Klucz płaski dwustronny 19×22	—	1
	37	51-3901044-A	Klucz nasadowy do świec 26 mm z pokrętką, kompletny	—	1
	25	69-3901102	Klucz nasadowy do nakrętek kół	—	1
	39	69-3901057	Klucz do regulacji łożysk piast kół przednich i tylnych	—	1
	6	51-3901142-G	Klucz oczkowy wygięty do nakrętek głowicy cylindrów	—	1
	14	51-3901143	Klucz do nakrętek przewodu wydechowego	—	1
	9	20-3901126-B	Klucz oczkowy wygięty do nakrętek strzemion resorów i nakrętek sworznia szczęk hamulcowych	—	1
	38	20-3901120-A	Klucz oczkowy wygięty do sworzni szczęk hamulcowych	—	1
	15	11-17033	Klucz zaworu powietrznego dętki	—	1
	4	51-3901096*	Klucz trzpienia regulacyjnego wałka ramienia kierownicy	—	1
	5	63-3901094	Klucz korka otworu wlewowego i korka otworu spustowego oleju obudowy mostu tylnego i obudowy skrzynki rozdzielczej	—	1
	10	51-3901128-B	Klucz korka osadnika filtru oczyszczania wstępnego	—	1
	7	51-3901165-B	Klucz rozsuwalny główkowy Nr 3	—	1
	8	11-17020-A	Wkrętak duży	—	1
	16	11-17087-A	Wkrętak mały	—	1
	12	A-17025	Szczypce uniwersalne płaskie	—	1
	11	M-17090-A	Młotek ślusarski 0,5 kg, kompletny	—	1
	3	11-17200	Przebijak ślusarski Ø 4 mm	—	1
	2	M-17202	Przecinak ślusarski 15×60×150	—	1
	30	M-17018	Łyżka do opon duża	—	1
	29	M-17019-A	Łyżka do opon mała	—	1
	41	51-3901215	Korba rozruchowa	—	1
	31	51-3901220	Pompa ręczna do opon, kompletna	—	1
	40	51-3911010	Smarownica ręczna ciśnieniowa, kompletna	—	1
	13	51-3901340-B	Końcówka smarownicy do smarowania wałów napędowych, kompletna	—	1
	36	61-17040	Ściągacz sworznia zwrotnicy, kompletny	—	1
	35	20-3901350	Ciśnieniomierz do opon, kompletny	—	1
	34	20-3901385	Futerał ciśnieniomierza	—	1
	17	12-3901472	Przewód do odpowietrzania hamulców hydraulicznych	—	1

* Od 1957 r. nie stosuje się. Należy posługiwać się kluczem 69-3901094.

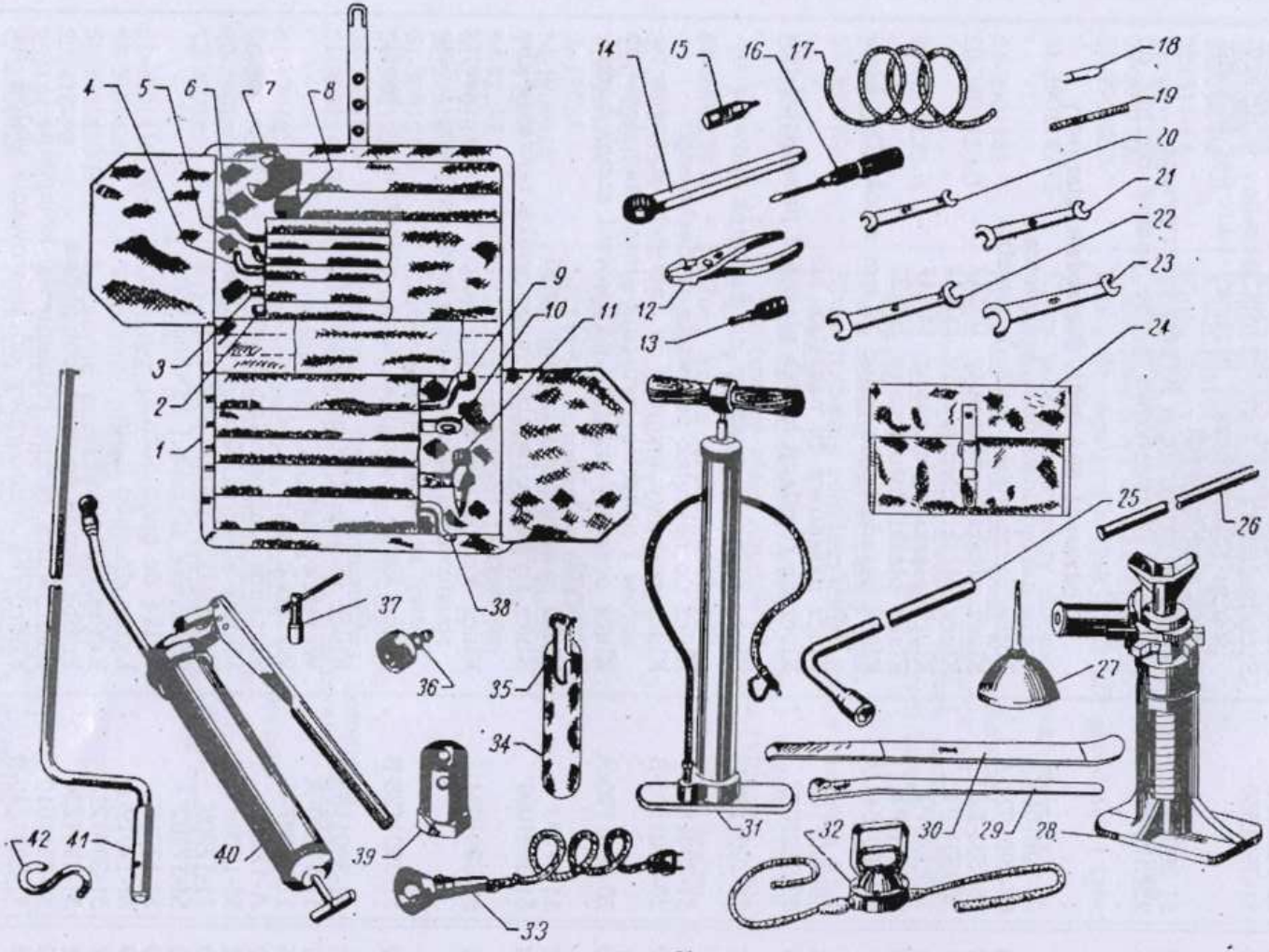
1
2
3
4
5
6
7
8
9
10
11
12
13
14
15
16
17
18
19
20
21
22
23
24
25
26
27
28
29
30
31
32
33
34
35
36
37
38
39
40
41
42

Rys. 61

Nr rys.	Nr poz. na rys.	Nr części	Nazwa	Ilość GAZ-69	Ilość GAZ-69-A
61	27	51-3901416-W	Olejarka, kompletna	—	1
		51-3901436-B	Wspornik olejarki, kompletny	—	1
		51-3901439-B	Sprężyna pokrywki olejarki	—	1
		201416-P8	Śruba wspornika olejarki	—	2
		252154-P2	Podkładka śruby wspornika olejarki	—	2
		69-2304028	Podkładka regulacyjna sworznia zwrotnicy (grubość 0,1 mm)	—	2
		69-2304029	Podkładka regulacyjna sworznia zwrotnicy (grubość 0,15 mm)	—	1
		69-2304032	Podkładka regulacyjna sworznia zwrotnicy (grubość 0,1 mm)	—	4
		69-2304033	Podkładka regulacyjna sworznia zwrotnicy (grubość 0,15 mm)	—	2
	42	69-3901570	Zaczep holowniczy	—	2
		12-3901600	Puszka farby 0,5 kg	—	1
	18	51-3901550	Szczelinomierz do sprawdzania szczeliny w przerywaczu rozdzielacza i przerwy iskrowej w świecach zapłonowych	—	1
	19	51-3901560	Płytka do czyszczenia styków przerywacza	—	1
		69A-3901225	Zacisk umocowania pompy ręcznej do kół	—	2
		69A-3901227	Uchwyt zacisku pompy ręcznej do kół	—	2
			Podzespół 3909. Zapasowa bańka oleju		
61		69-3909010	Bańka zapasowa oleju z korkami, kompletna	1	1
		51-3909080	Korek bańki do oleju, kompletny	1	1
		51-3909083	Uszczelka korka bańki do oleju	1	1
		MM-6679	Nakrętka kołpakowa końcówki zlewu bańki do oleju	1	1
		MM-6680	Uszczelka nakrętki kołpakowej	1	1
		69-3909058	Uchwyt mocowania bańki do oleju, kompletny	1	1
		292793-P	Nakrętka skrzydełkowa uchwytu bańki do oleju	1	1
		69-3909076	Listwa mocowania bańki do oleju	1	1
			Podzespół 3913. Podnośnik		
61	28	AA-17080-A2	Podnośnik dwutonowy, kompletny	1	1
	26	69-3913298	Pokrętło podnośnika	1	1
			Podzespół 3914. Pokrowce		
		69-3914010	Pokrowiec ocieplający, kompletny (komplet)	1	1
		51-3914026	Pręt mocowania części górnej pokrowca	2	2
			Podzespół 3916. Pompa paliwowa ręczna		
61	32	51-3916010-A2	Pompa paliwowa ręczna, kompletna	1	1

Na podwoziu samochodu „GAZ-69" jest zamontowane nadwozie na osiem osób (model 76).
Na podwoziu samochodu „GAZ-69A" jest zamontowane nadwozie na pięć osób (model 77).

Nr rys.	Nr poz. na rys.	Nr części	Nazwa	Ilość GAZ-69	Ilość GAZ-69-A
			ZESPÓŁ 50. NADWOZIE		
			Podzespół 5000. Nadwozie, kompletne (model 76)		
		76-5000010	Nadwozie, kompletne (dla zbytu)	1	—
			Podzespół 5000. Nadwozie, kompletne (model 77)		
		77-5000010	Nadwozie, kompletne (dla zbytu)	—	1
			Podzespół 5001. Zamocowanie nadwozia (model 76)		
62	1	201499-P8	Śruba M10×1,5×30 przedniego mocowania nadwozia do podłużnicy ramy	2	—
		293324-P8	Podkładka Ø 11 mm	2	—
	3	76-5100094-B	Podkładka mocowania nadwozia do ramy, kompletna	2	—
	4	211130-P8	Śruba M10×1,5×50 mocowania nadwozia do wsporników stopni	3	—
	5	250512-P8	Nakrętka M10×1,5	3	—
	2	293312-P8	Podkładka Ø 10,5 mm	3	—
	3	76-5100094-B	Podkładka mocowania nadwozia do wsporników stopni, kompletna	3	—
	8	200319-P8	Śruba M10×1,5×50 mocowania nadwozia do tylnego prawego wspornika stopnia	1	—
	7	252006-P8	Podkładka Ø 11 mm	1	—
	3	76-5100094-B	Podkładka mocowania nadwozia do wspornika stopnia, kompletna	1	—
	4	211130-P8	Śruba M10×1,5×50 mocowania nadwozia do wsporników ramy	2	—
	5	250612-P8	Nakrętka M10×1,5	2	—
	2	293312-P8	Podkładka Ø 10,5 mm	2	—
	3	76-5100094-B	Podkładka mocowania nadwozia do wspornika ramy, kompletna	2	—
	6	210169-P8	Śruba M10×1,5×30 mocowania nadwozia do piątej poprzecznicy ramy	2	—
	5	250512-P8	Nakrętka M10×1,5	2	—
	2	293312-P8	Podkładka Ø 10,5 mm	2	—
	3	76-5100094-B	Podkładka mocowania nadwozia do ramy, kompletna	2	—
	4	211130-P8	Śruba M10×1,5×50 mocowania nadwozia do tylnej poprzecznicy ramy	4	—
		250512-P8	Nakrętka M10×1,5	4	—
	2	293312-P8	Podkładka Ø 10,5 mm	4	—
	3	76-5100094-B	Podkładka mocowania nadwozia do ramy, kompletna	4	—

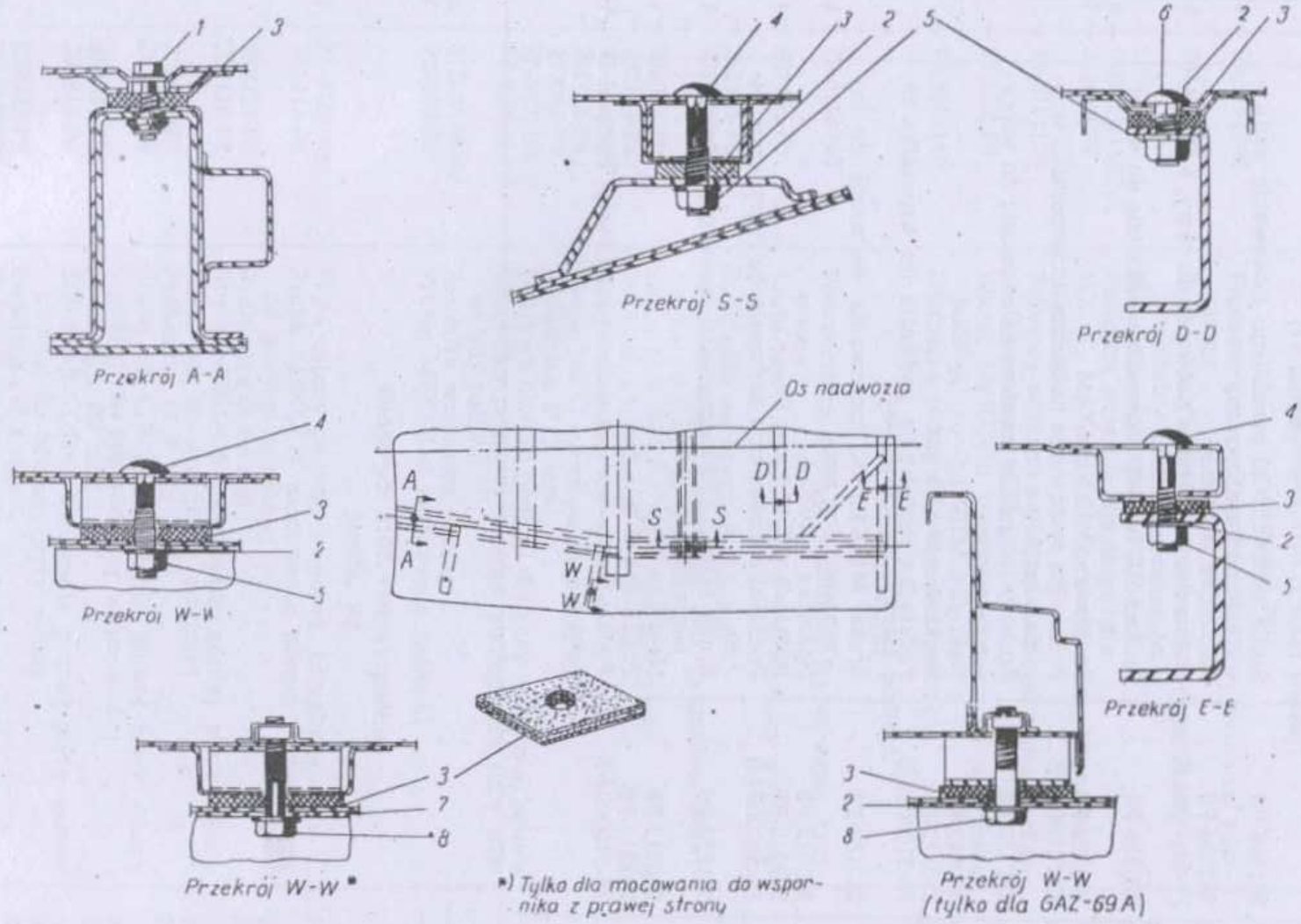

*) Tylko dla mocowania do wspornika z prawej strony

Rys. 62

Nr rys.	Nr poz. na rys.	Nr części	Nazwa	Ilość GAZ-69	Ilość GAZ-69-A
			Podzespół 5001. Zamocowanie nadwozia (model 77)		
62	1	201499-P8	Śruba M10×1,5×30 przedniego mocowania nadwozia do podłużnicy ramy	—	2
		293324-P8	Podkładka Ø 11 mm	—	2
	3	76-5100094-B	Podkładka mocowania nadwozia do ramy, kompletna	—	2
	8	200319-P8	Śruba M10×1,5×50 mocowania nadwozia do wsporników stopni	—	4
	2	293312-P8	Podkładka Ø 10,5 mm	—	4
	3	76-5100094-B	Podkładka mocowania nadwozia do wspornika stopnia, kompletna	—	4
	4	211130-P8	Śruba M10×1,5×50 mocowania nadwozia do wspornika ramy	—	2
	5	250612-P8	Nakrętka M10×1,5	—	2
	2	293312-P8	Podkładka Ø 10,5 mm	—	2
	3	76-5100094-B	Podkładka mocowania nadwozia do wspornika ramy, kompletna	—	2
	6	210169-P8	Śruba M10×1,5×30 mocowania nadwozia do popoprzecznicy ramy	—	2
	5	250512-P8	Nakrętka M10×1,5	—	2
	2	293312-P8	Podkładka Ø 10,5 mm	—	2
	3	76-5100094-B	Podkładka mocowania nadwozia do ramy, kompletna	—	2
	4	211130-P8	Śruba M10×1,5×50 mocowania nadwozia do tylnej poprzecznicy ramy	—	4
		250512-P8	Nakrętka M10×1,5 mm	—	4
	2	293312-P8	Podkładka Ø 10,5 mm	—	4
	3	76-5100094-B	Podkładka mocowania nadwozia do ramy, kompletna	—	4

Nr rys.	Nr poz. na rys.	Nr części	Nazwa	Ilość GAZ-69	Ilość GAZ-69-A
			ZESPÓŁ 51. PODŁOGA		
			Podzespół 5101. Części podłogi (model 76)		
63	14	76-5101240	Poprzecznica podłogi przedniej wyjmowana, kompletna	1	—
	4	201454-P8	Śruba M8×1,25×16 mocowania wyjmowanej poprzecznicy podłogi przedniej	4	—
		252135-P2	Podkładka sprężysta Ø 8,5 mm	4	—
	16	81D-5101102	Zaślepka wziernika podłogi	1	—
	17	224622-P8	Wkręt M6×1×10 mocowania zaślepki wziernika podłogi	1	—
		76-5101136	Pokrywa wziernika podłogi nad opornikiem wskaźnika poziomu paliwa	1	—
		224622-P8	Wkręt M6×1×10 mocowania pokrywy wziernika podłogi	3	—
		76-5101140	Uszczelka pokrywy wziernika podłogi	1	—
			Podzespół 5101. Części podłogi (model 77)		
63	14	76-5101240	Poprzecznica podłogi przedniej wyjmowana, kompletna	—	1
	4	201454-P8	Śruba M8×1,25 mocowania poprzecznicy wyjmowanej	—	4
		252135-P2	Podkładka sprężysta Ø 8,5 mm	—	4
	11	77-5101136	Pokrywa wziernika podłogi nad opornikiem wskaźnika poziomu paliwa	—	1
	9	290377-P8	Śruba M5×0,8×9 mocowania pokrywy	—	4
		252153-P2	Podkładka sprężysta	—	4
	10	32-5101368	Uszczelka pokrywy	—	1
		201416-P8	Śruba M6×1 mocowania pokrywy	—	4
		252004-P8	Podkładka Ø 7 mm	—	4
		77-5101112-B	Pokrywa otworu podłogi dla rury wlewowej paliwa	—	1
		77-5101114-B	Uszczelka pokrywy otworu podłogi dla rury wlewowej paliwa	—	1
	16	81D-5101102	Zaślepka wziernika podłogi	—	1
	17	224622-P8	Wkręt M6×1×10 mocowania zaślepki	—	1
			Podzespół 5107. Osłona podłogi (model 76)		
63	1	76-5107048	Płyta osłony podłogi — górna, kompletna	1	—
		201418-P8	Śruba M6×1×16 mocowania górnej płyty osłony do podłogi przedniej	3	—
		293225-P8	Podkładka Ø 6,5 mm	3	—
		201418-P8	Śruba M6×1×16 mocowania górnej płyty osłony podłogi do przegrody czołowej	2	—
		252037-P8	Podkładka Ø 7 mm	2	—
		201418-P8	Śruba M6×1×16 mocowania górnej płyty osłony podłogi do poprzecznicy wyjmowanej	2	—
		252037-P8	Podkładka Ø7 mm	2	—
		201418-P8	Śruba M6×1×16 mocowania górnej płyty osłony podłogi do bocznej płyty osłony	2	—
		252037-P8	Podkładka Ø 7 mm	2	—
	15	76-5107028	Podkładka górnej płyty osłony podłogi	1	—
	18	76-5107033	Podkładka górnej płyty osłony podłogi — boczna, lewa	1	—
	6	76-5107066-B	Pokrywa podłogi przedniej nad skrzynką rozdzielczą i hamulcem ręcznym z uszczelnieniem, kompletna	1	—

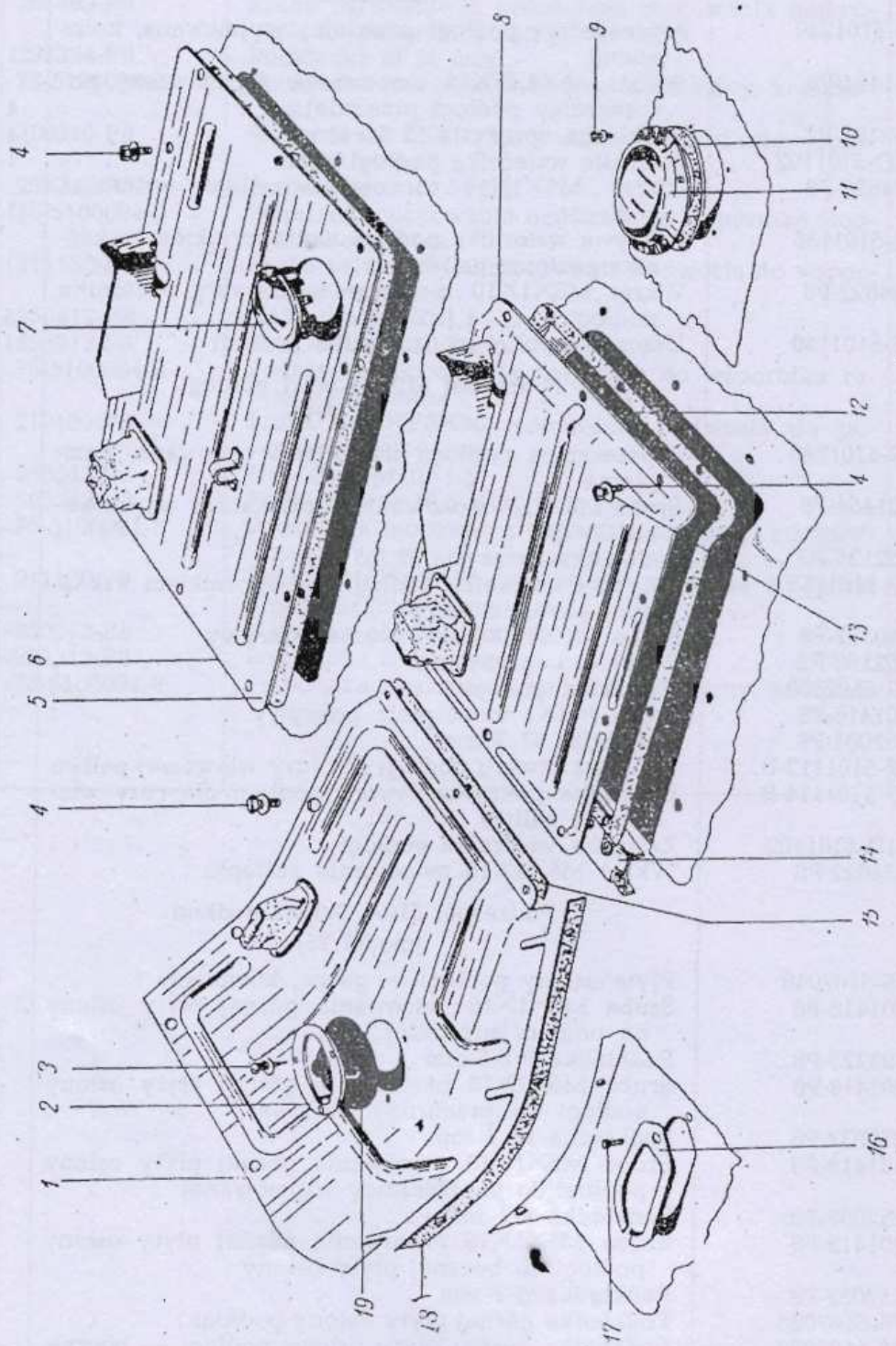

Rys. 63

Nr rys.	Nr poz. na rys.	Nr części	Nazwa	Ilość GAZ-69	Ilość GAZ-69-A
63		201418-P8	Śruba M6X1X16 mocowania pokrywy do poprzecznicy wyjmowanej	3	—
		252037-P8	Podkładka Ø 7 mm	3	—
		201418-P8	Śruba M6X1X16 mocowania pokrywy do podłogi przedniej	6	—
		252037-P8	Podkładka Ø 7 mm	6	—
		201418-P8	Śruba M6X1X16 mocowania pokrywy do tylnej poprzecznicy podłogi przedniej	3	—
		252134-P2	Podkładka sprężysta Ø 6,5 mm	3	—
		252037-P8	Podkładka Ø 7 mm	3	—
		76-5107068-B	Pokrywa podłogi przedniej nad skrzynką rozdzielczą i hamulcem ręcznym, kompletna	1	—
		76-5107072-B	Pokrywa podłogi przedniej nad skrzynką rozdzielczą i hamulcem ręcznym	1	—
	5	76-5107074	Podkładka pokrywy podłogi przedniej nad skrzynką rozdzielczą i hamulcem ręcznym	1	—
	7	76-5101102-A	Zaślepka wziernika w pokrywie podłogi, kompletna	1	—
		76-5101104-A	Okładzina zaślepki wziernika w pokrywie podłogi	1	—
		76-5101106-A	Trzymak zaślepki wziernika w pokrywie podłogi przedniej	1	—
	19	76-5107038	Uszczelniacz otworu dźwigni skrzynki biegów	1	—
	2	76-5107040	Pierścień dociskowy uszczelniacza otworu dźwigni skrzynki biegów	1	—
	3	240820-P3	Wkręt do metalu 4X18 mocowania uszczelniacza dźwigni skrzynki biegów	3	—
		76-5107078	Uszczelniacz otworu dźwigni hamulca ręcznego	1	—
		255026-P8	Nit 3X8	6	—
		76-5107080-A	Uszczelniacz otworu dźwigni hamulca ręcznego	1	—
		76-5107082	Pierścień dociskowy uszczelniacza otworu dźwigni hamulca ręcznego	1	—
		67-416096-B	Sznur uszczelniacza otworu dźwigni hamulca ręcznego	1	—
		76-5107090	Uszczelniacz otworu dźwigni włączania mostu przedniego i reduktora, kompletny	1	—
		255026-P8	Nit 3X8	3	—
		255026-P8	Nit 3X8	6	—
		76-5107092	Uszczelniacz otworu dźwigni włączania mostu przedniego i reduktora — prawy	1	—
		76-5107093	Uszczelniacz otworu dźwigni włączania mostu przedniego i reduktora — lewy	1	—
		76-5107094-B	Pierścień dociskowy uszczelniacza otworu dźwigni włączania mostu przedniego i reduktora	1	—
			Podzespół 5107. Osłona podłogi (model 77)		
63	1	76-5107048	Płyta osłony podłogi — górna, kompletna	—	1
		201418-P8	Śruba M6X1X16 mocowania górnej płyty osłony do podłogi przedniej	—	3
		293225-P8	Podkładka Ø 6,5 mm	—	3
		201418-P8	Śruba M6X1X16 mocowania górnej osłony podłogi do przegrody czołowej	—	2
		252037-P8	Podkładka Ø 7 mm	—	2
		201418-P8	Śruba M6X1X16 mocowania górnej płyty osłony podłogi do poprzecznicy wyjmowanej	—	2
		252037-P8	Podkładka Ø 7 mm	—	2
		201418-P8	Śruba M6X1X16 mocowania górnej płyty osłony podłogi do bocznej płyty osłony	—	2
		252037-P8	Podkładka Ø 7 mm	—	2
	15	76-5107028	Podkładka górnej płyty osłony podłogi	—	1

Nr rys.	Nr poz. na rys.	Nr części	Nazwa	Ilość GAZ-69	Ilość GAZ-69-A
63	*18*	76-5107033	Podkładka górnej płyty osłony podłogi — boczna, lewa	—	1
	8	77-5107066-B	Pokrywa podłogi przedniej nad skrzynką rozdzielczą i hamulcem ręcznym z uszczelnieniem, kompletna	—	1
		201418-P8	Śruba M6×1×16 mocowania pokrywy do poprzecznicy wyjmowanej	—	3
		252037-P8	Podkładka Ø 7 mm	—	3
	4	201418-P8	Śruba M6×1×16 mocowania pokrywy do podłogi przedniej	—	7
	13	252037-P8	Podkładka Ø 7 mm	—	7
		77-5107068-B	Pokrywa podłogi przedniej nad skrzynką rozdzielczą i hamulcem ręcznym, kompletna	—	1
	12	77-5107074	Podkładka pokrywy podłogi przedniej nad skrzynką rozdzielczą i hamulcem ręcznym	—	1
	19	76-5107038	Uszczelniacz otworu dźwigni skrzynki biegów . .	—	1
	3	240820-P8	Wkręt do metalu 4×8 mocowania uszczelniacza dźwigni skrzynki biegów	—	3
	2	76-5107040	Pierścień dociskowy uszczelniacza otworu dźwigni skrzynki biegów	—	1
			Podzespół 5109. Dywanik podłogi (model 76)		
		76-5109014	Dywanik podłogi przedni — prawy	1	—
		76-5109015	Dywanik podłogi przedni — lewy	1	—
			Podzespół 5109. Dywanik podłogi (model 77)		
		76-5109014	Dywanik podłogi przedni — prawy	—	1
		76-5109015	Dywanik podłogi przedni — lewy	—	1
		77-5109044	Dywanik podłogi tylny	—	1

Nr rys.	Nr poz. na rys.	Nr części	Nazwa	Ilość GAZ-69	Ilość GAZ-69-A
			ZESPÓŁ 52. OKNO PRZEDNIE		
			Podzespół 5200. Okno przednie, kompletne (model 76)		
		76-5200012	Okno przednie, kompletne	1	—
64	7	220086-P8	Wkręt M5×0,8×30 mocowania okna przedniego do zawiasy	4	—
		250763-P8	Nakrętka M5×0,8	4	—
		252134-P2	Podkładka sprężysta Ø 5,4 mm	4	—
			Podzespół 5200. Okno przednie, kompletne (model 77)		
64		77-5200012	Okno przednie, kompletne	—	1
	7	220086-P8	Wkręt M5×0,8×30 mocowania okna przedniego do zawiasy	—	4
		250763-P8	Nakrętka M5×0,8	—	4
		252134-P2	Podkładka sprężysta Ø 5,4 mm	—	4
			Podzespół 5201. Rama okna przedniego (model 76)		
64		76-5201012	Rama okna przedniego, kompletna	1	—
	2	76-5201014	Rama okna przedniego część dolna, kompletna . .	1	—
	3	220051-P8	Wkręt M4×0,7×10 mocowania ramy okna przedniego	9	—
	4	76-5201022	Rama okna przedniego część górna, kompletna . .	1	—
	15	76-5201052-B	Śruba przegubowa otwierania i zamykania okna przedniego	1	—
	13	260011-P8	Sworzeń 6×18 śruby przegubowej otwierania i zamykania okna przedniego	1	—
		258012-P	Zawleczka 1,8×12	1	—
		293228-P2*	Podkładka Ø 6,2 mm	1	—
	14	292741-P8	Nakrętka skrzydełkowa M8×1,25 śruby przegubowej otwierania i zamykania okna przedniego . .	1	—
		252005-P8	Podkładka Ø 9 mm	1	—
			Podzespół 5201. Rama okna przedniego (model 77)		
64	1	77-5201012	Rama okna przedniego, kompletna	—	1
	2	76-5201014	Rama okna przedniego część dolna, kompletna . .	—	1
	3	220051-P8	Wkręt M4×0,7×10 mocowania ramy okna przedniego	—	9
	4	76-5201022	Rama okna przedniego część górna, kompletna . .	—	1
	15	76-5201052-B	Śruba przegubowa otwierania i zamykania okna przedniego	—	1
	13	260011-P8	Sworzeń 6×10 śruby przegubowej otwierania i zamykania okna przedniego	—	1
		258012-P8	Zawleczka 1,8×12	—	1
		293228-P2*	Podkładka Ø 6,2 mm	—	1
	14	292741-P8	Nakrętka skrzydełkowa M8×1,25 śruby przegubowej otwierania i zamykania okna przedniego .	—	1
		252005-P8	Podkładka Ø 9 mm	—	1
			Podzespół 5204. Mechanizm otwierania okna przedniego (model 76 i 77)		
64	19	76-5204012	Prowadnica okna przedniego	2	2
	20	81-5204014	Wkręt prowadnicy okna przedniego	2	2
	18	76-5204044	Zacisk prowadnicy okna przedniego, kompletny .	2	2

* Od 1957 r. nie stosuje się.

Nr rys.	Nr poz. na rys.	Nr części	Nazwa	Ilość GAZ-69	Ilość GAZ-69-A
		252006-P8	Podkładka Ø 11 mm	4	4
			Podzespół 5205. Wycieraczka szyby okna (model 76 i 77)		
65		SŁ26-5205010-B	Wycieraczka szyby okna przedniego z silnikiem, kompletna (76-5205010)	1	1
	4	SF26-5205015-B1	Przekładnia wycieraczki szyby z silnikiem elektrycznym, kompletna	1	1
	1	SŁ26-5205310	Ramię wycieraczki z obsadą, kompletne . . .	2	2
	3	SŁ26-5205410	Oś ramienia wycieraczki, kompletna	2	2
	2	SŁ26-5205600	Wycierak, kompletny	2	2
			Podzespół 5206. Szyba i uszczelnienie okna przedniego (model 76 i 77)		
64	6	76-5206010	Szyba okna przedniego	2	2
	5	76-5206020	Uszczelka szyby okna przedniego — gruba . .	2*	2*
	5	76-5206020-B	Uszczelka szyby okna przedniego — cienka . .	2*	2*
	8	76-5206050	Uszczelka ramy okna przedniego	1	1

* Według wyboru.

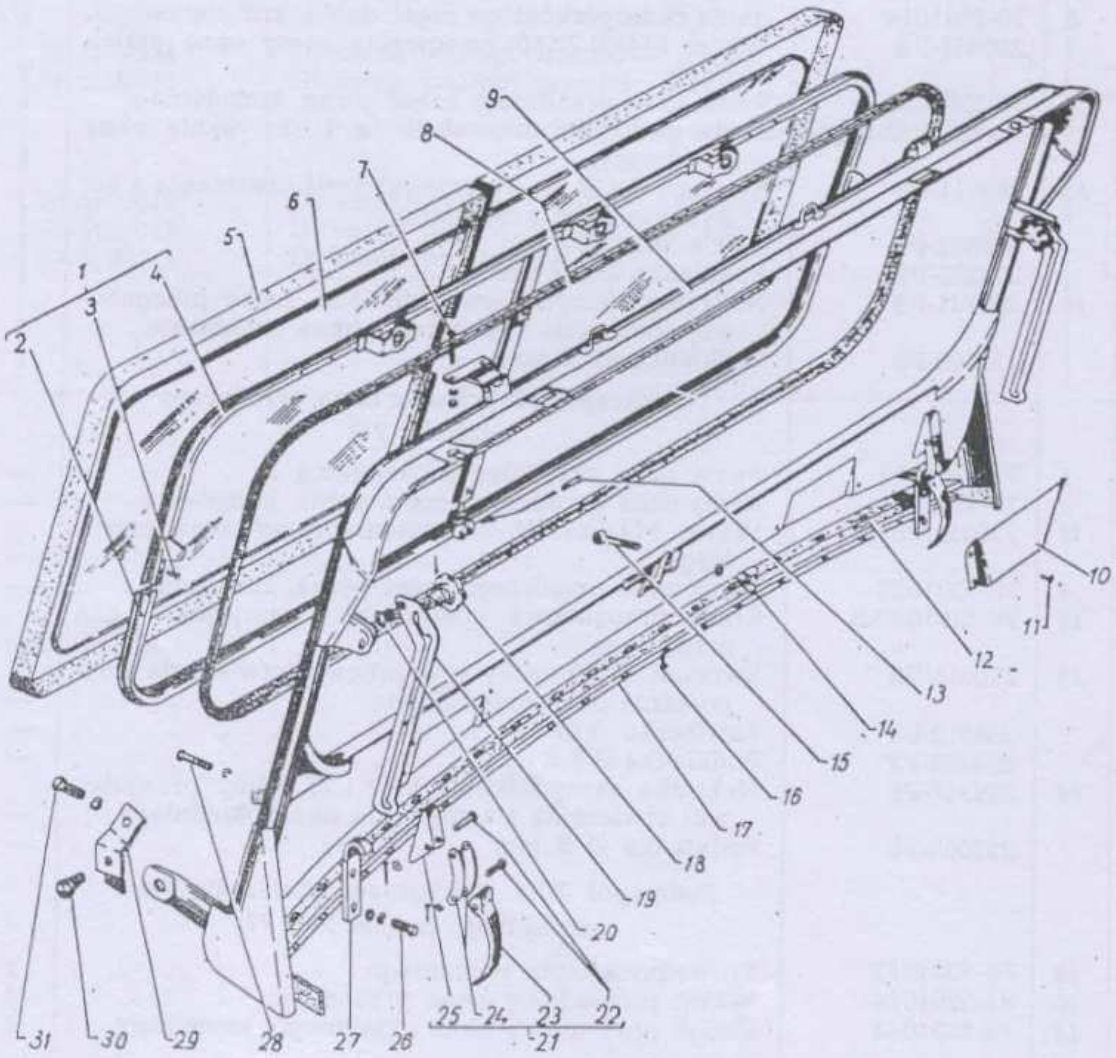

Rys. 64

Nr rys.	Nr poz. na rys.	Nr części	Nazwa	Ilość GAZ-69	Ilość GAZ-69-A
			Podzespół 5207. Oprawa ramy okna przedniego (model 76)		
64		76-5207010	Oprawa ramy okna przedniego, kompletna	1	—
	30	76-5207016	Śruba specjalna 1M12×1,25×10 oprawy ramy okna przedniego	2	—
		76-5207050	Wspornik oprawy ramy okna przedniego — prawy, kompletny	1	—
	29	76-5207051	Wspornik oprawy ramy okna przedniego — lewy, kompletny	1	—
	31	201455-P8	Śruba M8×1,25×18 mocująca oprawę ramy okna przedniego do nadwozia	4	—
		252135-P2	Podkładka sprężysta Ø 8,5 mm	4	—
	16	240812-P8	Wkręt do metalu 3,5×12 uszczelki oprawy ramy okna przedniego	13	—
	12	76-5207060-A	Uszczelka oprawy ramy okna przedniego	1	—
	17	76-5207062	Obsada uszczelki oprawy ramy okna przedniego	2	—
	21	76-5207100	Uchwyt przegubowy oprawy ramy okna przedniego, kompletny	2	—
	28	220114-P8	Wkręt M6×1×38 uchwytu przegubowego oprawy ramy okna przedniego	4	—
		252154-P2	Podkładka sprężysta Ø 6,5 mm	4	—
	25	76-5207108-A	Wspornik uchwytu przegubowego oprawy ramy okna przedniego	2	—
	23	76-5207104	Klamka uchwytu przegubowego oprawy ramy okna przedniego	2	—
	24	76-5207106	Ogniwo uchwytu przegubowego oprawy ramy okna przedniego	4	—
	22	260016-P8	Sworzeń 6×30 ogniwa uchwytu przegubowego oprawy ramy okna przedniego	4	—
		252004-P8**	Podkładka Ø 7 mm	4	—
		258013-P8	Zawleczka 1,8×15 mm	4	—
	27	76-5207110	Hak uchwytu przegubowego oprawy ramy okna przedniego	2	—
	26	201455-P8	Śruba M8×1,25×18 haka uchwytu	4	—
		293280-P8	Podkładka Ø 9 mm	4	—
		252155-P2	Podkładka sprężysta Ø 8,2 mm	4	—
71	6	76-5207120	Zderzak oprawy ramy okna przedniego — prawy, kompletny	1	—
	8	76-5207121	Zderzak oprawy ramy okna przedniego — lewy, kompletny	1	—
	3	201454-P8	Śruba M8×1,25×16 mocująca zderzak oprawy ramy okna przedniego do osłony górnej silnika	4	—
		250765-P8	Nakrętka M8×1,25	4	—
		252005-P8	Podkładka Ø 9 mm	4	—
		252155-P2	Podkładka sprężysta Ø 8,5 mm	4	—
	5	76-5207122	Zderzak oprawy ramy okna przedniego — prawy	1	—
		76-5207123	Zderzak oprawy ramy okna przedniego — lewy	1	—
	4	51-1602070	Nakładka gumowa zderzaka oprawy ramy okna przedniego	2	—
		255120-P8	Nit 5×9 nakładki zderzaka oprawy ramy okna przedniego	4	—
		81-8402680	Zaczep oprawy ramy okna przedniego, kompletny	2	—
	2	201416-P8	Śruba M6×1×12 mocująca zaczep do osłony górnej silnika	4	—
		250764-P8	Nakrętka M6×1	4	—
		293226-P8	Podkładka sprężysta Ø 6,2 mm	4	—

* Od 1957 r. nie stosuje się.

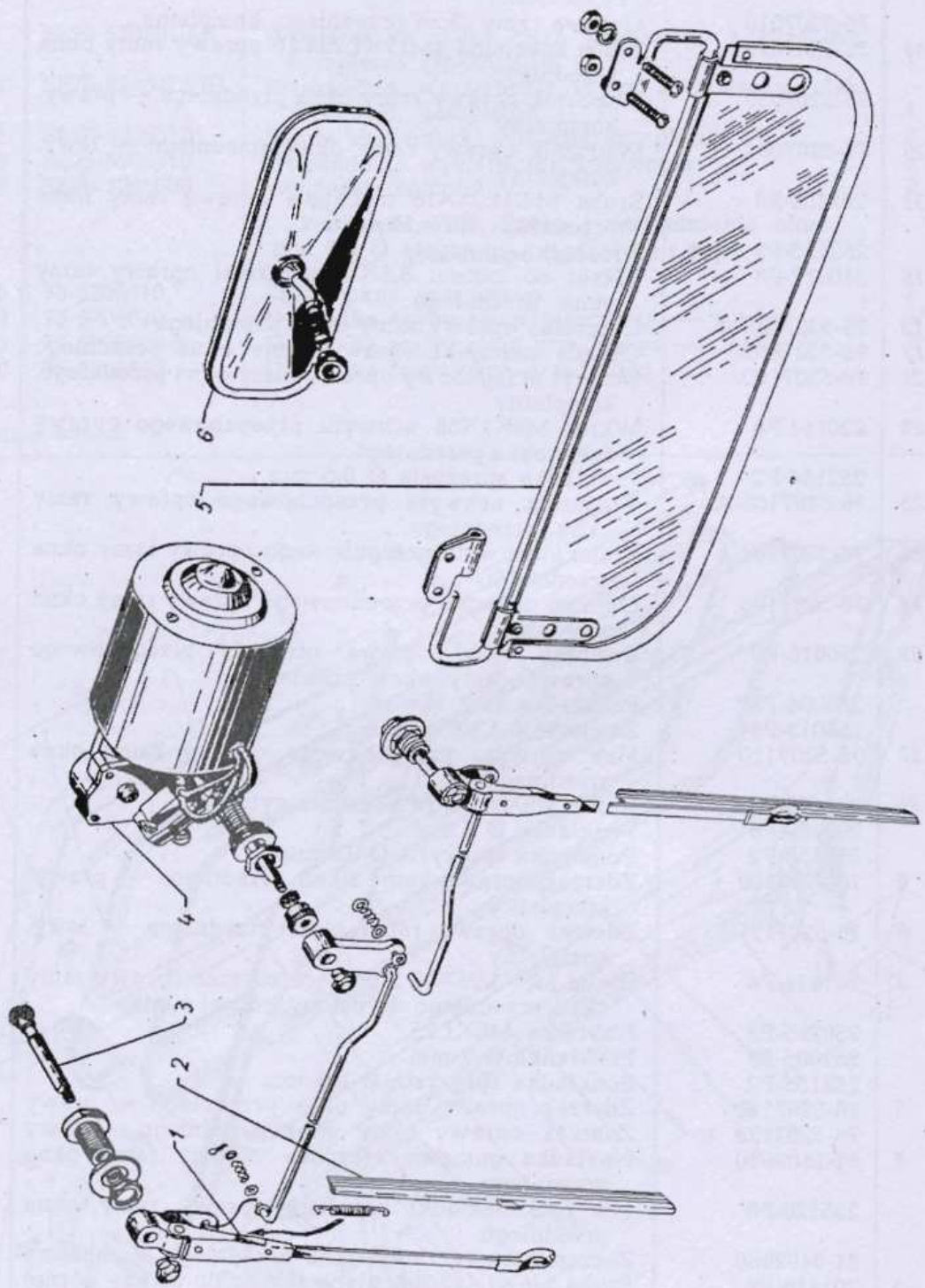

Rys. 65

Nr rys.	Nr poz. na rys.	Nr części	Nazwa	Ilość GAZ-69	Ilość GAZ-69-A
			Podzespół 5207. Oprawa ramy okna przedniego (model 77)		
64	9	77-5207010	Oprawa ramy okna przedniego, kompletna	—	1
	30	76-5207016	Śruba specjalna 1M12×1,25×18 oprawy ramy okna przedniego	—	2
		76-5207050	Wspornik oprawy ramy okna przedniego — prawy, kompletny	—	1
	29	76-5207051	Wspornik oprawy ramy okna przedniego — lewy, kompletny	—	1
	31	201455-P8	Śruba M8×1,25×18 mocująca oprawę ramy okna przedniego do nadwozia	—	4
		252135-P2	Podkładka sprężysta Ø 8 mm	—	4
	12	76-5207060-A	Uszczelka oprawy ramy okna przedniego	—	1
	16	240812-P8	Wkręt do metalu 3,5×12 uszczelki oprawy ramy okna przedniego	—	13
	17	76-5207062	Obsada uszczelki oprawy ramy okna przedniego	—	2
	21	76-5207100	Uchwyt przegubowy oprawy ramy okna przedniego, kompletny	—	2
	28	220114-P8	Wkręt M6×1×38 uchwytu przegubowego oprawy ramy okna przedniego	—	4
		252154-P2	Podkładka sprężysta Ø 6,5 mm	—	4
	25	76-5207108-A	Wspornik uchwytu przegubowego oprawy ramy okna przedniego	—	2
	23	76-5207104	Klamka uchwytu przegubowego oprawy ramy okna przedniego	—	2
	24	76-5207106	Ogniwo uchwytu przegubowego oprawy ramy okna przedniego	—	4
	22	260016-P8	Sworzeń 6×30 ogniwa uchwytu przegubowego oprawy ramy okna przedniego	—	4
		252004-P8*	Podkładka Ø 7 mm	—	4
		258013-P	Zawleczka 1,8×15	—	4
	27	76-5207110	Hak uchwytu przegubowego oprawy ramy okna przedniego	—	2
	26	201455-P8	Śruba M8×1,25×18 haka uchwytu	—	4
		293280-P8	Podkładka Ø 9 mm	—	4
		252155-P2	Podkładka sprężysta Ø 8,2 mm	—	4
71	6	76-5207120	Zderzak oprawy ramy okna przedniego — prawy, kompletny	—	1
	8	76-5207121	Zderzak oprawy ramy okna przedniego — lewy, kompletny	—	1
	3	201454-P8	Śruba M8×1,25×16 mocująca zderzak oprawy ramy okna przedniego do osłony górnej silnika	—	4
		250765-P8	Nakrętka M8×1,25	—	4
		252005-P8	Podkładka Ø 9 mm	—	4
		252155-P2	Podkładka sprężysta Ø 8,5 mm	—	4
	5	76-5207122	Zderzak oprawy ramy okna przedniego — prawy	—	1
		76-5207123	Zderzak oprawy ramy okna przedniego — lewy	—	1
	4	51-1602070	Nakładka gumowa zderzaka oprawy ramy okna przedniego	—	2
		255120-P8	Nit 5×9 nakładki zderzaka oprawy ramy okna przedniego	—	4
	1	77-8402680	Zaczep oprawy ramy okna przedniego, kompletny	—	2
	2	201416-P8	Śruba M6×1×12 mocująca zaczep do osłony górnej silnika	—	4
		250764-P8	Nakrętka M6×1	—	4
		293226-P8	Podkładka sprężysta Ø 6,2 mm	—	4

* Od 1957 r. nie stosuje się.

Nr rys.	Nr poz. na rys.	Nr części	Nazwa	Ilość GAZ-69	Ilość GAZ-69-A
			ZESPÓŁ 53. PRZODEK		
			Podzespół 5301. Części przodka (model 76 i 77)		
		76-5301092-A	Pokrywa otworu pedałowego, kompletna . . .	1	1
		224622-P8	Wkręt M6X1X10 mocowania pokrywy otworu pedałowego	4	4
		81-5301112-B	Uszczelniacz otworu kolumny kierownicy . . .	1	1
		224622-P8	Wkręt M6X1X10 uszczelniacza otworu kolumny kierownicy	4	4
		252154-P2*	Podkładka sprężysta Ø 6,5 mm	4	4
			Podzespół 5304. Nawietrznik przodka		
66	2	76-5304012	Pokrywa nawietrznika przodka, kompletna . . .	1	1
	5	201415-P8	Śruba M6X1X10 pokrywy	4	4
		293226-P8	Podkładka sprężysta ząbkowana Ø 6,2 mm . . .	4	4
	6	76-304017	Zawiasa pokrywy nawietrznika przodka, kompletna	1	1
	10	201416-P8	Śruba M6X1X12 zawiasy	4	4
		293226-P8	Podkładka sprężysta ząbkowana Ø 6,2 mm . . .	4	4
		258039-P	Zawleczka 2,7X20 zawiasy	2	2
		293304-P8	Podkładka Ø 10 mm	2	2
	9	20-3508161	Sprężyna napinająca zawiasy pokrywy nawietrznika przodka	1	1
	8	30-5304080	Płytka mocowania zawiasy pokrywy nawietrznika przodka	2	2
	7	30-5304082	Podkładka płytki mocowania zawiasy pokrywy nawietrznika przodka	2	2
	1	30-5304022	Siatka nawietrznika przodka, kompletna . . .	1	1
	4	240817-P8	Wkręt 4X9 siatki	3	3
	3	30-5304030	Uszczelka pokrywy nawietrznika	1	1
	45	76-5304032	Mechanizm otwierania nawietrznika, kompletny .	1	1
		201417-P8	Śruba M6X1X14 mocująca mechanizm otwierania nawietrznika do tablicy wskaźników	1	1
		250764-P8	Nakrętka M6X1	1	1
		293226-P8	Podkładka sprężysta Ø 6,2 mm	1	1
	10	201416-P8	Śruba M6X1X12 mocująca mechanizm otwierania nawietrznika	2	2
		250764-P8	Nakrętka M6X1	2	2
		293226-P8	Podkładka sprężysta ząbkowana Ø 6,2 mm . . .	2	2
	9	20-3508161	Sprężyna dźwigni mechanizmu otwierania nawietrznika	1	1
		258039-P	Zawleczka 2,7X20 dźwigni	2	2
		293304-P8	Podkładka Ø 10 mm	3	3

* Od 1957 r. nie stosuje się.

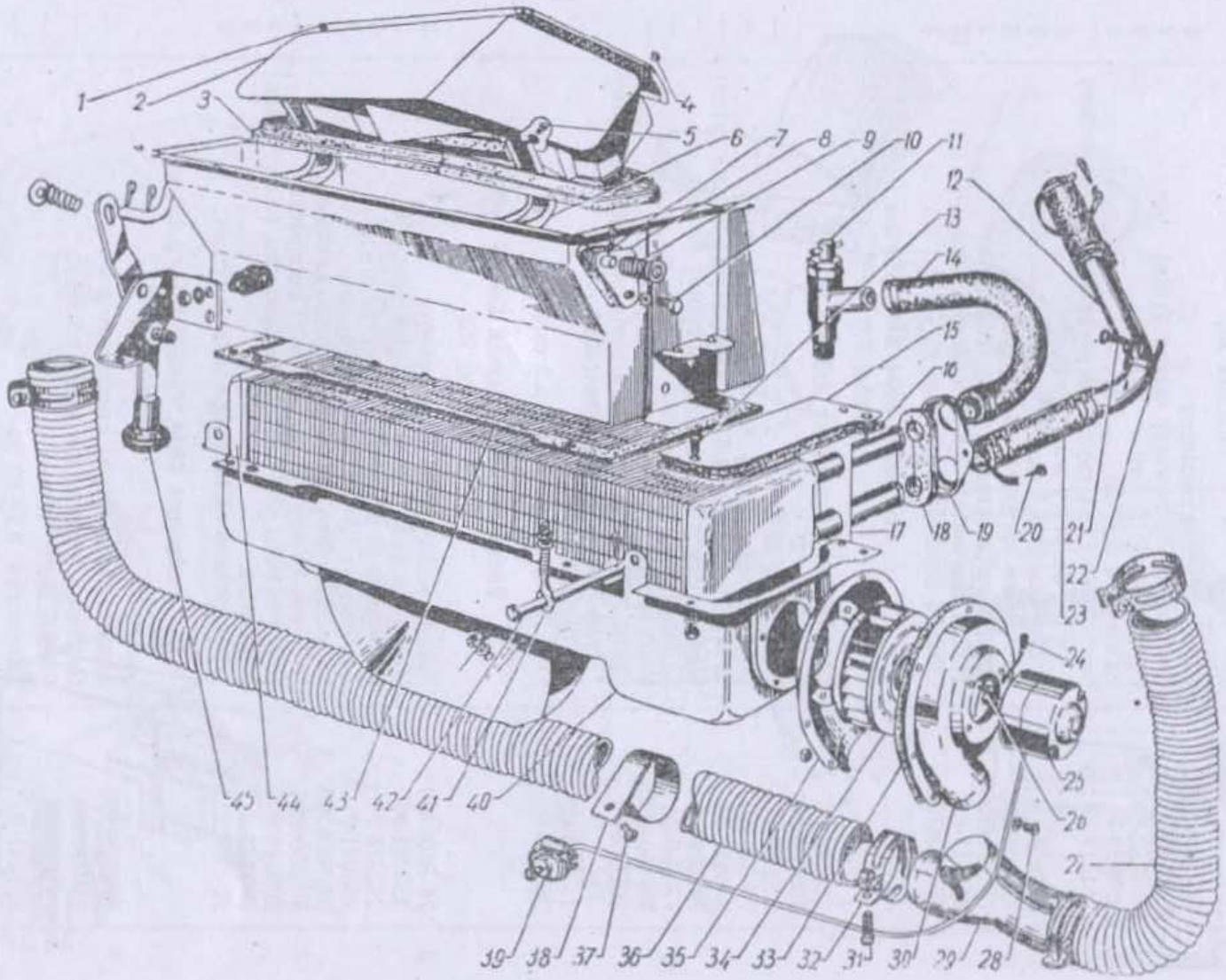
1
2
3
4
5
6
7
8
9
10
11
12
13
14
15
16
17
18
19
20
21
22
23
24
25
26
27
28
29
30
31
32
33
34
35
36
37
38
39
40
41
42
43
44
45

Rys. 66

Nr rys.	Nr poz. na rys.	Nr części	Nazwa	Ilość GAZ-69	Ilość GAZ-69-A
			ZESPÓŁ 56. TYŁ NADWOZIA		
			Podzespół 5604. Ściana tylna (model 76)		
67	*1*	76-5604010	Ściana tylna, kompletna	1	—
		260045-P8	Sworzeń 8×55 zawiasy ściany tylnej	2	—
		293280-P8*	Podkładka Ø 9 mm	2	—
		258039-P	Zawleczka 2,7×20	2	—
		201417-P8	Śruba M6×1×14 mocująca płytę zewnętrzną ściany tylnej do płyty wewnętrznej	3	—
		252004-P8	Podkładka Ø 6,5 mm	3	—
		252154-P2	Podkładka sprężysta Ø 6,5 mm	3	—
		76-5604100	Uszczelniacz ściany tylnej, kompletny	2	—
		240211-P8	Wkręt do metali 3,5×9 uszczelniacza	12	—
		76-5604102	Obsada uszczelniacza ściany tylnej	2	—
			Podzespół 5604. Ściana tylna (model 77)		
		260045-P8	Sworzeń 8×55 zawiasy ściany tylnej	—	2
		293280-P8*	Podkładka Ø 9 mm	—	2
		258039-P	Zawleczka 2,7×20	—	2
		76-5604100	Uszczelniacz ściany tylnej, kompletny	—	2
		240211-P8	Wkręt do metalu 3,5×9 uszczelniacza ściany tylnej	—	12
		76-5604102	Obsada uszczelniacza ściany tylnej	—	2
46	*7*	77-5604010-B	Ściana tylna, kompletna	—	1
		76-5604020	Płyta zewnętrzna ściany tylnej, kompletna	—	1
		201417-P8	Śruba M6×1×14 mocująca płytę zewnętrzną ściany tylnej do płyty wewnętrznej	—	3
		252004-P8	Podkładka Ø 6,5 mm	—	3
		252154-P2	Podkładka sprężysta Ø 6,5 mm	—	3
			Podzespół 5606. Zamek ściany tylnej (model 76)		
67	*3*	76-5606190	Zamek ściany tylnej, kompletny	2	—
		250972-P8	Nakrętka koronkowa M14×1,5	2	—
		252016-P8	Podkładka Ø 15 mm	2	—
		258041-P	Zawleczka 2,7×30	2	—
		76-5606200	Łańcuch ściany tylnej — prawy, kompletny*	1	—
	2	76-5606201	Łańcuch ściany tylnej — lewy, kompletny	1	—
		200319-P	Śruba M10×1,5×50 uchwytu łańcucha ściany tylnej	2	—
		293312-P	Podkładka	2	—
		76-5606232	Sznur pokrowca łańcucha ściany tylnej	2	—
			Podzespół 5606. Zamek ściany tylnej (model 77)		
46	*9*	76-5606190	Zamek ściany tylnej, kompletny	—	2
		250972-P8	Nakrętka koronkowa M14×1,5 mm	—	2
		252016-P8	Podkładka Ø 15 mm	—	2
		258041-P	Zawleczka 2,7×30	—	2
		77-5606200	Łańcuch ściany tylnej — prawy, kompletny	—	1
	8	77-5606201	Łańcuch ściany tylnej — lewy, kompletny	—	1
		201509-P	Śruba M10×1,5×60 uchwytu łańcucha ściany tylnej	—	2
		252006-P	Podkładka	—	2
		76-5606232	Sznur pokrowca łańcucha ściany tylnej	—	2

* Od 1957 r. nie stosuje się.

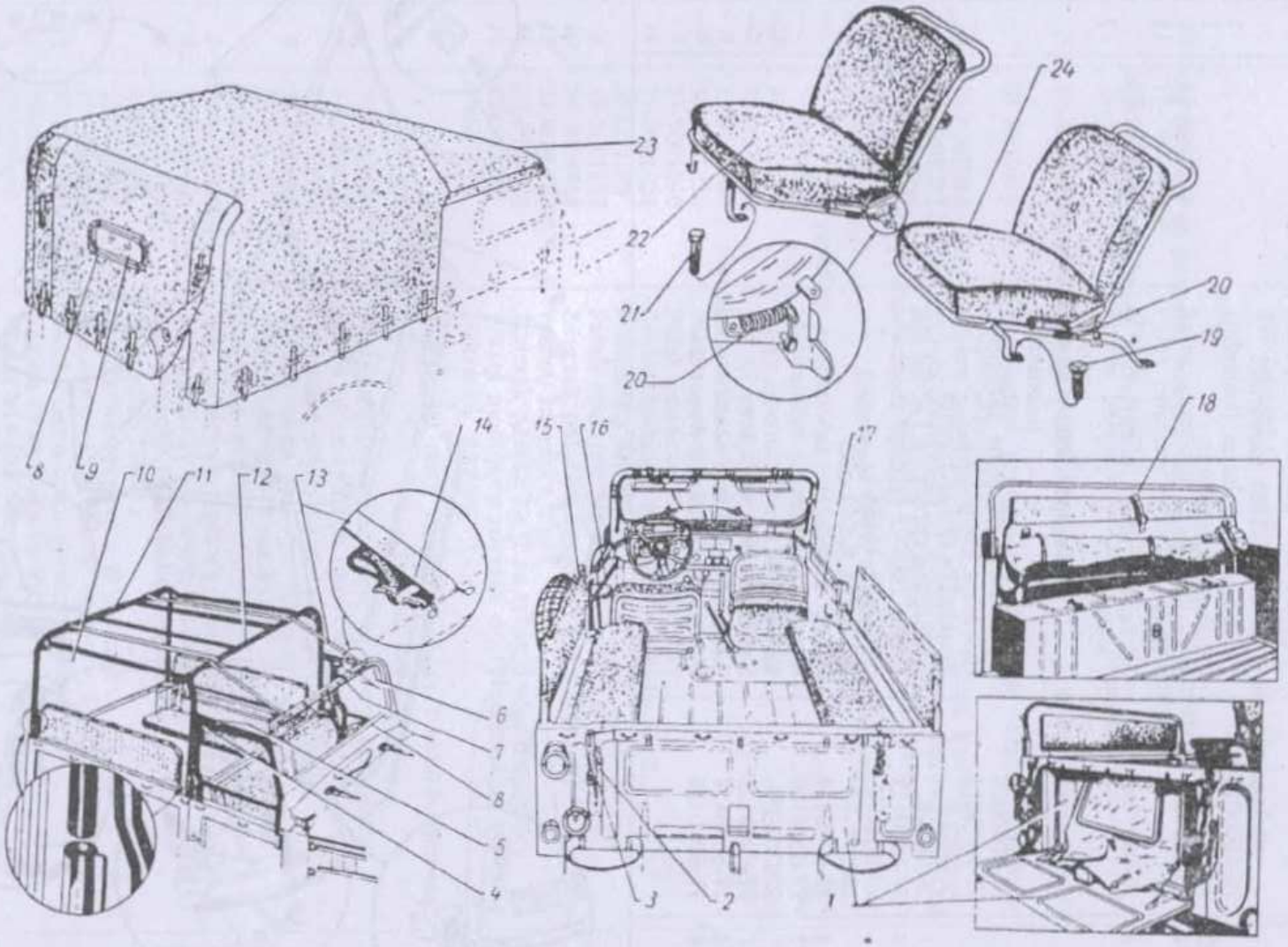

Rys. 67

Nr rys.	Nr poz. na rys.	Nr części	Nazwa	Ilość GAZ-69	Ilość GAZ-69-A
			ZESPÓŁ 60. OPOŃCZA		
			Podzespół 6000. Opończa, kompletna (model 76)		
		76-6000010-B	Opończa, kompletna (komplet)	1	—
67	23	76-6000012-B	Opończa, kompletna	1	—
	14	76-8207242	Sprzączka pasa mocującego opończę do tylnego pałąka	3	—
	14	76-8207242	Sprzączka pasa mocującego składaną tylną część opończy	3	—
			Podzespół 6000. Opończa, kompletna (model 77)		
		77-6000010	Opończa, kompletna (komplet)	—	1
		77-6000012	Opończa, kompletna	—	1
		507463-P	Podkładka Ø 13×1,2 mm	—	4
		293363-P	Podkładka sprężysta 13×0,2 mm	—	4
68	13	77-6000112	Śruba 1M8×1 tylnego mocowania opończy . . .	—	2
		250511-P8	Nakrętka 1M8×1	—	2
		293277-P8	Pokładka 8,5×2 mm	—	2
	4	77-6000114	Wkręt przedniego mocowania opończy	—	2
	3	77-6000116	Szczęka wkrętu	—	2
		258363-P8	Kołek 3×15	—	2
	17	77-6000122	Sworzeń słupka opończy	—	2
	15	77-6000124	Zatrzask sworznia słupka opończy	—	2
	16	77-6000126	Sprężyna zatrzasku sworznia	—	2

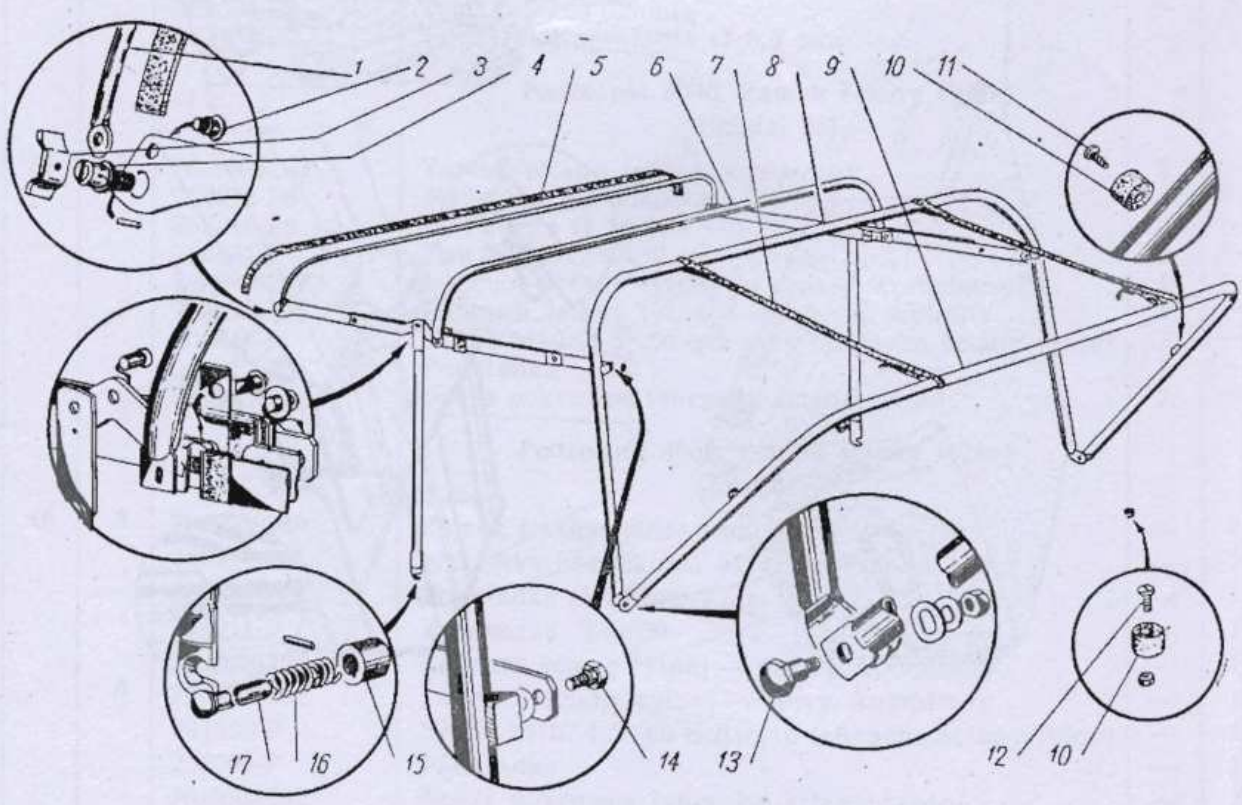

Rys. 68

Nr rys.	Nr poz. na rys.	Nr części	Nazwa	Ilość GAZ-69	Ilość GAZ-69-A
68		294-958-P8	Kołek 4×19	—	2
	7	77-6001200	Pas do napinania pałąków opończy, kompletny	—	2
		77-6000200	Pas do mocowania złożonej opończy, kompletny	—	2
			Podzespół 6001. Opończa i osprzęt opończy (model 76)		
67	12	76-6001170-B	Pałąk opończy —przedni, kompletny	1	—
	11	76-6001230-B	Pałąk opończy — tylny, kompletny	1	—
		76-6001244	Słupek ściany opończy — lewy	1	—
	5	76-6001250	Złącze pałąków opończy — przednie, prawe, kompletne	1	—
	7	76-6001251	Złącze pałąków opończy — przednie, lewe, kompletne	1	—
		81-5205016	Podkładka przedniego prawego złącza pałąków opończy, kompletna	2	—
	10	76-6001270	Złącze pałąków opończy — tylne, kompletne	4	—
		76-6001282	Tuleja końcówki tylnego złącza pałąków opończy	8	—
	13	76-6001200	Pas do napinania pałąków opończy, kompletny	2	—
			Podzespół 6001. Pałąki i osprzęt opończy (model 77)		
63		77-6001008	Mechanizm opończy, kompletny	—	1
	1	77-6001170	Pałąk opończy Nr 1 kompletny	—	1
	2	77-6001176	Wkręt specjalny 1M8 pałąka	—	2
	5	77-6001190	Uszczelniacz pałąka	—	1
	6	77-6001232	Pałąk opończy Nr 2	—	1
	8	77-6001290	Pałąk opończy Nr 3, kompletny	—	1
	14	77-6001524	Śruba mocująca ogniwa do pałąka Nr 3	—	2
		293271-P8	Podkładka śruby	—	2
	9	77-6001352	Pałąk opończy Nr 4	—	1
	10	30-5604048	Zderzak pałąków opończy (na pałąkach)	—	4
	11	240818-P8	Wkręt zderzaka	—	4
	10	30-5604048	Zderzak pałąka Nr 2 na tylnym płacie opończy	—	2
	12	224597-P8	Wkręt mocujący zderzak do tylnego płata opończy	—	2
		250763-P8	Nakrętka wkrętu	—	2
			Podzespół 6002. Części opończy i boków opończy (model 76)		
67		77-6002124	Pas mocujący tylną część opończy, kompletny	2	—
	9	77-6003020	Szyba okna tylnego opończy	1	—
		77-6003024	Uszczelka szyby okna tylnego opończy	1	—
	8	77-6003030	Ramka okna tylnego opończy	2	—
		224570-P8	Wkręt M4×0,7×8 ramki	14	—
		251082-P8	Nakrętka M4×0,7	14	—
69	7	76-6002400-B	Bok opończy — prawy, kompletny	1	—
	4	76-6002401-B	Bok opończy — lewy, kompletny	1	—
	6	201474-P8	Śruba 1M8×1×16 boków opończy	4	—
		250611-P8	Nakrętka 1M8×1	4	—
		252155-P2	Podkładka sprężysta Ø 8,5 mm	4	—
		77-6002124	Pas mocowania boków opończy, kompletny	5	—
70	13	77-6002452	Ramka okna boku opończy — prawa	2	—
	11	77-6002453	Ramka okna boku opończy — lewa	2	—
		224570-P8	Wkręt M4×0,7×8 ramki okna	30	—
		251082-P2	Nakrętka M4×0,7	30	—
	14	77-6002440	Szyba okna boku opończy	2	—
	9	77-6002442	Uszczelka szyby boku opończy	2	—
67	4	76-6002410	Szkielet boku opończy — prawy, kompletny	1	—
	6	76-6002411	Szkielet boku opończy — lewy, kompletny	1	—

Nr rys.	Nr poz. na rys.	Nr części	Nazwa	Ilość GAZ-69	Ilość GAZ-69-A
			Podzespół 6002. Części opończy i boków opończy (model 77)		
70		77-6002260	Obrzeże dekoracyjne opończy, kompletne	—	2
		261854-P9	Gwoździe mocowania tylnego obrzeża dachu opończy	—	50
		A-52339	Końcówka obrzeża dachu opończy	—	4
		240603-P8	Wkręt 2,5×15 końcówki obrzeża	—	4
	17	77-6002400	Bok opończy — przedni, prawy, kompletny	—	1
	3	77-6002401	Bok opończy — przedni, lewy, kompletny	—	1
		77-6002401-B*	Bok opończy — przedni, lewy, kompletny	—	1
	13	77-6002452	Ramka okna boku opończy — prawa	—	2
	11	77-6002453	Ramka okna boku opończy — lewa	—	2
	10	224570-P8	Wkręt M4×0,7×8 ramek	—	30
		251082-P8	Nakrętka M4×0,7	—	30
	9	77-6002442	Uszczelka szyby boku opończy	—	2
	14	77-6002440	Szyba okna boku opończy	—	2
		77-6002650	Bok opończy — tylny, prawy, kompletny	—	1
	12	77-6002651	Bok opończy — tylny, lewy, kompletny	—	1
	13	77-6002452	Ramka okna boku opończy — prawa	—	2
	11	77-6002453	Ramka okna boku opończy — lewa	—	2
		251082-P8	Nakrętka M4×0,7	—	30
	10	224570-P8	Wkręt M4×0,7×6 ramek	—	30
	14	77-6002440	Szyba okna boku opończy	—	2
	9	77-6002442	Uszczelka szyby okna boku opończy	—	2
			Podzespół 6003. Okno tylne opończy (model 77)		
		77-6003020	Szyba okna tylnego opończy	—	1
		77-6003024	Uszczelka szyby okna tylnego opończy	—	1
		77-6003030	Ramka okna tylnego opończy	—	2
		224570-P8	Wkręt M4×0,7×8 ramki	—	14
		251082-P8	Nakrętka	—	14
			Podzespół 6006. Pokrowiec opończy (model 77)		
		77-6006010	Pokrowiec opończy, kompletny	—	1
		A-24581-S-13	Nakrywka sprzączki pokrowca opończy	—	5
		241814-P13	Wkręt 3,5×18 nakrywki pokrowca opończy	—	5
		40-9006040	Pas mocujący mechanizm złożony opończy, kompletny	—	2

* Część 77-6002401-B stosuje się do kompletu opończy samochodu bez reflektora przegubowego.

Nr rys.	Nr poz. na rys.	Nr części	Nazwa	Ilość GAZ-69	Ilość GAZ-69-A
			ZESPÓŁ 61. DRZWI		
			Podzespół 6100. Drzwi, kompletne (model 76)		
		76-6100010	Drzwi z osprzętem malowane — prawe, kompletne	1	—
		76-6100011	Drzwi z osprzętem malowane — lewe, kompletne	1	—
69	9	76-6100014	Drzwi bez osprzętu nie malowane — prawe, kompletne	1	—
	1	76-6100015	Drzwi bez osprzętu nie malowane — lewe, kompletne	1	—
			Podzespół 6100. Drzwi, kompletne (model 77)		
		77-6100010	Drzwi z osprzętem malowane — prawe, kompletne	—	2
		77-6100011	Drzwi z osprzętem malowane — lewe, kompletne	—	2
70	16	77-6100014	Drzwi bez osprzętu nie malowane — prawe, kompletne	—	2
	2	77-6100015	Drzwi bez osprzętu nie malowane — lewe, kompletne	—	2

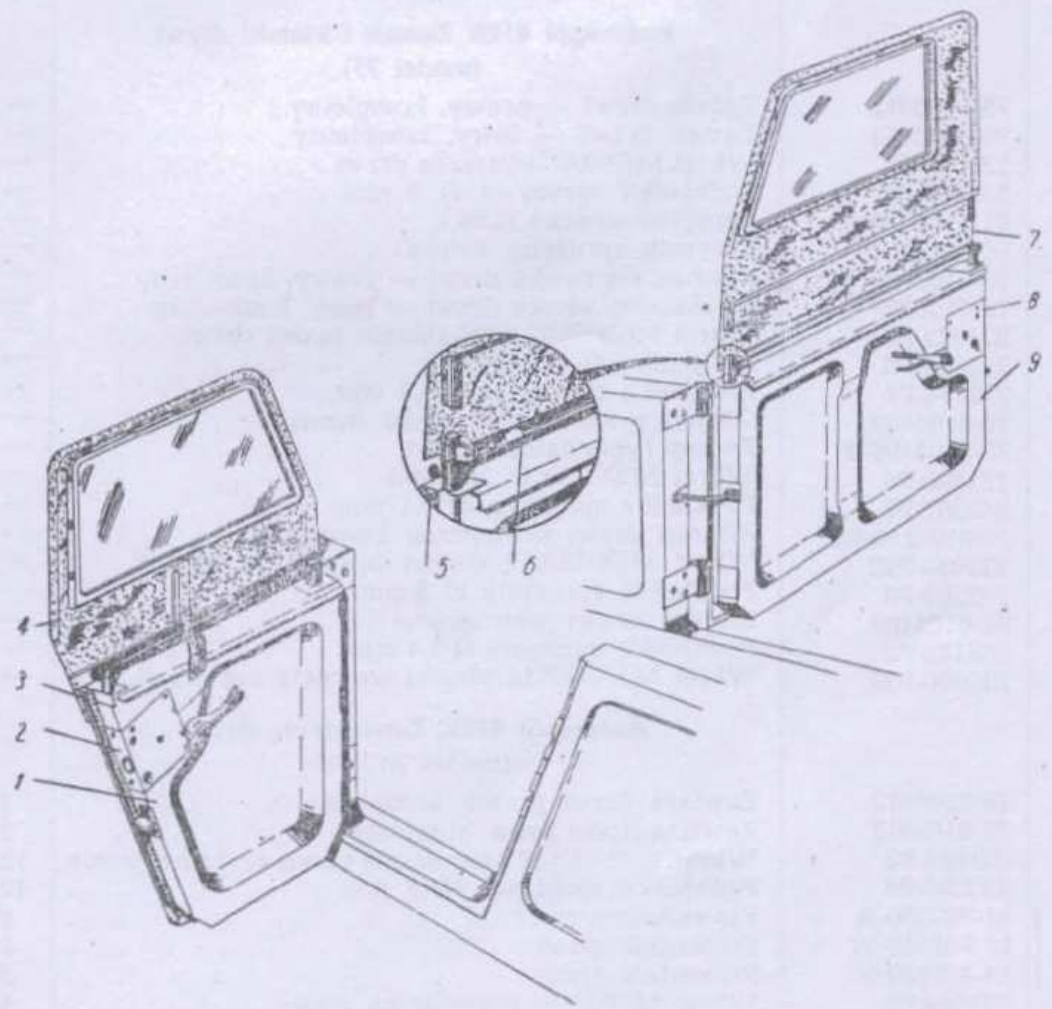

Rys. 69

Nr rys.	Nr poz. na rys.	Nr części	Nazwa	Ilość GAZ-69	Ilość GAZ-69-A
			Podzespół 6105. Zamek i klamki drzwi (model 76)		
69	8	76-6105012	Zamek drzwi prawy, kompletny	1	—
	2	76-6105013	Zamek drzwi lewy, kompletny	1	—
		223037-P8	Wkręt M5X0,8X10 zamka drzwi	12	—
		252262-P8	Podkładka sprężysta Ø 5,1 mm	12	—
		76-6105082	Mechanizm zamka drzwi — prawy, kompletny	1	—
70	26	76-6105083	Mechanizm zamka drzwi — lewy, kompletny	1	—
	25	224622-P8	Wkręt M6X1X10 mechanizmu zamka drzwi	4	—
		252174-P8	Podkładka sprężysta Ø 6,2 mm	4	—
		252037-P8	Podkładka Ø 7 mm	2	—
	27	76-6105102	Cięgno mechanizmu zamka drzwi	2	—
	20	76-6105106-B	Zaczep rygla zamka drzwi	2	—
	21	221580-P8	Wkręt M5X0,8X16 zaczepu	8	—
		252262-P8	Podkładka sprężysta Ø5,1 mm	8	—
	34	76-6105150-B1	Klamka drzwi zewnętrzna, kompletna	2	—
	35	223038-P22	Wkręt M5X0,8X12 klamki zewnętrznej drzwi	4	—
		252262-P8	Podkładka sprężysta Ø 5,1 mm	4	—
	24	81-6105182	Klamka drzwi wewnętrzna	2	—
	23	224600-P22	Wkręt M5X0,8X16 klamki wewnętrznej drzwi	2	—
		252133-P2	Podkładka sprężysta Ø 5,4 mm	2	—
			Podzespół 6105. Zamek i klamki drzwi (model 77)		
70	18	76-6105012	Zamek drzwi — prawy, kompletny	—	2
	31	76-6105013	Zamek drzwi — lewy, kompletny	—	2
	30	223037-P8	Wkręt M5X0,8X10 zamka drzwi	—	24
		252262-P8	Podkładka sprężysta Ø 5 mm	—	24
	32	81-6105058	Sprężyna suwaka zamka	—	2
	33	M-702271	Trzymak sprężyny zamka	—	2
		76-6105082	Mechanizm zamka drzwi — prawy, kompletny	—	2
	26	76-6105083	Mechanizm zamka drzwi — lewy, kompletny	—	2
	25	224622-P8	Wkręt M6X1X10 mechanizmu zamka drzwi	—	8
		252004-P8	Podkładka Ø 7 mm	—	4
		252174-P8	Podkładka sprężysta Ø 6,2 mm	—	8
	27	76-6105102	Cięgno mechanizmu zamka drzwi	—	4
	20	76-6105106-B	Zaczep rygla zamka drzwi	—	4
	21	221580-P8	Wkręt M5X0,8X16 zaczepu	—	16
		252262-P8	Podkładka sprężysta Ø 5,1 mm	—	16
	34	76-6105150-B1	Klamka drzwi zewnętrzna kompletna	—	4
	35	223038-P22	Wkręt M5X0,8X12 klamki zewnętrznej drzwi	—	8
		252262-P8	Podkładka sprężysta Ø 5 mm	—	8
	24	81-6105182	Klamka drzwi wewnętrzna	—	4
		252133-P2	Podkładka sprężysta Ø 5,4 mm	—	4
	23	224600-P22	Wkręt M5X0,8X16 klamki wewnętrznej drzwi	—	4
			Podzespół 6106. Zawieszenie drzwi (model 76 i 77)		
70	15	76-6106012	Zawiasa drzwi prawa, kompletna	2	2
	4	76-6106013	Zawiasa drzwi lewa, kompletna	2	2
	8	221691-P8	Wkręt 1M8X1X18 mocowania zawiasy do nadwozia	12	12
		252264-P8	Podkładka sprężysta Ø8,2 mm	12	12
	28	M-702550-A	Prowadnik drzwi	2*	2*
		M-702550-W	Prowadnik drzwi	2*	2*
		M-702550-S	Prowadnik drzwi	2*	2*
	29	223064-P8	Wkręt M6X1X14 prowadnika drzwi	4	4
		252263-P8	Podkładka sprężysta 6,2 mm	4	4

* Do wyboru

Nr rys.	Nr poz. na rys.	Nr części	Nazwa	Ilość GAZ-69	Ilość GAZ-69-A
70	*19*	M-46412	Gniazdo prowadnika drzwi, kompletne . . .	2	2
	22	223064-P8	Wkręt M6×1×14 gniazda prowadnika drzwi . .	4	4
		252263-P8	Podkładka sprężysta	4	4
	7	76-6106082	Dźwignia ogranicznika drzwi, kompletna . . .	2	2
	6	260009-P8	Sworzeń 6×14 ogranicznika drzwi	2	2
		258012-P	Zawleczka 1,8×12	2	2
			Podzespół 6107. Uszczelnienie drzwi (model 76)		
69	*5*	76-6107028-A	Uszczelnienie drzwi — prawe	1	—
	3	76-6107029-A	Uszczelnienie drzwi — lewe	1	—
70	*5*	76-6107072	Podkładka uszczelnienia drzwi	2	—
			Podzespół 6107. Uszczelnienie drzwi (model 77)		
70	*1*	77-6107028-A	Uszczelnienie drzwi	—	4
	5	76-6107072	Podkładka uszczelnienia drzwi	—	4

Nr rys.	Nr poz. na rys.	Nr części	Nazwa	Ilość GAZ-69	Ilość GAZ-69-A
			ZESPÓŁ 62. DRZWI TYLNE (model 77)		
			Podzespół 6206. Zawieszenie drzwi tylnych (model 77)		
70		76-6106012	Zawiasa drzwi — prawa, kompletna	—	2
	4	76-6106013	Zawiasa drzwi — lewa, kompletna	—	2
	8	221691-P8	Wkręt 1M8×1×18 mocowania zawiasy do nadwozia	—	12
		252264-P8	Podkładka sprężysta Ø 8,2 mm	—	12
	28	M-702550-A	Prowadnik drzwi	—	2*
		M-702550-W	Prowadnik drzwi	—	2*
		M-702550-S	Prowadnik drzwi	—	2*
	29	223064-P8	Wkręt M6×1×14 prowadnika drzwi	—	4
		252263-P8	Podkładka sprężysta Ø 6,2 mm	—	4
	19	M-46412	Gniazdo prowadnika drzwi, kompletne . . .	—	2
	22	223064-P8	Wkręt M6×1×14 gniazda prowadnika drzwi . .	—	4
		252263-P8	Podkładka sprężysta Ø 6,2 mm	—	4
	7	76-6106082	Dźwignia ogranicznika drzwi, kompletna . . .	—	2
	6	260009-P8	Sworzeń 6×14 ogranicznika drzwi	—	2
		258012-P	Zawleczka 1,8×12	—	2

* Do wyboru.

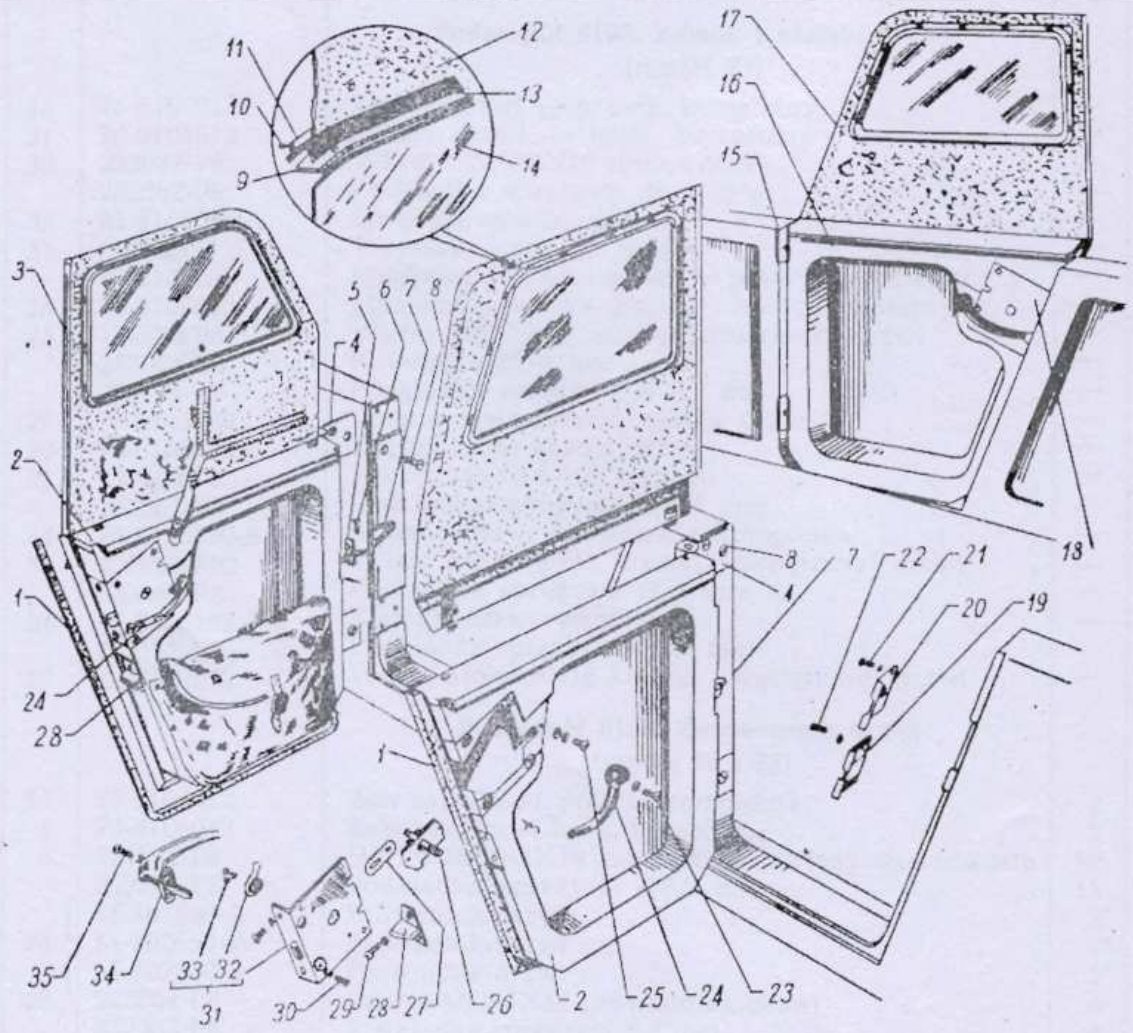

Rys. 70

Nr rys.	Nr poz. na rys.	Nr części	Nazwa	Ilość GAZ-69	Ilość GAZ-69-A
			ZESPÓŁ 68. SIEDZENIE KIEROWCY		
			Podzespół 6800. Siedzenie kierowcy, kompletne (model 76)		
67	24	76-6800012	Siedzenie kierowcy, kompletne	1	—
	19	290750-P8	Śruba M10×1,5×18 mocująca siedzenie kierowcy	4	—
			Podzespół 6800. Siedzenie kierowcy, kompletne (model 77)		
		77-6800012	Siedzenie kierowcy, kompletne	—	1
		201495-P8	Śruba M10×1,5×20 przedniego mocowania siedzenia kierowcy	—	1
		293324-P8	Podkładka Ø 11 mm	—	1
		290750-P8	Śruba M10×1,5×18 tylnego mocowania siedzenia kierowcy	—	2
			Podzespół 6801. Szkielet siedzenia kierowcy (model 76 i 77)		
67	20	30-8402616	Sprężyna ustalacza oparcia siedzenia kierowcy .	1	1

Nr rys.	Nr poz. na rys.	Nr części	Nazwa	Ilość GAZ-69	Ilość GAZ-69-A
			ZESPÓŁ 69. SIEDZENIE PRZEDNIE		
			Podzespół 6900. Siedzenie przednie, kompletne (model 76)		
67	22	76-6900012	Siedzenie przednie, kompletne (komplet) . . .	1	—
	21	201495-P8	Śruba M10×1,5×20 mocująca siedzenie przednie .	4	—
		77-6900012	Siedzenie przednie, kompletne (komplet) . . .	1	—
		201495-P8	Śruba M10×1,5×20 mocująca siedzenie przednie .	3	—
		293324-P8	Podkładka Ø 11 mm	3	—
			Podzespół 6901. Szkielet siedzenia przedniego (model 76 i 77)		
67	20	30-8402616	Sprężyna ustalacza oparcia siedzenia	1	1

Nr rys.	Nr poz. na rys.	Nr części	Nazwa	Ilość GAZ-69	Ilość GAZ-69-A
			ZESPÓŁ 70. SIEDZENIE TYLNE (model 77)		
			Podzespół 7000. Siedzenie tylne (model 77)		
		77-7000014	Poduszka siedzenia tylnego ze szkieletem, kompl.	—	1
		201495-P8	Śruba M10×1,5×20 poduszki siedzenia tylnego .	—	2
		252006-P8	Podkładka Ø 11 mm	—	2
			Podzespół 7005. Oparcie siedzenia tylnego (model 77)		
		77-7005010	Oparcie siedzenia tylnego, kompletne	—	1
		201456-P8	Śruba M1×1,25×20 oparcia siedzenia	—	4
		252005-P8	Podkładka Ø 9 mm	—	4

Nr rys.	Nr poz. na rys.	Nr części	Nazwa	Ilość GAZ-69	Ilość GAZ-69-A
			ZESPÓŁ 75. SIEDZENIE PODNOSZONE (model 76)		
			Podzespół 7503. Poduszka siedzenia podnoszonego (model 76)		
67	17	76-7503012-B	Poduszka siedzenia podnoszonego — prawa, kompl.	1	—
	16	76-7503013-B	Poduszka siedzenia podnoszonego — lewa, kompl.	1	—
		260067-P8	Sworzeń 10×55 poduszki siedzenia podnoszonego	4	—
		293334-P8*	Podkładka Ø 11,3 mm	4	—
		258038-P	Zawleczka 2,7×15	4	—
	18	76-7503380	Pas poduszki siedzenia podnoszonego, kompletny	2	—
		210102-P8	Śruba M8×1,25×30 mocująca pas do deski poduszki siedzenia podnoszonego	2	—
		250765-P8	Nakrętka M8×1,25	2	—
		293277-P8	Podkładka Ø 8,5 mm	2	—
		76-7503070	Ucho sprzączki siedzenia podnoszonego	2	—
		247548-P8	Wkręt 4×26 ucha siedzenia podnoszonego	4	—
			Podzespół 7505. Oparcie siedzenia podnoszonego (model 76)		
67	15	76-7505010	Oparcie siedzenia podnoszonego kompletne	2	—
		76-7505080	Trzymak oparcia siedzenia podnoszonego	4	—
		290515-P8	Wkręt M6×1×12 trzymaka oparcia siedzenia podnoszonego	8	—

* Od 1957 r. nie stosuje się.

Nr rys.	Nr poz. na rys.	Nr części	Nazwa	Ilość GAZ-69	Ilość GAZ-69-A
			ZESPÓŁ 81. WENTYLACJA I OGRZEWANIE		
			Podzespół 8101. Ogrzewanie (model 76 i 77)		
		76-8101010	Ogrzewacz, kompletny	1	1
66	41	30-8101016	Wieszak ogrzewacza	2	2
		250764-P8	Nakrętka M6×1 wieszaka	2	2
		252004-P8	Podkładka Ø 7 mm	2	2
	42	295808-P8	Sworzeń 8×145 wieszaka	2	2
		258038-P	Zawleczka 2,7×15 sworznia	2	2
	11	30-8101020	Kurek wyłączający ogrzewacza, kompletny	1	1
	14	76E-8101038	Przewód łączący rurę dopływową ogrzewacza	1	1
		297584-P8	Taśma zacisku przewodu	2	2
		297580-P8	Sprzączka zacisku	2	2
		297575-P8	Zawleczka zacisku	2	2
	12	76-8101032	Rura odpływowa ogrzewacza	1	1
	22	297507-P8	Uchwyt rury odpływowej	1	1
	21	201418-P8	Śruba M6×1×16 uchwytu	1	1
		252004-P8	Podkładka zwykła Ø 7 mm	1	1
		252134-P2	Podkładka sprężysta Ø 6,5 mm	1	1
	23	30-8101038	Przewód łączący rurę odpływową ogrzewacza	2	2
		297584-P8	Taśma zacisku przewodu	4	4
		297580-P8	Sprzączka zacisku	4	4
		297575-P8	Zawleczka zacisku	4	4
	44	76E-8101060	Grzejnik ogrzewacza, kompletny	1	1
	40	76-8101098	Obudowa grzejnika ogrzewacza, kompletna	1	1
	17	30-8101120	Zasłona obudowy grzejnika ogrzewacza	1	1
	43	30-8101114	Podkładka obudowy grzejnika — górna	1	1
	15	30-8101116-A	Podkładka obudowy grzejnika — środkowa	1	1
	16	30-8101118-A	Podkładka obudowy grzejnika — dolna	1	1
	13	221578-P8	Wkręt M5×0,8×12 podkładki	6	6
		250763-P8	Nakrętka M5×0,8	6	6
		252003-P8	Podkładka Ø 5,5 mm	6	6
	18	76E-8101170	Uszczelniacz rur grzejnika	1	1
	20	240818-P8	Wkręt 4×12 uszczelniacza	2	2
	19	76E-8101174	Oprawa uszczelniacza rur grzejnika	1	1
			Podzespół 8102. Wentylator nadmuchu okna przedniego (model 76 i 77)		
		30-8102010-A	Wentylator nadmuchu okna przedniego, kompletny	1	1
66	28	224570-P8	Wkręt M4×0,7×8	4	4
		252152-P2	Podkładka sprężysta Ø 4,4 mm	4	4
	28	224570-P8	Wkręt M4×0,7×8 obudowy	6	6
		251082-P8	Nakrętka M4×0,7	6	6
		252152-P2	Podkładka sprężysta Ø 4,4 mm	6	6
	30	30-8102016	Obudowa wentylatora nadmuchu okna przedniego	1	1
	35	30-8102020	Pokrywa obudowy wentylatora nadmuchu okna przedniego, kompletna	1	1
	34	30-8102030	Wirnik wentylatora nadmuchu okna przedniego, kompletny	1	1
	24	242469-P8	Wkręt M5×0,8×8 wirnika	1	1
	33	30-8102026	Uszczelka obudowy wentylatora nadmuchu okna przedniego	1	1
64	10	76-8102072	Rozdzielacz nadmuchu okna przedniego	2	2
	11	240817-P8	Wkręt 4×9 mocujący rozdzielacza nadmuchu do oprawy ramy okna przedniego	8	8
66	29	32-8101430	Trójnik przewodu wentylatora nadmuchu okna przedniego, kompletny	1	1

Nr rys.	Nr poz. na rys.	Nr części	Nazwa	Ilość GAZ-69	Ilość GAZ-69-A
66		288014-P8	Zacisk Ø 48 mm trójnika	1	1
		220086-P8	Wkręt M5×0,8×30 zacisku	1	1
		251084-P8	Nakrętka M5×0,8 mm	1	1
	36	76-8102060	Przewód wentylatora nadmuchu okna przedniego — długi	1	1
		288014-P8	Zacisk Ø 48 mm przewodu	2	2
		220086-P8	Wkręt M5×0,8×30	2	2
		251084-P8	Nakrętka M5×0,8	2	2
	38	32-8101442	Zacisk przewodu wentylatora nadmuchu okna przedniego	1	1
	37	220077-P8	Wkręt M5×0,8×10 zacisku	1	1
		250763-P8	Nakrętka M5×0,8	1	1
		252233-P8	Podkładka sprężysta ząbkowana Ø 5,2 mm	1	1
	27	81-8102060	Przewód wentylatora nadmuchu okna przedniego — krótki	1	1
	32	288014-P8	Zacisk Ø 48 mm przewodu	2	2
	31	220086-P8	Wkręt M5×0,8×30	2	2
		251084-P8	Nakrętka M5×0,8	2	2
	25	30-8102080-B	Silnik elektryczny wentylatora nadmuchu okna przedniego, kompletny	1	1
	26	30-5303045	Zderzak silnika elektrycznego wentylatora nadmuchu	2	2
60;66	*8;39*	20-3713300	Przełącznik silnika elektrycznego wentylatora nadmuchu, kompletny	1	1

Nr rys.	Nr poz. na rys.	Nr części	Nazwa	Ilość GAZ-69	Ilość GAZ-69-A
			ZESPÓŁ 82. WYPOSAŻENIE		
			Podzespół 8201. Lusterko (model 76 i 77)		
65	6	30-8201010	Lusterko, kompletne	1	1
		292740-P8	Nakrętka 1M8×1D mocująca lusterko	1	1
			Podzespół 8204. Daszek przeciwsłoneczny (model 76 i 77)		
		76-8204010	Daszek przeciwsłoneczny ze wspornikiem, kompl.	2	2
		220084-P8	Wkręt M5×0,8×25 daszka przeciwsłonecznego	8	8
		250763-P8	Nakrętka M5×0,8 wkrętu	8	8
		252173-P8	Podkładka sprężysta Ø 5,2 mm	4	4
65	5	76-8204012	Daszek przeciwsłoneczny, kompletny	2	2
		76-8204032	Wspornik daszka — prawy	2	2
		76-8204033	Wspornik daszka — lewy	2	2
			Podzespół 8207. Wyposażenie specjalne (model 76)		
		76-8207220	Uchwyt łopaty	1	—
		220103-P8	Wkręt M6×1×12 mocujący uchwyt do osłony bocznej	2	—
		252154-P2	Podkładka sprężysta Ø 6,5 mm	2	—
		76-8207120-A	Uchwyt mocowania siekiery, kompletny	1	—
		221607-P8	Wkręt M6×1×20 uchwytu	2	—
		261855-P	Gwóźdź 2×16 nakrętki	6	—
		76-8207126	Kołek mocowania siekiery, kompletny	1	—
		060-149135	Oś kołka mocowania siekiery	1	—
		251512-P2	Nakrętka skrzydełkowa mocowania siekiery	1	—
		76-8207144	Uchwyt zabezpieczający siekiery	1	—
		247575-P8	Wkręt 5×18 uchwytu zabezpieczającego	2	—
		76-8207190	Pokrowiec podłużnych złączy pałąków opończy, kompletny	1	—
		67-403482-B	Ściągacz pokrowca, kompletny	1	—
		76-8207280-A	Torba lewych drzwi, kompletna	1	—
		240818-P8	Wkręt 4×12 mocowania torby do lewych drzwi	7	—
		252002-P8	Podkładka Ø 4,5 mm	7	—
		76-8207216	Wspornik mocowania noszy z pasem prawy, kompl.	1	—
		76-8207217	Wspornik mocowania noszy z pasem lewy, kompl.	1	—
		201238-P8	Śruba M8×1,25×24 wspornika noszy	4	—
		252155-P2	Podkładka sprężysta Ø 8,5 mm	4	—
		76-8207238	Pas mocowania noszy, kompletny	2	—
		76-8207228	Listwa ustalająca mocowania noszy — prawa, kompletna	1	—
		76-8207229	Listwa ustalająca mocowania noszy — lewa, kompletna	1	—
		201238-P8	Śruba M8×1,25×14 mocowania listwy ustalającej do ściany tylnej	2	—
		251106-P8	Nakrętka M8×1,25	2	—
		252155-P2	Podkładka sprężysta Ø 8,5mm	2	—
		201455-P8	Śruba M8×1,25×18 mocowania listwy ustalającej do kątowej nadstawki	1	—
		252155-P2	Podkładka sprężysta Ø 8,5 mm	1	—
		201238-P8	Śruba M8×1,25×14 mocowania listwy ustalającej do kątowej nadstawki ściany bocznej	1	—
		252155-P2	Podkładka sprężysta Ø 8,5 mm	1	—
		76-8207238	Pas mocowania noszy, kompletny	2	—
		76-8207280-A	Torba lewych drzwi, kompletna	1	—
		240818-P8	Wkręt 4×12 mocowania torby do lewych drzwi	7	—
		252002-P	Podkładka Ø 4,5 mm	7	—

Nr rys.	Nr poz. na rys.	Nr części	Nazwa	Ilość GAZ-69	Ilość GAZ-69-A
			ZESPÓŁ 84. OBLACHOWANIE		
			Podzespół 8401. Osłona chłodnicy (model 76 i 77)		
71	44	76-8401008	Osłona chłodnicy, kompletna	1	1
	22	201454-P8	Śruba M8×1,25×16 mocująca osłonę chłodnicy do ramy	7	7
		293270-P8	Podkładka sprężysta Ø 8,2 mm	7	7
	49	76-8401430	Część boczna osłony chłodnicy — prawa, kompl.	1	1
	43	76-8401431	Część boczna osłony chłodnicy — lewa, kompletna	1	1
	41	76-8401422	Uszczelnienie części bocznej osłony chłodnicy .	2	2
			Podzespół 8402. Osłona silnika (model 76)		
71	12	76-8402010	Płat osłony górnej silnika, kompletny	1	—
		201452-P2	Śruba M8×1,25×12 mocująca osłonę górną silnika do ściany przedniej nadwozia	4	—
		252155-P2	Podkładka sprężysta Ø 8,5 mm	4	—
	7	76-8402016	Zderzak osłony górnej silnika	2	—
		76-8402050	Uchwyt zderzaka osłony górnej silnika . . .	2	—
	13	76-8402054	Podkładka osłony górnej silnika — tylna . . .	1	—
		240-818-P8	Wkręt 4×12 podkładki tylnej osłony	15	—
	9	81-8402530-B	Zawiasa osłony górnej silnika — prawa, kompletna	1	—
	11	81-8402531-B	Zawiasa osłony górnej silnika — lewa, kompletna	1	—
	19	201452-P8	Śruba M8×1,25×12 zawiasy osłony górnej silnika	4	—
		252005-P8	Podkładka Ø 9 mm	4	—
	16	81-8402545	Oś zawiasy osłony górnej silnika	2	—
	17	81-8402552-B	Podkładka zawiasy osłony — długa	2	—
	18	81-8402554-B	Podkładka zawiasy osłony — krótka	2	—
	10	81-8402680	Zaczep osłony, kompletny	2	—
	2	201416-P8	Śruba M6×1×12 zaczepu osłony	4	—
		250764-P8	Nakrętka M6×1	4	—
		293226-P8	Podkładka sprężysta Ø 6,2 mm	4	—
	14	76-8402734	Podpórka osłony górnej silnika	1	—
		258038-P	Zawleczka 2,7×15 podpórki	2	—
		252005-P8	Podkładka Ø 9 mm	2	—
	15	293272-P2*	Podkładka podatna Ø 8,5 mm	2	—
	29	76-8402766	Zacisk podpórki osłony górnej silnika	1	—
	30	224598-P8	Wkręt M5×0,8×12 zacisku podpórki osłony . .	1	—
		252233-P8	Podkładka sprężysta Ø 5,2 mm	1	—
	48	76-8402308	Płat boczny osłony silnika — prawy, kompletny .	1	—
	31	76-8402309	Płat boczny osłony silnika — lewy, kompletny .	1	—
	22	201454-P8	Śruba M8×1,25×16 mocująca płat boczny osłony silnika do osłony chłodnicy	4	—
		293270-P8	Podkładka sprężysta Ø 8,2 mm	4	—
	22	201454-P8	Śruba M8×1,25×16 mocująca płat boczny do ściany przedniej nadwozia	6	—
		293270-P8	Podkładka sprężysta Ø 8,2 mm	6	—
	42	A-45477	Podkładka tłumiąca	10	—
	32	76-8402422	Zderzak osłony bocznej silnika	2	—
			Podzespół 8402. Osłona silnika (model 77)		
		77-8402010	Płat osłony górnej silnika, kompletny	—	1
		201452-P2	Śruba M8×1,25×12 mocująca osłonę górną silnika do ściany przedniej nadwozia	—	4
		252155-P2	Podkładka sprężysta Ø 8,5 mm	—	4

* Od 1957 r. nie stosuje się.

Nr rys.	Nr poz. na rys.	Nr części	Nazwa	Ilość GAZ-69	Ilość GAZ-69-A
71	7	76-8402016	Zderzak osłony górnej silnika	—	2
		76-8402050	Uchwyt zderzaka osłony górnej silnika	—	2
	13	76-8402054	Podkładka osłony górnej silnika — tylna	—	1
		240818-P8	Wkręt 4×12 podkładki tylnej osłony	—	15
	9	81-8402530-B	Zawiasa osłony górnej silnika — prawa, kompletna	—	1
	11	81-8402531-B	Zawiasa osłony górnej silnika — lewa, kompletna	—	1
	19	201452-P8	Śruba M8×1,25×12 zawiasy osłony górnej silnika	—	4
		252005-P8	Podkładka Ø 9 mm	—	4
	16	81-8402545	Oś zawiasy osłony górnej silnika	—	2
	17	81-8402552-B	Podkładka zawiasy osłony — długa	—	2
	18	81-8402554-B	Podkładka zawiasy osłony — krótka	—	2
	10	81-8402680	Zaczep osłony, kompletny	—	2
	2	201416-P8	Śruba M6×1×12 zaczepu osłony	—	4
		250764-P8	Nakrętka M6×1	—	4
		293226-P8	Podkładka sprężysta Ø 6,2 mm	—	4
	14	76-8402734	Podpórka osłony górnej silnika	—	1
		258038-P	Zawleczka 2,7×15 podpórki	—	2
		252005-P8	Podkładka Ø 9 mm	—	2
	15	293272-P2*	Podkładka podatna Ø 8,5 mm	—	2
		76-8402766	Zacisk podpórki osłony górnej silnika	—	1
	30	224598-P8	Wkręt M5×0,8×12 zacisku podpórki osłony	—	1
		252233-P8	Podkładka sprężysta Ø5,2 mm	—	1
	48	76-8402308	Płat boczny osłony silnika — lewy, kompletny	—	1
	31	76-8402309	Płat boczny osłony silnika — lewy, kompletny	—	1
	22	201454-P8	Śruba M8×1,25×16 mocująca płat boczny osłony silnika do osłony chłodnicy	—	4
		293270-P8	Podkładka sprężysta Ø 8,2 mm	—	4
	22	201454-P8	Śruba M8×1,25×16 mocująca płat boczny osłony silnika do ściany przedniej nadwozia	—	6
		293270-P8	Podkładka sprężysta Ø 8,2 mm	—	6
	42	A-45477	Podkładka tłumiąca	—	10
	32	76-8402422	Zderzak osłony bocznej silnika	—	2
			Podzespół 8403. Błotnik przedni (model 76 i 77)		
71	47	76-8403012	Błotnik przedni — prawy, kompletny	1	1
	34	76-8403013	Błotnik przedni — lewy, kompletny	1	1
	39	201456-P8	Śruba M8×1,25×20 mocująca błotnik przedni do słupka osłony chłodnicy	2	2
		293270-P8	Podkładka sprężysta Ø 8,2 mm	2	2
	22	201454-P8	Śruba M8×1,25×16 mocująca błotnik przedni do fartucha	4	4
		293270-P8	Podkładka sprężysta Ø 8,2 mm	4	4
		252005-P8	Podkładka Ø 9 mm	4	4
		201455-P8	Śruba M8×1,25×18 mocująca błotnik przedni do fartucha	2	2
		250765-P8	Nakrętka M8×1,25	2	2
		293270-P8	Podkładka sprężysta Ø 8,2 mm	2	2
		201238-P8	Śruba M8×1,25×40 mocująca błotnik przedni do przodka nadwozia	4	4
		293270-P8	Podkładka sprężysta Ø 8,2 mm	4	4
	23	201458-P8	Śruba M8×1,25×25 mocująca błotnik przedni do wspornika	2	2
		250765-P8	Nakrętka M8×1,25	2	2
		252005-P8	Podkładka Ø 9 mm	4	4
	23	201458-P8	Śruba M8×1,25×25 mocująca błotnik przedni do stopnia	2	2

* Od 1957 r. nie stosuje się.

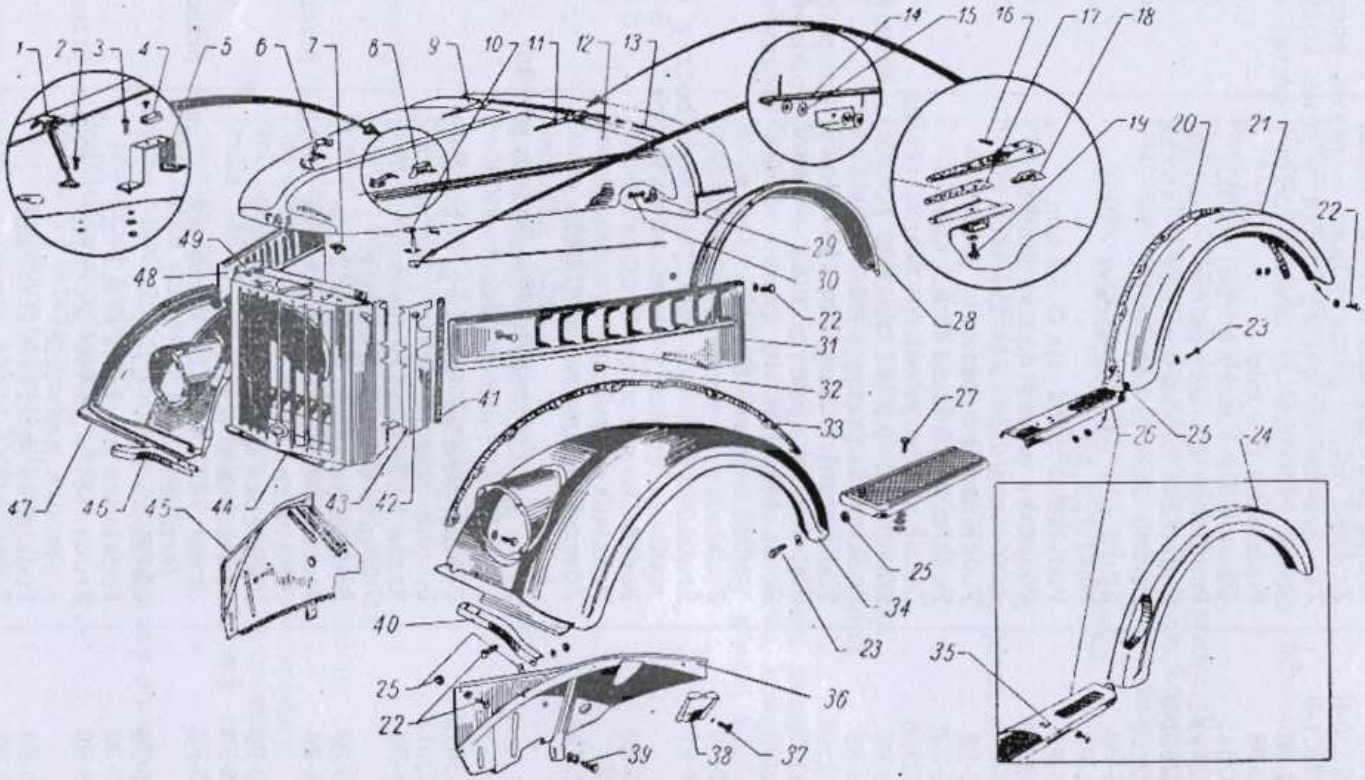
1
2
3
4
5
6
7
8
9
10
11
12
13
14
15
16
17
18
19
20
21
22
23
24
25
26
27
28
29
30
31
32
33
34
35
36
37
38
39
40
41
42
43
44
45
46
47
48
49

Rys. 71

Nr rys.	Nr poz. na rys.	Nr części	Nazwa	Ilość GAZ-69	Ilość GAZ-69-A
71		250765-P8	Nakrętka M8×1,25	2	2
		252005-P8	Podkładka Ø 9 mm	4	4
	22	201454-P8	Śruba M8×1,25×16 mocująca błotnik przedni do ramy	4	4
		293270-P8	Podkładka sprężysta Ø 8,2 mm	4	4
	33	76-8403034-A	Podkładka błotnika przedniego	2	2
	25	76-8403038	Zderzak błotnika przedniego	4	4
	45	76-8403260	Fartuch błotnika przedniego — prawy, kompletny	1	1
	36	76-8403261	Fartuch błotnika przedniego — lewy, kompletny	1	1
	39	201456-P8	Śruba M8×1,25×20 mocująca fartuch błotnika przedniego do ramy	8	8
		293280-P8	Podkładka Ø 9 mm	8	8
		252135-P2	Podkładka sprężysta Ø 8,5 mm	8	8
	22	201454-P8	Śruba M8×1,25×16 mocująca fartuch błotnika przedniego do osłony chłodnicy	4	4
		293270-P8	Podkładka sprężysta Ø 8,2 mm	4	4
	38	76-8403289	Pokrywa wziernika fartucha błotnika przedniego — lewa	1	1
	37	201416-P8	Śruba M6×1×12 pokrywy wziernika	2	2
		293226-P8	Podkładka sprężysta Ø 6,2 mm	2	2
	46	76-8403200-A	Wspornik błotnika przedniego — prawy, kompletny	1	1
	40	76-8403201-A	Wspornik błotnika przedniego — lewy, kompletny	1	1
			Podzespół 8404. Błotnik tylny (model 76)		
71	28	76-8404020	Błotnik tylny — prawy	1	—
	24	76-8404021	Błotnik tylny — lewy	1	—
	22	201454-P8	Śruba M8×1,25×16 błotnika tylnego	10	—
		250765-P8	Nakrętka M8×1,25	10	—
		252005-P8	Podkładka Ø 9 mm	20	—
		252155-P2	Podkładka sprężysta Ø 8,5 mm	10	—
	23	201458-P8	Śruba M8×1,25×25 mocująca błotnik tylny do stopnia	2	—
		250765-P8	Nakrętka M8×1,25	2	—
		252005-P8	Podkładka Ø 9 mm	4	—
	20	76-8404016	Podkładka błotnika tylnego, kompletna	2	—
	25	76-8403038	Zderzak błotnika tylnego	2	—
			Podzespół 8404. Błotnik tylny (model 77)		
71	28	76-8404020	Błotnik tylny — prawy	—	1
	21	77-8404021	Błotnik tylny — lewy	—	1
	22	201454-P8	Śruba M8×1,25×16 mocująca błotnik tylny do ściany bocznej	—	8
		250765-P8	Nakrętka M8×1,25 mm	—	8
		252005-P8	Podkładka Ø 9 mm	—	16
		252155-P2	Podkładka sprężysta Ø 8,5 mm	—	10
	23	201458-P8	Śruba M8×1,25×25 mocująca błotnik tylny do stopnia	—	2
		250765-P8	Nakrętka M8×1,25 mm	—	2
		252005-P8	Podkładka Ø 9 mm	—	4
		201454-P8	Śruba M8×1,25×16 mocująca błotnik tylny do krawędzi podłogi	—	2
		250765-P8	Nakrętka M8×1,25 mm	—	2
		252005-P8	Podkładka Ø 9 mm	—	2
	20	76-8404016	Podkładka błotnika tylnego, kompletna	—	2
	25	76-8403038	Zderzak błotnika tylnego	—	2

Nr rys.	Nr poz. na rys.	Nr części	Nazwa	Ilość GAZ--69	Ilość GAZ--69-A
			Podzespół 8405. Stopień (model 76)		
		76-8405010	Stopień prawy, kompletny	1	—
71	26	76-8405011	Stopień lewy, kompletny	1	—
	27	210098-P8	Śruba M8×1,25×20 mocująca stopień do wspornika	6	—
		250765-P8	Nakrętka M8×1,25 mm	6	—
		252038-P8	Podkładka Ø 9 mm	6	—
		252135-P2	Podkładka sprężysta Ø 8,5 mm	6	—
	35	76-8405038	Kątownik stopnia koła zapasowego	1	—
		201454-P8	Śruba M8× 1,25×16 mocująca kątownik koła zapasowego do stopnia	2	—
		250765-P8	Nakrętka M8×1,25	2	—
		252155-P2	Podkładka sprężysta Ø 8,5 mm	2	—
		293277-P8	Podkładka Ø 9 mm	2	—
			Podzespół 8405. Stopień (model 77)		
71		76-8405010	Stopień prawy, kompletny	—	1
	26	76-8405011	Stopień lewy, kompletny	—	1
	27	210098-P8	Śruba M8×1,25×20 mocująca stopień do wspornika	—	6
		250765-P8	Nakrętka M8×1,25	—	6
		252135-P2	Podkładka sprężysta Ø 8,5 mm	—	6
		252038-P8	Podkładka Ø 9 mm	—	6

CZĘŚCI NORMALNE
(ilość sztuk na jeden samochód)

ŚRUBY

Nr części	Średnica w mm	Skok gwintu w mm	Długość w mm	Ilość
Śruba z łbem sześciokątnym				
				
200272-P8	8	1,25	65	1
200319-P	10	1,5	50	8
200325-P8	10	1,5	80	2
200377-P8	12	1,75	90	1
200409-P8	12	1,25	120	6
290377-P8	5	0,8	9	4
290410-P8	5	0,8	18	4
				
201238-P8	8	1,25	14	22
201265-P4	8	1	30	2
201283-P8	10	1,5	28	2
201285-P8	10	1,5	32	2
201290-P8	10	1,5	45	2
201295-P8	10	1,5	65	1
201326-P8	12	1,75	32	4
201338-P8	12	1,75	75	2
201415-P	6	1	10	4
201416-P8	6	1	12	66
201417-P8	6	1	14	9
201418-P8	6	1	16	37
201420-P8	6	1	20	4
201422-P8	6	1	25	6
201452-P8	8	1,25	12	20
201454-P8	8	1,25	16	65
201455-P8	8	1,25	18	23
201456-P8	8	1,25	20	50
201457-P8	8	1,25	22	6
201458-P8	8	1,25	25	47
201460-P8	8	1,25	30	2
201474-P8	8	1	16	6
201476-P8	8	1	20	2
201478-P8	8	1	25	9
201480-P8	8	1	30	2
201482-P8	8	1	35	1
201487-P8	8	1	48	1
201493-P8	10	1,5	16	1
201495-P8	10	1,5	20	13
201496-P8	10	1,5	22	40
201497-P8	10	1,5	25	5
201499-P8	10	1,5	30	4
201500-P8	10	1,5	32	23
201514-P8	10	1	16	2
201518-P8	10	1	25	40
201521-P8	10	1	32	1
201538-P8	12	1,75	25	1

Nr części	Średnica w mm	Skok gwintu w mm	Długość w mm	Ilość
201540-P8	12	1,75	30	4
201581-P8	12	1,25	25	8
290634-P8	8	1	14	3
290656-P8	8	1,25	30	6
290776-P4	10	1,5	28	12
290860-P8	12	1,25	22	2
291055-P8	14	1,5	75	6
290489-P	6	1	12	7
Śruba z łbem sześciokątnym z otworem w trzonie na zawleczkę				
				
205424-P8	8	1	35	4
205436-P8	10	1	25	12
205447-P8	10	1	25	1
205615-P8	16	1,5	75	4
290667-P8	8	1	30	1
290668-P8	8	1	35	1
Śruba z łbem sześciokątnym z dwoma otworami we łbie na zawleczkę				
				
206588-P8	12	1,75	70	2
290490-P8	6	1	12	1
290784-P4	10	1	30	10
291058-P	14	2	75	6
Śruba z łbem sześciokątnym przeciętym				
				
290645-P8	8	1,25	22	2
Śruba z łbem czworokątnym				
				
290659-P16	8	1,25	30	2
Śruba podsadzona z łbem grzybkowym do metali				
				
210031-P8	6	1	14	2
210100-P8	8	1,25	25	8

Nr części	Średnica w mm	Skok gwintu w mm	Długość w mm	Ilość
210102-P8	8	1,25	30	18
210131-P8	8	1	18	3
210169-P8	10	1,5	30	2
210236-P	12	1,75	25	2
Śruba podsadzona z łbem grzybkowym do drewna				
				
211130-P8	10	1,5	50	9
Śruba podsadzona z łbem grzybkowym z otworem w trzonie na zawleczkę				
				
290789-P8	10	1	42	2
Śruba specjalna				
				
290750-P8	10	1,5	18	6
				
291046-P8	14	1,5	55	1
				
290767-P	10	1	25	20
				
290793-P8	10	1	24	1
Śruba dwustronna				
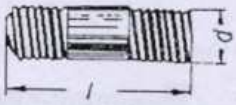				
216232-P	8	1; 1,25	16	1
216234-P	8	1; 1,25	20	2
216239-P	8	1; 1,25	32	2
216259-P8	10	1; 1,5	28	24
216281-P8	12	1,25; 1,75	32	4
216332-P	8	1; 1,25	45	2
291790-P	10	1; 1,5	24	2
291798-P	10	1; 1,5	30	5
291800-P	10			
291811-P	10	1; 1,5	42	2
291828-P	11	1; 1,5	68	22
291835-P	10	1; 1,5	25	1

WKRĘTY

Nr części	Średnica w mm	Skok gwintu w mm	Długość w mm	Ilość
Wkręt z łbem kulistym				
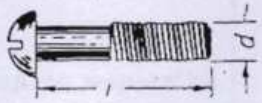				
290325-P	4	0,7	62	8
220028-P8	3,5	0,6	10	2
220048-P8	4	0,7	6	3
220051-P8	4	0,7	10	9
220077-P8	5	0,8	10	10
220081-P8	5	0,8	18	2
220084-P8	5	0,8	25	8
220086-P8	5	0,8	30	19
220103-P8	6	1	12	10
220105-P8	6	1	16	7
220109-P8	6	1	25	1
220114-P8	6	1	38	4
Wkręt z łbem stożkowym płaskim				
				
221512-P8	3	0,5	28	2
221578-P8	5	0,8	12	3
221607-P8	6	1	20	2
221691-P8	8	1	18	12
290605-P8	8	1,25	12	14
Wkręt z łbem walcowym soczewkowym				
				
222496-P8	5	0,8	8	2
222499-P18	5	0,8	14	6
222525-P8	6	1	16	1
222527-P8	6	1	20	5
Wkręt z łbem stożkowym soczewkowym				
				
223017-P8	4	0,7	22	2
223037-P8	5	0,8	10	12
223038-P22	5	0,8	12	4
223064-P8	6	1	14	8
223081-P4	6	1	60	2
223074-P4	6	1	38	2
Wkręt z łbem walcowym płaskim				
				
224570-P8	4	0,7	8	44
224597-P8	5	0,8	10	2
224598-P8	5	0,8	12	10
224600-P22	5	0,8	16	2
224601-P8	5	0,8	18	2
224622-P8	6	1	10	13

Nr części	Średnica w mm	Skok gwintu w mm	Długość w mm	Ilość
Wkręt do drewna z łbem kulistym				
				
247520-P8	3	1,3	12	34
247545-P8	4	1,8	15	3
247575-P8	5	2,2	18	2
Wkręt dociskowy				
				
242246-P8	8	1,25	18	1
242469-P8	5	0,8	8	1
Wkręty specjalne				
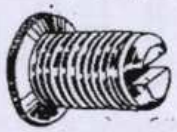				
290607-P2	8	1	13,5	16
				
290515-P8	6	1	12	8

WKRĘTY SAMOGWINTUJĄCE DO BLACHY

Nr części	Średnica w mm	Skok gwintu w mm	Długość w mm	Ilość
Wkręt samogwintujący do blachy z łbem stożkowym płaskim				
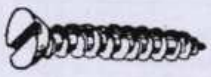				
240211-P8	3,5	1,4	9	12
Wkręt samogwintujący do blachy z łbem stożkowym soczewkowym				
				
240603-P8	2,5	1	15	2
Wkręt samogwintujący do blachy z łbem walcowym				
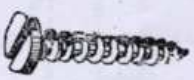				
240812-P8	3,5	1,4	12	13
240817-P8	4	1,6	9	26
240818-P8	4	1,6	12	22
240820-P8	4	1,6	18	16
240836-P8	5	2,2	12	16

NAKRĘTKI

Nr części	Średnica w mm	Skok gwintu w mm lub liczba skoków gwintu na 1"	Wysokość i rozmiar klucza HxS w mm	Ilość
Nakrętka sześciokątna				
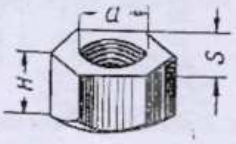				
250507-P8	12	1,25	10X19	4
250511-P8	8	1	6X14	18
250512-P2	10	1,5	8X17	6
250512-P8	10	1,5	8X17	25
250513-P8	10	1	8X17	82
250514-P8	12	1,75	10X19	2
250515-P8	12	1,25	10X19	14
250536-P	10	1,5	8X17	6
250551-P8	14	1,5	11X22	11
250559-P8	14	1,5	11X22	8
250563-P8	18	1,5	14X27	2
292782-P	10	1	8X14	7
292798-P8	11	1	11X17	23
250760-P8	3	0,5	2,5X6	2
250763-P2	5	0,8	4X9	5
250763-P8	5	0,8	4X9	20
250764-P8	6	1	5X11	23
250765-P8	8	1,25	6X14	74
250765-P16	8	1,25	6X14	2
250789-P2	8	1	6X14	6
250789-P8	8	1	6X14	16
250835-P8	12	1,25	10X19	2
Nakrętka sześciokątna niska				
				
250602-P8	8	1,25	5X14	1
250608-P8	6	1	4X11	4
250610-P8	8	1,25	5X14	12
250611-P2	8	1	5X14	16
250611-P8	8	1	5X14	6
250612-P8	10	1,5	6X17	4
250613-P8	10	1	6X17	1
250615-P8	12	1,25	7X19	5
250634-P6	14	1,5	8X22	1
250636-P8	16	1,5	8X24	7
250651-P2	22	1,5	10X32	1
292675-P8	5	0,8	3X9	5
Nakrętka sześciokątna wysoka				
				
292845-P8	14	1,5	18X22	16
Nakrętka sześciokątna koronowa				
				
250864-P8	14	1,5	16X22	2
250867-P8	8	1	9X14	6
250868-P8	10	1	12X17	12

Nr części	Średnica w mm	Skok gwintu w mm lub liczba skoków gwintu na 1"	Wysokość i rozmiar klucza HxS w mm	Ilość
292796-P8	11	1	11X17	2
292797-P	11	1	11X17	4
292917-P	20	1,5	14X27	5
292917-P2	20	1,5	14X27	1
25212-S8	3/8"	24	10X14	1
Nakrętka sześciokątna koronowa niska				
				
250972-P8	14	1,5	11X22	6
250976-P8	10	1	8X17	23
251001-P8	30	3,5	24X46	1
292964-P	27	1,5	12X36	3
Nakrętka czworokątna				
				
251082-P2	4	0,7	3,5X8	30
251082-P8	4	0,7	3,5X8	20
251084-P8	5	0,8	4X9	18
251104-P8	6	1	5X11	34
251106-P8	8	1,25	6X14	27
251107-P8	8	1	6X14	1
251108-P8	10	1,5	8X17	24
Nakrętka czworokątna specjalna				
				
292680-P2	5	0,8	—	18
292715-P2	6	1	—	3
292715-P2	6	1	—	66
292715-P8	6	1	—	20
Nakrętka z kołnierzem				
				
251329-P2	6	1	—	6
251331-P8	8	1,25	—	4
Nakrętka skrzydełkowa				
				
251512-P2	6	1	—	2
292741-P2	8	1,25	—	5
292793-P	10	1,5	—	2

Nr części	Średnica w mm	Skok gwintu w mm lub liczba skoków gwintu na 1"	Wysokość i rozmiar klucza HxS w mm	Ilość
Nakrętka specjalna				
				
292740-P8	8	1	12X14	1
Nakrętka łącząca				
				
280050-P8	10	1	13,5X10	2
280051-P	12	1,25	17X12	4
280053-P8	16	1,5	20X17	1
280054-P	12	1,5	23X19	2
280103-P8	14	1,5	20X17	19
298496-P8	12	1	—	14
Nakrętki specjalne				
				
292786-P	10	1,5	9X16	2
292794-P	10	1,5	9X16	2
				
292773-P	10	1,5	—	4

PODKŁADKI

Nr części	Średnica nominalna w mm	Grubość w mm	Średnica zewnętrzna w mm	Ilość
Podkładka płaska				
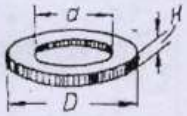				
252000-P	3	0,8	8	6
252002-P8	4	1	10	21
252003-P8	5	1,2	12	7
252004-P8	6	1,5	14	25
252005-P8	8	1,5	18	53
252006-P8	10	2	22	17
262007 P8	12	2	26	17
252016-P8	15	3	28	2
252018-P2	18	3	36	2
293185-P8	5,2	1	10	2
293196-P	5,5	1	10	10
293224-P	6,5	0,5	24	2
293225-P8	6,5	1,5	24	5
293227-P	6	1,2	11	1

Nr części	Średnica nominalna w mm	Grubość w mm	Średnica zewnętrzna w mm	Ilość
293238-P8	7	3	18	1
293264-P	8	1	18	3
293271-P8	8	1	13,5	8
293277-P8	8,5	3	19,5	30
293280-P8	9	1,5	15	12
293304-P8	10	1,5	17	9
293308-P8	10,5	1	24	2
293312-P8	10,5	1,5	23	12
293324-P	11	1,5	19	2
293324-P8	11	1,5	19	6
293325-P	11	1	20	1
293334-P8	11,5	3	21	22
293398-P-18	15	3	24	10
293429-P	16,5	2	25	2
297065-P	3,5	1	10,5	2
297216-P	16	1,5	24	1
351260-S8	6	0,5	11	4

Podkładka płaska z powiększoną średnicą zewnętrzną



252037-P8	7	1,5	18	28
252038-P8	9	2	22	7
293365-P8	12	4,5	42	2
293389-P2	14	4	46	2
293391-P8	14,5	5	32	4
293439-P8	11	3	46	2
293452-P8	17	2,5	51	4
293489-P2	19	0,8	32	1
293502-P2	20	4	46	2

Podkładka sprężysta (grubość normalna)



252130-P2	3	1	5,2	2
252133-P2	5	1,6	8,6	12
252134-P2	6	2	10,5	57
252135-P2	8	2,5	13,5	161
252136-P2	10	3,5	17,5	119
252137-P2	12	4	20,5	27
252137-P4	12	4	20,5	3
252138-P2	14	4,5	24	17
252140-P2	18	5,5	30	2

Podkładka sprężysta (grubość zmniejszona)



252152-P2	4	0,8	6,8	10
252154-P2	6	1,2	10,5	28
252155-P2	8	1,5	13,5	96
252156-P2	10	2	17,5	79
252157-P2	12	2,5	20,5	4
252158-P2	14	2,5	24	18
252162-P2	22	4	36	1

Podkładka sprężysta ząbkowana wewnętrznie



252173-P8	5	0,5	10,5	9
252174-P8	6	0,6	12,5	15

Nr części	Średnica nominalna w mm	Grubość w mm	Średnica zewnętrzna w mm	Ilość
252175-P8	8	0,8	15,5	2
252176-P8	10	0,8	18	4
252177-P8	12	1,0	24	3
252178-P8	14	1,0	24,1	1

Podkładka sprężysta ząbkowana zewnętrznie



252232-P8	4	0,5	2,8	2
252233-P8	5	0,5	10,2	4
252235-P8	8	0,8	15,4	5
252237-P2	12	1	21	4
252239-P8	16	1,2	26,5	8
293226-P8	6,5	0,8	18	23
293270-P8	8,4	1	23	48
293319-P8	10,5	1	26,5	3
293554-P8	28	1	43	1

Podkładka sprężysta stożkowa ząbkowana zewnętrznie



252262-P8	5	0,5	—	24
252263-P8	6	0,5	—	12
252264-P8	8	0,7	—	12

Podkładka ozdobna tapicerska



A-24551-S8	9,5	0,5	18	12

Podkładki specjalne



296784-P8	2,5	1	6,4	6



293309-P8	10,5	4	26	4
293363-P	13	0,2	23	4



293393-P	14,5	4	27	4



293413-P	14,2	3	28	2

NITY

Nr części	Średnica w mm	Długość w mm	Ilość
Nit z łbem kulistym			
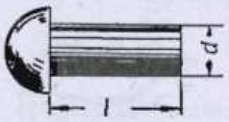			
252539-P	3	6	11
252542-P	3	12	16
252549-P8	3	26	1
252572-P	4	8	25
252573-P	4	10	4
252576-P	4	16	3
252591-P	5	10	4
222292-P	5	12	6
252593-P	5	14	24
252702-P	6	12	8
252704-P	6	16	7
252705-P	6	18	8
252707-P	6	22	54
252769-P	8	18	2
252770-P	8	20	10
252772-P	8	24	24
252773-P	8	26	24
252775-P	8	30	4
293860-P	3,5	12	2
294120-P	5	20	4
253570-P8	5	12	4
253594-P	6	20	8
253660-P	8	24	10
Nit z łbem walcowym płaskim			
			
253875-P	5	5	16
253893-P	6	14	1
Nit podtoczony z łbem walcowym płaskim			
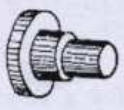			
294374-P8	6, 5; 8	16	1
294325-P8	5; 8	7	4
Nit drążony z łbem kulistym			
			
255024-P8	3	6	3
255026-P8	3	8	12
255037-P8	3,5	6	8
255051-P	3,5	20	6
255063-P8	4	8	17
255068-P8	4	13	22
255120-P8	5	9	8
255157-P8	6	18	2

Nr części	Średnica w mm	Długość w mm	Ilość
Nit drążony podtoczony z łbem kulistym			
			
294385-P	7; 9	20	2
294467-P	9; 12	16	4
294198-P8	4; 6	14,5	6
Nit drążony z łbem stożkowym płaskim			
			
255776-P8	5	9	4
255872-P	3,5	12	2
293908-P	4	6	32
Nit drążony z łbem walcowym płaskim			
			
293910-P	4	7	96
Nit rozcięty z łbem grzybkowym			
			
256316-P8	3	12	6

ZAWLECZKI

Nr części	Średnica w mm	Długość w mm	Ilość
Zawleczka (drut)			
257827-P	0,8	225	2
257829-P	0,8	275	1
257851-P	1,2	125	2
257854-P8	1,2	200	2
257884-P2	1,6	250	1
257888-P	1,6	350	2
Zawleczka zacisku przewodów elastycznych			
			
297535-P8	3,4	12	4
297575-P8	6,4	22	25
Zawleczka zwykła			
			
258000-P	1,3	10	1
258012-P8	1,8	12	11
258013-P8	1,8	15	4

Nr części	Średnica w mm	Długość w mm	Ilość
258023-P8	2,2	12	6
258024-P	2,2	15	2
258025-P	2,5	20	8
258025-P2	2,2	20	2
258026-P	2,2	25	1
258038-P	2,7	15	43
258039-P	2,7	20	26
258039-P2	3,0	20	1
258040-P	3,0	25	7
258041-P	2,7	30	6
258054-P	3,6	30	6
258055-P8	3,6	35	1
258056-P	3,6	40	3
258086-P	5,6	60	1

KOŁKI

Nr części	Średnica w mm	Długość w mm	Ilość
Kołek walcowy			
			
A-23637	2,4	9	1
258365-P	3	20	1
258611-P18	4	10	2
258616-P	4	22	1
258623-P	5	8	1
258726-P8	4	22	1
258742-P	5	30	2
258754-P	6	28	4
258939-P	4	28	1
294958-P8	4	19	2
295124-P	13	18	2
295128-P	13	28	2
Kołek stożkowy			
			
258952-P	5	40	1
Kołki specjalne			
			
292374-P18	2,9	9	1
			
294990-P	5; 6	11	4
			
295043-P	6; 12	50	2

Nr części	Średnica w mm	Długość w mm	Ilość
			
295346-P8	4; 4,35	28	1
			
295440-P8	6; 6,3	78	1
Sworzeń z otworem na zawleczkę			
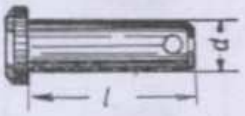			
260005-P8	5	22	2
260009-P8	6	14	2
260011-P8	6	18	1
260016-P8	6	30	4
260018-P8	6	35	2
260034-P8	8	25	2
260039-P8	8	38	1
260045-P	8	55	2
260045-P8	8	55	2
260057-P8	10	28	1
260067-P8	10	55	4
260087-P8	12	35	1
260093-P8	12	50	1
295808-P8	8	145	2
A-23827-S8	8	28	1
295715-P	5	27	2

GWOŹDZIE

Nr części	Średnica w mm	Długość w mm	Ilość
Gwóźdź tapicerski			
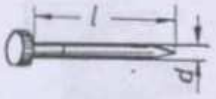			
261853-P9	2	16	180
261855-P7	2	16	170
Gwóźdź zwykły			
			
261064-P	2.6	35	12
Wkręt samogwintujący do blachy			
			
31060-S19	2,95	5	22

Zaślepki

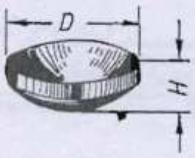

Nr części	Średnica w mm	Grubość w mm	Ilość
260305-P	16	1,5	4
260306-P	18	1,5	1
260310-P	26	2	1
260314-P	35	2	2
260319-P	48	2	1
296906-P	9	0,8	8
296986-P	30	2	4
296992-P	42	2	5
296995-P	52	2	4
296997-P	55	2	1
296998-P	58	2	1



296982-P	32	3	4

WPUSTY

Wpust czółenkowy

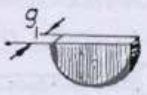

Nr części	Średnica w mm	Szerokość w mm	Ilość
260417-P	22	5	1
296075-P	32	6	1

Wpust pryzmatyczny



Nr części	Przekrój w mm	Długość w mm	Ilość
296140-P	6x8	28	1

KORKI

Korek cylindryczny



Nr części	Średnica w mm	Skok gwintu w mm lub liczba skoków gwintu na 1"	Ilość
296482-P	14	1,5	1

Korek stożkowy z łbem kwadratowym



262507-P	3/8"	18	2
262512-P	1/2"	14	1
262513-P	3/4"	14	2
A-24466	1/4"	18	6

Korek stożkowy z wgłębieniem kwadratowym

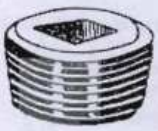

262518-P	3/8"	18	2
A-24457	1/2"	14	9

Korek stożkowy z nacięciem



262531-P2	1/8"	27	4
262531-P8	1/8"	27	5
262531-P	1/8"	27	4

Korek z łbem sześciokątnym



353052-S8	1/4"	18	12
353052-S8	1/4"	18	1

Korek specjalny



296496-P8	18	1,5	1
296507-P8	22	1,5	1

Nr części	Średnica w mm	Skok gwintu w mm lub liczba skoków gwintu na 1"	Ilość
Korek drewniany			
			
262825-P	14×20×16	—	5
262830-P	26×33×28	—	1
262833-P	32×40×35	—	1
262838-P	45×55×48	—	2
262831-P	28×35×30	—	2

Nr części	Średnica gwintu w mm	Kąt pochylenia osi w stopniach	Ilość
Smarowniczki			
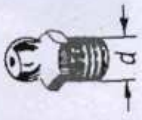			
264072-P8	6	prosta	16
264072-P	6	prosta	2
			
264035-P8	1/8"	70	6
264030-P8	1/8"	45	1
			
264040-P8	1/8"	90	4

Nr części	Gwint wewnętrzny w mm	Gwint zewnętrzny w mm	Ilość
Łączniki przewodów			
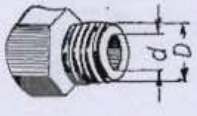			
280020-P8	M10×1	1/8"×27	1
298458-P8	1M12×1,25	1/4"×18	2

Nr części	Gwint wewnętrzny w mm	Gwint zewnętrzny w mm	Ilość
			
280074-P8	1M14×1,5	1/4"×18	3
			
280084-P2	1M14×1,5	1/4"×18	3
			
298492-P	1M10×1	1/8"×27	1
298493-P	1M12×1,25	1/4"×18	2
298494-P	1M16×1,5	1/4"×18	1
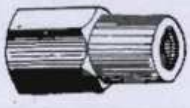			
298480-P	1M14×1,5	—	2
			
298435-P8	—	1/8"×27	4
298438-P	—	1/2"×14	2
			
298456-P	1/4"×18	1/4"×18	1
Złącza			
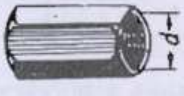			
298498-P8	1M14×1,5	—	1
			
280113-P	8	11	17

Nr części	Gwint wewnętrzny lub średnica w mm	Gwint zewnętrzny lub średnica w mm	Ilość
Złącze specjalne			
			
298460-P	1/4"×18	20	2

Nr części	Średnica w mm	Ilość
Zacisk przewodów elastycznych		
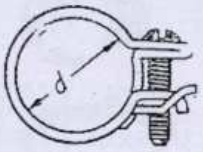		
288014-P8	48	5
288019-P8	60	4

Nr części	Średnica nominalna w mm	Szerokość w mm	Ilość
Sprzączka zacisku przewodów elastycznych			
			
297540-P8	4,5	6	4
297580-P8	6,5	10	25

Nr części	Szerokość w mm	Długość w mm	Ilość
Taśma zacisku przewodów elastycznych			
			
297548-P8	5	410	2
297584-P8	10	270	10
297586-P8	10	290	8
297594-P8	10	640	3

Nr części	Gwint zewnętrzny lub średnica w mm	Długość w mm	Ilość
Zawór ochronny			
			
296780-P8	—	12,5	6
Sprężyna zaworu ochronnego			
			
296783-P	5,5	10	6

Nr części	Długość w mm	Ilość
Odpowietrznik kompletny		
		
298429-P	27	2
Zawór odpowietrznika		
		
298434-P8	11	2
Kapturek odpowietrznika		
		
298132-P8	15	2
298432-P5	15	2

PLOMBA

Nr części	Średnica w mm	Ilość
Korpus plomby		
		
298413-P	19	3

Nr części	Średnica w mm	Ilość
Pokrywa plomby		
		
298414-P8	20	3
Pokrywa korpusu plomby		
		
298415-P	21	3
Kulka łożyskowa		
		
263014-P29	9,5	2
263014-P	9,5	2
353087-S	11,9	2
353094-S	15,081	1
353072-S	5,556	1

Nr części	Średnica w mm	Długość w mm	Ilość
Złącze			
			
297427-P8	5	10	32

Nr części	Średnica w mm	Ilość
Uchwyt przewodów		
		
297507-P8	18	1

Nr łożyska		Rodzaj łożyska	Wymiary w mm			Miejsce montażu	Ilość sztuk	Nr podzespołu
według GPZ	według GAZ		Średnica wewnętrzna	Średnica zewnętrzna	Szerokość			
1	2	3	4	5	6	7	8	9
			SILNIK					
20703-A	12-1307027	Kulkowe, jednorzędowe, promieniowe z uszczelniaczem	17	40	14	Wałek pompy wodnej	2	1307-A
—	353072-S	Kulka o średnicy 5,556 mm (7/32")	—	—	—	Koło zamachowe silnika	1	1005
—	353097-S	Kulka o średnicy 15,081 mm (19/32")	—	—	—	Pompa olejowa	1	1011
—	353087-S	Kulka o średnicy 11,9 mm (15/32")	—	—	—	Filtr olejowy	1	1013
			SPRZĘGŁO					
588911	M-7580	Kulkowe, oporowe	52,388	84,5	19,24	Tuleja wyłączająca sprzęgła	1	1601
—	11-7569	Igła	—	1,6	9	Dźwignia wyłączająca sprzęgła	57	1601
—	11-7583	Wałeczek	—	5,5	9	Dźwignia wyłączająca sprzęgła	3	1601
			SKRZYNKA BIEGÓW I SKRZYNKA ROZDZIELCZA					
306	69-1802052	Kulkowe, jednorzędowe, promieniowe	30	72	19	Wałek napędzający skrzynki rozdzielczej	1	1802
50306	20-1701190	Kulkowe, jednorzędowe, promieniowe z rowkiem dla podkładki ustalającej na pierścieniu zewnętrznym	30	72	19	Wałek główny skrzynki biegów i wałek napędzający skrzynki rozdzielczej	2	1701 i 1802
50208U	20-1701032	Kulkowe, jednorzędowe, promieniowe z rowkiem dla podkładki ustalającej na pierścieniu zewnętrznym	40	80	18	Wałek sprzęgłowy skrzynki biegów	1	1701
60203	M-7600	Kulkowe, jednorzędowe, promieniowe z blaszką ochronną	17	40	12	Wałek sprzęgłowy skrzynki biegów (w kole zamachowym silnika)	1	1005
3056206	69-1802128	Kulkowe, dwurzędowe, promieniowo-oporowe	30	62	24	Wałek napędzający mostu przedniego skrzynki rozdzielczej	1	1802
7306	51-1215	Stożkowe	30	72	21	Wałek pośredni skrzynki rozdzielczej	2	1802
7507	63A-4207075	Stożkowe	35	72	24,5	Wałek główny skrzynki rozdzielczej	2	1802
64903	M-7118	Walcowe, promieniowe bez pierścieni	19,051	28,588	36,75	Zespół pośrednich kół zębatych skrzynki biegów (łożysko przednie)	1	1701
64904	M-7121	Walcowe, promieniowe bez pierścieni	19,051	28,588	43,25	Zespół pośrednich kół zębatych skrzynki biegów (łożysko tylne)	1	1701
—	20-1701182	Wałeczek	—	5,5	16	Wałek główny skrzynki biegów (łożysko przednie)	14	1701
—	508605	Kulka o średnicy 6,35 mm (1/4")	—	—	—	Synchronizator skrzynki biegów	3	1701
—	263014-P	Kulka o średnicy 9,5 mm (3/8")	—	—	—	Skrzynka rozdzielcza	2	1803

Nr łożyska		Rodzaj łożyska	Wymiary w mm			Miejsce montażu	Ilość sztuk	Nr podzespołu
według GPZ	według GAZ		Średnica wewnętrzna	Średnica zewnętrzna	Szerokość			
1	2	3	4	5	6	7	8	9
		WAŁ NAPĘDOWY						
704702	12-2201033	Igiełkowe bez pierścienia wewnętrznego	16,3	30	21	Przegub wału napędowego	24	2201 2202 2203
		MOSTY PRZEDNI I TYLNY						
57707	M-4615	Stożkowe, dwurzędowe	35	80	57	Wałek napędzający mostów przedniego i tylnego	2	2302 2402-B
32903	69-2402041	Walcowe	18	52	15	Wałek napędzający mostów przedniego i tylnego	2	2301, 2402-B
—	508626	Kulka o średnicy 25,4 mm (1")	—	—	—	Zwrotnica mostu przedniego	8	2304
—	61-121158	Kulka o średnicy 26,988 mm (1 1/16") z płaskim ścięciem i otworem	—	—	—	Zwrotnica mostu przedniego	2	2304
7510-U	12-2403036	Stożkowe	50	90	25	Obudowa mechanizmu różnicowego	4	2303 2403
		KOŁA I PIASTY						
2007109	69-3103025*	Stożkowe	45	75	20,2	Piasty kół przednich i tylnych — łożysko zewnętrzne	4	3103
7209-A	M-4220*	Stożkowe	45	85	20,5	Piasty kół przednich i tylnych — łożysko wewnętrzne	4	3103
		UKŁAD KIEROWNICZY						
977907-A	20-3401071	Stożkowe bez pierścienia wewnętrznego	33	49,25	12,4	Ślimak przekładni kierownicy (łożysko górne)	1	3401
877907	20-3401075	Stożkowe bez pierścienia wewnętrznego	33	58	17,955	Ślimak przekładni kierownicy (łożysko dolne)	1	3401
636905	12-3401120	Kulkowe, promieniowo-oporowe	23,5	36,5	14	Wał kierownicy (łożysko kolumny)	1	3401
922205	M-4625	Stożkowe, promieniowe	25	52	15	Wałek ramienia kierownicy	1	3401
		OSPRZĘT ELEKTRYCZNY						
202	—	Kulkowe, jednorzędowe, promieniowe	15	35	11	Twornik prądnicy (łożysko tylne)	1	3701
203	—	Kulkowe, jednorzędowe, promieniowe	17	47	14	Twornik prądnicy (łożysko przednie)	1	3701
		UKŁAD CHŁODZENIA						
—	—	Kulka o średnicy 3,175 mm (1/8")	—	—	—	Termostat	1	1306

* Łożysko zamienne 69-3103025-B (127509)

Wojsk. Druk. w Gd. Nr 912/D-7. 59. C. W. 40604