前　言

初次接触本书，请务必先阅读如下内容：

东风渝安车辆公司有限生产的EQ1020TF微型汽车主要面向乡镇，是为中国老百姓量身打造的微车精品，取名为“东风小康”。

为更有力支持售后服务的配件管理工作，我们依据零部件结构，结合维修实际情况及参照广大用户在使用过程中提出的意见，特对2007版本《EQ1020TF产品结构图册和配件目录》加以修订。在此次修订过程中对所有零部件代号、名称、数量等重新校对并统一，同时在部分零部件其状态上加以增减，内容更为详实，本书经过此次的修正后，希望能更好的为东风小康EQ1020TF车型的销售、服务等部门提供帮助。本产品结构图册和配件目录只适用于EQ1020TF系列车型。

考虑到东风小康EQ1020TF车型的国际市场需要，本书采用了中英文对照编写，对于某些常用且长的单词，我们采取了缩略词的方式编写，每一章的缩略词汇总放在每章的开始，请读者在阅读的过程中注意！

由于此次修订时间紧迫，书中难免有错漏之处，我们热忱欢迎广大用户在使用过程中继续对该书中不确切之处提出宝贵的意见和建议，协助完善本书内容，以便再版时修正。

本《EQ1020TF产品结构图册和配件目录》从2008年1月1日起执行。

东风渝安车辆有限公司

2008年1月

PREFACE

Please read the following words at the first time you read this book!

EQ1020TF is designed mainly for the villages' and towns' civilians with the name "Dongfeng XiaoKang".

To effectively support after-sales service parts' management, we make up the edition of 2008 "EQ1020TF structure book and parts catalog" according to parts' structure, maintenance circumstances and customers' suggestion. In the process of reversing, we check and unify all the parts' code, name and quantity, at the same time, make some amendments to the condition of some parts, making the content more particular and practical. After several times' revering, we hope it can give help to the sale, service departments of DFM EQ1020TF. This book of structure book and parts catalogue is only available to EQ1020TF series model.

Considering of the need of international market of DFM EQ1020TF, we write the book in both of Chinese and English.

Attention: For some long and commonly used words in each chapter, we adopt the abbreviation and put them at the very beginning of each chapter!

Due to the time for amendment is limited, there is unavoidably some mistakes and misses in each chapter. Welcome your valuable suggestion to the unspecific points, helping us to consummate the content of the book for the future republication.

The "EQ1020TF structure book and parts catalog" is implemented since Jan. 1, 2008.

Dongfeng Yu'An Vehicle Company Ltd.

2008. 1

目　录

CATALOG

第一章 发动机…… 1~81

CHAPTER 1　ENGINE

（内容参照 EQ6380 结构图册）

第二章　底 盘…… 157

CHAPTER 2　CHASSIS

本章缩略词集…… 158
ABBREVIATION COLLECTION IN THIS CHAPTER

操纵拉索…… 159
CONTROL CABLE

换挡操纵机构总成…… 160
LEVER ASSY, GEAR SHIFT

传动轴带万向节总成…… 162
PROPELLER SHAFT AND UNIVERSAL JOINT ASSY

前悬架…… 163
FRONT SUSPENSION

后悬架…… 165
REAR SUSPENSION

空气滤清器…… 167
AIR CLEANER

散热器 …… 169
RADIATOR

燃油系统…… 173
FUEL SYSTEM

净化消音器（带波纹管式）…… 176
MUFFLER

净化消音器（不带波纹管式）…… 178
MUFFLER

备胎架…… 183
SPARE TIRE CARRIER

主减速器与差速器总成…… 184
MAIN RETARDER AND DIFFERENTIAL GEAR ASSY

后桥总成…… 187
REAR AXLE ASSY

车轮与轮胎…… 190
WHEEL & TIRE

方向盘…… 192
STEERING WHEEL

转向传动机构…… 194
STEERING TRANSMISSION COMP

踏板操纵机构…… 196
PEDAL CONTROL COMP

制动总泵带真空助力器总成…… 198
BRAKE MASTER CYD

储油筒…… 200
BRAKE MASTER RESERVOIR

制动管路…… 201
BRAKE PIPE

前制动器(盘式) …… 203
FRONT BRAKE
后制动器（鼓式）…… 205
REAR BRAKE
驻车制动器…… 207
PARKING BRAKE
燃油箱 …… 208
FUEL TANK
燃油蒸发装置…… 209
EMISSION CONTROL

第三章　车身部分…… 211
CHAPTER　3　BODY
本章缩略词集…… 212
ABBREVIATION COLLECTION IN THIS CHAPTER
白车身总成…… 213
NET VEHICLE BODY
前围焊接总成…… 214
PANEL,ASSY,FRONT
侧围焊接总成…… 218
PANEL ASSY,SIDE BODY
前门焊接总成…… 227
PANEL ASSY,FRONT DOOR
滑门焊接总成…… 231
PANEL ASSY,REAR DOOR
背门焊接总成…… 234
PANEL ASSY, BACK DOOR
顶盖焊接总成…… 236
PANEL ASSY,ROOF
前地板焊接总成…… 237
PANEL ASSY,FRONT FLOOR
后地板焊接总成…… 240
PANEL ASSY,REAR FLOOR
车架左纵梁总成…… 243
UNDER BODY,ASSY L
车架右纵梁总成…… 246
UNDER BODY,ASSY R
车架横梁构件…… 250
CROSSMEMBER
前罩板…… 254
FR HOOD PANEL
翼子板…… 255
PANEL, FRONT FENDER

第四章　车身附件…… 256
CHAPTER 4　BODY ACCESSORY
本章缩略词集…… 2567
ABBREVIATION COLLECTION IN THIS CHAPTER
前门内饰…… 258
INNER GARNISH,FR DOOR
滑门内饰…… 261
INNER GARNISH,RR DOOR
侧围内饰及门框密封条…… 264
PANEL INNER GARNISH & DOORFRAME SEAL
顶 内 饰…… 266
INNER DECORATION, ROOF
仪表板总成…… 267
INSTRUMENT PANEL

控制箱总成…… 272
BOX ASSY,CONSOLE
标牌…… 274
LABEL/LUGGAGE FRAME
前门玻璃升降机构…… 275
ACCOMMODATE SET FRONT DOOR
滑门调节装置…… 276
ACCOMMODATE SET REAR DOOR
前门锁…… 278
LATCH,FRONT DOOR
滑门锁…… 280
LATCH,REAR DOOR
背门锁…… 282
BACK DOOR LATCH
挡风玻璃及密封条…… 283
WINDSHIELD GLASS AND WEATHERSTRIP
后视镜/遮阳板…… 284
MIRROR REAR VIEW AND SUNVISOR
前排座椅…… 285
FRONT SEAT
中排座椅…… 289
CENTRAL SEAT
后排座椅…… 292
REAR SEAT
前排座椅安全带 …… 293
SAFETY BELT, FR ROW
中排座椅安全带 …… 294
SAFETY BELT, MID ROW
前地板附件…… 295
FR FLOOR ACCESSORIES
后地板附件…… 297
RR FLOOR ACCESSORIES
背门附件 …… 299
BACK DOOR ACCESSORYIES
前保险杠…… 301
FR BUMPER
后保险杠 …… 304
RR BUMPER
前轮眉总成…… 305
FR WHEEL PANEL ASSY
后轮眉总成…… 312
RR WHEEL PANEL ASSY
罩/盖…… 317
HOOD/COVER
翼子板…… 319
PANEL, FRONT FENDER
前罩板附件…… 320
FR COVER ACCESSORIES
第五章 电 器…… 322
CHAPTER 5 ELECTRIC EQUIPMENT
本章缩略词集…… 323
ABBREVIATION COLLECTION IN THIS CHAPTER
蓄电池…… 324
BATTERY ASSY
线束总成…… 325
WIRE HARNESS ASSY

优化线束总成…… 331
WIRE HARNESS ASSY
前雨刮器…… 334
FRONT WINDOW WIPER
后雨刮器…… 335
REAR WINDOW WIPER
清洗器…… 336
WASHER ASSY
开关/继电器/点烟器/ECU …… 337
SWITCH/RELAY/CIGERETTE LIGHTER
前大灯/转向灯/前雾灯/室内灯…… 341
HEADLAMP/STEERINGLAMP/FRONT FOGLAMP
后组合灯/后雾灯/高位制动灯…… 343
REAR COMBINATION/REAR FOGLAMP/HIGH MOUNT STOP LAMP
组合仪表…… 344
INSTRUMENT COMBINATION
收放机…… 351
RADIO AND TAPE PLAYER
点火开关及门锁芯…… 352
IGNITION SWITCH
暖风装置…… 353
CENTRAL HEATING
中控锁…… 358
LATCH,CTR CONTROL
空调器总成…… 361
AIR CONDITION SYSTEM

第六章　随车工具及资料…… 370
CHAPTER 6 TOOL AND MATERIALS
（内容参照 EQ6380 结构图册）

第七章　油品…… 374
CHAPTER 7 OIL　PORDUCT
（内容参照 EQ6380 结构图册）

第一章　发动机

CHAPTER 1　ENGINE

本章缩略词集

ABBREVIATION COLLECTION IN THIS CHAPTER

3-WAY CTC (3-WAY CATALYTIC CONVERTER)：三元催化转换器
ACCG (ACCELEROGRAPH)：油 门
ANNT (ANNUNCIATOR)：报警器
ASSY (ASSEMBLY)：总 成
BRK (BRACKET)：支 架
COMP (COMPONENT)：组 件；分总成
CMS (CAMSHAFT)：凸轮轴
CRK (CRANK)：曲 轴
CYD (CYLINDER)：气 缸
ELM (ELECTROMAGNETISM)：电 磁
GSK (GASKET)：垫 圈；衬 垫
H-ISL (HEAT INSUNATION)：隔 热
LCT (LOCATION)：座
MFD (MANIFOLD)：岐 管
TEMR (TEMPERATURE)：温 度
W-RESV (WATER RESERVE TANK)：蓄水瓶

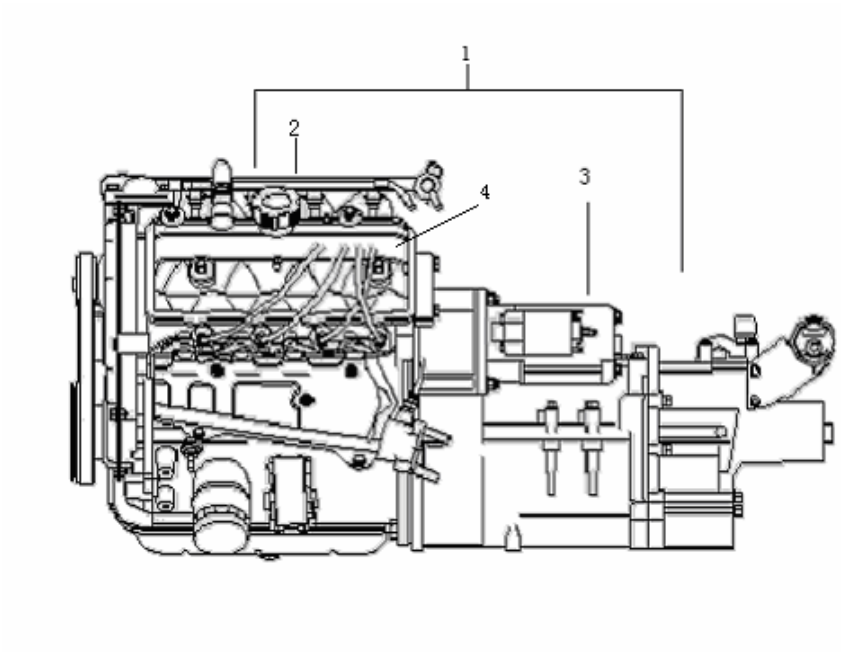

发动机带变速箱总成 (EQ465i-21、EQ464i-20、EQ462i-20)
ENGINE WITH TRANSMISSION, ASSY

序号 NO.	零部件代号 PART NO.	零部件名称 DESCRIPTION	数量 Q'TY	备注 REMARK	供货状态 AVAILABLE
1	EQ465i-21·1000100	EQ465i-21 汽油电喷发动机 ENGINE WITH TRNSMISSION, ASSY	1	普通状态 五档	
	EQ465i-21·1000100（JZ）		1	降噪状态 五档	
	EQ465i-21·1000100（3U）		1	3U 状态 五档	
	EQ464i-20·1000100（JZ）	EQ464i-20 汽油电喷发动机 ENGINE WITH TRNSMISSION, ASSY	1	降噪状态 小五档	
	EQ462i-20·1000100（JZ）	EQ462i-20 汽油电喷发动机 ENGINE WITH TRNSMISSION, ASSY	1	降噪状态 四档加强型	
2	EQ465i-21·1000010	EQ465i-21 发动机总成 ENGINE ASSY	1	普通状态 不带变速箱	
	EQ465i-21·1000010（JZ）		1	降噪状态 不带变速箱	
	EQ465i-21·1000010（3U）		1	3U 状态 不带变速箱	
	EQ464i-20·1000010（JZ）	EQ464i-20 发动机总成 ENGINE ASSY	1	降噪状态 不带变速箱	
	EQ462i-20·1000010（JZ）	EQ462i-20 发动机总成 ENGINE ASSY	1	降噪状态 不带变速箱	
3	EQ465i-21·1701010	变速箱总成 TRANSMISSION ASSY	1	五档箱 FIVE GEAR	
	1701010-A01-02		1	小五档	
	1701010-A04-00		1	四档加强型	

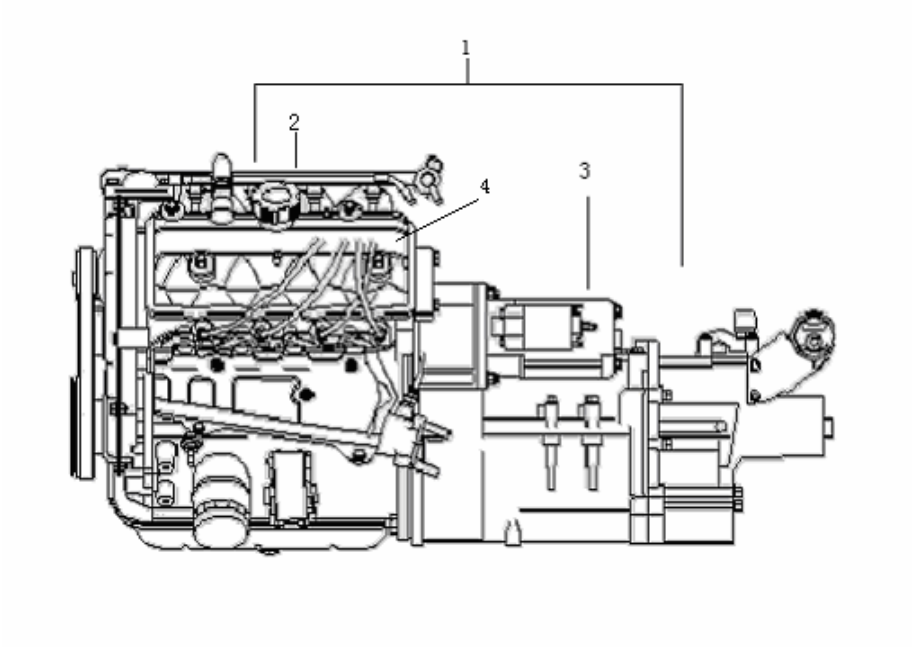

发动机带变速箱总成 (EQ465i-21、EQ464i-20、EQ462i-20) （续）

ENGINE WITH TRANSMISSION, ASSY

序号 NO.	零部件代号 PART NO.	零部件名称 DESCRIPTION	数量 Q'TY	备注 REMARK	供货状态 AVAILABLE
4	EQ465i-21·1000010A	EQ465i-21 发动机 EQ465i-21 engine	1	裸机（不带变速箱及所有电喷件）	不带进/排气歧管悬挂离合器压盘/片起动电机发电机
	EQ465i-21·1000010A（3U）		1	裸机（不带变速箱及所有电喷件）3U 状态	不带进/排气歧管悬挂离合器压盘/片起动电机发电机
	EQ465i-21·1000010A（JZ）		1	裸机（不带变速器及所有电喷件）降噪状态	不带进/排气歧管悬挂离合器压盘/片起动电机发电机
	EQ464i-20·1000010A（JZ）	EQ464i-20 发动机 EQ464i-21 engine	1	裸机（不带变速箱及所有电喷件）降噪状态	不带进/排气歧管悬挂离合器压盘/片起动电机发电机
	EQ462i-20·1000010A（JZ）	EQ462i-20 发动机 EQ464i-21 engine	1	裸机（不带变速箱及所有电喷件）降噪状态	不带进/排气歧管悬挂离合器压盘/片起动电机发电机

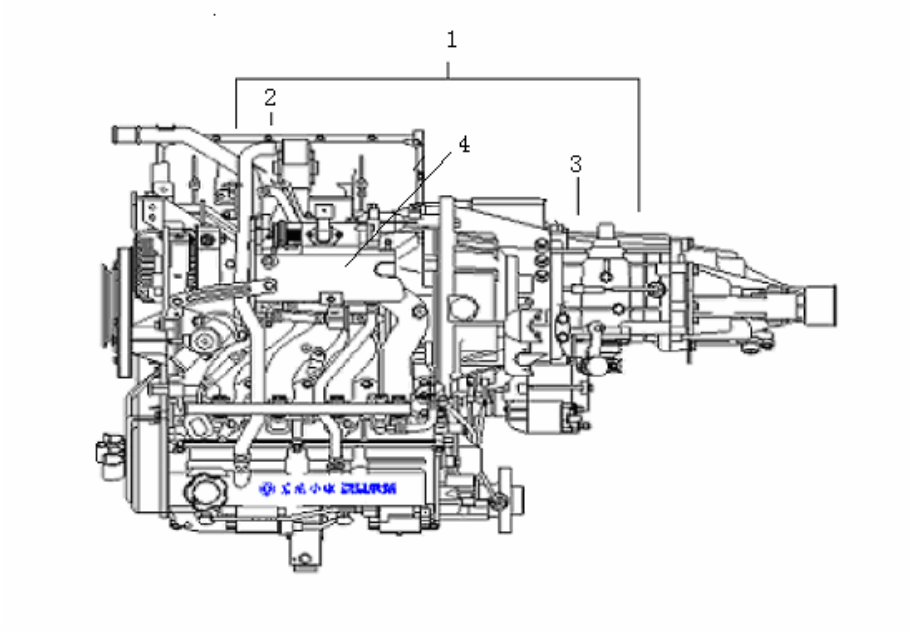

发动机带变速箱总成 (EQ474i、EQ474i-30)
ENGINE WITH TRANSMISSION, ASSY

序号 NO.	零部件代号 PART NO.	零部件名称 DESCRIPTION	数量 Q'TY	备注 REMARK	供货状态 AVAILABLE
1	EQ474i·1000100	EQ474i 汽油电喷发动机 ENGINE WITH TRANSMISSION, ASSY	1	普通状态 五档	
	EQ474i·1000100（JZ）		1	降噪状态 五档	
	EQ474i·1000100（3U）		1	3U 状态 五档	
	EQ474i-30·1000100	EQ474i-30 汽油电喷发动机 ENGINE WITH TRANSMISSION, ASSY	1	国III 普通状态 五档	
	EQ474i-30·1000100（JZ）		1	国III 降噪状态 五档	
	EQ474i-30·1000100（3U）		1	国III 3U 状态 五档	
2	EQ474i·1000010	EQ474i 发动机总成 ENGINE ASSY	1	普通状态 Normal condition	
	EQ474i·1000010（JZ）		1	降噪状态 Noise relieving condition	
	EQ474i·1000010（3U）		1	3U 状态 3U condition	
	EQ474i-30·1000010	EQ474i-30 发动机总成 ENGINE ASSY	1	国III 普通状态 Common condition State III	
	EQ474i-30·1000010（JZ）		1	国III 降噪状态 Noise relieving State III	
	EQ474i-30·1000010（3U）		1	国III 3U 状态 State III 3U condition	
3	EQ474i·1701010	变速箱总成 TRANSMISSION ASSY	1	EQ474i 专用 五档 FIVE GEAR	
	EQ474i-30.1701010		1	EQ474i-30 专用 五档 FIVE GEAR	

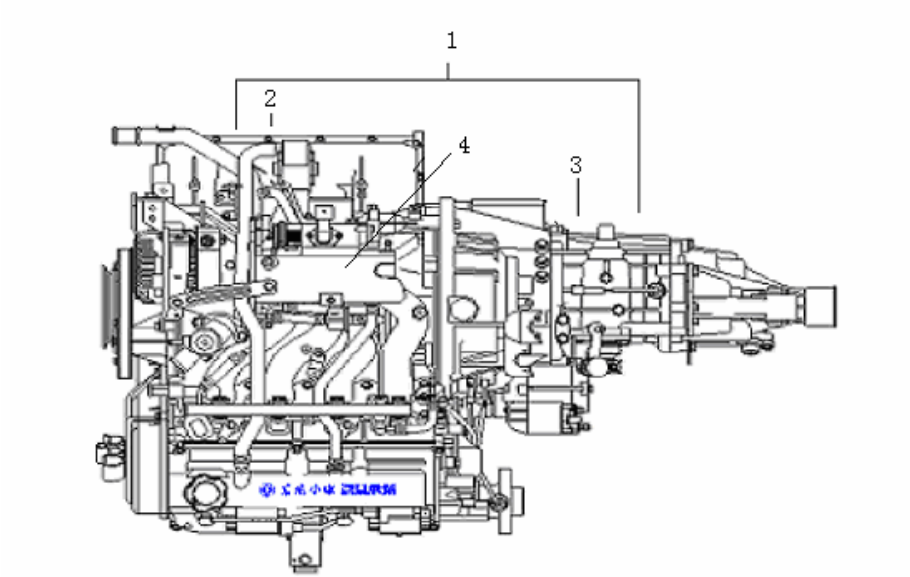

发动机带变速箱总成 (EQ474i、EQ474i-30)（续）

ENGINE WITH TRANSMISSION, ASSY

序号 NO.	零部件代号 PART NO.	零部件名称 DESCRIPTION	数量 Q'TY	备注 REMARK	供货状态 AVAILABLE
4	EQ474i·1000010A	EQ474i 发动机 ENGINE	1	裸机（不带变速箱及所有电喷件） Nakedness engine (no transmission and all injector	不带进/排气歧管悬挂离合器压盘/片起动电机发电机
	EQ474i·1000010A（3U）		1	裸机（不带变速箱及所有电喷件）3U 状态 Nakedness (no transmission and injection) 3Ucondition	不带进/排气歧管悬挂离合器压盘/片起动电机发电机
	EQ474i·1000010A（JZ）		1	裸机（不带变速箱及所有电喷件）降噪状态 Nakedness (no transmission and all injector) noise relieving	不带进/排气歧管悬挂离合器压盘/片起动电机发电机
	EQ474i-30·1000010A	EQ474i-30 发动机 ENGINE	1	裸机（不带变速箱及所有电喷件） Nakedness engine (no transmission and all injector	不带进/排气歧管悬挂离合器压盘/片起动电机发电机
	EQ474i-30·1000010A（3U）		1	裸机（不带变速箱及所有电喷件）3U 状态 Nakedness (no transmission and injection) 3Ucondition	不带进/排气歧管悬挂离合器压盘/片起动电机发电机
	EQ474i-30·1000010A（JZ）		1	裸机（不带变速箱及所有电喷件）降噪状态 Nakedness (no transmission and all injector) noise relieving	不带进/排气歧管悬挂离合器压盘/片起动电机发电机

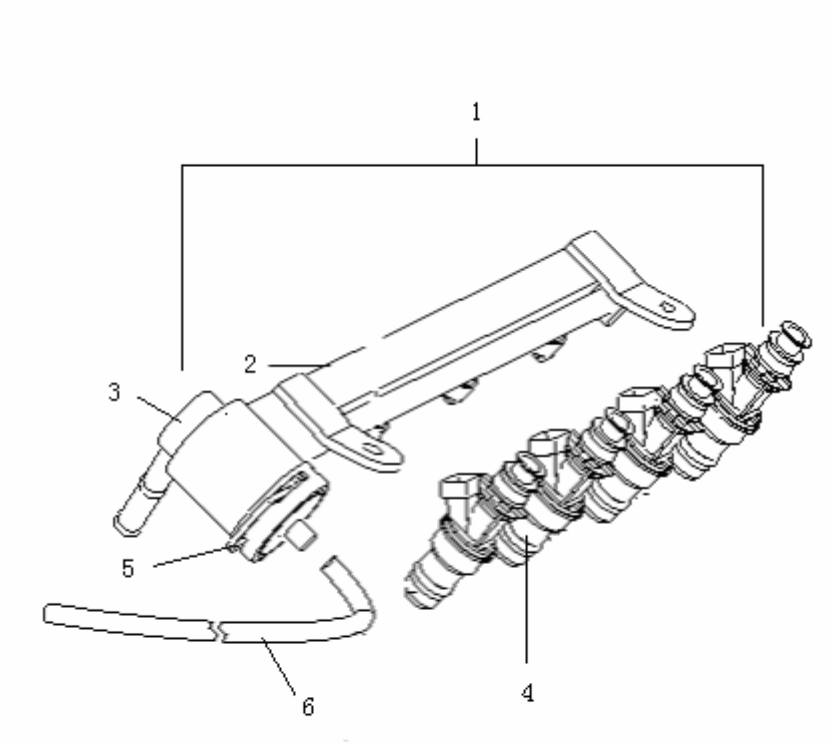

燃油喷射装置(EQ465i-21、EQ464i-20、EQ462i-20)
FUEL INJECTION

序号 NO.	零部件代号 PART NO.	零部件名称 DESCRIPTION	数量 Q'TY	备注 REMARK	供货状态 AVAILABLE
1	EQ465i-21.3612010	燃油导轨总成 FUEL GUIDE RAIL ASSY	1	17206332	
2	EQ465i-21.3612015	燃油导轨 FUEL GUIDE RAIL	1	25360018	
3	EQ465i-21.3612014	压力调节器 PRESSURE REGULATOR	1	25352275	
4	EQ465i-21.3612011	燃油喷射器 FUEL INJECTOR	4	25335146	
5	EQ465i-21.3612013	压力调节器卡子 CLIP	1	25383689	
6	EQ465i-21·1000046	真空连接管 φ3.5×φ7.5×235 VACUUM CONNECT PIPE	1		

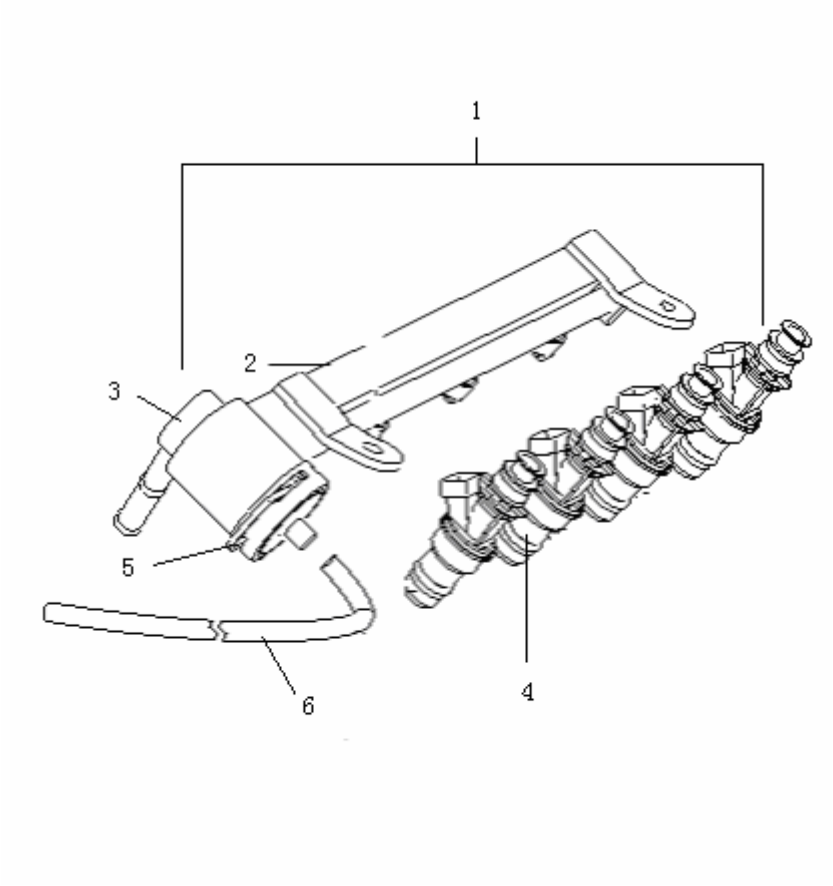

燃油喷射装置(EQ474i、EQ474i-30)

FUEL INJECTION(EQ474i、EQ474i-30)

序号 NO.	零部件代号 PART NO.	零部件名称 DESCRIPTION	数量 Q'TY	备注 REMARK	供货状态 AVAILABLE
1	3612010-D00-00	燃油分配管总成 FUEL DISTRIBUTE TUBE ASSY	1	0280CN6027	
2	3612012-D00-00	燃油分配管 FUEL DISTRIBUTING PIPE	1	1280CN0062	
3	3612014-D00-00	调压阀 VALVE, PRESSURE REGULATOR	1	0280160557	
4	3612011-D00-00	喷油器 FUEL INJECTOR	4	0280156171	
5	3612013-D00-00	调压阀卡子 CLIP	1	2434680002	
6	EQ474i.1000046	真空胶管 VACUUM RUBBER PIPE	1		

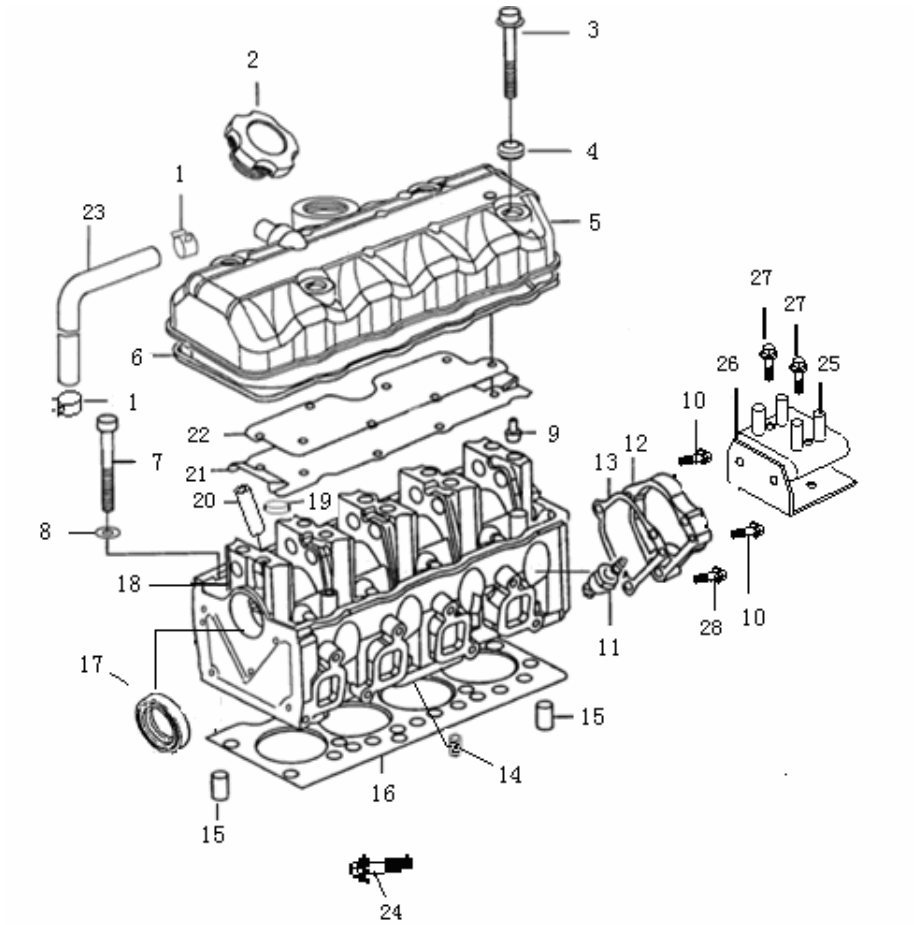

气缸盖及气缸盖罩(EQ465i-21、EQ464i-20、EQ462i-20)
CYLINDER HEAD AND ITS COVER

序号 NO.	零部件代号 PART NO.	零部件名称 DESCRIPTION	数量 Q'TY	备注 REMARK	供货状态 AVAILABLE
1	EQ465i1·1000170	暖风回水管管卡 Φ19 HOSE CLIP	2		非供货状态 Not available
2	EQ465i1·1003052	加油口盖 LID FOR ADDING OIL	1		
3	EQ465i1·1000059	气缸盖罩螺栓 M6×68 CYD HEAD COVER BOLT	4		
4	EQ465i1·1000061	气缸盖罩螺栓垫圈总成 CYD COVER BOLT GSK	4		非供货状态 Not available
5	EQ465i1·1003050	气缸盖罩总成 CYD HEAD COVER ASSY	1		
	EQ465i-21·1003050JZ		1	3U 状态汽油机	
	1003050-A01-06		1	降噪汽油机	
6	EQ465i1·1003055	气缸盖罩密封垫 CYD HEAD COVER GSK	1		
7	EQ465i1·1000031	气缸盖连接螺栓 M10×1.25×87 JOINT BOLT	10		
8	GB/T97.1-2002	平垫圈 10 LINK BOLT GSK	10		非供货状态 Not available
9	EQ465i1·1000096	气缸盖罩盖板带肩螺栓 M6×10COVER BOARD BOLT	8		
10	GB/T16674-1996	六角法兰面螺栓 M8×32 BOLT, DISTRIBUTOR	2		非供货状态 Not available
11	JB/T6472-1997	电阻型火花塞 F6RTC SPARK PLUG ASSY	4		
12	EQ465i-21·1000038	气缸盖后端盖 REAR LID	1		
13	EQ465i1·1000035	分电器座密封垫 SEAL, DISTRIBUTOR SEAT	1		
14	EQ465i1·1000121	油道螺钉 OIL HOLE BOLT	1		
15	EQ465i1·1000028	气缸盖定位销 Φ13×16 CYD LID PIN	2		

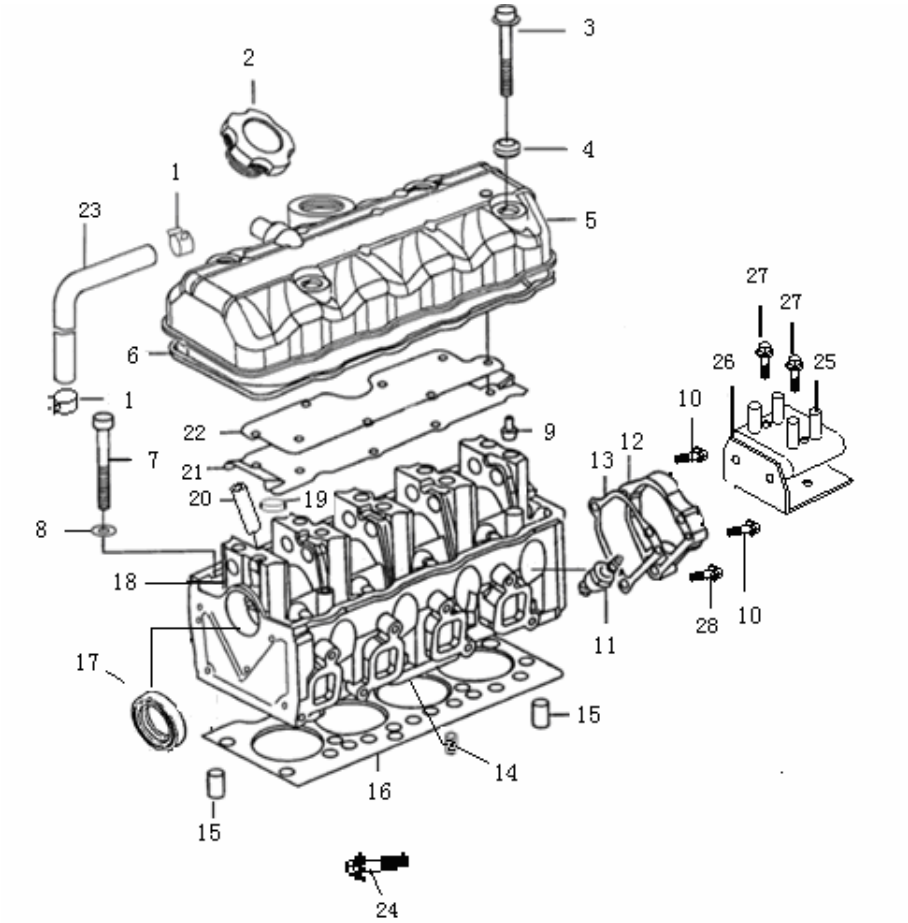

气缸盖及气缸盖罩(EQ465i-21、EQ464i-20、EQ462i-20) (续)
CYLINDER HEAD AND ITS COVER

序号 NO.	零部件代号 PART NO.	零部件名称 DESCRIPTION	数量 Q'TY	备注 REMARK	供货状态 AVAILABLE
16	EQ465i1·1003070	气缸垫总成 CYD GSK ASSY	1	EQ465i-21、EQ464i-20 通用	
	1003070-V00-00		1	EQ462i-20 专用	
17	EQ465i1.1011016	曲轴前油封总成 FRONT OIL GSK ASSY	1		
18	EQ465i-21·1003010	气缸盖总成 CYLINDER COVER ASSY	1		
19	EQ465i1·1003016	气缸盖碗形堵塞 CYLINDER COVER PLUG	4		非供货状态 Not available
20	EQ465i1·1003013	气门导管 VALVE GUIDING PIPE	8		非供货状态 Not available
21	EQ465i1·1003056	盖　板　BOARD	1		非供货状态 Not available
22	EQ465i1·1003057	气缸盖罩纸垫 GSK	1		非供货状态 Not available
23	1014026-A00-00A	通风橡胶管Ⅱ HOSE Ⅱ	1		
24	GB/T5789-1986	六角法兰面螺栓 M6×30 BOLT	3		非供货状态 Not available
25	EQ465i-21·3705010	双点火线圈（PCP） IGNITION LOOP ASSY	1	19005270	
26	EQ465i-21·1000131	点火线圈托架总成 BRACKET,IGNITION COIL	1		
27	GB/T5789-1986	六角法兰面螺栓 M6×35 BOLT	2		非供货状态 Not available
28	GB/T16674-1996	六角法兰面螺栓 M8×28 BOLT	1		非供货状态 Not available

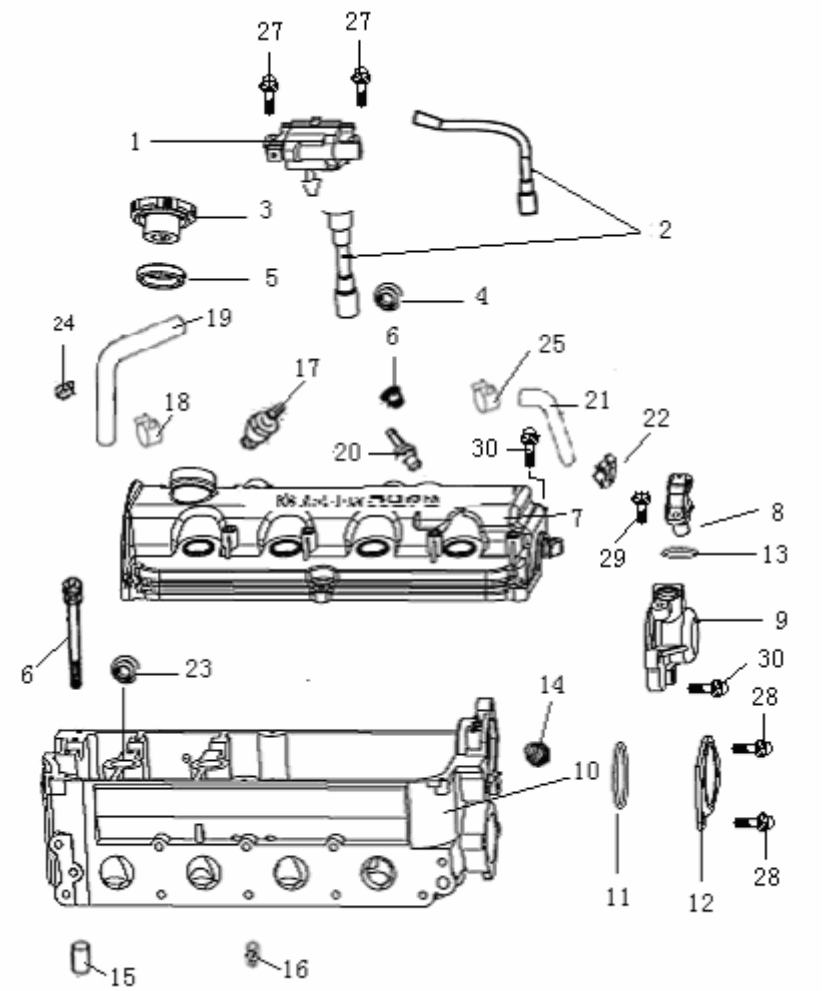

气缸盖及气缸盖罩(EQ474i、EQ474i-30)
CYLINDER HEAD AND ITS COVER

序号 NO.	零部件代号 PART NO.	零部件名称 DESCRIPTION	数量 Q'TY	备注 REMARK	供货状态 AVAILABLE
1	3705010-D00-00	点火线圈总成 IGNITION LOOP ASSY	2		
2	EQ474i·3707020	高压阻尼线总成 high damping wiring assy	1		
2-1	EQ474i.3707021	1 缸高压阻尼线总成 Cylinder high damping wiring ass	1		非供货状态 Not available
2-2	EQ474i.3707023	3 缸高压阻尼线总成 3cyclinder hign damping wiring a	1		非供货状态 Not available
2-3	EQ474i.3707012	侧高压管	2		非供货状态 Not available
3	EQ465i1·1003052	加油口盖 LID FOR ADDING OIL	1		
4	EQ474i·1014010	PCV 阀总成 PCV VALVE	1		
5	EQ474i·1003059	加油口盖密封圈 SHARP SEAL	1		非供货状态 Not available
6	EQ474i·1014016	PCV 阀密封胶圈 SHARP SEAL	1		
7	EQ474i·1003051	气缸盖罩组件 CYD COVER	1		
	EQ474i·1003051JZ		1	3U 状态汽油机	
	1003051-D00-04		1	降噪汽油机	
8	3752020-D00-00	相位传感器总成 PHASIC SENSOR	1	EQ474i 国Ⅱ专用 0232103043	
	3752020-D01-00		1	EQ474i-30 国III专用 0232103052	
9	EQ474i·3706011	相位传感器座 PHASIC SENSOR LCT	1	EQ474i 国Ⅱ专用 0232103043	
	EQ474i-30.1000038		1	EQ474i-30 国III专用 0232103052	

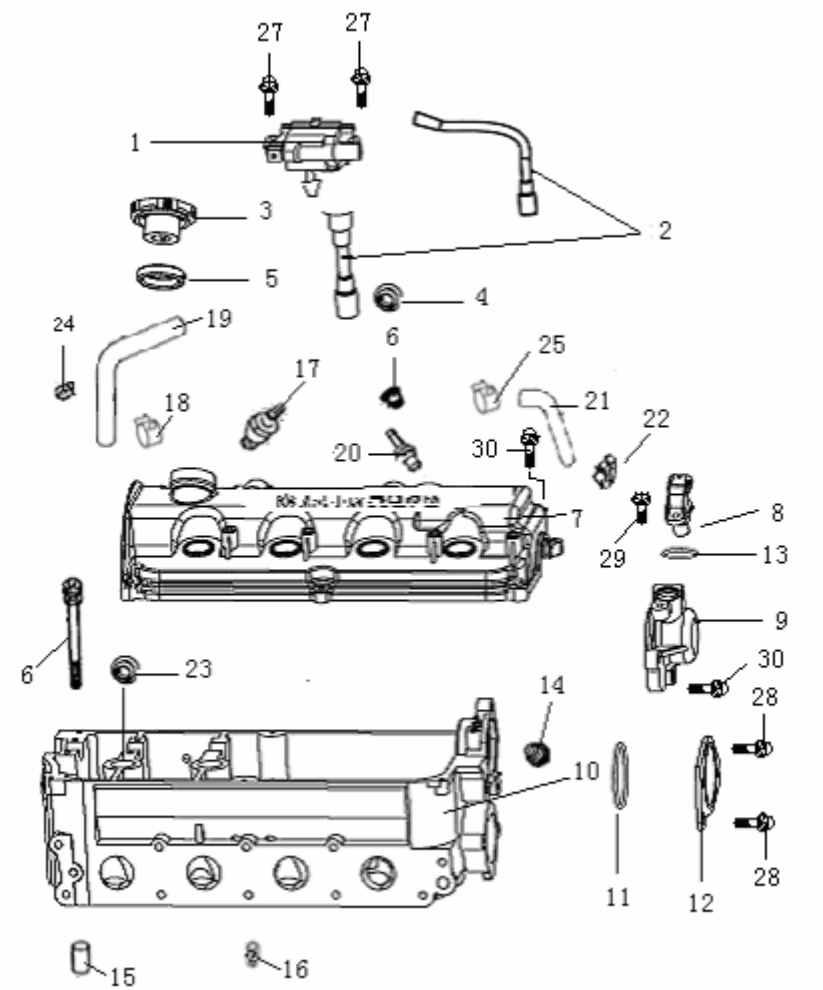

气缸盖及气缸盖罩(EQ474i、EQ474i-30)（续）
CYLINDER HEAD AND ITS COVER

序号 NO.	零部件代号 PART NO.	零部件名称 DESCRIPTION	数量 Q'TY	备注 REMARK	供货状态 AVAILABLE
10	EQ474i·1003010	气缸盖总成 CYD HEAD ASSY	1		
11	EQ474i·1003029	水道盖板“O”型密封圈 φ55.6×φ2.4 SHARP SEAL	1		
12	EQ474i·1003036	气缸盖水道盖板 BOARD	1		
13	EQ474i·1006025	相位传感器“O”型密封圈 φ56×φ2.2　SHARP SEAL	1		
14	EQ474i·1007016	锥形螺堵 TAPER STUD	1		
15	EQ474i·1000028	气缸盖定位套 COVER, CYLINDER	2		
16	EQ474i·1000121	油道螺钉 SCREW, FUEL WAY	1		非供货状态 Not available
17	JB/T6472-1997	火花塞 K7RTC SPARK PLUG	4		
18	EQ465i1.1000170	暖风回水管管卡 φ19 CLIP, RETURN PIPE	2		非供货状态 Not available
19	EQ474i.1014025	通气胶管 RUBBER PIPE	1		
20	EQ474i.1014010	PCV 阀总成 PCV	1		
21	EQ474i.1014018	PCV 阀胶管 RUBBER PIPE, PCV	1		
22	EQ474i.1014017	真空管与 PCV 阀管管夹 CLIP	1		
23	EQ474i.3707032	火花塞密封胶圈 SEAL LOOP	4		
24	EQ474i.1014026	通气管管夹 CLIP	1		
25	QC/T621-1997	钢带型弹性环箍 Q637B14 HOOP	2		非供货状态 Not available
26	EQ474i.1000031	气缸盖组合螺栓 M10×95 BOLT	10		
27	GB/T9074.17-1988	六角头螺栓、弹簧垫圈和平垫圈组合件　M6×20 COMPONENTS	4		非供货状态 Not available

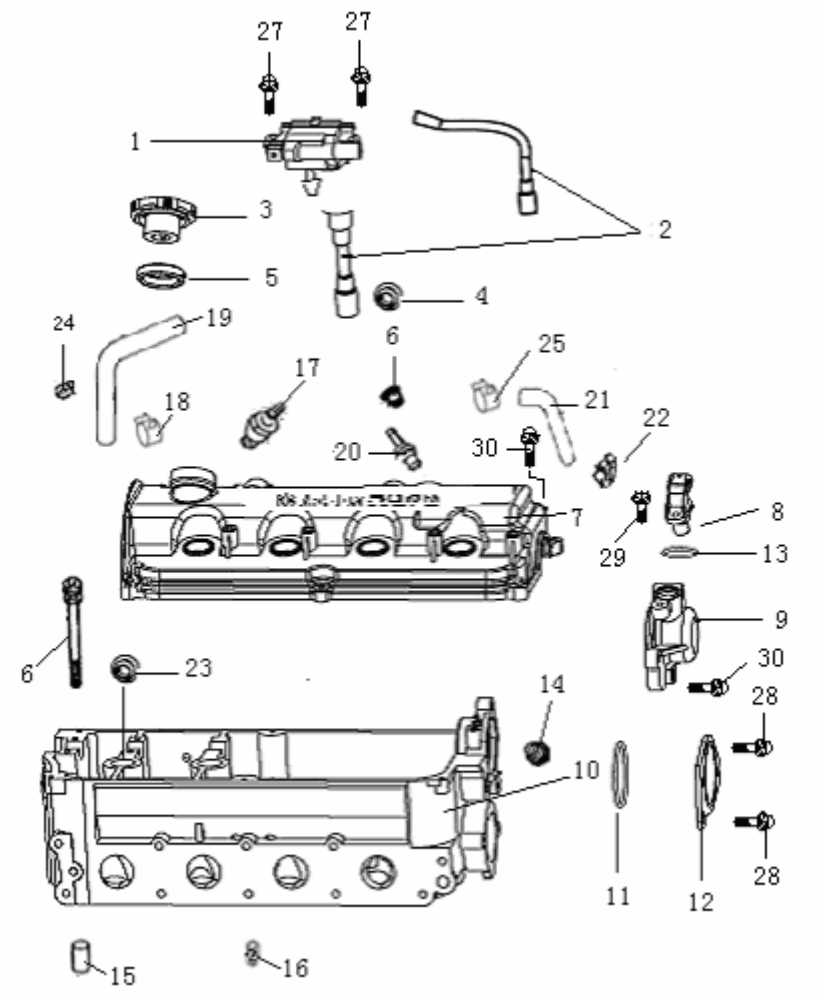

气缸盖及气缸盖罩(EQ474i、EQ474i-30)（续）
CYLINDER HEAD AND ITS COVER

序号 NO.	零部件代号 PART NO.	零部件名称 DESCRIPTION	数量 Q'TY	备注 REMARK	供货状态 AVAILABLE
28	GB/T9074.15-1988	六角头螺栓和弹簧垫圈组合件 M8×20 COMPONENTS	2		非供货状态 Not available
29	GB/T16674-1996	六角法兰面螺栓 M6×16 BOLT	1		非供货状态 Not available
30	GB/T16674-1996	六角法兰面螺栓 M6×25 BOLT	9		非供货状态 Not available

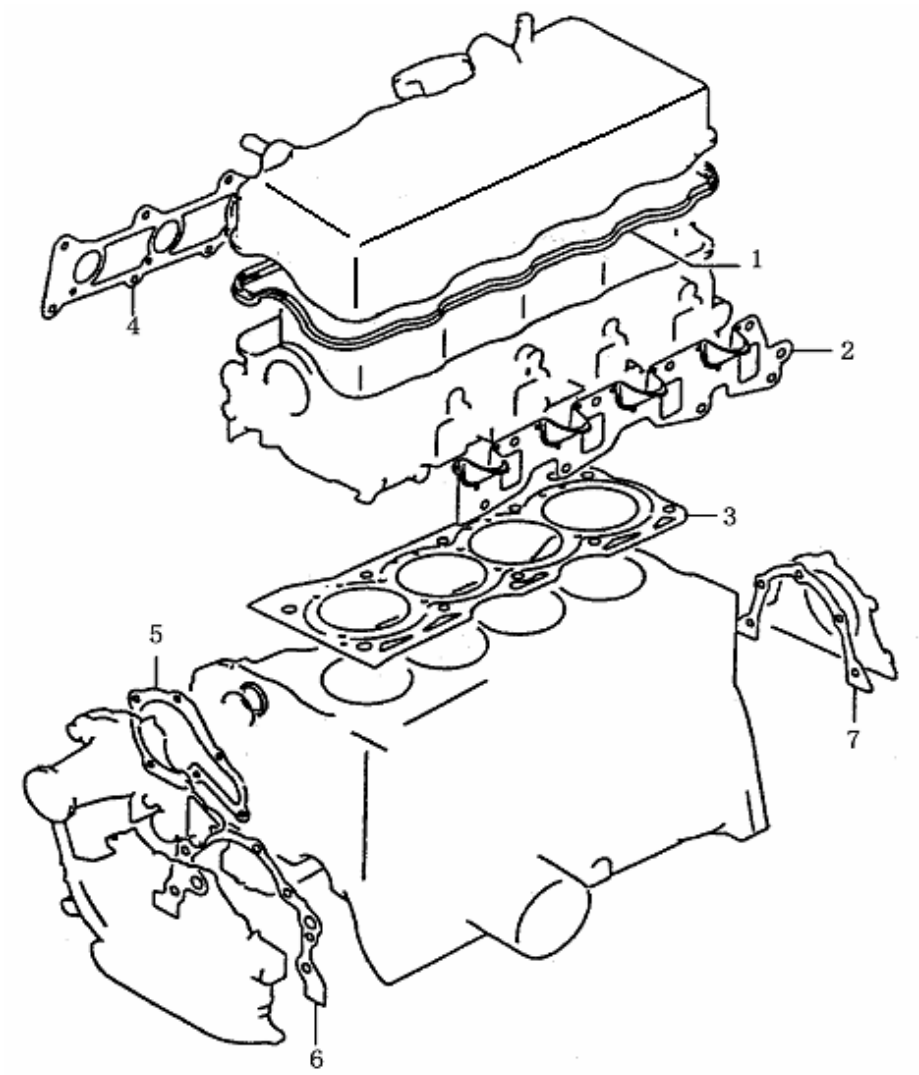

发动机衬垫组件(EQ474i、EQ474i-30)
ENGINE GASKET SET

序号 NO.	零部件代号 PART NO.	零部件名称 DESCRIPTION	数量 Q'TY	备注 REMARK	供货状态 AVAILABLE
1	EQ474i·1003055	气缸盖罩密封胶垫 GSK	1		
2	EQ474i·1000055	排气歧管密封垫 EXHAUST MFD GSK	1		
3	EQ474i·1003070	气缸垫总成 CYD GSK ASSY	1		
4	EQ474i·1000063	进气歧管密封垫 INTAKE MFD GSK	1		
5	EQ474i·1000052	水泵密封垫 WATER PUMP GSK	1		
6	EQ474i·1000051	机油泵密封垫 OIL PUMP GSK	1		
7	EQ474i·1002030	曲轴后端盖密封垫 CRK REAR COVER GSK	1		

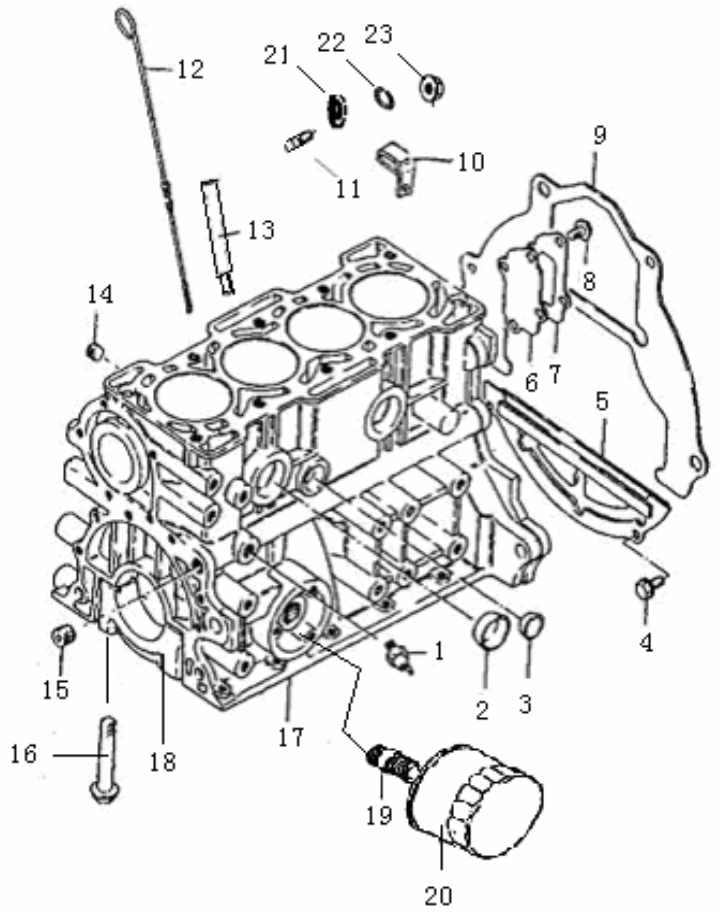

曲轴箱（EQ465i-21、EQ464i-20、EQ462i-20）
CRANKCASE

序号 NO.	零部件代号 PART NO.	零部件名称 DESCRIPTION	数量 Q'TY	备注 REMARK	供货状态 AVAILABLE
1	EQ465i1.3810010	机油压力报警器总成 OIL PRESSURE ALARM	1		
2	EQ465i1.1002012	碗形堵塞 PLUG	3		非供货状态 Not available
3	EQ465i1.1003016	气缸盖碗形堵塞 PLUG	2		非供货状态 Not available
4	GB/T5789-1986	六角法兰面螺栓 M6×10 BOLT	2		非供货状态 Not available
5	EQ465i1.1701149	挡板总成 BAFFLE ASSY	1		
6	EQ465i1.1002028	封水端盖密封垫 GSK	1		
7	EQ465i.1002027	封水端盖 COVER	1		
8	GB/T5789-1986	六角法兰面螺栓 M6×10 BOLT	4		非供货状态 Not available
9	EQ465i1.1000097	上隔板 TOP BAFFLE	1		
10	EQ465i1.1000072	锁管支架 BRK	1		
11	GB/T900-1988	双头螺柱 M10×1.25×40 BOLT FOR TRSM	2		非供货状态 Not available
12	EQ465i.1002050	油位计总成 OIL POSITION CALCULATER ASSY	1		
13	EQ465i.1002034	油位计导管 GUIDING PIPE	1		
14	EQ465i1.1002032	NPT1/8 锥形螺塞 BOLT	1		
15	EQ465i1.1011011	NPT1/4 锥形螺塞 BOLT	3		
16	EQ465i1.1002019	曲轴主轴承盖螺栓 BEARING LID BOLT	10		
17	EQ465i.1002010	曲轴箱总成 CRANKCASE	1	EQ465i-21 专用	

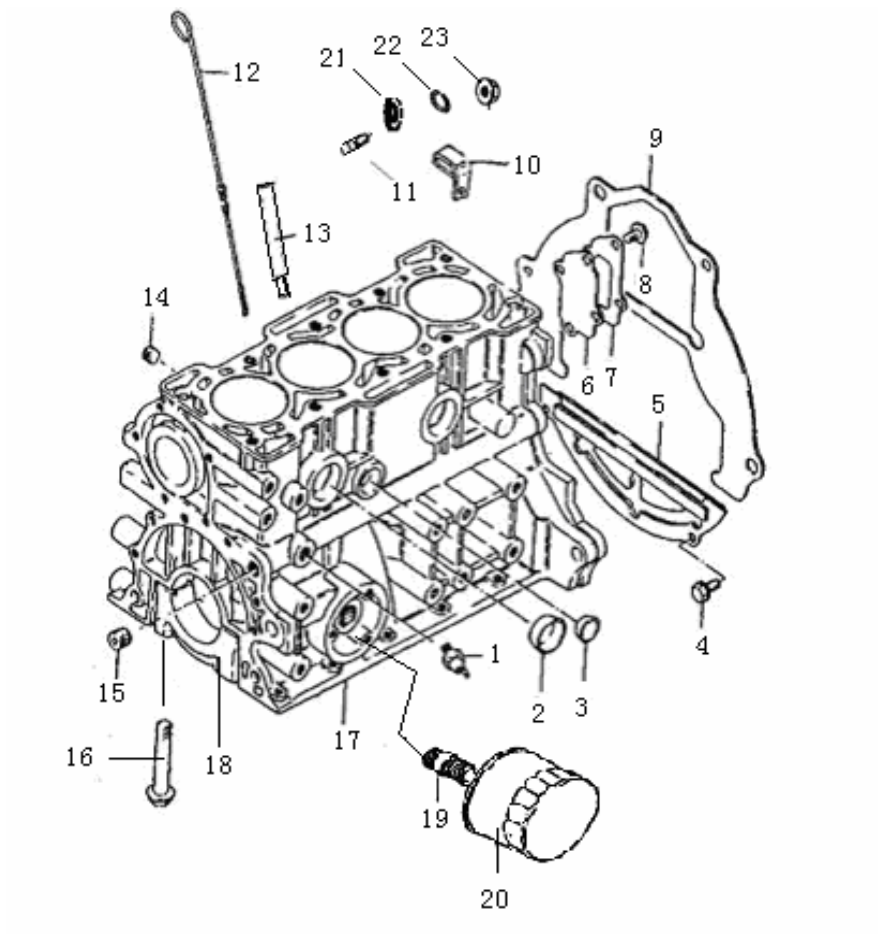

曲轴箱（EQ465i-21、EQ464i-20、EQ462i-20）(续)
CRANKCASE

序号 NO.	零部件代号 PART NO.	零部件名称 DESCRIPTION	数量 Q'TY	备注 REMARK	供货状态 AVAILABLE
17	EQ465i1•1002010	曲轴箱总成 CRANKCASE	1	EQ464i-20 专用	
	1002010-V00-00		1	EQ462i-20 专用	
18	EQ465i1.1002013	主轴承盖 BEARING LID	5		非供货状态 Not available
19	EQ465i1.1012031	连接管 CONNECTING PIPE	1		
20	EQ465i1.1012010	机油滤清器总成 OIL FILTER	1		
21	GB/T848-2002	小垫圈 10 GASKET	2		非供货状态 Not available
22	GB/T859-1987	轻型弹簧垫圈 10 GASKET	2		非供货状态 Not available
23	GB/T6176-2000	2 型六角螺母　M10×1.25 BOLT	2		非供货状态 Not available

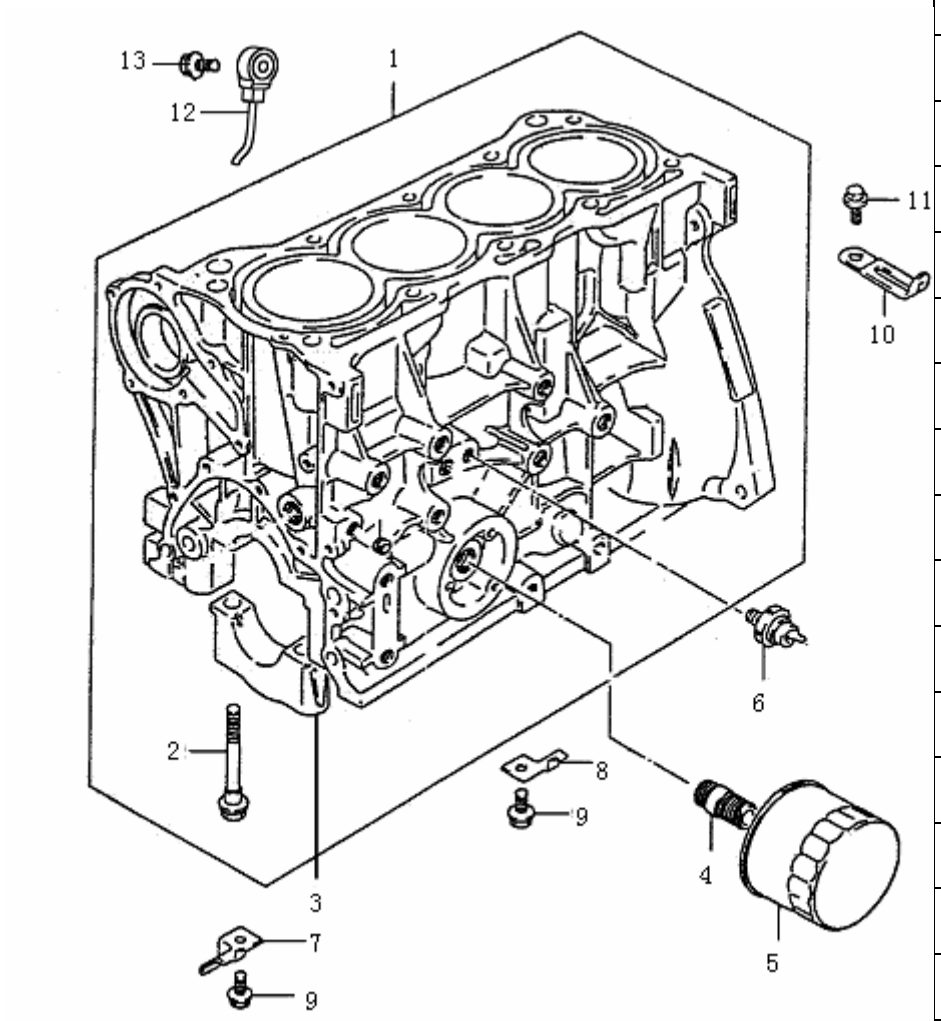

曲轴箱（EQ474i、EQ474i-30）
CRANKCASE

序号 NO.	零部件代号 PART NO.	零部件名称 DESCRIPTION	数量 Q'TY	备注 REMARK	供货状态 AVAILABLE
1	EQ474i.1002010	曲轴箱总成 CRANKCASE ASSY	1		
2	EQ474i.1002040	主轴承盖组合螺栓 BOLT	10		非供货状态 Not available
3	EQ474i.1002013	主轴承盖 BEARING LID	5		非供货状态 Not available
4	EQ474i.1012031	连接管 JOINT PIPE	1		
5	EQ465i1.1012010	机油滤清器总成 OIL FILTER ASSY	1		
6	EQ465i1.3810010	机油压力报警器总成 OIL PRESSURE ALARM	1		
7	EQ474i.1000222	前通气板 FRONT AERATE SHUTTER	1	“F”标记	
8	EQ474i.1000223	后通气板 REAR AERATE SHUTTER	1	“R”标记	
9	GB/T16674-1996	六角法兰面螺栓　M8×16 BOLT	2		非供货状态 Not available
10	EQ465i1.1000011	短支承片 BRK	1		
11	GB/T16674-1996	六角法兰面螺栓　M6×12 BOLT	1		非供货状态 Not available
12	3752010-D00-00	爆震传感器 KNOCKING SENSOR	1	261231036	
13	GB/T16674-1996	六角法兰面螺栓 M8×30BOLT	1		非供货状态 Not available

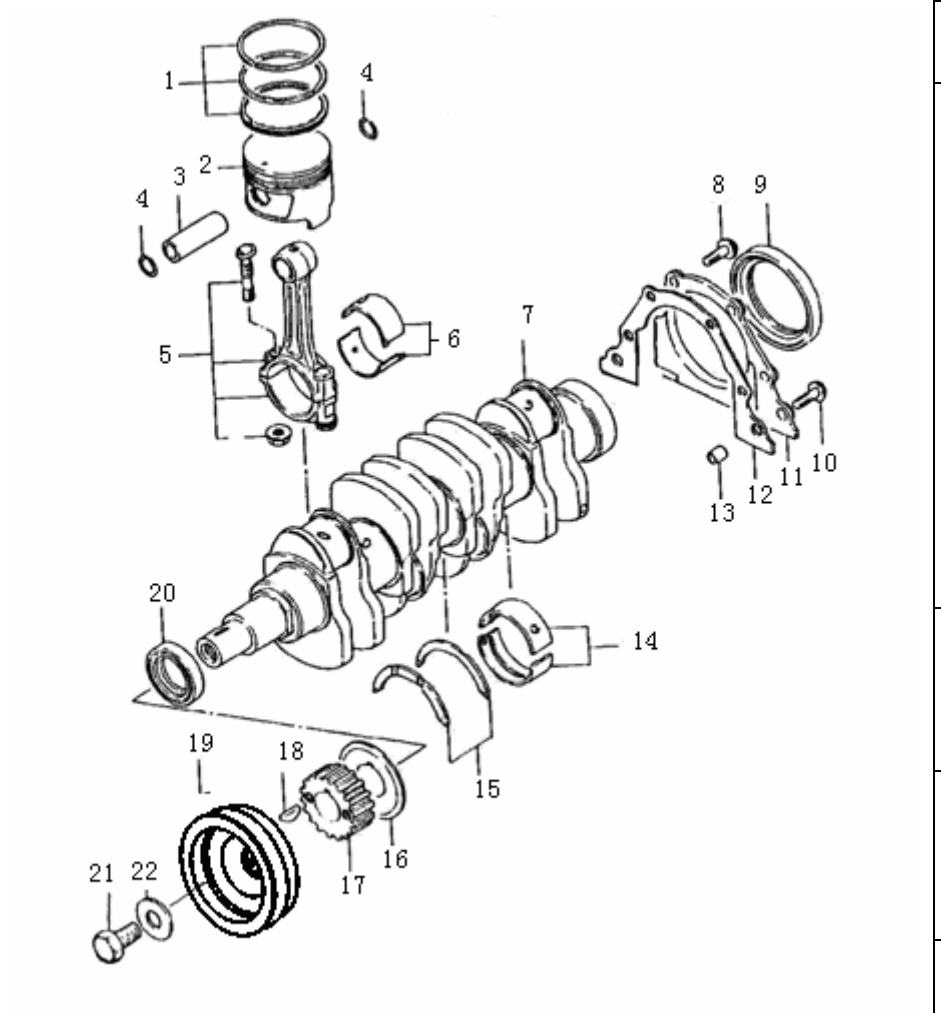

曲轴(EQ465i-21、EQ464i-20、EQ462i-20)
CRANKSHAFT

序号 NO.	零部件代号 PART NO.	零部件名称 DESCRIPTION	数量 Q'TY	备注 REMARK	供货状态 AVAILABLE
1	EQ465i1.1004030	活塞环组件 Piston ring components	4	EQ465i-21 、EQ464i-20 通用，活塞环组件包括：第一道气环、第二道气环和组合油环	成车组供货 Complete vehicle prodived
	EQ465i1.1004023	组合油环(非供货) OIL CIRCLE	4		
	EQ465i1.1004026	第二道气环(非供货) SECOND CIRCLE	4		
	EQ465i1.1004027	第一道气环(非供货) FIRST CIRCLE	4		
	1004030-V00-00	活塞环组件 Piston ring components	4	EQ462i-20 专用，活塞环组件包括：第一道气环、第二道气环和组合油环	成车组供货 Complete vehicle prodived
	1004023-V00-00	组合油环(非供货) OIL CIRCLE	4		
	1004026-V00-00	第二道气环(非供货) SECOND CIRCLE	4		
	1004027-V00-00	第一道气环(非供货) FIRST CIRCLE	4		
2	EQ465i1.1004028	活　塞 PISTON	4	EQ465i-21 、EQ464i-20 通用	
	1004028-V00-00		4	EQ462i-20 专用	
3	EQ465i-21U•1004021	活塞销 PISTON PIN	4	EQ465i-21 、EQ464i-20 通用	
	1004021-V00-00		4	EQ462i-20 专用	
4	1004022-A00-00	活塞销卡环 PISTON PIN CHUCK	8		
5	EQ465i.1004010	连杆总成 JOINT SHANK ASSY	4	EQ465i-21 专用	
	EQ465i1•1004010		4	EQ464i-20、EQ462i-20 通	
6	EQ465i1.1004014	连杆轴瓦 JOINT SHANK BUSH	4		

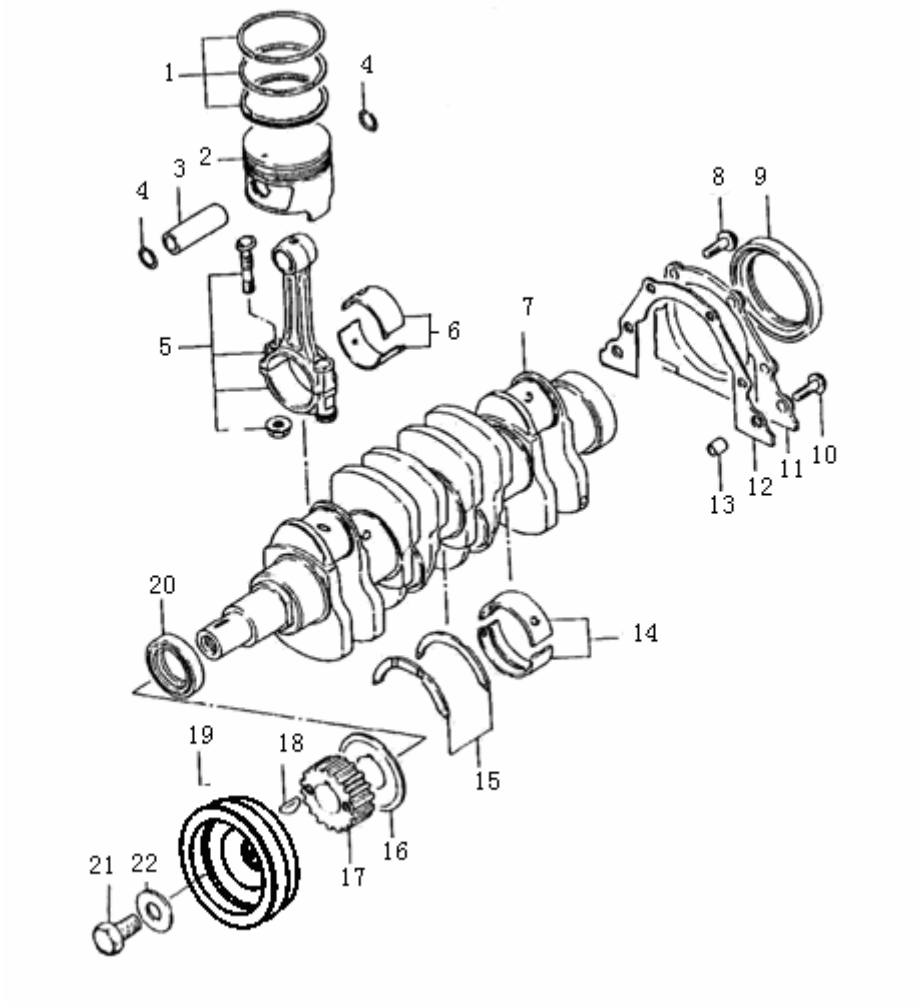

曲轴(EQ465i-21、EQ464i-20、EQ462i-20)(续)
CRANKSHAFT

序号 NO.	零部件代号 PART NO.	零部件名称 DESCRIPTION	数量 Q'TY	备注 REMARK	供货状态 AVAILABLE
7	EQ465i•1005022	曲　轴 CRANKSHAFT	1	EQ465i-21 专用	
	EQ465i1•1005022		1	EQ464i-20 专用	
	1005022-V00-00		1	EQ462i-20 专用	
8	GB/T5789-1986	六角法兰面螺栓 M6×20 BOLT	4		非供货状态 Not available
9	EQ465i1.1002022	曲轴后油封总成 REAR OIL GSK ASSY	1		
10	GB/T5789-1986	六角法兰面螺栓 M6×25 BOLT	2		非供货状态 Not available
11	EQ465i1.1002020	曲轴后端盖 REAR COVER	1		
12	EQ465i1.1002030	曲轴后端盖密封垫 REAR COVER GSK	1		
13	EQ465i1.1000014	机油泵曲轴后端盖定位套 ADJUSTING PIN	2		
14	EQ465i1.1002021	主轴瓦 MAIN SHANK BUSH	5		
15	EQ465i1.1000047	曲轴止推片 CRK BLOCK	2		
16	EQ465i.1000024	正时皮带挡片 TIMING STRAP PATCH	1		
17	EQ465i.1000048	曲轴正时皮带轮 TIMING STRAP WHEEL	1	EQ465i-21 专用	
	EQ465i1.1000048		1	EQ464i-20、 EQ462i-20 通用	
18	GB/T1099-1979	半圆键 5×19 BOND	1		
19	EQ465i1.1000049	主动三角皮带轮 ACTIVE STRAP WHEEL	1		
	1000049-A01-09		1	多楔带式	

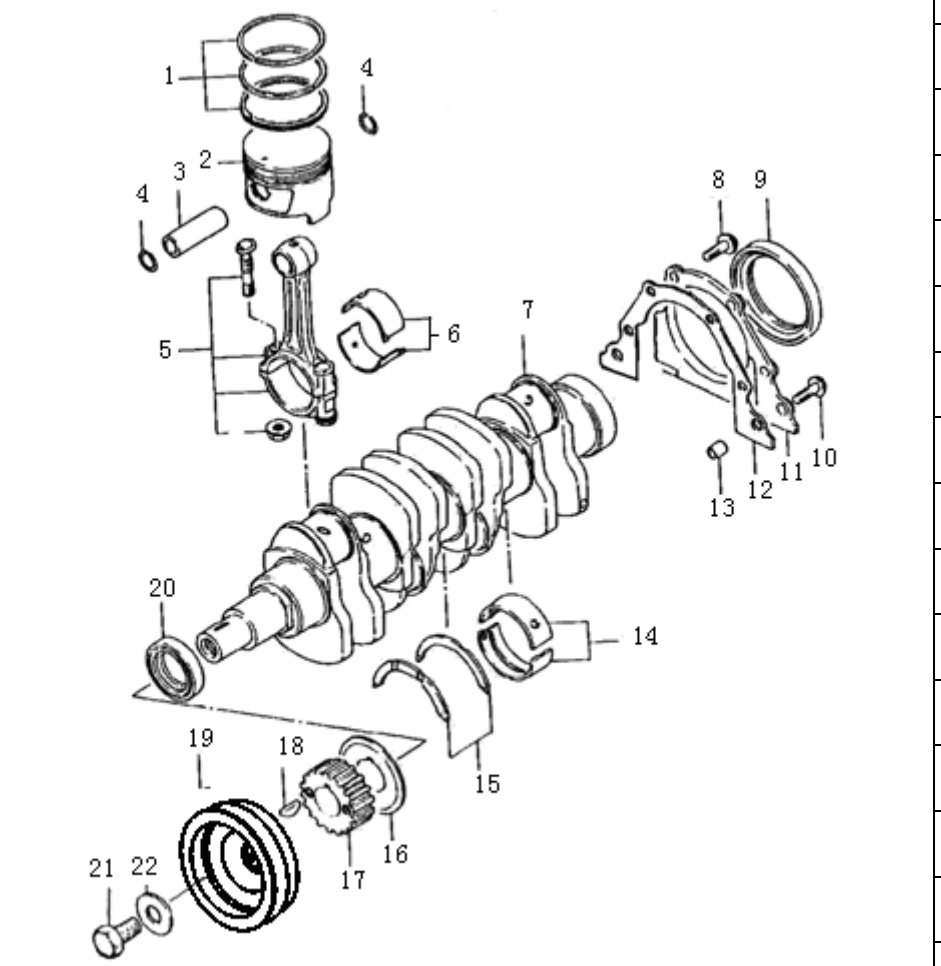

曲轴(EQ465i-21、EQ464i-20、EQ462i-20)(续)

CRANKSHAFT

序号 NO.	零部件代号 PART NO.	零部件名称 DESCRIPTION	数量 Q'TY	备注 REMARK	供货状态 AVAILABLE
20	EQ465i1.1011016	曲轴前油封总成 FRONT OIL GSK ASSY	1		
21	GB/T5786-2000	六角头螺栓　M12×1.25×25 BOLT	1		非供货状态 Not available
22	EQ465i1.1000105	正时皮带轮垫圈 GSK	1		

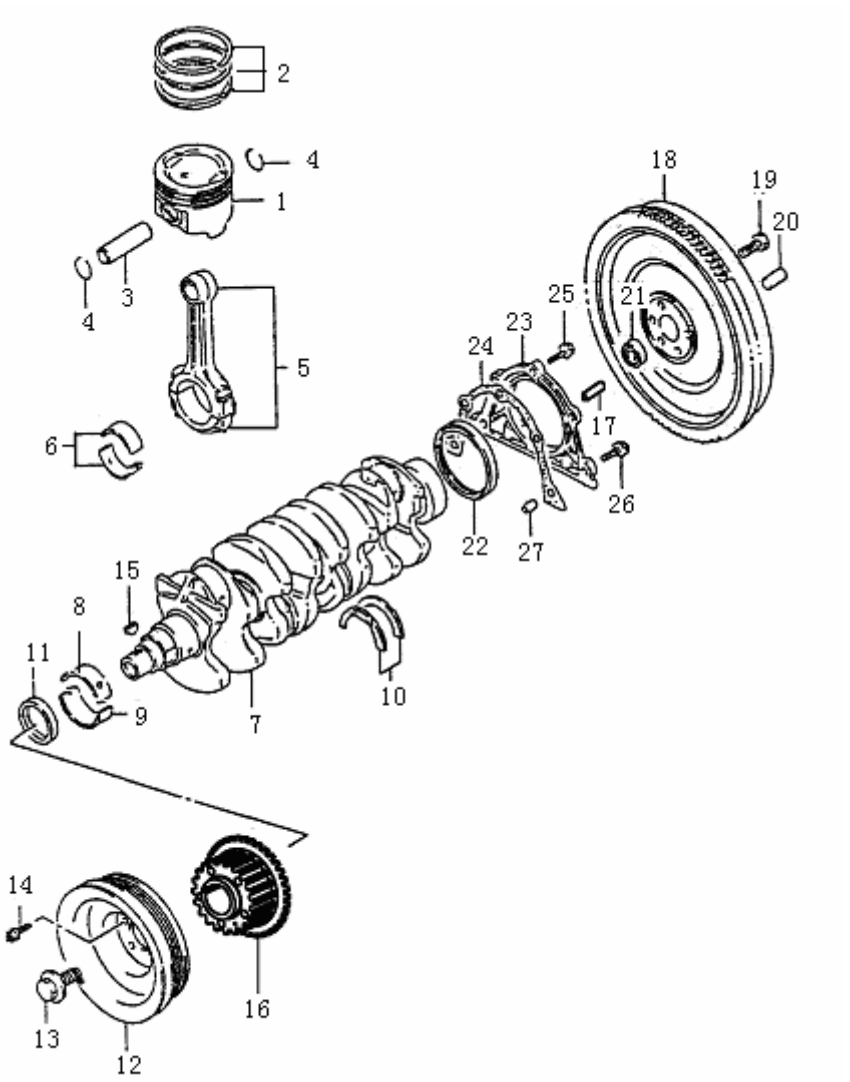

曲轴(EQ474i、EQ474i-30)
CRANKSHAFT

序号 NO.	零部件代号 PART NO.	零部件名称 DESCRIPTION	数量 Q'TY	备注 REMARK	供货状态 AVAILABLE
1	EQ474i.1004028	活　塞 PISTON	4		
2	EQ474i.1004030	活塞环组件 Piston ring components	4	活塞环组件包括：组合油环、一道气环和二道气环	成车组供货 Complete vehicle prodived
	EQ474i.1004023	组合油环(非供货) PISTON CIRCLE	4		
	EQ474i.1004027	一道气环(非供货) FIRST AIR-CELL RING	4		
	EQ474i.1004026	二道气环(非供货) SECOND AIR-CELL RING	4		
3	EQ474i.1004021	活塞销 PISTON PIN	4		
4	EQ474i.1004022	活塞销卡环 PISTON PIN LOOP	8		
5	EQ474i.1004010	连杆总成 JOINT SHANK ASSY	4		
6	EQ474i.1004014	连杆轴瓦 JOINT SHANK BUSH	4		
7	EQ474i.1005020	曲轴总成 CRK ASSY	1		
8	EQ474i.1002021	上主轴瓦 TOP SHANK BUSH	5		
9	EQ474i.1002029	下主轴瓦 FOOT SHANK BUSH	5		
10	EQ474i.1000047	曲轴止推片 CRK BLOCK	1		
11	EQ474i.1011016	曲轴前油封总成 FRONT OIL SEAL	1		
12	EQ474i.1000130	主动皮带轮 ACTIVE STRAP ASSY	1		
13	EQ474i.1000226	曲轴正时轮螺栓 M12×1.25×36　BOLTS	1		非供货状态 Not available
14	GB/T16674-1996	六角法兰面螺栓 M6×20 BOLT	5		非供货状态 Not available
15	EQ474i.1005021	半圆键 5×19 BOND	1		非供货状态 Not available

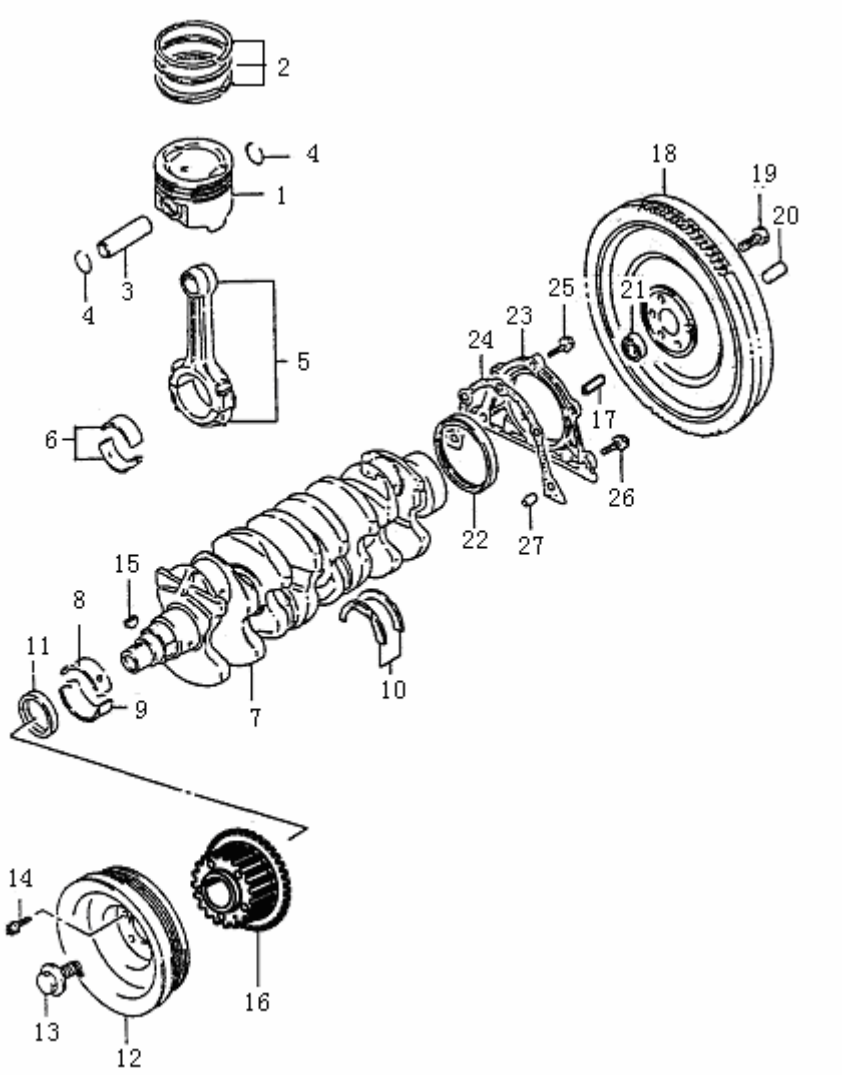

曲轴(EQ474i、EQ474i-30)(续)
CRANKSHAFT

序号 NO.	零部件代号 PART NO.	零部件名称 DESCRIPTION	数量 Q'TY	备注 REMARK	供货状态 AVAILABLE
16	EQ474i.1000060	曲轴正时轮 TIMING STRAP WHEEL	1		
17	EQ465i1.1000122	前端盖定位销 ADJUSTING PIN	1		
18	EQ474i.1005010	飞轮齿圈总成 RING GEAR, FLYWHEEL	1	EQ474i 专用	
	EQ474i-30.1005010		1	EQ474i-30 专用	
19	EQ474i.1005014	飞轮螺栓　M10×1.25×20 FLYWHEEL BOLT	6		非供货状态 Not available
20	EQ474i.1000211	压盘定位销 ADJUSTING PIN	3		
21	GB/T276-1994	深钩球轴承 6200-2Z　BEARING	1		
22	EQ474i.1002022	曲轴后油封总成 REAR OIL GSK ASSY	1		
23	EQ474i.1002020	曲轴后端盖 CRK BACK-END LID	1		
24	EQ474i.1002030	曲轴后端盖密封垫 CRK BACK-END LID GSK	1		
25	GB/T16674-1996	六角法兰面螺栓　M6×20 BOLT	3		非供货状态 Not available
26	GB/T16674-1996	六角法兰面螺栓　M6×25 BOLT	2		非供货状态 Not available
27	EQ465i1.1000014	机油泵曲轴后端盖定位套 ADJUSTING PIN	2		

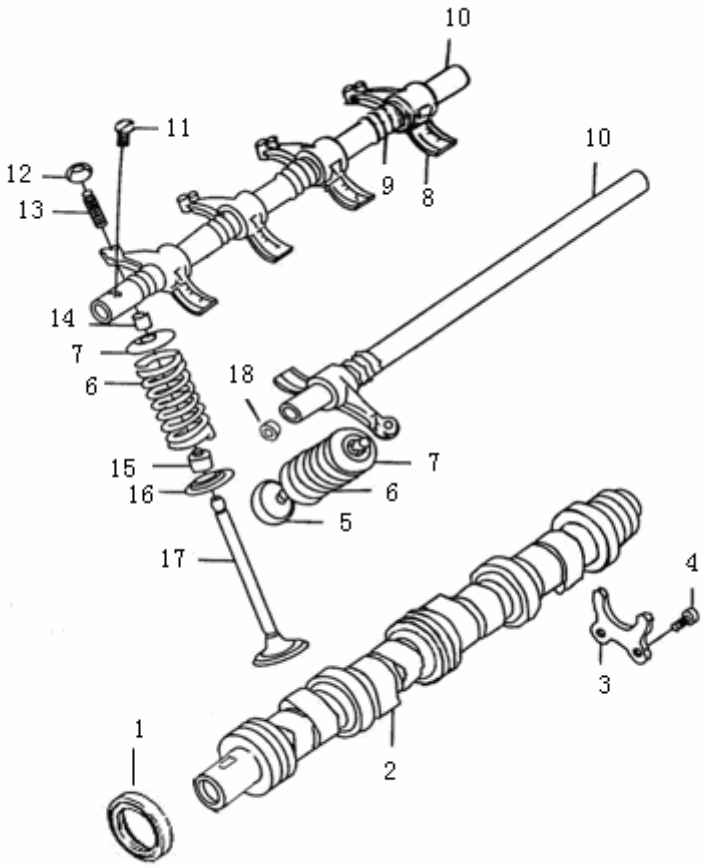

凸轮轴和气门(EQ465i-21、EQ464i-20、EQ462i-20)
CAMSHAFT AND VALVE

序号 NO.	零部件代号 PART NO.	零部件名称 DESCRIPTION	数量 Q'TY	备注 REMARK	供货状态 AVAILABLE
1	EQ465i1·1011016	曲轴前油封总成 CMS FRONT OIL SEAL	1		
2	EQ465i·1006013	凸轮轴 CMS	1	EQ465i-21 专用	
	1006013-C00-00		1	EQ464i-20、EQ462i-20 专用	
3	EQ465i1·1000129	凸轮轴止推板 CMS BLOCK	1		
4	GB/T819.1-2000	十字槽沉头螺钉　M6×12 BOLT	2		非供货状态 Not available
5	EQ465i1·1007032	排气门 EXHAUST VALVE	4		
6	EQ465i1·1007030	气门弹簧 VALVE SPRING	8		
7	EQ465i1·1007029	气门弹簧座 VALVE SPRING SEAT	8		
8	EQ465i1·1007026	摇　臂 ROCKER	8		
9	EQ465i1·1007035	摇臂轴弹簧 ROCKER SHAFT SPRING	8		
10	EQ465i1·1007045	摇臂轴 ROCKER SHAFT	2		
11	EQ465i-21·1007043	摇臂轴紧固螺钉　M6×17 BOLT	10		非供货状态 Not available
12	EQ465i1·1007046	气门摇臂调整螺母 ROCKER ADJUST NUT	8		非供货状态 Not available
13	EQ465i1·1007027	摇臂调整螺钉 ROCKER ADJUST BOLT	8		非供货状态 Not available
14	EQ465i1·1007028	气门锥形锁块 TAPER LOCK BLOCK	16		
15	EQ465i1·1007022	气门油封总成 VALVE OIL LID ASSY	8		
16	EQ465i1·1007021	气门弹簧底座 BOTTOM SEAT	8		
17	EQ465i1·1007033	进气门 INTAKE VALVE	4		

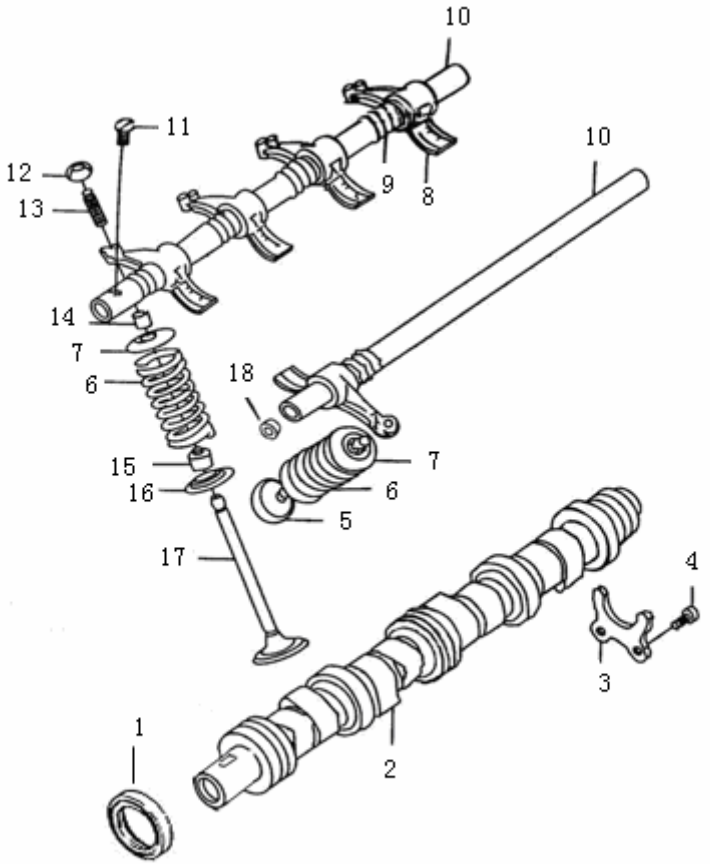

凸轮轴和气门(EQ465i-21、EQ464i-20、EQ462i-20)（续）

CAMSHAFT AND VALVE

序号 NO.	零部件代号 PART NO.	零部件名称 DESCRIPTION	数量 Q'TY	备注 REMARK	供货状态 AVAILABLE
18	EQ465i1·1007044	摇臂轴锥形螺塞 TAPER PLUG	4		非供货状态 Not available

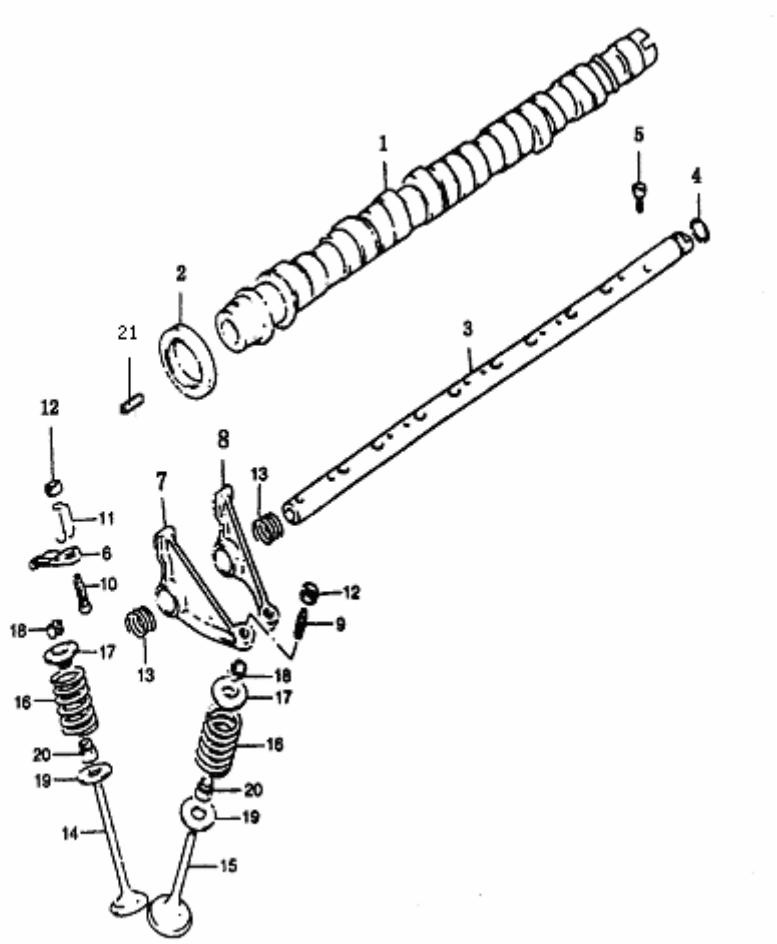

凸轮轴和气门(EQ474i、EQ474i-30)
CAMSHAFT AND VALVE

序号 NO.	零部件代号 PART NO.	零部件名称 DESCRIPTION	数量 Q'TY	备注 REMARK	供货状态 AVAILABLE
1	EQ474i·1006010	凸轮轴总成 CMS	1		
2	EQ474i·1011016	曲轴前油封总成 FRONT OIL SEAL	1		
3	EQ474i·1007100	摇臂轴组件 ROCKER SHAFT	1		
4	EQ474i·1007041	摇臂轴“O”型密封圈 SHARP SEAL	1		
5	GB/T70.1-2000	内六角圆柱头螺钉 M6×16 BOLTS	6		非供货状态 Not available
6	EQ474i·1007060	进气摇臂组件 INTAKE ROCKER	8		
7	EQ474i·1007070	排气门 1 号摇臂组件 EXHAUST ROCKER1	4		
8	EQ474i·1007080	排气门 2 号摇臂组件 EXHAUST ROCKER2	4		
9	EQ474i·1007081	排气摇臂调整螺钉 ADJUSTINGBOLT, EXHAUST	8		非供货状态 Not available
10	EQ474i·1007061	进气摇臂调整螺钉 ADJUSTING BOLT, INTAKE	8		非供货状态 Not available
11	EQ474i·1007053	进气摇臂夹 INTAKE ROCKER NIP	8		
12	EQ474i·1007027	排气摇臂调整螺母 ADJUSTING NUT, EXHAUST	8		非供货状态 Not available
13	EQ474i·1007035	摇臂轴弹簧 ROCKER SHAFT SPRING	5		
14	EQ474i·1007014	进气门 INTAKE VALVE	8		
15	EQ474i·1007012	排气门 EXHAUST VALVE	8		
16	EQ474i·1007030	气门弹簧 VALVE SPRING	16		
17	EQ474i·1007029	气门弹簧座 VALVE SPRING SEAT	16		
18	EQ474i·1007028	气门锥形锁块 TAPER LOCK BLOCK	32		

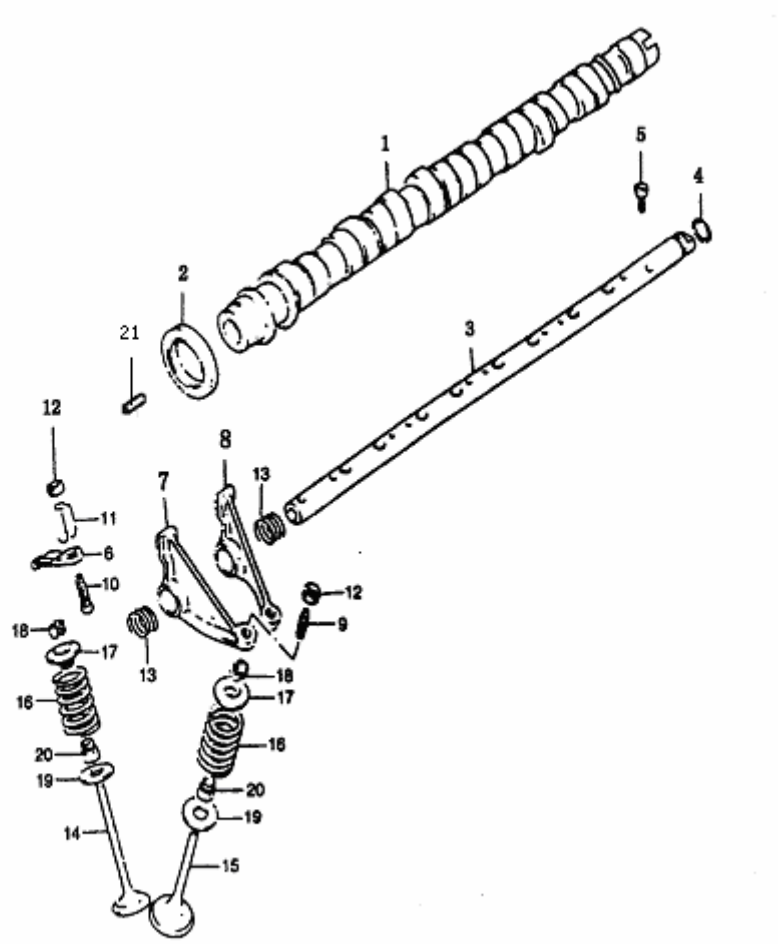

凸轮轴和气门(EQ474i、EQ474i-30)(续)
CAMSHAFT AND VALVE

序号 NO.	零部件代号 PART NO.	零部件名称 DESCRIPTION	数量 Q'TY	备注 REMARK	供货状态 AVAILABLE
19	EQ474i·1007021	气门弹簧底座 SPRING SEAT	16		
20	EQ474i·1007022	气门油封总成 VALVE OIL SEAL	16		
21	EQ474i·1000192	凸轮轴正时轮定位销 SET PIN	1		非供货状态 Not available

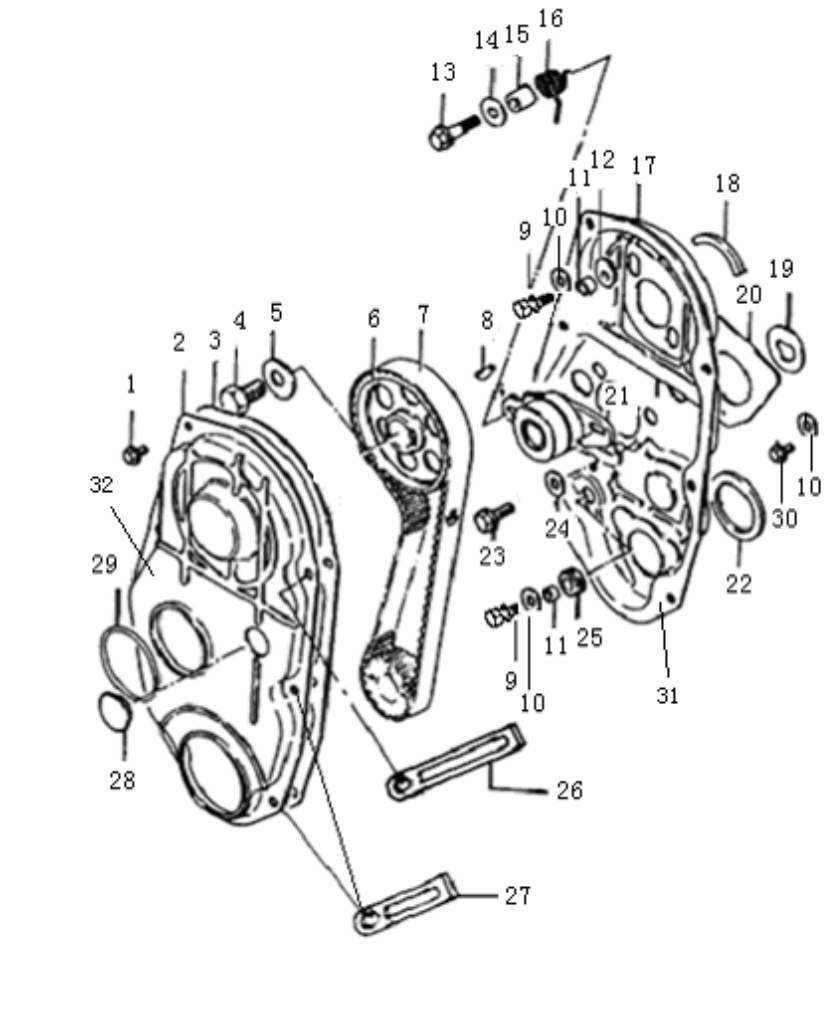

正时系统(EQ465i-21、EQ464i-20、EQ462i-20)
TIMING SYSTEM

序号 NO.	零部件代号 PART NO.	零部件名称 DESCRIPTION	数量 Q'TY	备注 REMARK	供货状态 AVAILABLE
1	GB/T5789-1986	六角法兰面螺栓 M6×10 BOLT	6		非供货状态 Not available
2	EQ465i•1023011	前罩壳 FRONT COVER SEAL	1	EQ465i-21 专用	非供货状态 Not available
	EQ465i-21U • 1023011		1	EQ464i-20、EQ462i-20 通用	
3	EQ465i•1000029	前后罩壳橡胶密封垫 SHARP SEAL	1	EQ465i-21 专用	非供货状态 Not available
	EQ465i1•1000029		1	EQ464i-20、EQ462i-20 通用	非供货状态 Not available
4	GB/T5786-2000	六角头螺栓 M12×1.25×28 BOLT	1		非供货状态 Not available
5	EQ465i•1000105	凸轮轴正时皮带轮垫圈 SEAL, STRAP WHEEL	1		非供货状态 Not available
6	EQ465i•1000101	凸轮轴正时皮带轮 TIMING STRAP WHEEL	1	EQ465i-21 专用	
	EQ465i1•1000101		1	EQ464i-20 、EQ462i-20 通用	
7	EQ465i•1000053	正时皮带 TIMING STRAP	1	EQ465i-21 专用	
	EQ465i1•1000053		1	EQ464i-20 、EQ462i-20 通用	
8	GB/T1099-1979	半圆键 5×19 BOND	1		非供货状态 Not available
9	GB/T5783-2000	六角头螺栓 M6×20 BOLT	2		非供货状态 Not available
10	GB/T96.1-2002	大垫圈 6 SEAL	4		非供货状态 Not available
11	EQ465i1•1022013	衬 套 GSK	4		非供货状态 Not available
12	EQ465i1•1022012	后罩壳橡胶垫圈 SEAL,REAR COVER SHELL	2		非供货状态 Not available
13	GB/T5789-1986	六角法兰面螺栓 M8×40 BOLT	1		非供货状态 Not available
14	EQ465i1•1000066	扭簧垫圈 φ8.2×φ26×1.6 SPRING SEAL	1		非供货状态 Not available

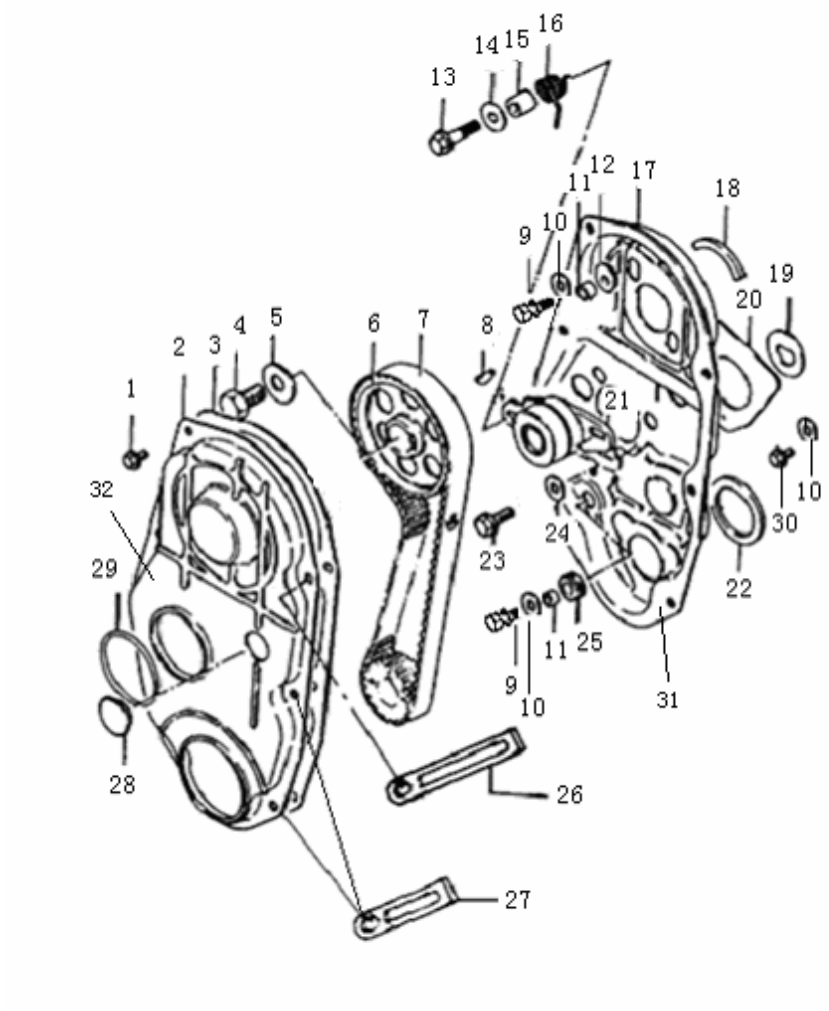

正时系统(EQ465i-21、EQ464i-20、EQ462i-20)(续)
TIMING SYSTEM

序号 NO.	零部件代号 PART NO.	零部件名称 DESCRIPTION	数量 Q'TY	备注 REMARK	供货状态 AVAILABLE
15	EQ465i1•1000067	扭簧衬套 SPRING GSK	1		
16	EQ465i1•1000065	扭　簧 SPRING	1		
17	EQ465i•1022015	正时皮带后罩 FRONT COVER	1	EQ465i-21 专用	非供货状态 Not available
	EQ465i1•1022015		1	EQ464i-20 、EQ462i-20 通用	非供货状态 Not available
18	EQ465i1•1022011	海绵胶垫（扁圆） SPONGE GSK	2		非供货状态 Not available
19	EQ465i1•1022018	海绵胶垫圈 SPONGE SEAL	1		非供货状态 Not available
20	EQ465i1•1022019	海绵胶垫 SPONGE GSK	1		非供货状态 Not available
21	EQ465i1•1021010	张紧轮总成 TENSIONER ASSY	1		
22	EQ465i1•1022020	海绵胶圆垫圈 SPONGE SEAL	1		非供货状态 Not available
23	GB/T9074.15-1988	六角头螺栓和弹簧垫圈组合件 M8×25 BOLT, TENSIONER	1		非供货状态 Not available
24	GB/T96.1-2002	大垫圈 8 SEAL	1		非供货状态 Not available
25	EQ465i1•1022014	后罩壳橡胶圆垫圈 RUBBER CIRCLE SEAL	2		非供货状态 Not available
26	EQ465i1•1000012	长支承片 LONG BRK	1		
27	EQ465i1•1000011	短支承片 SHORT BRK	2		
28	EQ465i1•1023012	前罩壳窗盖 WINDOW COVER	1		非供货状态 Not available
29	EQ465i1•1023013	前罩壳挡圈 BLOCK SEAL	1		非供货状态 Not available
30	GB/T5783-2000	六角头螺栓 M6×16 BOLT	2		非供货状态 Not available
31	EQ465i.1022010	正时皮带后罩总成 FRONT COVER ASSY	1	EQ465i-21 专用	

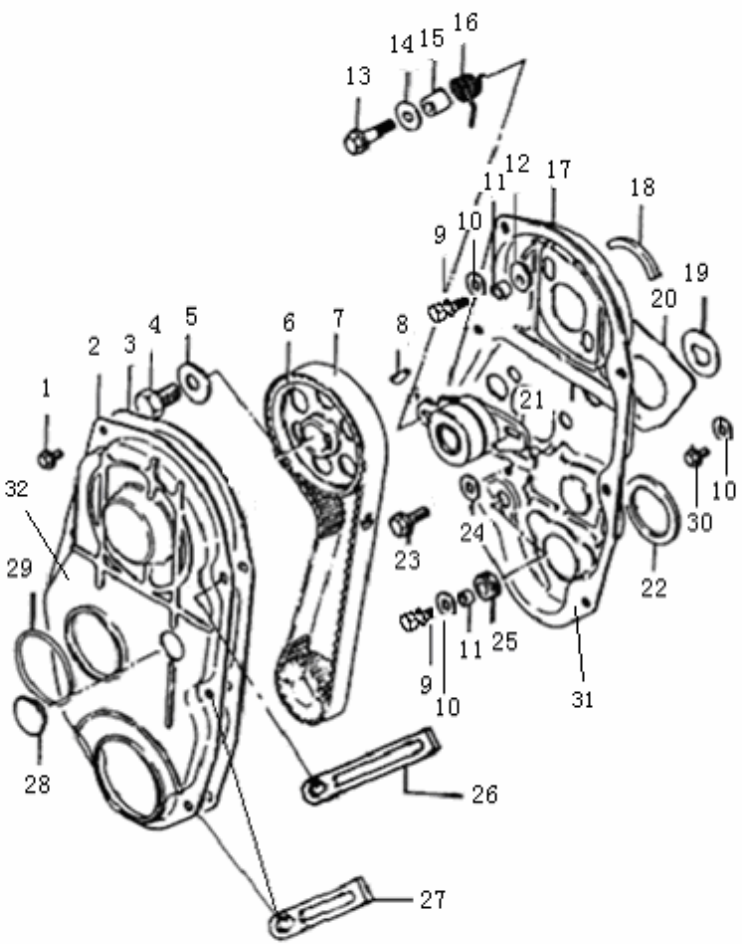

正时系统(EQ465i-21、EQ464i-20、EQ462i-20)(续)

TIMING SYSTEM

序号 NO.	零部件代号 PART NO.	零部件名称 DESCRIPTION	数量 Q'TY	备注 REMARK	供货状态 AVAILABLE
31	EQ465i1-21.1022010	正时皮带后罩总成 FRONT COVER ASSY	1	EQ464i-20、EQ462i-20 通用	
32	EQ465i.1022010	前罩壳总成 FRONT COVER SEAL ASSY	1	EQ465i-21 专用	
	EQ465i-21U・10230 10		1	EQ464i-20、EQ462i-20 通用	

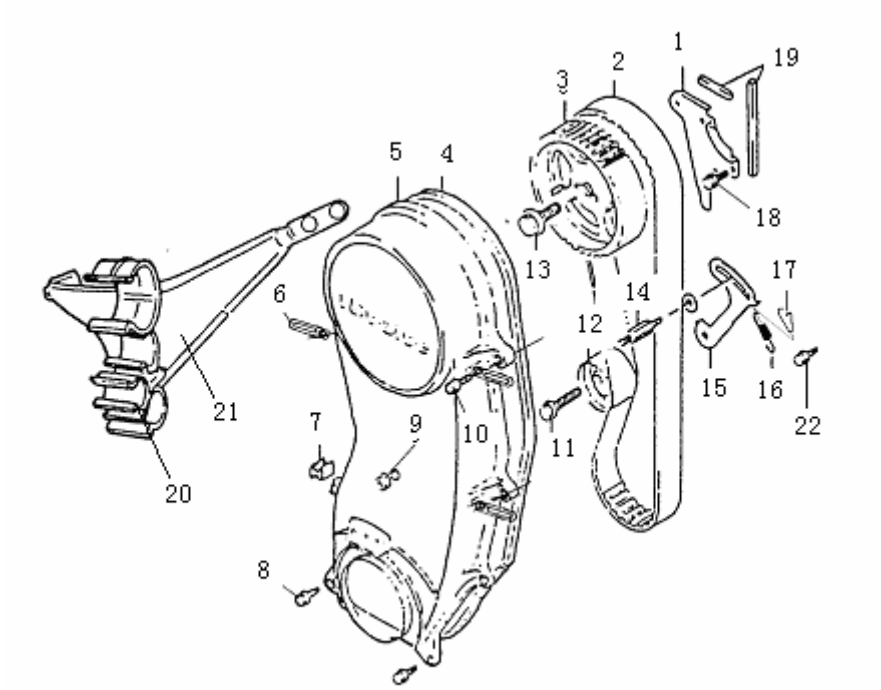

正时系统(EQ474i、EQ474i-30)
TIMING SYSTEM

序号 NO.	零部件代号 PART NO.	零部件名称 DESCRIPTION	数量 Q'TY	备注 REMARK	供货状态 AVAILABLE
1	EQ474i·1022010	正时后罩总成 REAR COVER ASSY	1		
2	EQ474i·1000053	正时皮带 TIMING STRAP	1		
3	EQ474i·1000101	凸轮轴正时轮 TIMING STRAP WHEEL	1		
4	EQ474i·1023017	正时前罩密封条 SEAL BAR, FRONT COVER	1		非供货状态 Not available
5	EQ474i·1023010	正时前罩总成 FRONT COVER ASSY	1		
6	EQ465i1·1000011	短支承片 SHORT BRK	3		
7	EQ474i·1011026	水泵与机油泵胶垫 SEAL, WATER PUMP AND OIL PUMP	1		
8	GB/T5789-1986	六角法兰面螺栓 M6×20 BOLT	5		非供货状态 Not available
9	GB/T6177.1-2000	六角法兰面螺母 M6 NUT	1		非供货状态 Not available
10	GB/T5789-1986	六角法兰面螺栓 M6×16 BOLT	2		非供货状态 Not available
11	GB/T16674-1996	六角法兰面螺栓 M8×35 BOLT	1		非供货状态 Not available
12	EQ474i·1021010	张紧轮总成 TENSIONER ASSY	1		
13	GB/T16674-1996	六角法兰面螺栓 M12×1.25×25 BOLT	1		非供货状态 Not available
14	EQ474i·1000020	调节平板组合螺栓 M6×40 BOLT	1		非供货状态 Not available
15	EQ474i·1000188	张紧轮调节平板 ADJUSTING PANEL	1		
16	EQ474i·1000206	张紧轮弹簧 TENSIONER SPRING	1	与张紧轮涨簧成套供应	
17	EQ474i·1000204	张紧轮涨簧 TENSIONER SPRING	1	成套供应	

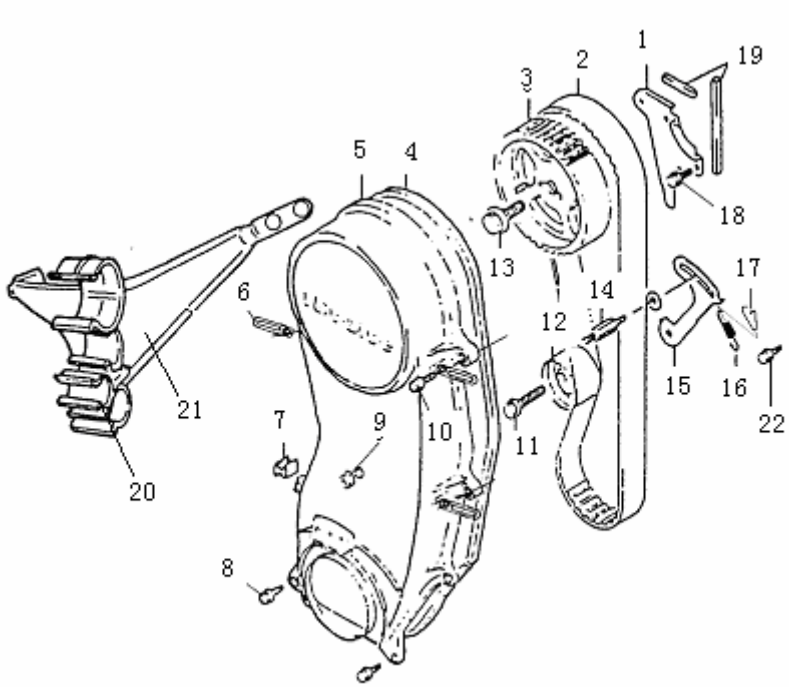

正时系统(EQ474i、EQ474i-30)(续)
TIMING SYSTEM

序号 NO.	零部件代号 PART NO.	零部件名称 DESCRIPTION	数量 Q'TY	备注 REMARK	供货状态 AVAILABLE
18	GB/T5789-1996	六角法兰面螺栓 M6×12 BOLT	2		非供货状态 Not available
19	EQ474i·1000551	正时后罩壳密封条 SEAL BAR，REAR COVER	1		非供货状态 Not available
	EQ474i·1000064	正时后罩壳密封垫 SEAL BAR，REAR COVER	1		非供货状态 Not available
20	EQ474i·1000187	水管卡 WATER PIPE CLAMP	1		
21	EQ474i·1000234	水管卡支架 BRK	1		
22	GB/T16674-1996	六角法兰面螺栓 M6×25 BOLT	1		非供货状态 Not available

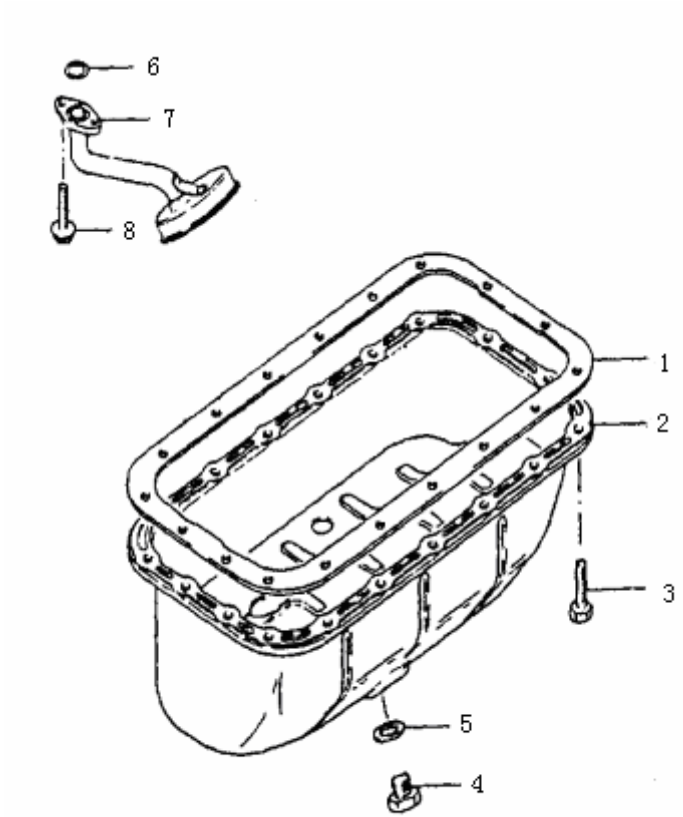

机油盘(EQ465i-21、EQ464i-20、EQ462i-20)
OIL PAN

序号 NO.	零部件代号 PART NO.	零部件名称 DESCRIPTION	数量 Q'TY	备注 REMARK	供货状态 AVAILABLE
1	EQ465i1·1000064	机油盘密封垫 SHARP SEAL	1		
2	EQ465i·1009010	机油盘总成 OIL PAN ASSY	1		
	EQ465i-21·1009010JZ		1	降噪汽油机 LOW NOISE	
3	GB/T9074.15-1988	六角头螺栓和弹簧垫圈组合件 M6×20 BOLT	18		非供货状态 Not available
4	EQ465i1·1009018	放油螺栓 OIL DISCHARGED BOLT	1		
5	EQ465i1·1009017	放油螺栓密封垫 GSK	1		
6	EQ465i1·1002031	管接头“O”形密封圈 φ15.5×φ2.5O SHARP SEAL	1		非供货状态 Not available
7	EQ465i1·1010010	机油集滤器总成 OIL CULLENDER ASSY	1		
8	GB/T9074.15-1988	六角头螺栓和弹簧垫圈组合件 M6×16 BOLT	2		非供货状态 Not available

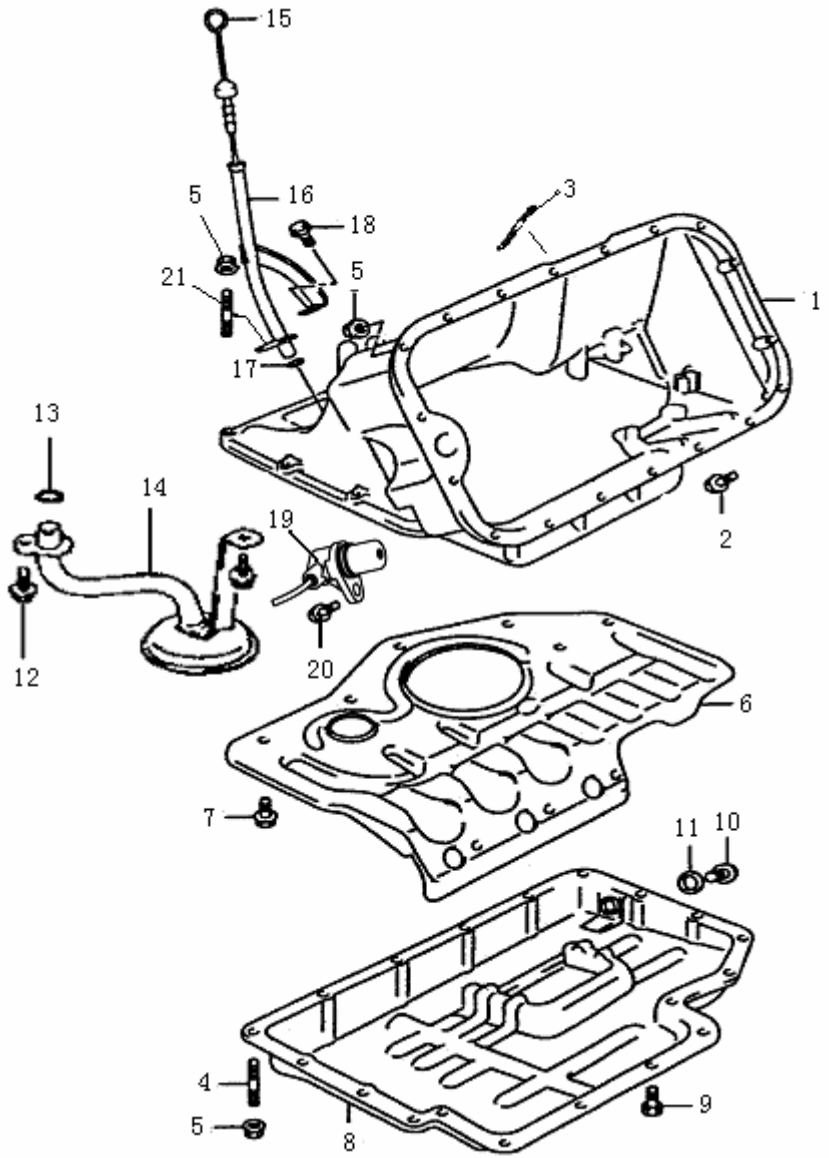

机油盘(EQ474i、EQ474i-30)
OIL PAN

序号 NO.	零部件代号 PART NO.	零部件名称 DESCRIPTION	数量 Q'TY	备注 REMARK	供货状态 AVAILABLE
1	EQ474i·1009031	机油盘上体 UP SUMP	1		
	EQ474i·1009031JZ		1	降噪汽油机 LOW NOISE	
	EQ474i-30.1009031JZ		1	EQ474i-30 专用	
2	EQ474i·1009025	机油盘上体组合螺栓 M6×29 BOLT	13		非供货状态 Not available
3	GB/T900-1988	双头螺柱 AM6×32 STUD BOLT	3		非供货状态 Not available
4	GB/T900-1988	双头螺柱 AM6×20 STUD BOLT	2		非供货状态 Not available
5	GB/T6177.1-2000	六角法兰面螺母 M6 NUT	8		非供货状态 Not available
6	EQ474i·1009016	机油盘隔板 SUMP CLAPBOARD	1		
	EQ474i·1009016JZ		1	降噪汽油机 LOW NOISE	
7	GB/T16674-1996	六角法兰面螺栓 M6×12 BOLT	9		非供货状态 Not available
8	EQ474i·1009010	机油盘下体总成 BELOW SUMP ASSY	1		
	EQ474i·1009010JZ		1	降噪汽油机 LOW NOISE	
9	EQ474i·1009026	机油盘下体组合螺栓 M6×17 BOLT	16		
10	EQ474i·1009018	放油螺塞 PLUG	1		
11	EQ474i·1009017	放油螺塞密封垫 OIL DISCHARGED BOLT GSK	1		
12	EQ474i·1010017	机油集滤器螺栓 M6×12 BOLT, CULLENDER	2		
13	EQ474i·1010018	机油集滤器“O”型密封圈 φ13.8×φ2.4SEAL	1		

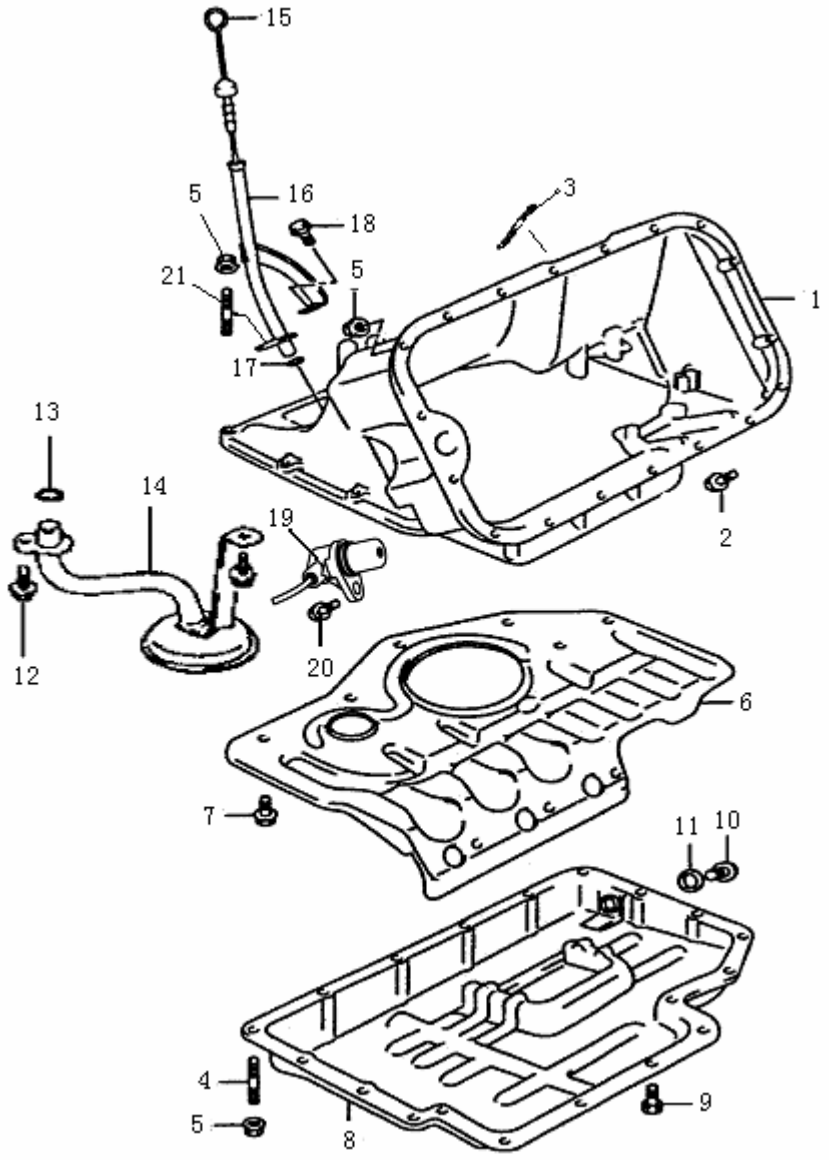

机油盘(EQ474i、EQ474i-30) （续）
OIL PAN

序号 NO.	零部件代号 PART NO.	零部件名称 DESCRIPTION	数量 Q'TY	备注 REMARK	供货状态 AVAILABLE
14	EQ474i·1010010	机油集滤器总成 OIL CULLENDER ASSY	1		
15	EQ474i·1002050	油位计总成 OIL POSITION CALCULATER ASSY	1		
16	EQ474i·1000180	油位计导管总成 GUIDING PIPE ASSY	1		
17	EQ474i·1000213	油位计导管“O”型密封圈 φ9.8×φ1.9 SEAL	1		
18	GB/T16674-1996	六角法兰面螺栓　M6×12 BOLT	1		非供货状态 Not available
19	3772010-D00-00	曲轴位置传感器 CRK POSITION SENSOR	1	EQ474i-30 发动机安装于变速器总成上 261210143	
20	GB/T16674-1996	六角法兰面螺栓　M6×16 BOLT	1		非供货状态 Not available
21	GB/T899-1988	双头螺柱　M6×12 BOLT	1		非供货状态 Not available

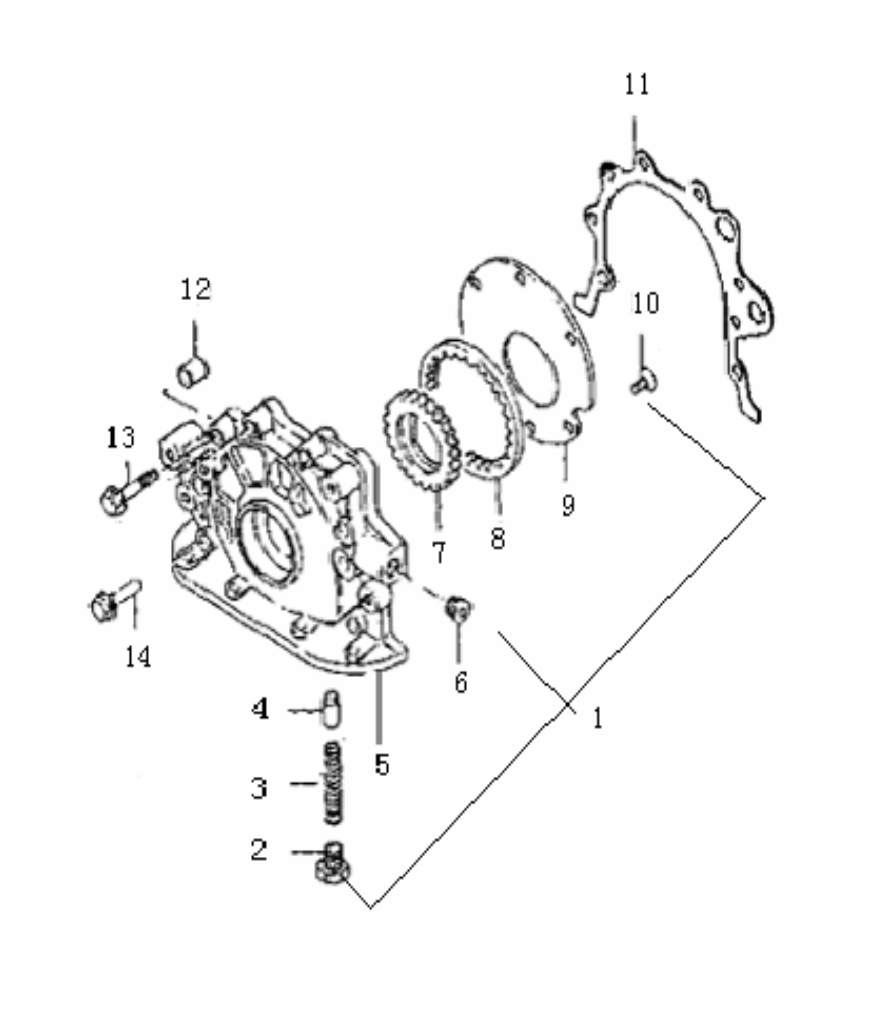

机油泵(EQ465i-21、EQ464i-20、EQ462i-20)
OIL PUMP

序号 NO.	零部件代号 PART NO.	零部件名称 DESCRIPTION	数量 Q'TY	备注 REMARK	供货状态 AVAILABLE
1	EQ465i1•1011010	机油泵总成 PUMP ASSY	1		
2	EQ465i1•1011012	限压阀螺塞 PUMP RELIEF PLUG	1		非供货状态 Not available
3	EQ465i1•1011013	限压阀弹簧 PUMP RELIEF SPRING	1		非供货状态 Not available
4	EQ465i1•1011014	限压阀 PUMP RELIEF	1		非供货状态 Not available
5	EQ465i1•1011022	机油泵 PUMP	1		非供货状态 Not available
6	EQ465i1•1011011	Z1/4 锥形螺塞 TAPER PLUG	1		非供货状态 Not available
7	EQ465i1•1011020	齿　轮 GEAR	1		非供货状态 Not available
8	EQ465i1•1011021	齿　圈 RING GEAR	1		非供货状态 Not available
9	EQ465i1•1011015	泵　盖 PUMP COVER	1		非供货状态 Not available
10	GB/T819.1-2000	十字槽沉头螺钉　M6×12 BOLT	6		非供货状态 Not available
11	EQ465i1•1000051	机油泵垫 PUMP GSK	1		
12	EQ465i1•1000014	机油泵曲轴后端盖定位套 PIN	2		非供货状态 Not available
13	GB/T5789-1986	六角法兰面螺栓　M6×35 HEXANGULAR BOLT	6		非供货状态 Not available
14	GB/T5789-1986	六角法兰面螺栓　M6×40 HEXANGULAR BOLT	2		非供货状态 Not available

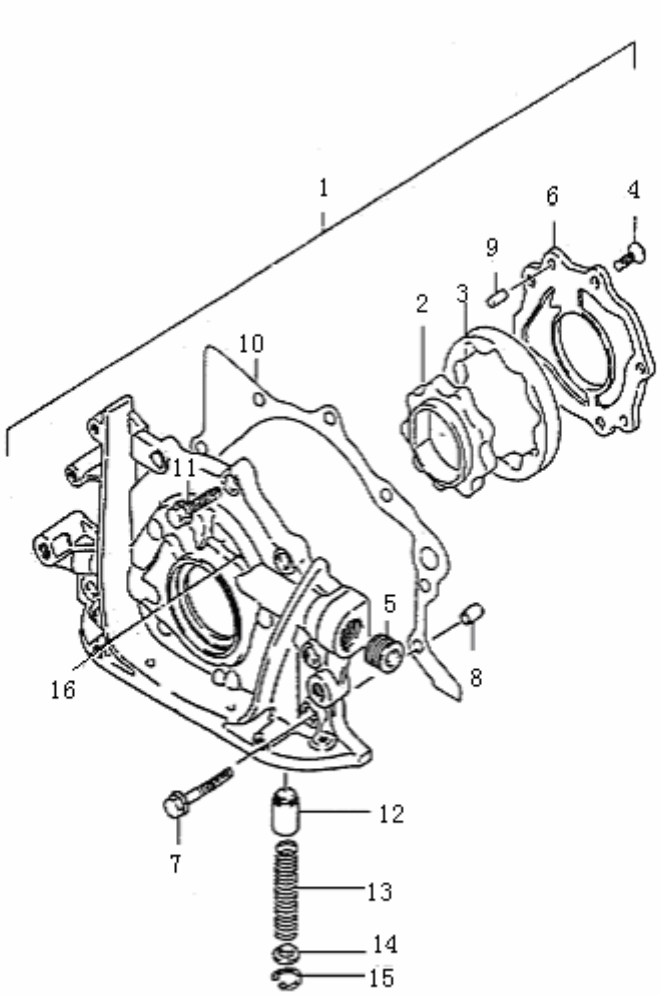

机油泵(EQ474i、EQ474i-30)
OIL PUMP

序号 NO.	零部件代号 PART NO.	零部件名称 DESCRIPTION	数量 Q'TY	备注 REMARK	供货状态 AVAILABLE
1	EQ474i·1011010	机油泵总成 OIL PUMP ASSY	1		
2	EQ474i·1000023	内转子 INNER ROTOR	1		非供货状态 Not available
3	EQ474i·1011021	外转子 OUTER ROTOR	1		非供货状态 Not available
4	GB/T819.1-2000	十字槽沉头螺钉 M6×14 BOLT	5		非供货状态 Not available
5	EQ474i·1011011	R3／8锥形螺塞 TAPER PLUG	2		非供货状态 Not available
6	EQ474i·1011015	泵　盖 PUMP COVER	1		非供货状态 Not available
7	GB/T16674-1996	六角法兰面螺栓 M6×35 BOLT	3		非供货状态 Not available
8	EQ465i1·1000014	机油泵曲轴后端盖定位销 OIL PUMP ADJUSTING PIN	2		非供货状态 Not available
9	EQ474i·1011029	泵盖定位销 ADJUSTING PIN, PUMP COVER	2		非供货状态 Not available
10	EQ474i·1000051	机油泵密封垫 SEAL	1		
11	GB/T16674-1996	六角法兰面螺栓M6×25 BOLT	4		非供货状态 Not available
12	EQ474i·1011012	限压阀阀芯 PUMP RELIEF CORE	1		非供货状态 Not available
13	EQ474i·1011013	限压阀弹簧 SPRING	1		非供货状态 Not available
14	EQ474i·1011014	弹簧座 SPRING SEAT	1		非供货状态 Not available
15	GB／T893.1-1986	弹性挡圈Q43015 BLOCK SEAL	1		非供货状态 Not available
16	EQ474i·1011022	机油泵 OIL PUMP	1		

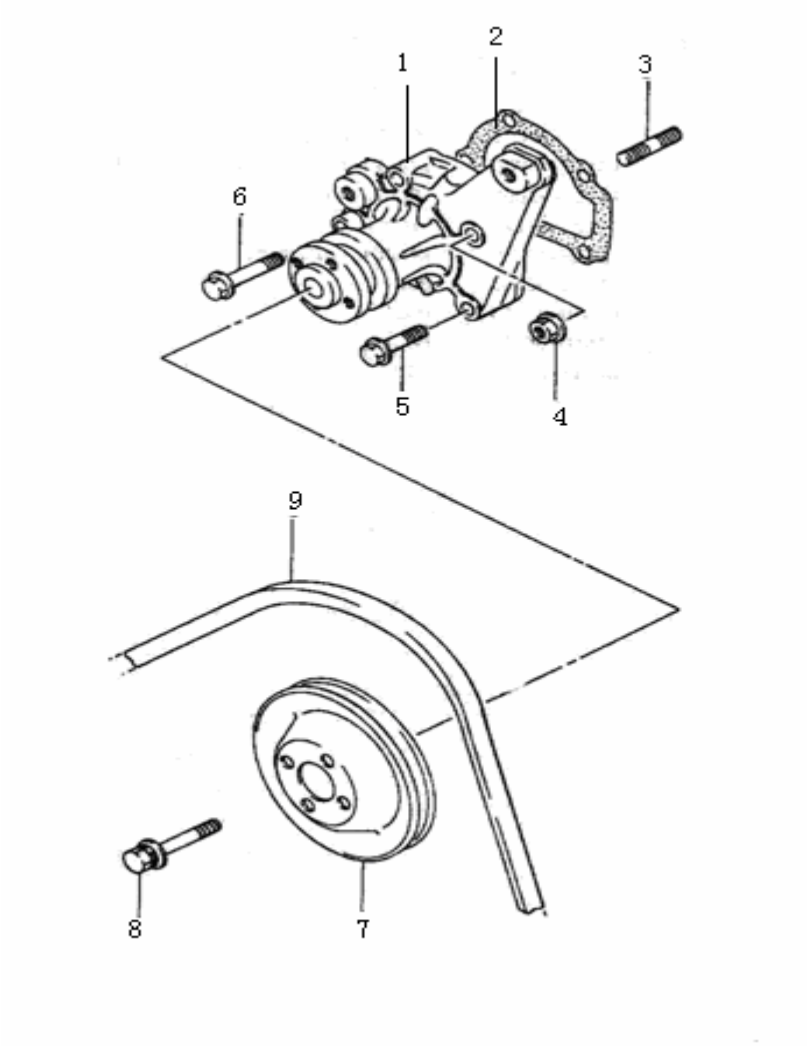

水泵(EQ465i-21、EQ464i-20、EQ462i-20)
WATER PUMP

序号 NO.	零部件代号 PART NO.	零部件名称 DESCRIPTION	数量 Q'TY	备注 REMARK	供货状态 AVAILABLE
1	EQ465i1•1307010	水泵总成 PUMP ASSY	1		
2	EQ465i1•1000052	水泵垫 PUMP GSK	1		
3	GB/T899-1988	双头螺柱 M6×30 STUD BOLT	2		非供货状态 Not available
4	GB/T6177.1-2000	六角法兰面螺母 M6 NUT	2		非供货状态 Not available
5	GB/T5789-1986	六角法兰面螺栓 M6×30 HEXANGULAR BOLT	2		非供货状态 Not available
6	GB/T5789-1986	六角法兰面螺栓 M6×40 HEXANGULAR BOLT	1		非供货状态 Not available
7	EQ465i1•1000017	水泵皮带轮 STRAP WHEEL	1		
	1000017-A01-09		1	多楔带状态	
8	GB/T9074.17-1988	六角头螺栓、弹簧垫圈和平垫圈组合件 M6×12　BOLT	4		非供货状态 Not available
9	EQ465i1•1000077	三角皮带 TRIANGLE STRAP	1		
	1000077-A01-09	多楔带 Multi-wedge	1	多楔带状态	

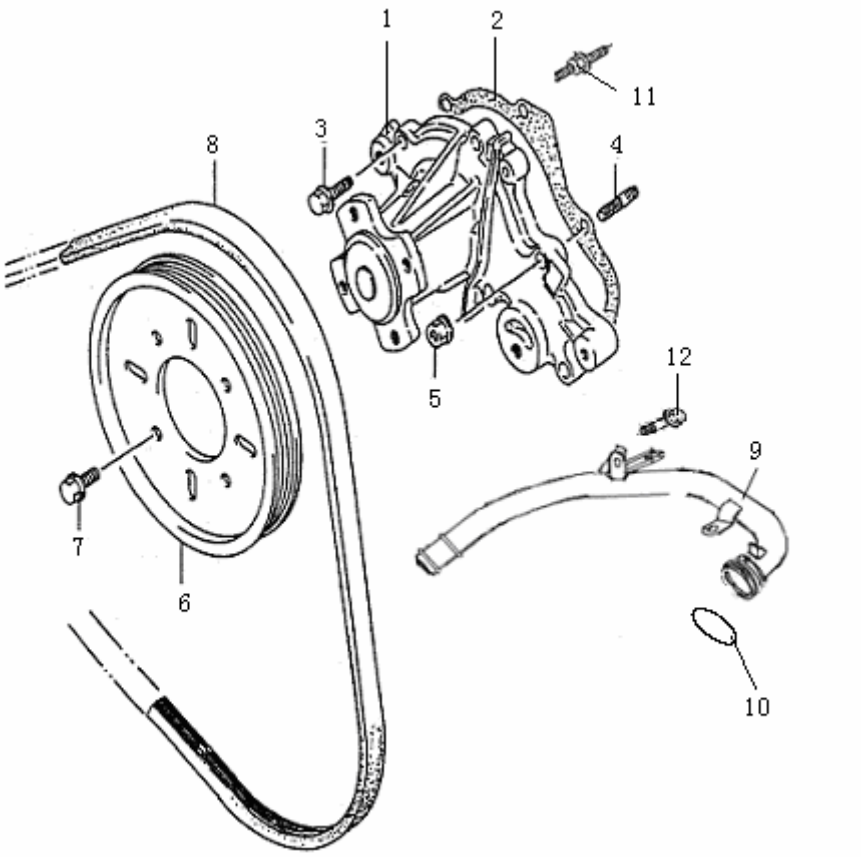

水泵(EQ474i、EQ474i-30)
WATER PUMP

序号 NO.	零部件代号 PART NO.	零部件名称 DESCRIPTION	数量 Q'TY	备注 REMARK	供货状态 AVAILABLE
1	EQ474i·1307010	水泵总成 WATER PUMP ASSY	1		
2	EQ474i·1000052	水泵密封垫 SEAL	1		
3	GB/T16674-1996	六角法兰面螺栓　M6×23 BOLT	3		非供货状态 Not available
4	GB/T900-1988	双头螺柱 A　M6×20 STUD BOLT	2		非供货状态 Not available
5	GB/T6177.1-2000	六角法兰面螺母 M6 NUT	2		非供货状态 Not available
6	EQ474i·1000017	水泵皮带轮 PUMP STRAP WHEEL	1		
7	GB/T5789-1986	六角法兰面螺栓 M6×10 BOLT	4		非供货状态 Not available
8	EQ474i·1000077	多楔带 PUMP STRAP	1		
9	EQ474i·1303010	进水管总成 WATER INTAKE TUBE	1		
10	EQ474i·1303015	进水管“O”型密封圈 φ27.7×φ3.5	1		非供货状态 Not available
11	EQ474i·1307030	水泵组合螺栓 M6×23 BOLT	1		非供货状态 Not available
12	GB/T16674-1996	六角法兰面螺栓M6×12 BOLT	1		非供货状态 Not available

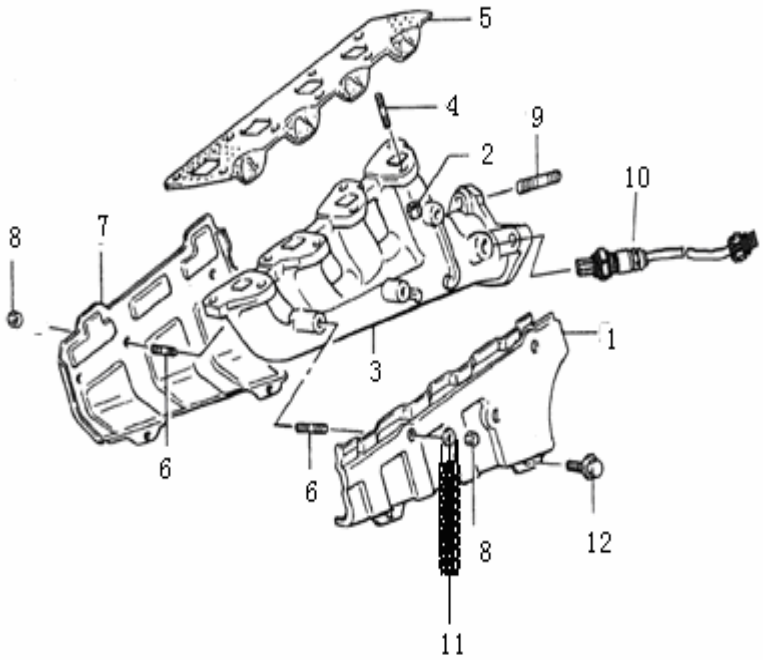

排气歧管(EQ465i-21、EQ464i-20、EQ462i-20)
EXHAUST MANIFOLD

序号 NO.	零部件代号 PART NO.	零部件名称 DESCRIPTION	数量 Q'TY	备注 REMARK	供货状态 AVAILABLE
1	EQ465i1·1008012	排气歧管内挡板总成 INNER BAFFLE ASSY	1		
	EQ465i-21·1008012JZ		1	降噪汽油机 LOW NOISE	
2	GB/T6170-2000	1 型六角螺母　M8 NUT	8		非供货状态 Not available
3	EQ465i1·1008011	排气歧管总成 EXHAUST MANIFOLD ASSY	1		
	1008010-C00-00		1	EQ462i-20 专用	
4	GB/T899-1988	双头螺柱 M8×25 STUD BOLT	8		非供货状态 Not available
5	EQ465i1·1000054	排气歧管隔热垫总成 H-ISL GSK ASSY	1		
6	EQ465i1·1008016	双头螺柱　GM-M6×21 BOLT	6		非供货状态 Not available
7	EQ465i1·1008014	排气歧管外隔热板 OUTER H-ISL BOARD	1		
	EQ465i-21·1008014JZ		1	降噪汽油机 LOW NOISE	
8	GB/T6177.1-2000	六角法兰面螺母 M6 NUT	6		非供货状态 Not available
9	EQ465i1·1008017	双头螺柱 STUD BOLT	3		非供货状态 Not available
10	EQ465i-21·3742040	加热式氧传感器 OXYGEN SENSOR	1	25325632	
11	EQ465i-21·1000079	接地线总成 EARTH LINE　ASSY	1		
12	GB/T5789-1986	六角法兰面螺栓　M6×10 BOLT	2		非供货状态 Not available

排气歧管(EQ474i、EQ474i-30)
EXHAUST MANIFOLD

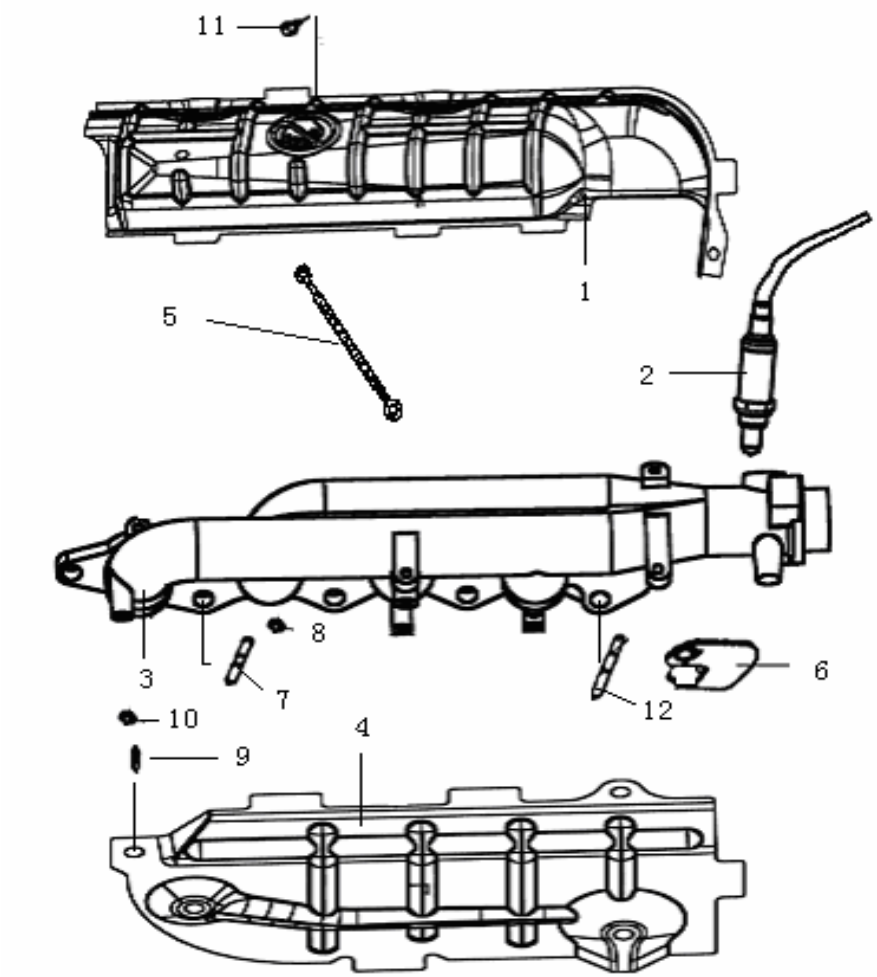

序号 NO.	零部件代号 PART NO.	零部件名称 DESCRIPTION	数量 Q'TY	备注 REMARK	供货状态 AVAILABLE
1	EQ474i·1008013	排气上挡板 UP H-ISL COVER	1		
	EQ474i·1008013JZ		1	降噪汽油机 LOW NOISE	
2	3742040-D00-00	氧传感器 OXYGEN SENSOR	1	258005292	
3	EQ474i·1008011	排气歧管组件 EXHAUST MANIFOLD	1		
4	EQ474i·1008046	排气下挡板 BELOW H-ISL COVER	1		
	EQ474i·1008046JZ		1	降噪汽油机 LOW NOISE	
5	EQ465i1·1000079	接地线总成 EARTH LINE ASSY	1		
6	EQ474i·1000243	排气侧吊钩 SIDE HOOK	1		
7	GB/T900-1988	双头螺柱 AM8×25 DOUBLE HEAD STUD	7		非供货状态 Not available
8	GB/T6177.1-2000	六角法兰面螺母 M8 NUT	9		非供货状态 Not available
9	GB/T899-1988	双头螺柱 M6×12 STUD	3		非供货状态 Not available
10	GB/T6177.1-2000	六角法兰面螺母 M6 NUT	3		非供货状态 Not available
11	GB/T5789-1986	六角法兰面螺栓 M6×10 BOLT	5		非供货状态 Not available
12	GB/T900-1988	双头螺柱 AM8×35 STUD	2		非供货状态 Not available

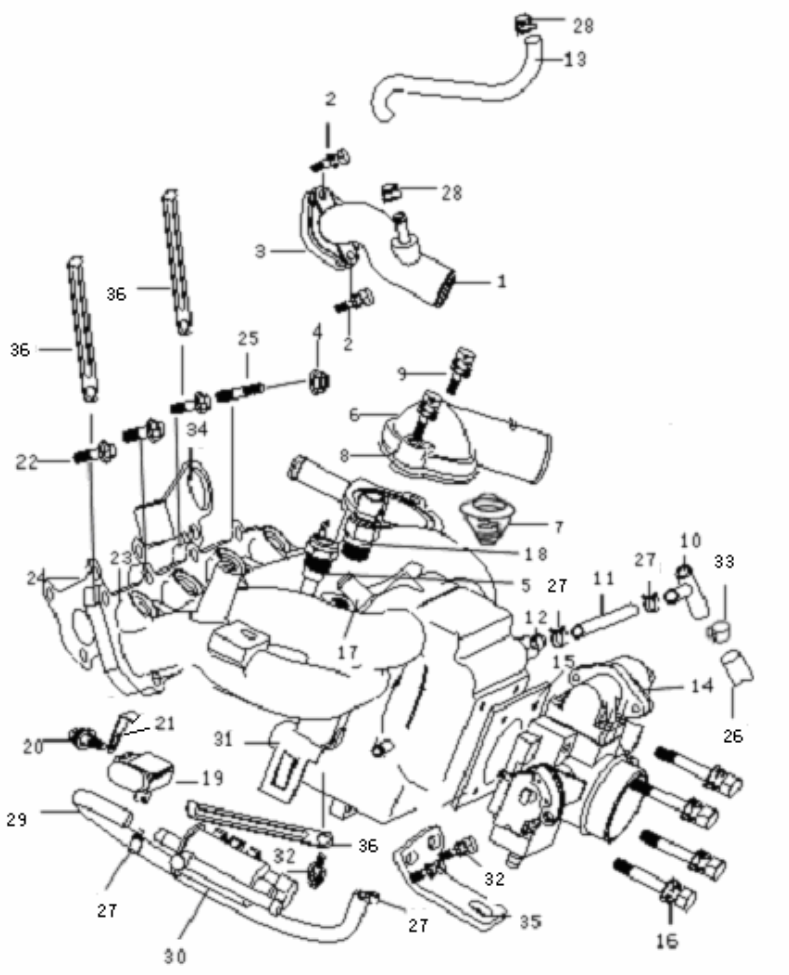

进气歧管(EQ465i-21、EQ464i-20、EQ462i-20)
INTAKE MANIFOLD

序号 NO.	零部件代号 PART NO.	零部件名称 DESCRIPTION	数量 Q'TY	备注 REMARK	供货状态 AVAILABLE
1	EQ465i-21.1303010	进水管总成 WATER INTAKE PIPE	1		
2	GB/T5789-1986	六角法兰面螺栓 M6×20 BOLT	2		非供货状态 Not available
3	EQ465i1.1000025	进水管密封垫 GSK, ENGINE INLET	1		
4	GB/T6177.1-2000	六角法兰面螺母 M8 NUT	6		非供货状态 Not available
5	EQ465i-21.3808010	水温传感器Ⅰ SENSORⅠ, WATER TEMR	1		
6	EQ465i1.1008029	调温器盖 COVER, ADJUSTING TEMR	1		
7	EQ465i1.1306010	调温器总成 ASSY, ADJUSTING TEMR	1		
8	EQ465i1.1008031	调温器盖密封垫 SEAL	1		
9	GB/T5789-1986	六角法兰面螺栓 M8×30 BOLT	2		非供货状态 Not available
10	EQ465i1.1014022	三通管 3-CHANNEL PIPE	1		
11	EQ465i1.1014025	通风橡胶管Ⅰ SOFT AIR PIPEⅠ	1		
12	EQ465i1.1014010	PCV 阀 PCV VALVE	1		
13	EQ465i1.1000043	回水橡胶软管 SOFT PIPE, CIRCLE WATER	1		
14	EQ465i-21.3612020	节气阀体总成 VALVE	1	17203043	
15	EQ465i1.1000022	节气门体密封垫 GSK, THROTTLE-BODY	1		
16	GB/T5789-1986	六角法兰面螺栓 M6×35 BOLT	4		非供货状态 Not available
17	EQ465i1.1008041	助力器螺塞 PLUG	1		

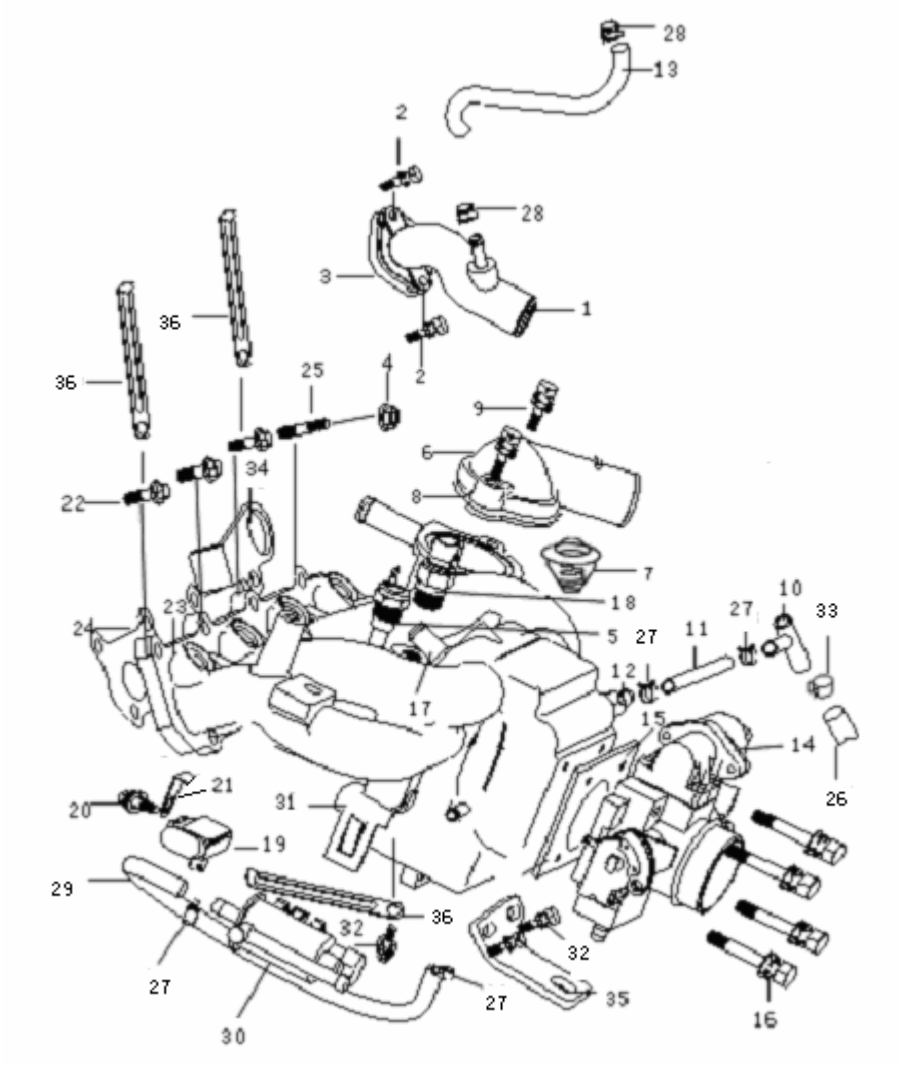

进气歧管(EQ465i-21、EQ464i-20、EQ462i-20)(续)
INTAKE MANIFOLD

序号 NO.	零部件代号 PART NO.	零部件名称 DESCRIPTION	数量 Q'TY	备注 REMARK	供货状态 AVAILABLE
18	EQ465i1.3600120	冷却液温度传感器 SENSOR, WATER TEMR	1	15404280	
19	EQ465i-21·3762020	歧管温度压力传感器 SENSOR, AIR PRESSURE	1	12232201	
20	GB/T9074.17-1988	六角头螺栓、弹簧垫圈和平垫圈组合件 M5×12 BOLT	1		非供货状态 Not available
21	EQ465i-21.1000164	歧管温度压力传感器支架 BRK	1		
22	GB/T5783-2000	六角头螺栓 M8×22 BOLT	2		非供货状态 Not available
23	EQ465i-21.1008040	进气歧管组件 COMPONENT, INTAKE MANIFOLD	1		
24	EQ465i1.1000063	进气歧管密封垫 GSK, INTAKE MANIFOLD	1		
25	GB/T899-1988	双头螺柱 M8×25 STUD BOLT	6		非供货状态 Not available
26	EQ465i1.1014021	通风橡胶管III SOFT AIR PIPE III	1		
27	EQ465i1.1000045	管卡 φ12 CANAL CLAMP	4		非供货状态 Not available
28	EQ465i1.1000044	回水橡胶软管管卡 φ11.4 CANAL CLAMP	2		非供货状态 Not available
29	EQ465i-21.1000162	碳罐电磁阀连接软管 CANISTER TUBE	1		
30	3612030-D00-00	碳罐电磁阀 CANISTER	1	25351449	
31	EQ465i-21.1000166	碳罐电磁阀固定支架 CANISTER BRK	1		
32	GB9074.15-1988	六角螺栓和弹簧垫圈组合件 M6×16 BOLT	3		非供货状态 Not available
33	EQ465i1.1000170	暖风回水管管卡 φ19 CANAL CLAMP	2		非供货状态 Not available
34	EQ465i1.1000027	吊 钩 CIRCLE	1		

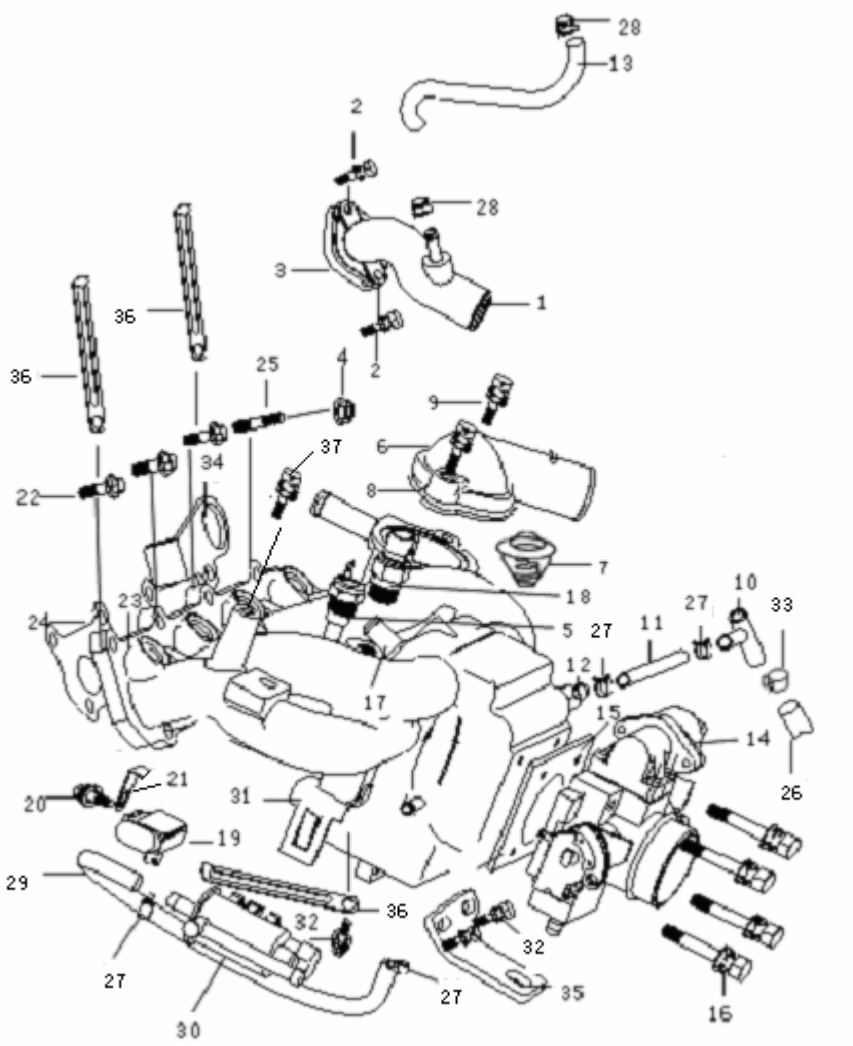

进气歧管(EQ465i-21、EQ464i-20、EQ462i-20)(续)
INTAKE MANIFOLD

序号 NO.	零部件代号 PART NO.	零部件名称 DESCRIPTION	数量 Q'TY	备注 REMARK	供货状态 AVAILABLE
35	EQ465i.1000163	进气歧管托架 BRK, INTAKE MANIFOLD	1		
36	EQ465i1.1000012	长支承片 LONG BEARING PARCEL	3		
37	GB/T9074.15-1988	六角头螺栓和弹簧垫圈组合件 M8×16　BOLT	2		非供货状态 Not available

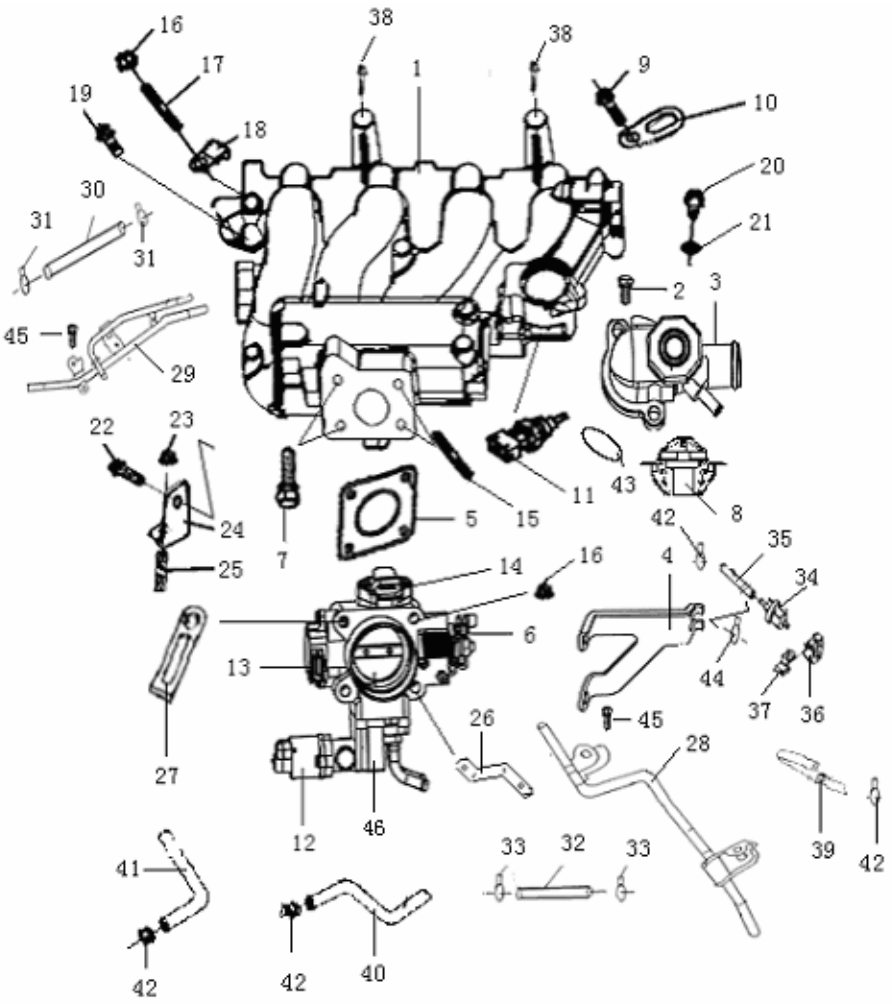

进气歧管(EQ474i、EQ474i-30)
INTAKE MANIFOLD

序号 NO.	零部件代号 PART NO.	零部件名称 DESCRIPTION	数量 Q'TY	备注 REMARK	供货状态 AVAILABLE
1	EQ474i.1008026	进气歧管组件 COMP,INTAKE MANIFOLD	1		
2	GB/T16674-1996	六角法兰面螺栓 M8×25 BOLT	2		非供货状态 Not available
3	EQ474i .1306040	调温器盖总成 TEMPERATURE REGULATOR COVER ASSY	1		
4	EQ474i .1008025	油门拉索支架 BRK, ACCG CABLE	1		
5	EQ474i. 1000022	节气门密封垫 GSK, THROTTLE-BODY	1		
6	3612022-D00-00	节气门阀体 THROTTLE	1		
7	GB/T16674-1996	六角法兰面螺栓 M8×50 BOLT	2		非供货状态 Not available
8	EQ474i .1306010	调温器总成 TEMPERATURE REGULATOR ASSY	1		
9	GB/T16674-1996	六角法兰面螺栓 M8×35 BOLT	2		非供货状态 Not available
10	EQ474i .1000027	吊钩 HOOK	1		
11	3600020-D00-00	水温传感器 SENSOR	1		
12	3612021-D00-00	步进电机 IDLING REGULATOR	1	999CN0002	
13	3600090-D00-00	节气门位置传感器 SENSOR, THROTTLE POSITION	1	280122019	
14	3762010-D00-00	进气压力温度传感器 SENSOR, PRESSURE & TEMR	1	261230011	
15	GB/T900-1988	双头螺柱 AM8×55 DOUBLE HEAD STUD	2		非供货状态 Not available
16	GB/T6177.1-2000	六角法兰面螺母 M8 NUT	6		非供货状态 Not available

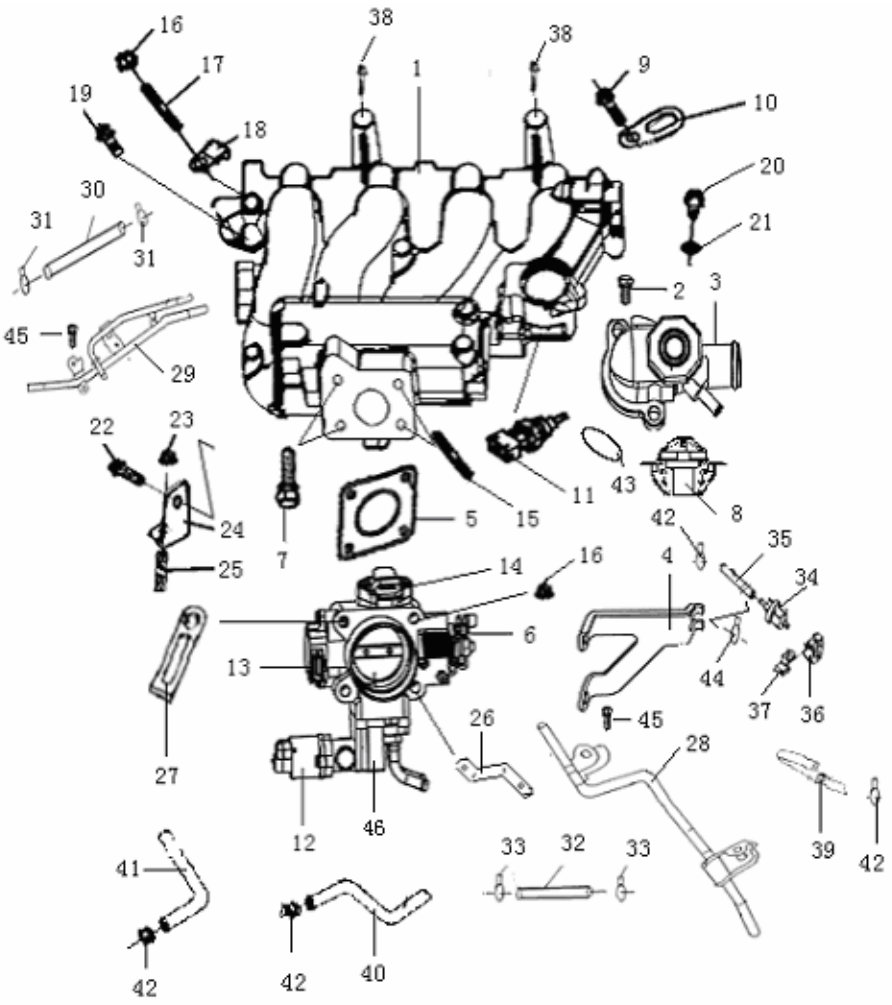

进气歧管(EQ474i、EQ474i-30)(续)

INTAKE MANIFOLD

序号 NO.	零部件代号 PART NO.	零部件名称 DESCRIPTION	数量 Q'TY	备注 REMARK	供货状态 AVAILABLE
17	GB/T900-1988	双头螺柱 AM8×25 DOUBLE HEAD STUD	4		非供货状态 Not available
18	EQ474i .1008001	曲轴位置传感器线束线夹支架 BRACKET	2		
19	GB/T16674-1996	六角法兰面螺栓 M8×25 BOL	5		非供货状态 Not available
20	EQ474i.1306042	冷却系统排气螺钉 SCREW, COOLING SYSTEM	1		
21	EQ474i.1306043	冷却系统排气螺钉垫圈 SEAL	1		
22	GB/T16674-1996	六角法兰面螺栓 M10×1.25×20 BOL	1		非供货状态 Not available
23	GB/T6177.1-2000	六角法兰面螺母 M10×1.25 NUT	1		非供货状态 Not available
24	EQ474i.1008048	进气歧管支架 BRACKET	1		
25	GB/T900-1988	双头螺柱 AM10×1.25-M10×1.25×16 DOUBLE HEAD STUD	1		非供货状态 Not available
26	EQ474i.1008003	线束支架 BRACKET, WARNESS	1		
27	EQ474i.3810011	线夹 WIRE CLIP	1		
28	EQ474i.1104010	金属回油管组件 COMPONENTS	1		
29	EQ474i.1101020	金属进油管组件 METALIC INTAKE OIL PIPE	1		
30	EQ474i.1104021	燃油进油胶管 RUBBER PIPE, OIL INTAKING	1		
31	167	单耳无级卡箍 φ15.7 HOOP	2		非供货状态 Not available
32	EQ474i.1000075	燃油回油胶管 RUBBER PIPE, OIL RETURNING	1		

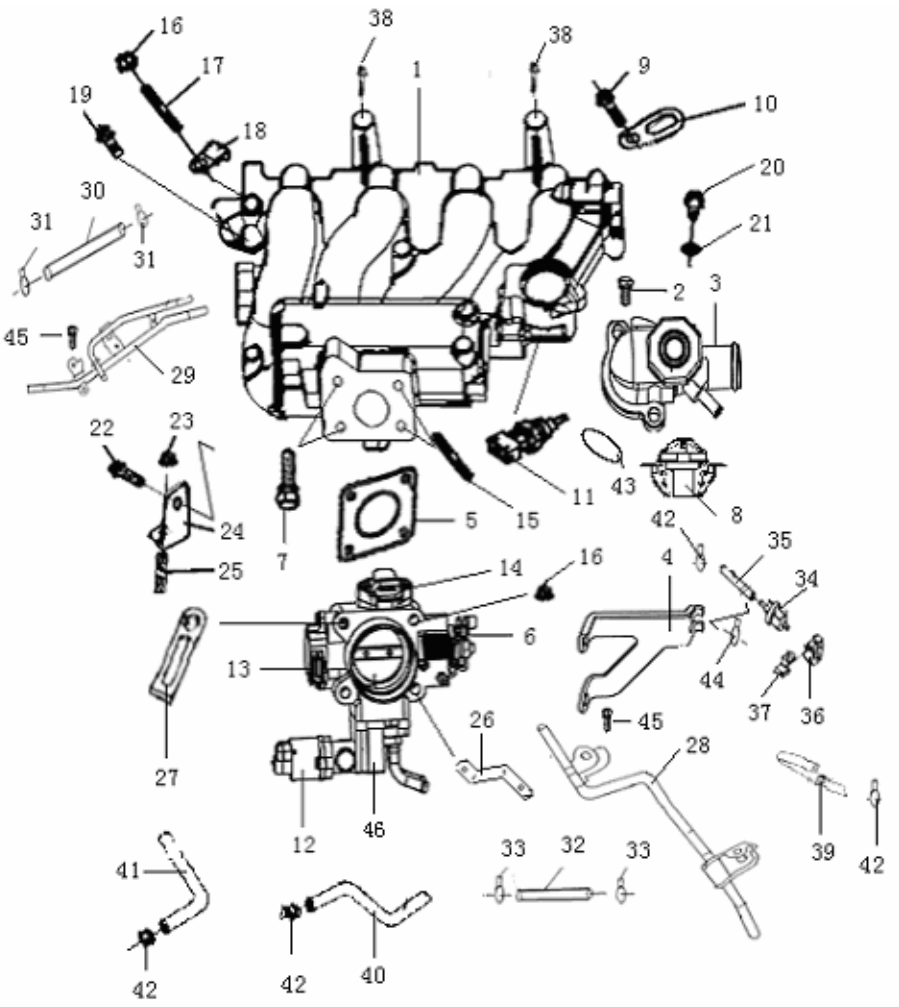

进气歧管(EQ474i、EQ474i-30)(续)

INTAKE MANIFOLD

序号 NO.	零部件代号 PART NO.	零部件名称 DESCRIPTION	数量 Q'TY	备注 REMARK	供货状态 AVAILABLE
33	167	单耳无级卡箍 φ12.8 HOOP	2		
34	3612030-D00-00	碳罐控制阀 CONTROL VALVE,	1		
35	EQ474i.1000143	碳罐控制阀胶管 I RUBBER PIPE	1		
36	EQ474i.1000142	碳罐控制阀护套 JACKET	1		
37	EQ474i.1000166	碳罐控制阀支架 BRACKET	1		
38	GB/T16674-1996	六角法兰面螺栓 M8×16 BOLT	2		非供货状态 Not available
39	EQ474i.1000162	碳罐控制阀胶管 II RUBBER PIPE II	1		
40	EQ474i.1000208	节气门进水胶管 RUBBER PIPE WATER INTAKING	1		
41	EQ474i.1000207	节气门回水胶管 RUBBER PIPE ATER RETURNING	1		
42	QC/T621-1997	钢带型弹性环箍 Q637B13 HOOP	6		非供货状态 Not available
43	EQ474i.1016012	调温器密封胶圈 SEAL	1		
44	EQ465i1.1000045	管卡 φ12 CLIP	2		非供货状态 Not available
45	GB/T16674-1996	六角法兰面螺栓 M6×12 BOLT	6		非供货状态 Not available
46	3612020-D00-00	节气门体总成 Throttle valve assy	1		

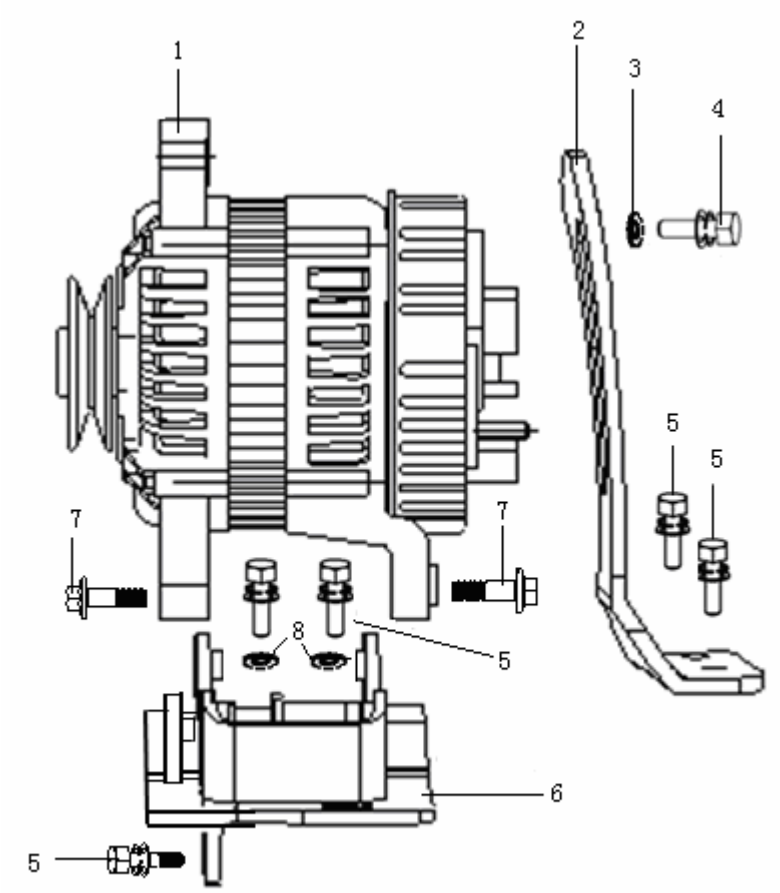

发电机(EQ465i-21、EQ464i-20、EQ462i-20)
GENERATOR

序号 NO.	零部件代号 PART NO.	零部件名称 DESCRIPTION	数量 Q'TY	备注 REMARK	供货状态 AVAILABLE
1	EQ465i1·3701010	硅整流发电机总成 GENERATOR ASSY	1		
	3701010-A01-09		1	多楔带状态 Complete vehicle prodived	
2	EQ465i1·1000021	发电机支架 BRK, GENERATOR	1		
	1000021-A01-09		1	多楔带状态 Complete vehicle prodived	
3	EQ465i1·1000019	发电机支架垫圈 φ8.2×φ22×3.2 GSK, GENERATOR BRK	1		非供货状态 Not available
4	GB/T9074.15-1988	六角头螺栓和弹簧垫圈组合件 M8×25　BOLT	1		非供货状态 Not available
	GB/T9074.15-1988	六角头螺栓和弹簧垫圈组合件 M8×30　BOLT	1	多楔带状态 Complete vehicle prodived	非供货状态 Not available
5	GB/T9074.15-1988	六角头螺栓和弹簧垫圈组合件 M8×20　BOLT	5		非供货状态 Not available
6	EQ465i1·1000102	发电机托架总成 BRK ASSY, GENERATOR	1		
	1000102-A01-09		1	多楔带状态 Complete vehicle prodived	
7	GB/T5789-1986	六角法兰面螺栓　M8×30 BOLT	2		非供货状态 Not available
8	GB/T848-2002	小垫圈　8 SEAL	2		非供货状态 Not available

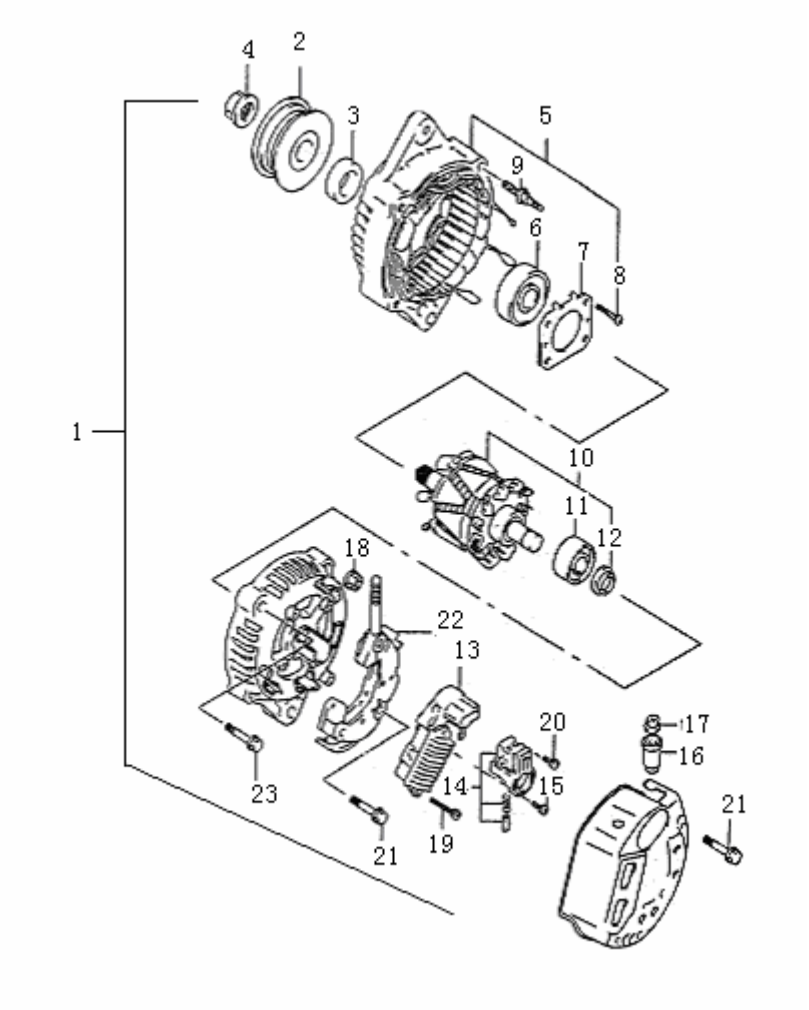

发电机(EQ474i、EQ474i-30)
GENERATOR

序号 NO.	零部件代号 PART NO.	零部件名称 DESCRIPTION	数量 Q'TY	备注 REMARK	供货状态 AVAILABLE
1	EQ474i·3701010	硅整流发电机总成 GENERATOR ASSY	1		
2	31171-77A00	皮带轮 STRAP WHFEEL	1		非供货状态 Not available
3	31792-85250	皮带轮轴承 BEARING	1		非供货状态 Not available
4	31775-86510	螺　母 NUT	1		非供货状态 Not available
5	31580-77A00	驱动端盖总成 COVER ASSY	1		非供货状态 Not available
6	31582-60F11	发电机前轴承 FRONT BEARING	1		非供货状态 Not available
7	31585-85251	轴承护圈 PROTECTING LOOP	1		非供货状态 Not available
8	31586-85250	螺　钉 BOLT	4		非供货状态 Not available
9	31587-85250	双头螺栓 STUD BOLT	2		非供货状态 Not available
10	31710-60F11	转子总成 ROTOR ASSY	1		非供货状态 Not available
11	31612-86510	发电机后轴承 REAR BEARING	1		非供货状态 Not available
12	31613-82610	轴承盖 BEARING COVER	1		非供货状态 Not available
13	31656-77A00	电刷架总成 BRK ASSY, BRUSH	1		非供货状态 Not available
14	02112-04063	螺　钉 BOLT	6		非供货状态 Not available
15	31621-71C50	整流器 RECTIFIER	1		非供货状态 Not available
16	31514-86510	接线柱绝缘件 INSULATOR	2		非供货状态 Not available
17	08361-15063	螺　母 NUT	1		非供货状态 Not available
18	08316-10053	螺　母 NUT	1		非供货状态 Not available

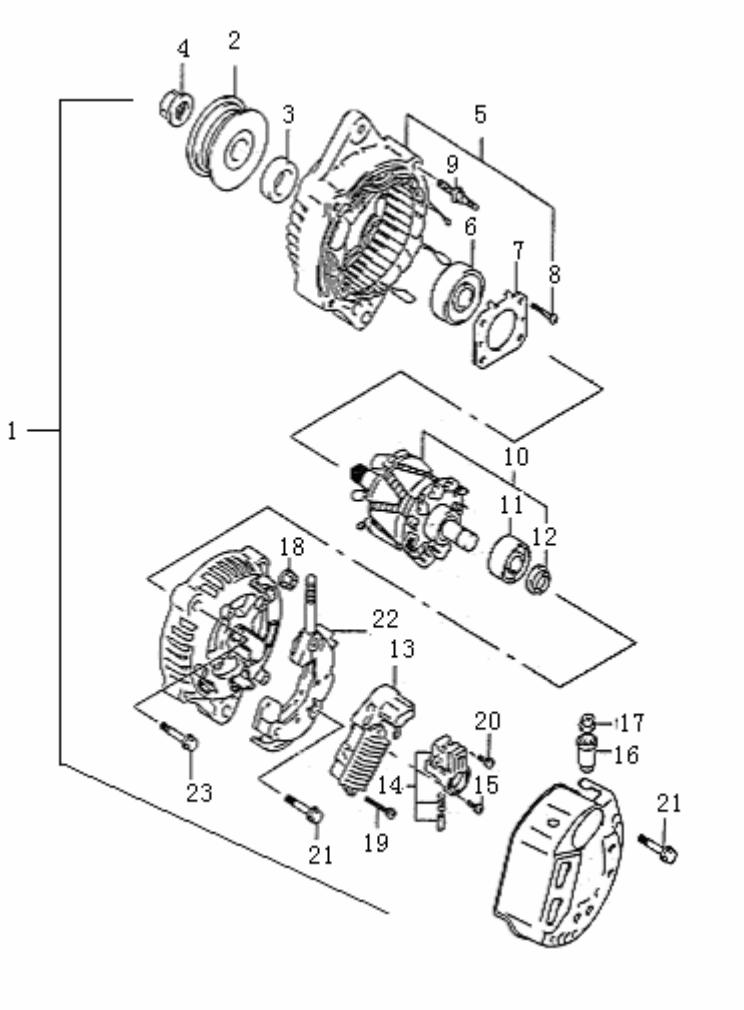

发电机(EQ474i、EQ474i-30)(续)
GENERATOR

序号 NO.	零部件代号 PART NO.	零部件名称 DESCRIPTION	数量 Q'TY	备注 REMARK	供货状态 AVAILABLE
19	02112-34253	螺　钉 BOLT	1		非供货状态 Not available
20	02112-04083	螺　钉 BOLT	1		非供货状态 Not available
21	31691-85250	螺　栓 BOLT	1		非供货状态 Not available
22	32500-77A00	电压调节器 VOLTAGE REGULATOR	1		非供货状态 Not available
23	31651-85251	螺　栓 BOLT	1		非供货状态 Not available

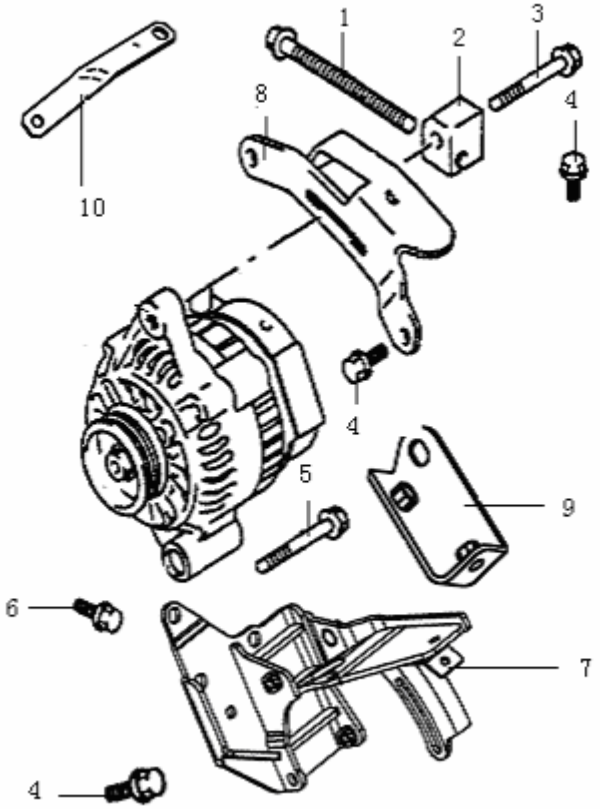

发电机安装部分(EQ474i、EQ474i-30)
BRACKET OF GENERATOR

序号 NO.	零部件代号 PART NO.	零部件名称 DESCRIPTION	数量 Q'TY	备注 REMARK	供货状态 AVAILABLE
1	EQ474i·3701011	发电机皮带调整螺栓 M8×100 BOLT	1		非供货状态 Not available
2	EQ474i·1000218	发电机皮带调整块 STRAP REGULATOR	1		
3	GB/T9074.17-1988	六角头螺栓、弹簧垫圈和平垫圈组合件 M8×50 BOLT COMP	1		非供货状态 Not available
4	GB/T16674-1996	六角法兰面螺栓 M8×20 BOLT	5		非供货状态 Not available
5	GB/T16674-1996	六角法兰面螺栓 M10×1.25×85 BOLT	1		非供货状态 Not available
6	GB/T16674-1996	六角法兰面螺栓 M10×1.25×20 BOLT	2		非供货状态 Not available
7	EQ474i·3701020	压缩机支架总成 COMPRESSOR GSK ASSY	1		
8	EQ474i·1000021	发电机支架 GENERATOR GSK	1		
9	EQ474i·1000220	压缩机支架连接板总成 COMPRESSOR GSK BOARD	1		
10	EQ474i·1000214	发电机支架加强筋 STRENGTHEN BOARD	1		

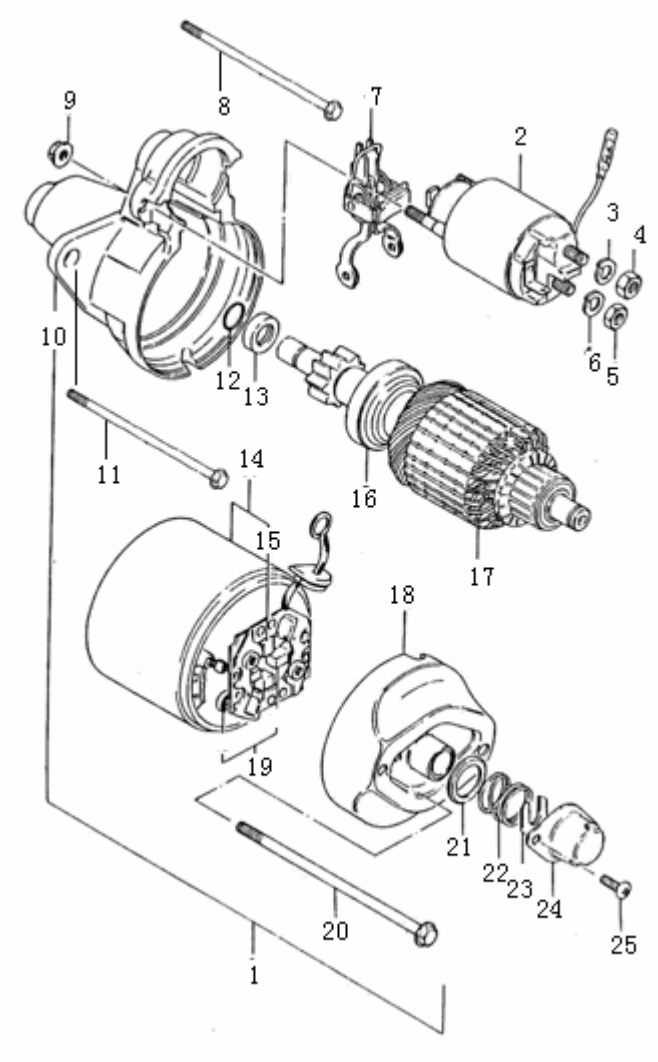

起动机(EQ465i-21、EQ464i-20、EQ462i-20)
STARTER

序号 NO.	零部件代号 PART NO.	零部件名称 DESCRIPTION	数量 Q'TY	备注 REMARK	供货状态 AVAILABLE
1	EQ465i1·3708010	起动机总成 STARTER ASSY	1		
2	3708031	电磁开关组件 ELM SWITCH COMP	1		非供货状态 Not available
3	GB/T859-1987	垫　圈 8 GSK	1		非供货状态 Not available
4	GB/T6170-2000	螺　母 M8 NUT	1		非供货状态 Not available
5	GB/T6170-2000	螺　母 M8 NUT	1		非供货状态 Not available
6	GB/T859-1987	垫　圈 8 GSK	1		非供货状态 Not available
7	3708025	传动拔叉组件 FORK COMP	1		非供货状态 Not available
8	EQ465i1·1000068	起动机螺栓　M10×1.25×115 BOLT	1		非供货状态 Not available
9	GB/T6170-2000	螺　母 M6 NUT	2		非供货状态 Not available
	GB/97.1-1985	垫　圈 6 GSK	2		非供货状态 Not available
10	3708015	驱动端盖 END COVER	1		非供货状态 Not available
11	EQ465i1·1000069	起动机螺栓　M10×1.25×120 BOLT	1		非供货状态 Not available
12	3708013	锁　圈 LOCK LOOP	1		非供货状态 Not available
13	3708012	前支承轴承 BEARING	1		非供货状态 Not available
14	3708060	定　子 STATOR	1		非供货状态 Not available
15	3708056	电　刷 BRUSH	2		非供货状态 Not available
16	3708316	单向离合器组件 CLUTCH COMP	1		非供货状态 Not available
17	3708070	电　枢 ARMATURE	1		非供货状态 Not available

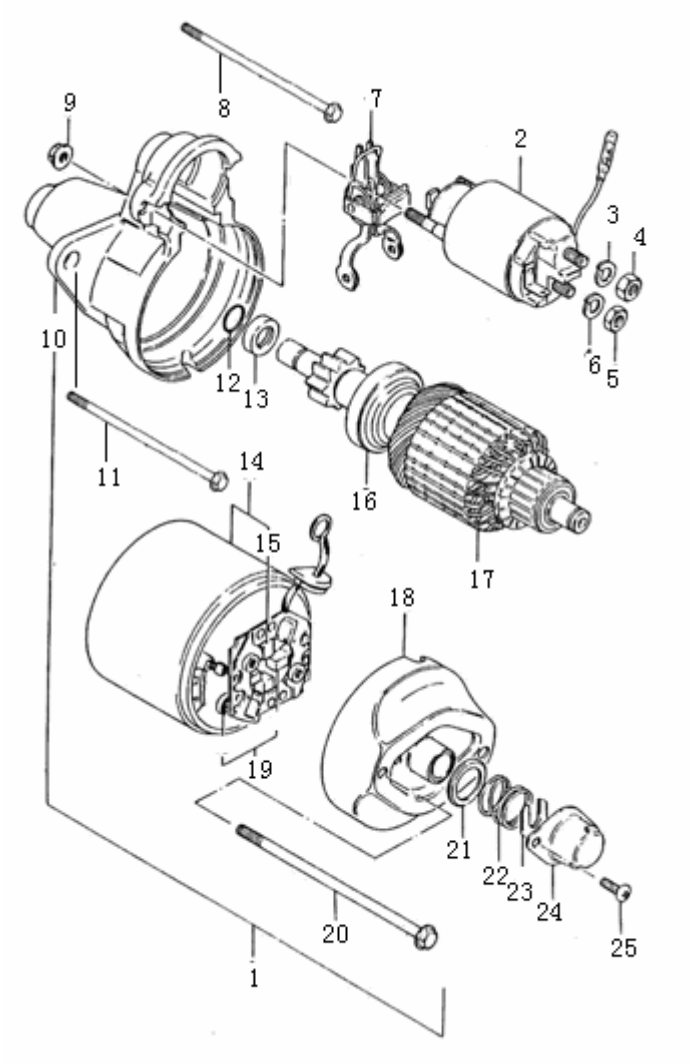

起动机(EQ465i-21、EQ464i-20、EQ462i-20)(续)
STARTER

序号 NO.	零部件代号 PART NO.	零部件名称 DESCRIPTION	数量 Q'TY	备注 REMARK	供货状态 AVAILABLE
18	3708040	后端盖 BACK-END COVER	1		非供货状态 Not available
19	3708041	电刷压簧 SPRING	2		非供货状态 Not available
20	3708055	长螺栓 LONG BOLT	2		非供货状态 Not available
21	3708054	密封垫 GSK	1		非供货状态 Not available
22	3708050	制动弹簧 BRAKING SPRING	1		非供货状态 Not available
23	3708052	定位卡板 CHUCK	1		非供货状态 Not available
24	3708053	后　盖 REAR COVER	1		非供货状态 Not available
25	GB/818-2000	螺　钉 M4×8 BOLT	2		非供货状态 Not available

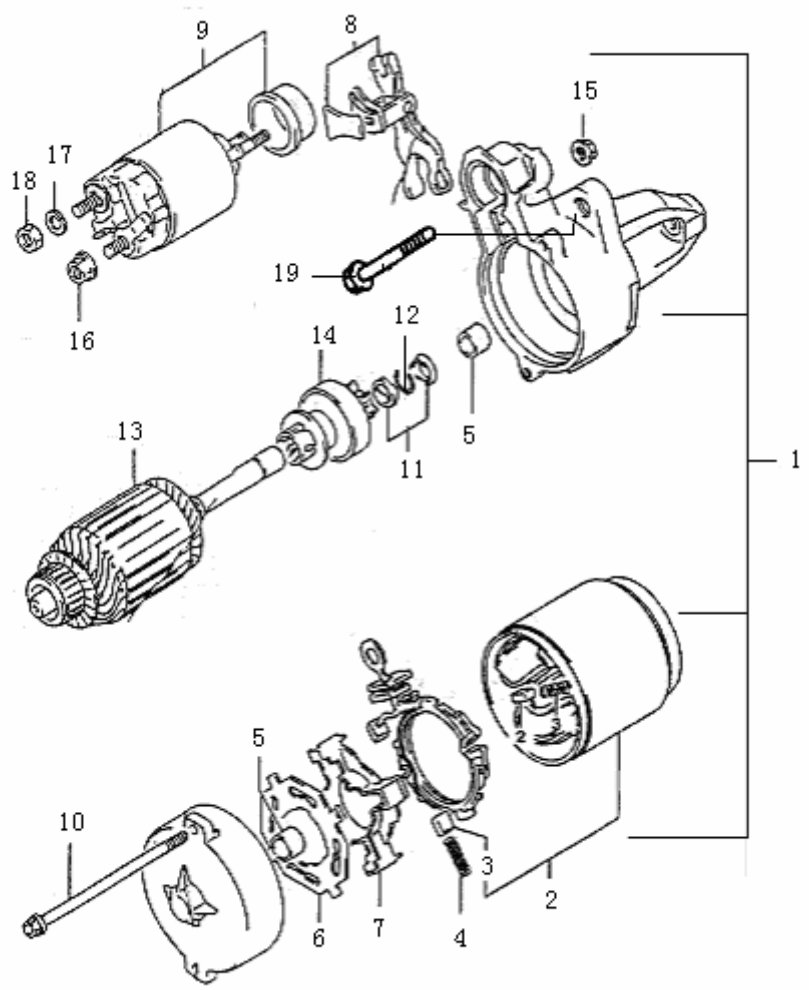

起动机(EQ474i、EQ474i-30)
STARTER

序号 NO.	零部件代号 PART NO.	零部件名称 DESCRIPTION	数量 Q'TY	备注 REMARK	供货状态 AVAILABLE
1	EQ474i-3708010	起动电机总成 STARTER ASSY	1		
	3708010-D00-01		1	高寒地带用 For cold zone	
2	31100-77A00	拨叉总成 FORK ASSY	1		非供货状态 Not available
3	31131-51A10	电　刷 BRUSH	1		非供货状态 Not available
4	31135-51A10	电刷弹簧 BRUSH SPRING	4		非供货状态 Not available
5	31152-52A50	衬　套 GSK	4		非供货状态 Not available
6	31173-51A10	电刷架 BRK, BRUSH	2		非供货状态 Not available
7	31173-51A10	绝缘垫 INSULATION GSK	1		非供货状态 Not available
8	31191-85020	传动拨叉 DRIVE FORK	1		非供货状态 Not available
9	31220-51A10	电磁开关组件 ELM SWITCH COMP	1		非供货状态 Not available
10	31281-51A10	螺　栓 BOLT	2		非供货状态 Not available
11	31310-51A10	齿轮止动螺母 BLOCK NUT	1		非供货状态 Not available
12	31312-51A10	弹簧卡圈 SPRING CHUCK	1		非供货状态 Not available
13	31311-51A10	电　枢 ARMATURE	1		非供货状态 Not available
14	31320-77A00	单向离合器总成 CLUTCH ASSY	1		非供货状态 Not available
15	08316-10063	螺　母 NUT	2		非供货状态 Not available
16	08316-10083	螺　母 NUT	1		非供货状态 Not available
17	08321-01087	锁紧垫圈 GSK	1		非供货状态 Not available

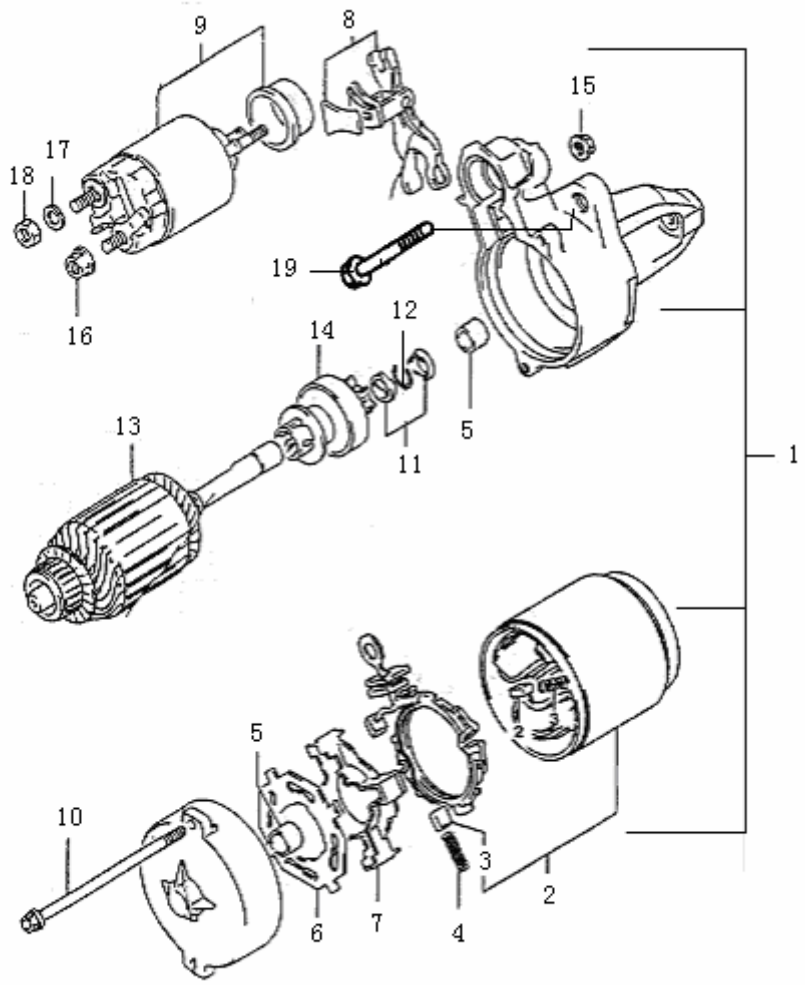

起动机(EQ474i、EQ474i-30)(续)
STARTER

序号 NO.	零部件代号 PART NO.	零部件名称 DESCRIPTION	数量 Q'TY	备注 REMARK	供货状态 AVAILABLE
18	08310-00083	螺　母 NUT	1		非供货状态 Not available
19	GB/T16674-1996	六角法兰面螺栓 M8×30 BOLT	2		非供货状态 Not available

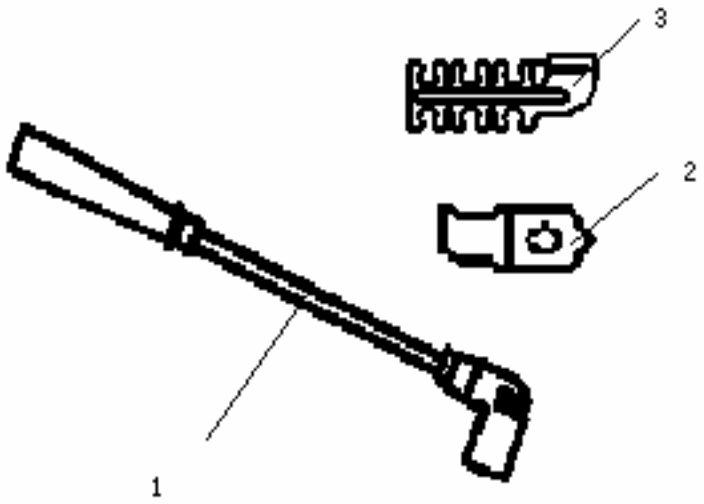

高压阻尼线(EQ465i-21、EQ464i-20、EQ462i-20)
DAMPING WIRE

序号 NO.	零部件代号 PART NO.	零部件名称 DESCRIPTION	数量 Q'TY	备注 REMARK	供货状态 AVAILABLE
1	EQ465i-21·3707020	1、2、3、4 缸高压阻尼线总成 DAMPING WIRE ASSY	1	1 套含 1、2、3、4 缸高压阻尼线总成	
1-1	EQ465i-21·3707021	1 缸高压阻尼线总成 Cylinder high damping wiring assy	1		非供货状态 Not available
1-2	EQ465i-21·3707022	2 缸高压阻尼线总成 2 cylinder high damping wiring assy	1		非供货状态 Not available
1-3	EQ465i-21·3707023	3 缸高压阻尼线总成 3cyclinder hign damping wiring assy	1		非供货状态 Not available
1-4	EQ465i-21·3707024	4 缸高压阻尼线总成 4 Cylinder high damping wiring assy	1		非供货状态 Not available
2	EQ465i-21·1003061	高压软线夹支架 BRK	1		
3	EQ465i-21·1000076	高压软线夹 CLAMP	1		

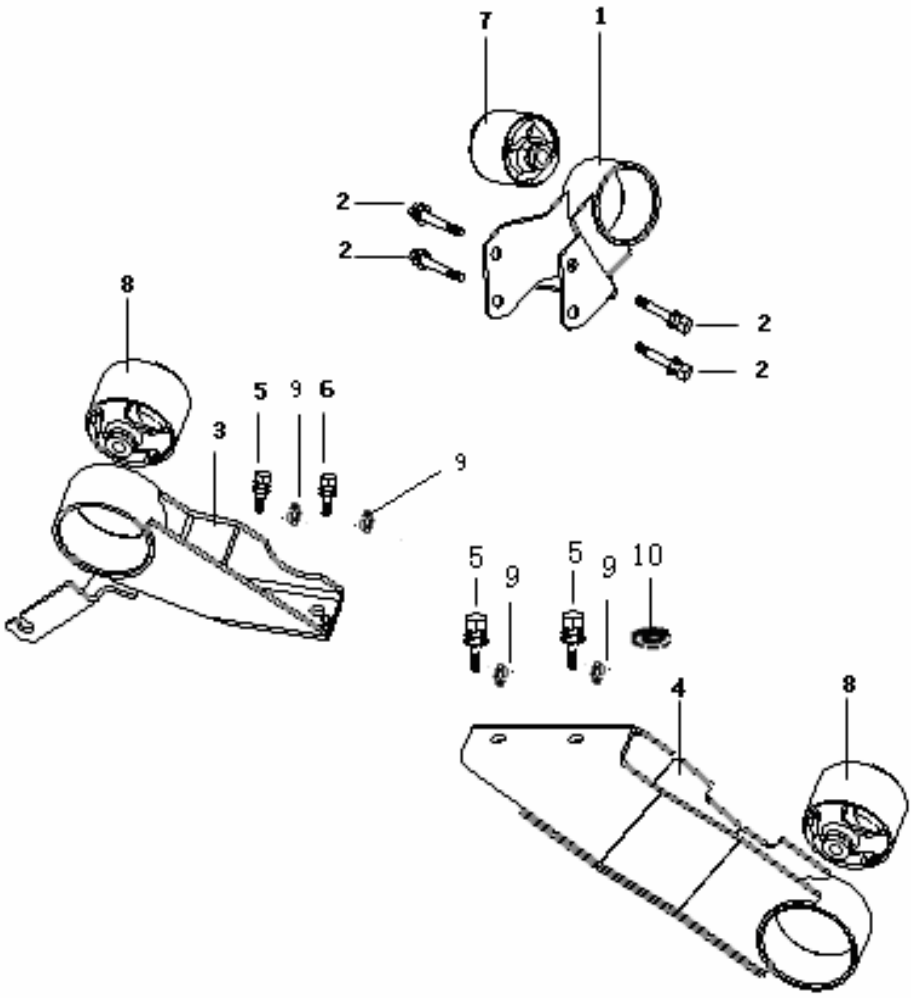

发动机悬挂(EQ465i-21、EQ464i-20、EQ462i-20)
BRACKET OF ENGINE

序号 NO.	零部件代号 PART NO.	零部件名称 DESCRIPTION	数量 Q'TY	备注 REMARK	供货状态 AVAILABLE
1	EQ465i1·1001040	后悬挂托架软垫总成 REAR SSP	1	EQ465i-21 专用	
	1001020-A01-02		1	EQ464i-20 专用	
	1001020-A04-00		1	EQ462i-20 专用	
2	GB/T9074.15-1988	六角头螺栓和弹簧垫圈组合件 M8×20 BOLT	4		非供货状态 Not available
3	EQ465i1·1001028	左悬挂托架软垫总成 LEFT SSP	1		
	EQ465i-21·1001028 JZ		1	降噪汽油机 LOW NOISE	
4	EQ465i1·1001014	右悬挂托架软垫总成 RIGHT SSP	1		
	EQ465i-21·1001014 JZ		1	降噪汽油机 LOW NOISE	
5	GB/T5786-2000	六角头螺栓 M10×1.25×22 BOLT	3		非供货状态 Not available
6	GB/T5786-2000	六角头螺栓 M10×1.25×25 BOLT	1		非供货状态 Not available
7	EQ465i1·1001050	后悬挂软垫总成 REAR HANGING SSP	1		非供货状态 Not available
8	EQ465i1·1001021	左、右悬挂软垫总成 HANGING SSP	2		非供货状态 Not available
9	GB/T859-1987	轻型弹簧垫圈 10 GSK	4		非供货状态 Not available
10	GB/T848-2002	小垫圈 10	1		非供货状态 Not available

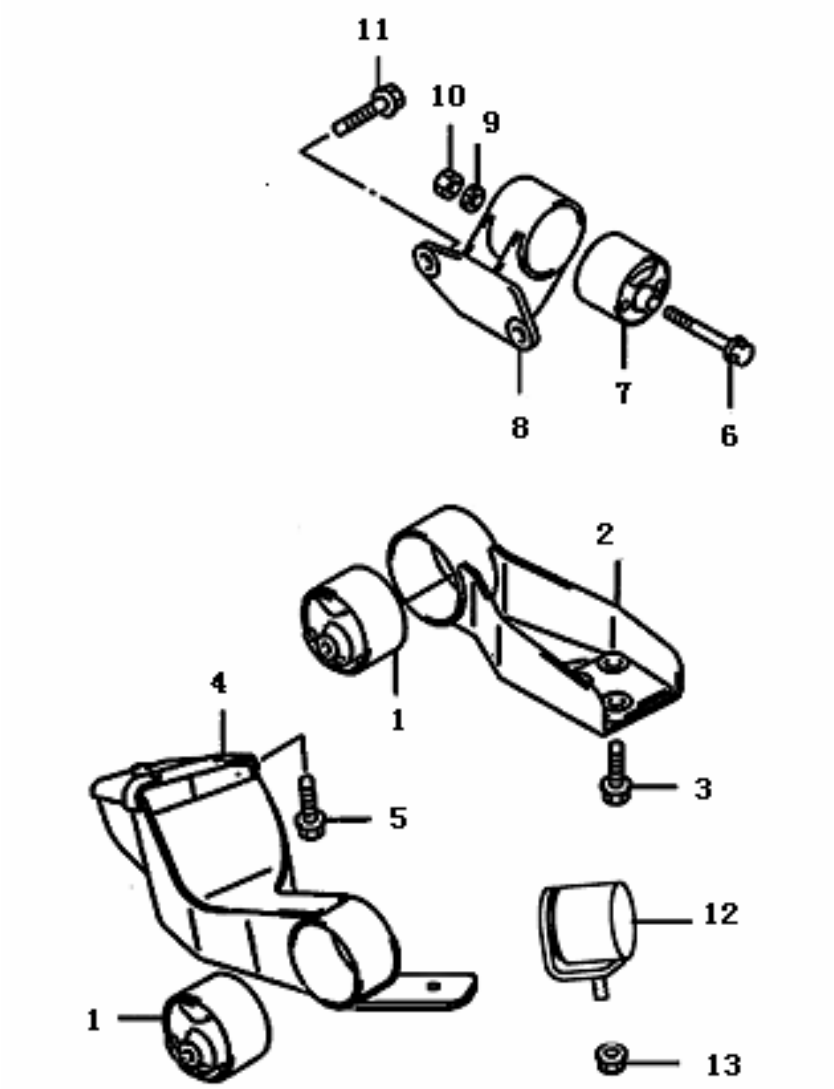

发动机悬挂(EQ474i、EQ474i-30)
BRACKET OF ENGINE

序号 NO.	零部件代号 PART NO.	零部件名称 DESCRIPTION	数量 Q'TY	备注 REMARK	供货状态 AVAILABLE
1	EQ474i·1001021	悬挂软垫总成 GSK, LEFT SSP	2		非供货状态 Not available
2	EQ474i·1001030	左悬挂托架软垫总成 BRK COMP, LEFT SSP	1		
	EQ474i·1001030JZ		1	降噪汽油机 LOW NOISE	
3	GB/T16674-1996	六角法兰面螺栓 M10×1.25×25 BOLT	3		非供货状态 Not available
4	EQ474i·1001010	右悬挂托架软垫总成 BRK COMP, RIGHT SSP	1		
	EQ474i·1001010JZ		1	降噪汽油机 LOW NOISE	
5	GB/T16674-1996	六角法兰面螺栓 M10×1.25×20 BOLT	3		非供货状态 Not available
6	01550-10803	螺　栓 BOLT	1		非供货状态 Not available
7	EQ474i·1001050	后悬挂软垫总成 GSK, REAR SSP	1		非供货状态 Not available
8	EQ474i·1001040	后悬挂托架软垫总成 BRK, REAR SSP	1		
9	08321-01103	锁紧垫圈 SEAL	1		非供货状态 Not available
10	08310-00103	螺　母 NUT	1		非供货状态 Not available
11	GB/T16674-1996	六角法兰面螺栓 M10×1.25×40 BOLT	3		非供货状态 Not available
12	EQ474i·1001100	动力阻尼器总成 DYNAMIC DAMPER ASSY	1		
13	GB/T6177.1-2000	六角法兰面螺母 M8 NUT	1		非供货状态 Not available

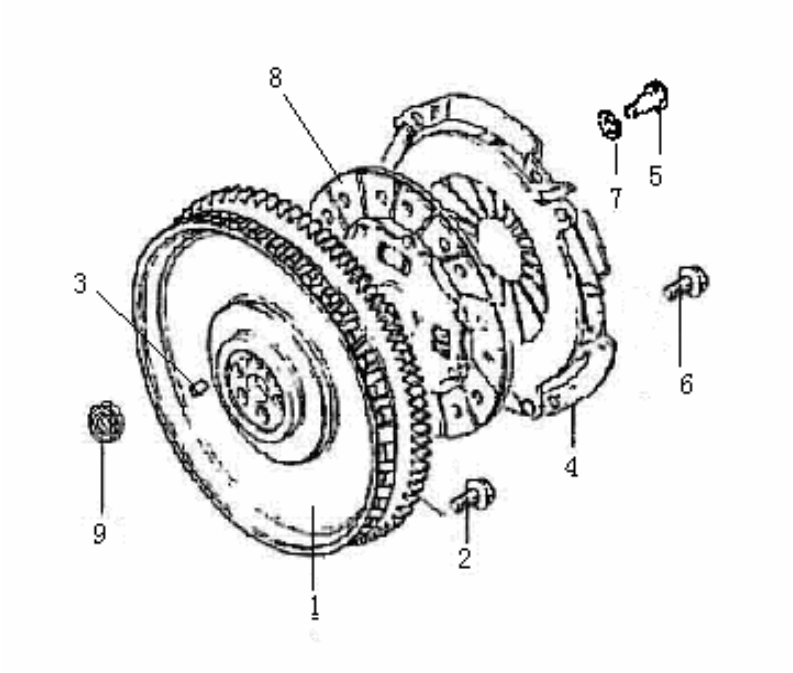

离合器(EQ465i-21、EQ464i-20、EQ462i-20)
CLUTCH

序号 NO.	零部件代号 PART NO.	零部件名称 DESCRIPTION	数量 Q'TY	备注 REMARK	供货状态 AVAILABLE
1	EQ465i1·1005011	飞轮齿圈总成 FLYWHEEL ASSY	1		
2	EQ465i1·1005014	飞轮螺栓 M10×1×16.5 FLYWHEEL BOLT	6		非供货状态 Not available
3	EQ465i1·1000122	前端盖定位销 ADJUSTING PIN	1		
4	EQ465i1·1600010	离合器压盘总成 COVER ASSY, CLUTCH	1		
	1600010-V00-00		1	EQ462i-20 专用	
5	EQ465i-21·1005024	压盘定位螺钉 M8×20 BOLT	2		非供货状态 Not available
6	GB/T9074.15-1988	六角头螺栓和弹簧垫圈组合件 M8×16 BOLT	4		非供货状态 Not available
7	GB/T859-1987	轻型弹簧垫圈 8 GSK	2		非供货状态 Not available
8	EQ465i1·1602010	离合器摩擦片总成 DISC ASSY	1		
9	GB/T278-1994	带防尘盖深沟球轴承 6000-2Z BEARING	1		

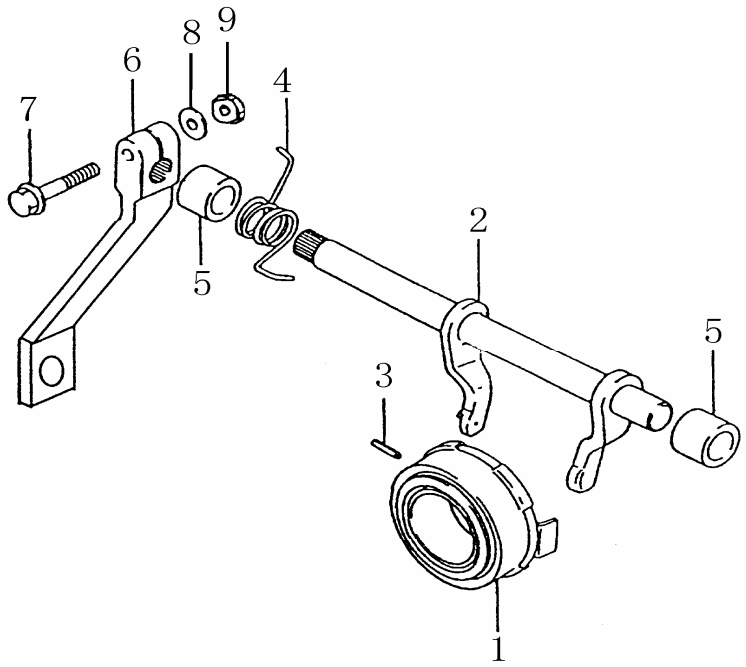

离合器分离拨叉(EQ465i-21 五档箱)

CLUTCH

序号 NO.	零部件代号 PART NO.	零部件名称 DESCRIPTION	数量 Q'TY	备注 REMARK	供货状态 AVAILABLE
1	QS1706265-465A	离合器分离轴承 RCTS338 SABEARING, CLUTCH	1		
2	QS1706210C-465A	离合器拨叉轴总成 SHAFT, CLUTCH	1		
3	Q/JZ0903	离合器拨叉销 Φ3.2×10 PIN, CLUTCH	1		
4	QS1706269A-465A	离合器拨叉回位弹簧 RETURN SPRING, CLUTCH	1		
5	QS1702214-465A	离合器拨叉轴套 GASKET, CLUTCH	2		
6	QS1706266B-465A	离合器转臂 ARM, CLUTCH	1		
7	Q/JZ0904	螺栓 M8×40 BOLT	1		非供货状态 Not available
8	GB97.1-1985	平垫圈 8 WASHER	1		非供货状态 Not available
9	GB6170-1986	螺母 M8 NUT	1		非供货状态 Not available

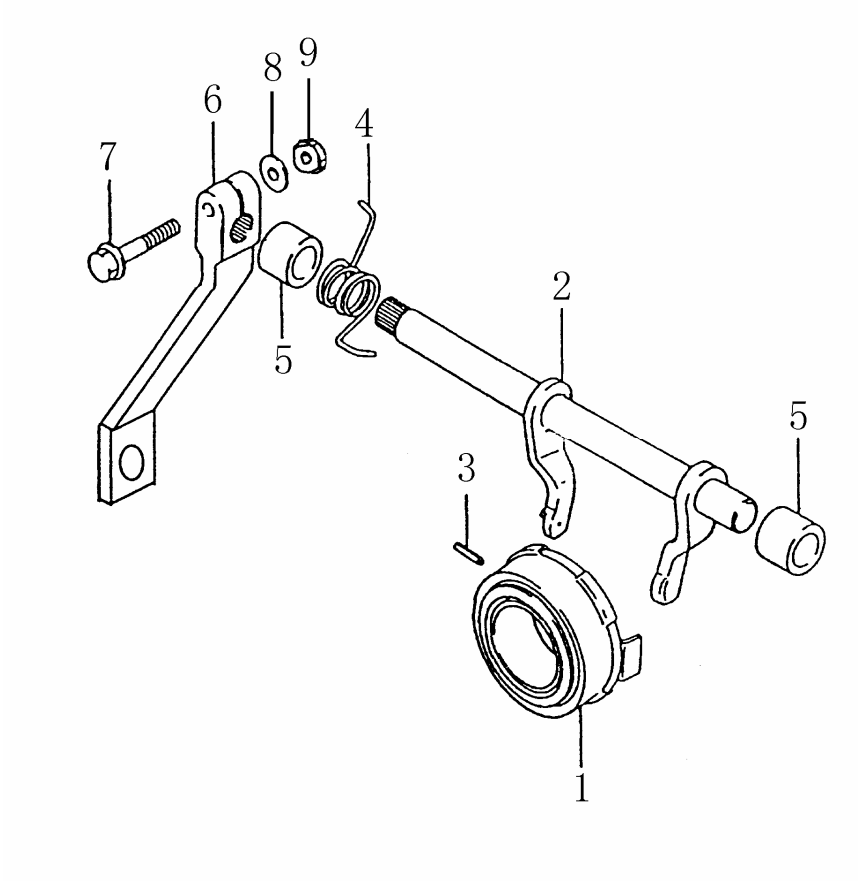

离合器分离拨叉(EQ462i-20 四档加强型箱)

CABLE ASSY

序号 NO.	零部件代号 PART NO.	零部件名称 DESCRIPTION	数量 Q'TY	备注 REMARK	供货状态 AVAILABLE
1	48RCT3321F0	离合器分离轴承 BEARING，CLUTCH	1		
2	SC110-1702210C	离合器拨叉轴总成 FORK，CLUTCH	1		
3	SC110-1702218	锁紧簧 CIRCLIP	2		
4	QS1706269A-465A	扭簧 CIRCLIP	1		
5	SC110-1702214	轴套 GSK	2		
6	SC110-1702217B	离合器转臂 CLUTCH	1		
7	Q/JZ0904	六角法兰螺栓 M8x35 BOLT	1		非供货状态 Not available
8	GB97.1-85	平垫圈 8 GSK	1		非供货状态 Not available
9	GB6170-86	六角螺母 M8 NUT	1		非供货状态 Not available

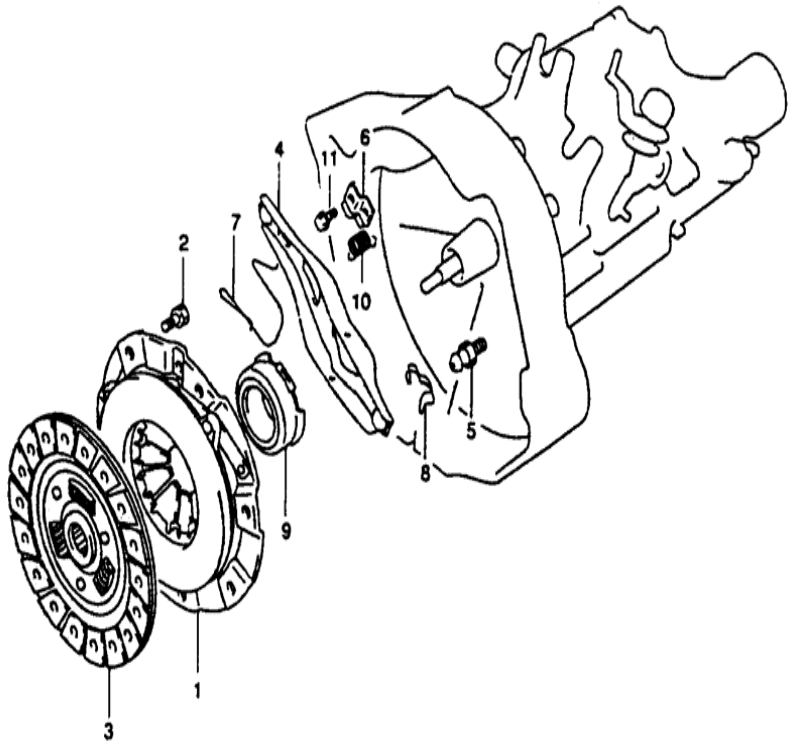

离合器及拉杆总成(EQ474i、EQ474i-30)
CLUTCH AND CABLE ASSY

序号 NO.	零部件代号 PART NO.	零部件名称 DESCRIPTION	数量 Q'TY	备注 REMARK	供货状态 AVAILABLE
1	EQ474i·1600010	离合器压盘总成 COVER ASSY, CLUTCH	2		
2	GB/T9074.15-1988	螺栓组合件M8×16 BOLT COMP	6		非供货状态 Not available
3	EQ474i·1602010	离合器摩擦片总成 DISC ASSY, CLUTCH	1		
4	23211-77A00	分离拔叉 RELEASE FORK	1		
5	23221-50F01	分离拔叉支架 BRKT, RELEASE FORK	1		
6	23226-77A00	回位弹簧支架 BRKT, RETURN SPRING	1		
7	23231-81A20	分离卡环 RELEASE CHUCK	1		
8	23241-81A20	拔叉卡环 FORK CHUCK	1		
9	23265-81A20	分离轴承 RELEASE BEARING	1		
10	23269-77A00	分离拔叉回位弹簧 RETURN SPRING	1		
11	01550-06123	螺　栓 M 10×1.25×13 BOLT	1		非供货状态 Not available

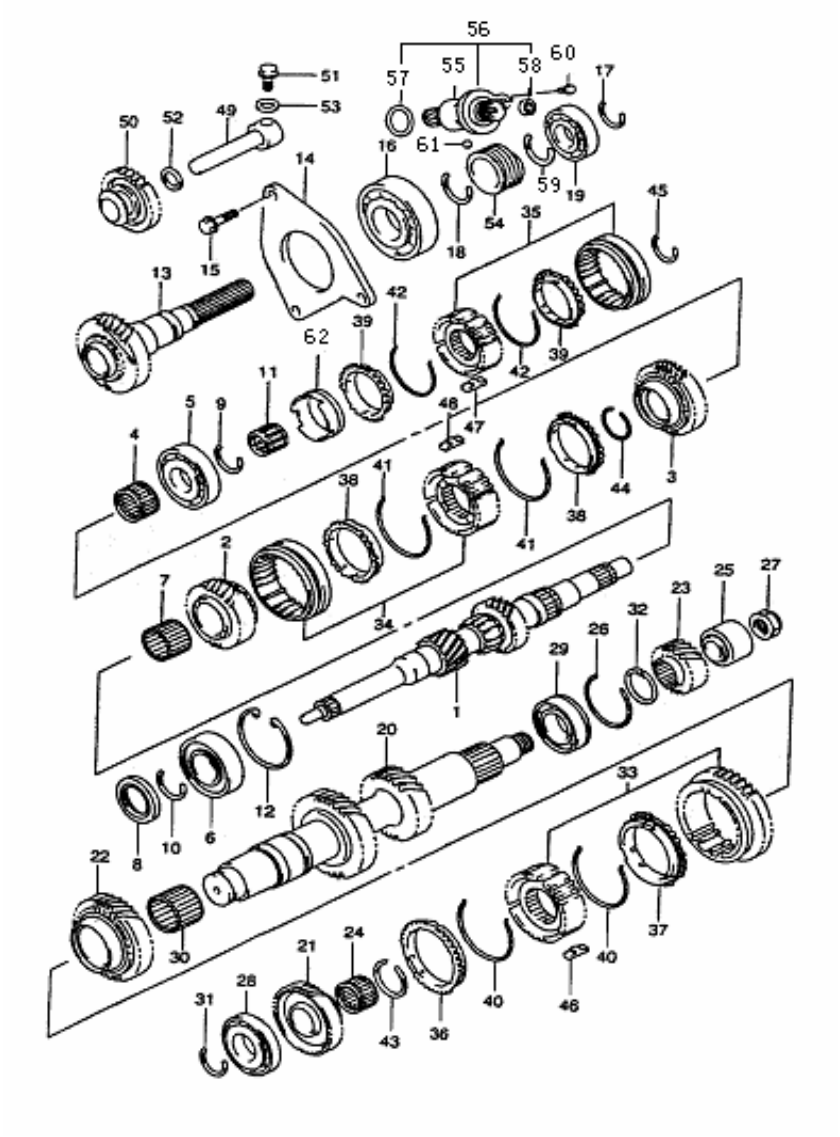

变速器（EQ474i、EQ474i-30）
TRANSMISSION

序号 NO.	零部件代号 PART NO.	零部件名称 DESCRIPTION	数量 Q'TY	备注 REMARK	供货状态 AVAILABLE
1	24111-77A01	输入轴 SHAFT, INPUT	1		
2	24230-77A00	三档齿轮 3RD GEAR, INPUT SHAFT	1		
3	24241-77A01	四档齿轮 4TH GEAR, INPUT SHAFT	1		
4	09263-25053	四档齿轮滚针轴承 K25*30*24 BEARING	1		
5	09262-20136	输入轴后轴承 62/28-20A1/P63 REAR BEARING	1		
6	09263-15042	输入轴前轴承 6205-2RS/P63 FRONT BEARING	1		
7	09263-25063	三档齿轮滚针轴承 K25*30*24D BEARING	1		
8	09283-25088	输入轴油封 SEAL, INPUT SHAFT	1		
9	09380-20011	输入轴后箱后轴承卡圈 CIRCLIP	1		非供货状态 Not available
10	09380-25011	输入轴前箱后轴承卡圈 CIRCLIP	1		非供货状态 Not available
11	09262-25072	输入轴滚针轴承 K15*21*19 BEARING	1		
12	08331-41526	卡　簧 CLIP	1		非供货状态 Not available
13	24120-77A00	输出轴 SHAFT,OUTPUT	1		
14	24726-77A00	轴承挡板 BEARING BAFFLE	1		
15	09103-08152	螺　栓 M8×25 BOLT	3		非供货状态 Not available
16	09262-32012	输出轴前轴承 63/32/P63 OIL SEAL	1		

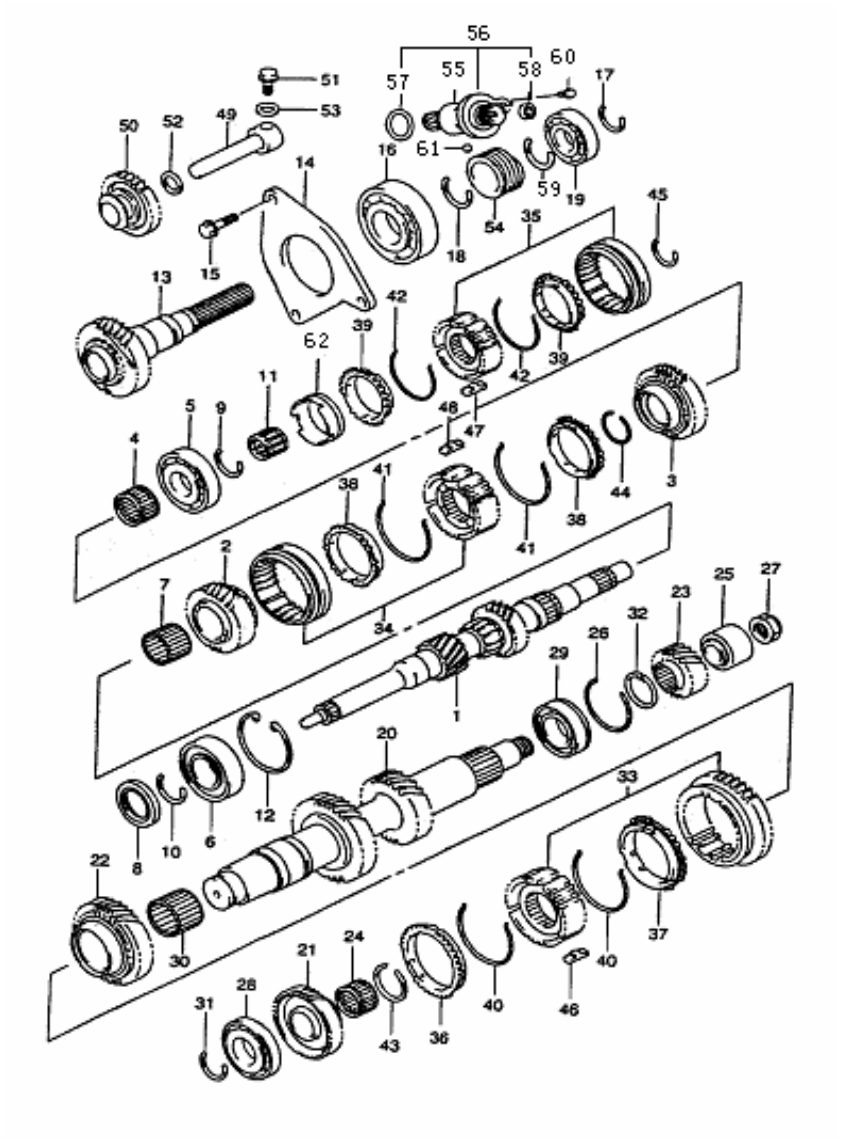

变速器(EQ474i、EQ474i-30)(续)
TRANSMISSION(ADDITION)

序号 NO.	零部件代号 PART NO.	零部件名称 DESCRIPTION	数量 Q'TY	备注 REMARK	供货状态 AVAILABLE
17	09380-25011	主轴后箱后轴承卡圈 CIRCLIP	1		非供货状态 Not available
18	09380-32004	主轴前箱后轴承卡圈 CIRCLIP	1		非供货状态 Not available
19	09262-25003	输出轴后轴承 6205/P63 REAR BEARING	1		
20	24131-77A01	中间轴 CENTER SHAFT	1		
21	24311-77A01	一档齿轮 1ST GEAR, INPUT SHAFT	1		
22	24321-77A01	二档齿轮 2ND GEAR, INPUT SHAFT	1		
23	24371-77A01	中间轴驱动齿轮 DRIVING GEAR	1		
24	09263-30030	一档齿轮滚针 K30*35*25 BEARING	1		
25	24390-77A00	中间轴后箱后轴承衬套 K30*35*25 BEARING	1		
26	24393-77A00	卡 环 CIRCLIP	1		非供货状态 Not available
27	09159-14024	螺 母 M14×1.5 NUT	1		非供货状态 Not available
28	09262-25119	中间轴前轴承 6907/P63 FRONT BEARING	1		
29	09262-30030	中间轴后轴承 6907/P63 REAR BEARING	1		
30	09263-30040	二档齿轮滚针轴承 K30*35*25BEARING	1		
31	09380-25011	中间轴前箱后轴承卡圈 CIRCLIP	1		非供货状态 Not available
32	09380-28007	中间轴后轴承卡圈 CIRCLIP	1		非供货状态 Not available
33	24400-77A00	低速同步器组件 SYNC COMP, LOW SPEED	1		
34	24410-63B20	高速同步器组件 SYNC COMP, HIGH SPEED	1		

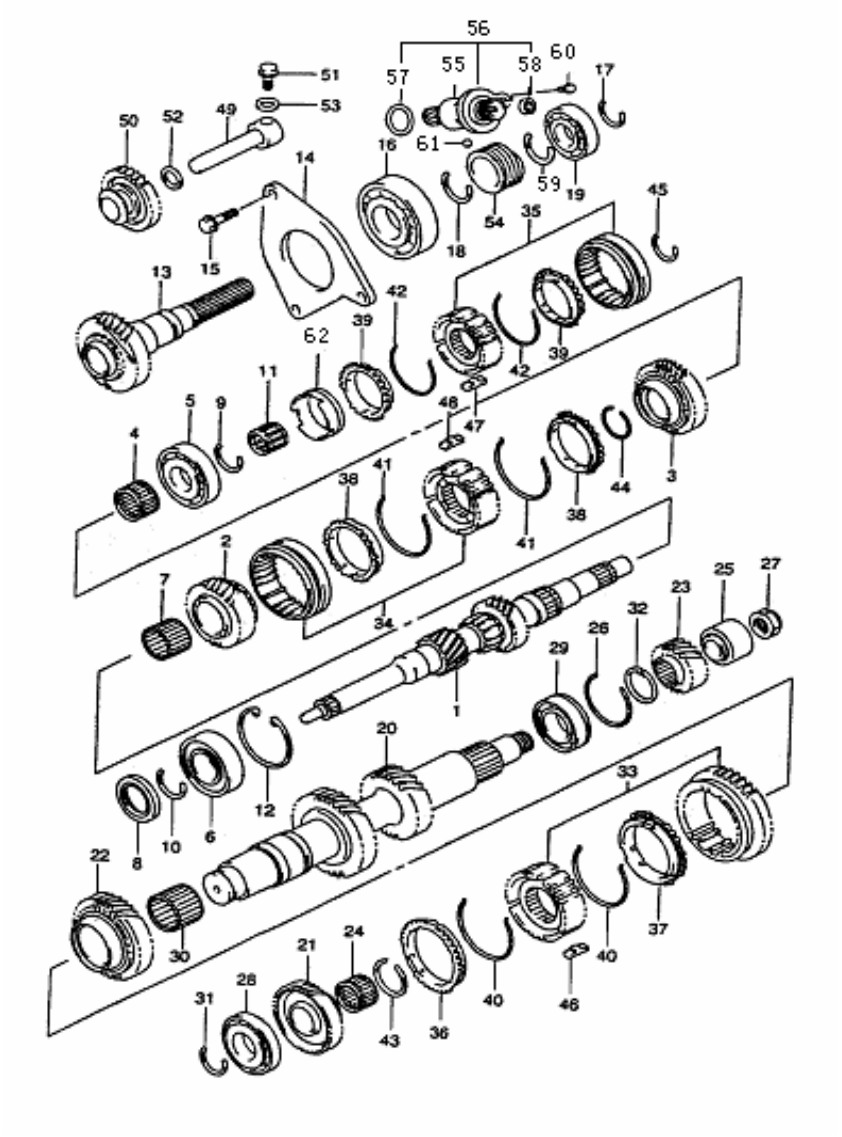

变速器(EQ474i、EQ474i-30)(续)
TRANSMISSION(ADDITION)

序号 NO.	零部件代号 PART NO.	零部件名称 DESCRIPTION	数量 Q'TY	备注 REMARK	供货状态 AVAILABLE
35	24420-77A00	五挡同步器组件 SYNC COMP, 5TH	1		
36	24431-60B00	1 挡齿轮同步器齿环 SYNC RING, 1ST GEAR	1		
37	24431-63B20	2 挡齿轮同步器齿环 SYNC RING, 2ND GEAR	1		
38	24432-60B20	高速同步器齿环 SYNC RING, HIGH SPEED	1		
39	24432-84041	5 挡同步器 / 倒挡齿环 SYNC RING, 5TH GEAR	1		
40	24441-60B00	低速弹簧 SPRING, LOW	1		非供货状态 Not available
41	24442-60B00	高速弹簧 SPRING, HIGH	1		非供货状态 Not available
42	24443-60B50	5 挡弹簧 SPRING, 5TH	1		非供货状态 Not available
43	24451-60B00	低速卡簧 CIRCLIP, LOW	1		非供货状态 Not available
44	24452-60B00	高速卡簧 CIRCLIP, HIGH	1		非供货状态 Not available
45	24453-77A00	5 挡卡簧 CIRCLIP, 5TH	1		非供货状态 Not available
46	24471-60B00	低速同步器滑块 SYNC KEY, LOW SPEED	1		非供货状态 Not available
47	24471-60D10	5 挡同步器滑块 SYNC KEY, 5TH	1		非供货状态 Not available
48	24472-60B00	高速同步器滑块 SYNC KEY, HIGH SPEED	1		非供货状态 Not available
49	24550-77A00	倒挡齿轮轴 SHAFT, REVERSE GEAR	1		
50	24560-77A00	倒挡空转齿轮 IDLER GEAR, REVERSE	1		
51	24565-60B00	倒挡轴螺栓 M8×26 BOLT	1		非供货状态 Not available
52	09161-16010	垫　圈 16×24×3 GSK	1		非供货状态 Not available

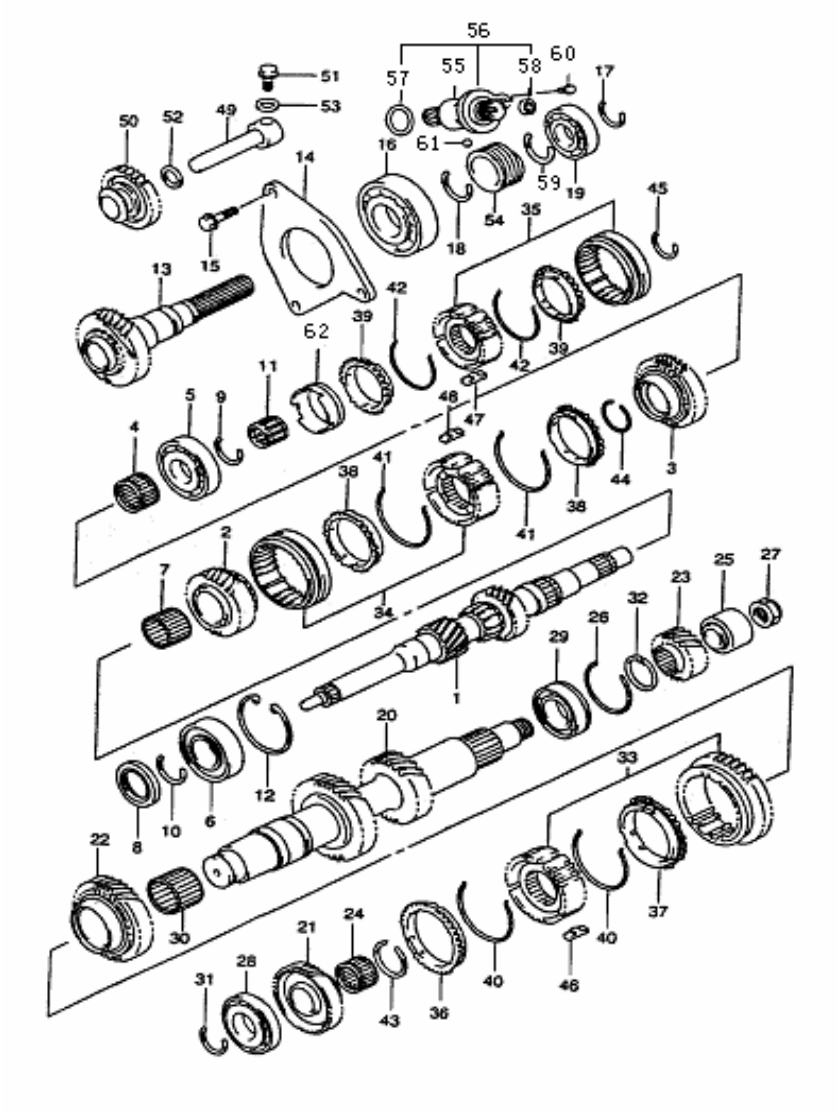

变速器(EQ474i、EQ474i-30)(续)
TRANSMISSION(ADDITION)

序号 NO.	零部件代号 PART NO.	零部件名称 DESCRIPTION	数量 Q'TY	备注 REMARK	供货状态 AVAILABLE
53	09168-09001	垫　圈 9.2×17×1.6 GSK	1		非供货状态 Not available
54	26121-77A01	里程表蜗杆 SPEEDOMETER GEAR	1		
55	LD474-1703139	蜗轮轴套 CEAR	1		
56	26130-77A80	里程表蜗轮 SPEEDOMETER GEAR	1		
57	09280-24009	O 形密封圈 23.5×3.6 O RING	1		
58	09282-07001	蜗轮油封 OIL SEAL	1		
59	09380-30007	蜗轮卡圈 CIRCLIP	1		非供货状态 Not available
60	01550-06163	螺　栓 M6×14 BOLT	1		非供货状态 Not available
61	06111-06003	钢　球 STEEL BALL	1		非供货状态 Not available
62	24727-77A00	倒挡制动锥形卡环 CIRCLIP, REVERSE	1		

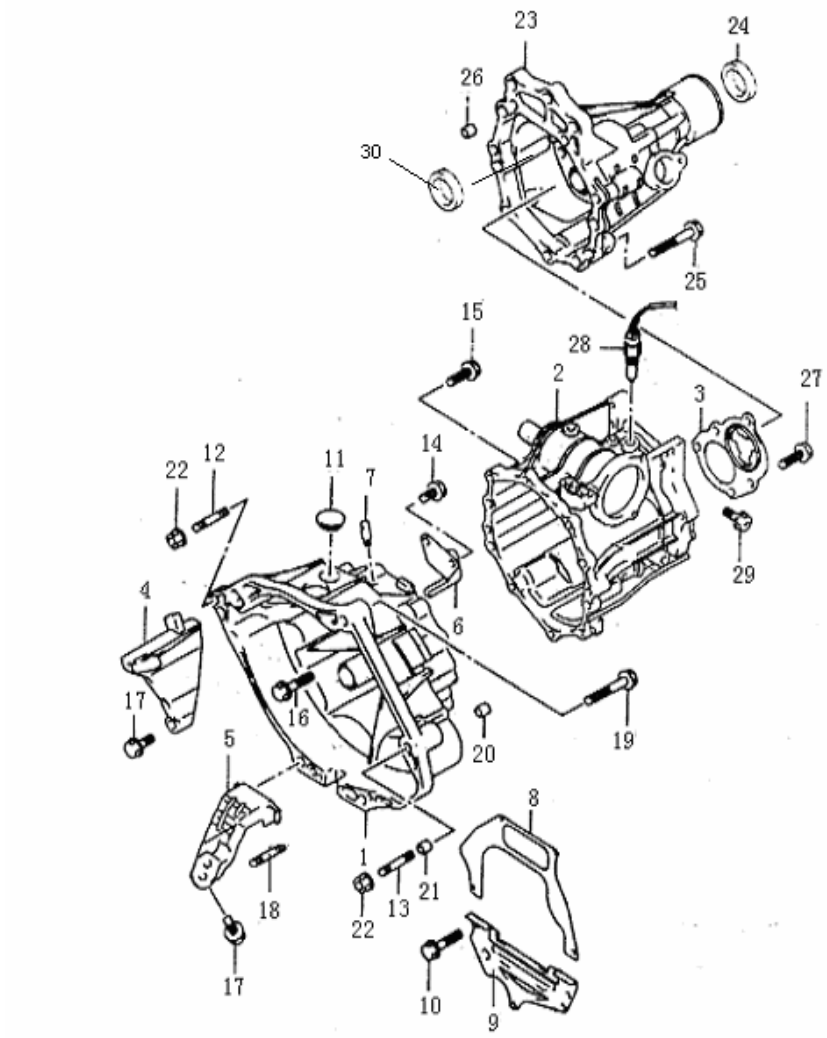

变速箱体（EQ474i、EQ474i-30）
TRANSMISSION CASE

序号 NO.	零部件代号 PART NO.	零部件名称 DESCRIPTION	数量 Q'TY	备注 REMARK	供货状态 AVAILABLE
1	EQ474i·1701711	前　箱 TRANSMISSION FRONT CASE	1		
	EQ474i-30·1701711		1	EQ474i-30 专用	
2	EQ474i·1701721	后　箱 TRANSMISSION REAR CASE	1		
3	EQ474i·1701725	后箱盖 REAR CASE PLATE	1		
4	EQ474i·1701020	变速箱右加强板 REINFORCE PLATE,RH	1		
5	EQ474i·1701022	变速箱左加强板 REINFORCE PLATE,LH	1		
6	EQ474i·1701810	输油槽总成 GUTTER ASSY	1		
7	EQ474i·1701820	排气塞 BREATHER PLUG	1		
8	EQ474i·1000097	变速箱上隔板 UPPER INSULATION PLATE	1		
9	EQ474i·1000110	变速箱下隔板总成 LOWER INSULATION PLATE	1		
10	GB/T16674-1996	六角法兰面螺栓 M10×1.25×25　BOLT	1		非供货状态 Not available
11	EQ474i·1709901	观察孔罩 PLUG	1		非供货状态 Not available
12	EQ474i·1709361	1 号双头螺柱 STUD BOLT, NO.1	1		非供货状态 Not available
13	EQ474i·1709362	2 号双头螺柱 STUD BOLT, NO.2	1		非供货状态 Not available
14	EQ474i·1709326	油导螺栓 M6×12 BOLT	1		非供货状态 Not available
15	EQ474i·1709141	前后箱壳体 1 号螺栓 M8×40 BOLT, NO.1	5		非供货状态 Not available
16	EQ474i·1709142	前后箱壳体 2 号螺栓 M8×45 BOLT, NO.2	3		非供货状态 Not available
17	GB/T16674-1996	六角法兰面螺栓 M10×1.25×40　BOLT	3		非供货状态 Not available

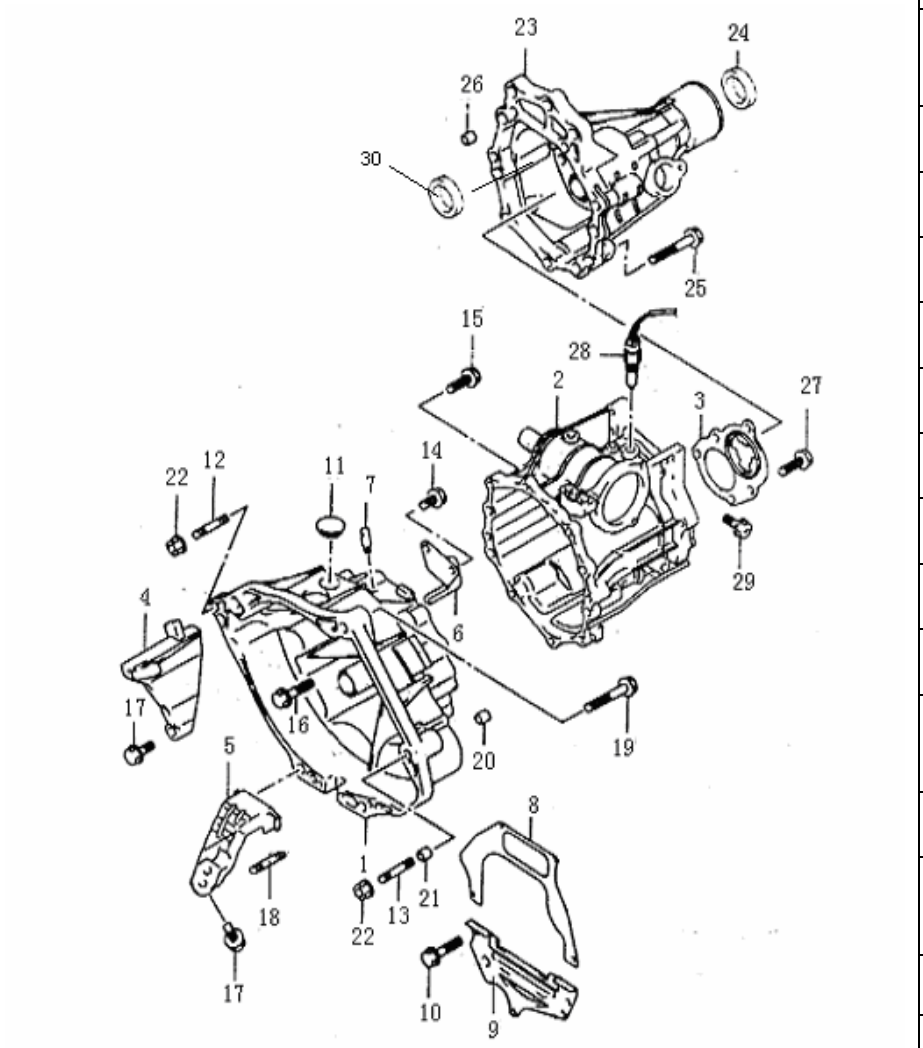

变速箱体(EQ474i、EQ474i-30)(续)

TRANSMISSION CASE

序号 NO.	零部件代号 PART NO.	零部件名称 DESCRIPTION	数量 Q'TY	备注 REMARK	供货状态 AVAILABLE
18	GB/T900-1988	双头螺柱 AM10×1.25-M10×1.25×20 BOLT	1		非供货状态 Not available
19	GB/T16674-1996	六角法兰面螺栓 M10×1.25×60 BOLT	2		非供货状态 Not available
20	EQ474i·1709102	前后箱壳体定位销 PIN	2		非供货状态 Not available
21	EQ474i·1000028	气缸盖定位套 COVER,CYLINDER	2		
22	GB/T6177.1-2000	六角法兰面螺母 M10×1.25 NUT	3		非供货状态 Not available
23	EQ474i·1701771	延伸箱 EXTENSION CASE	1		
24	EQ474i·1701780	输出箱油封 OIL SEAL	1		
25	EQ474i·1709141	延伸箱螺栓 M8×40 BOLT	2		非供货状态 Not available
26	EQ474i·1709102	延伸箱定位销 PIN	2		
27	EQ474i·1709144	延伸箱螺栓 M8×20 BOLT	5		非供货状态 Not available
28	EQ474i·3729610	倒车灯开关总成 SWITCH ASSY, BACKUP LAMP	1		
29	EQ474i·1709626	延伸箱螺栓 M8×40 BOLT	1		非供货状态 Not available
30	EQ474i.1709156	延伸箱后箱后轴承 Rear bearing, rear case, extending case	1	1709405-MR 509A01	

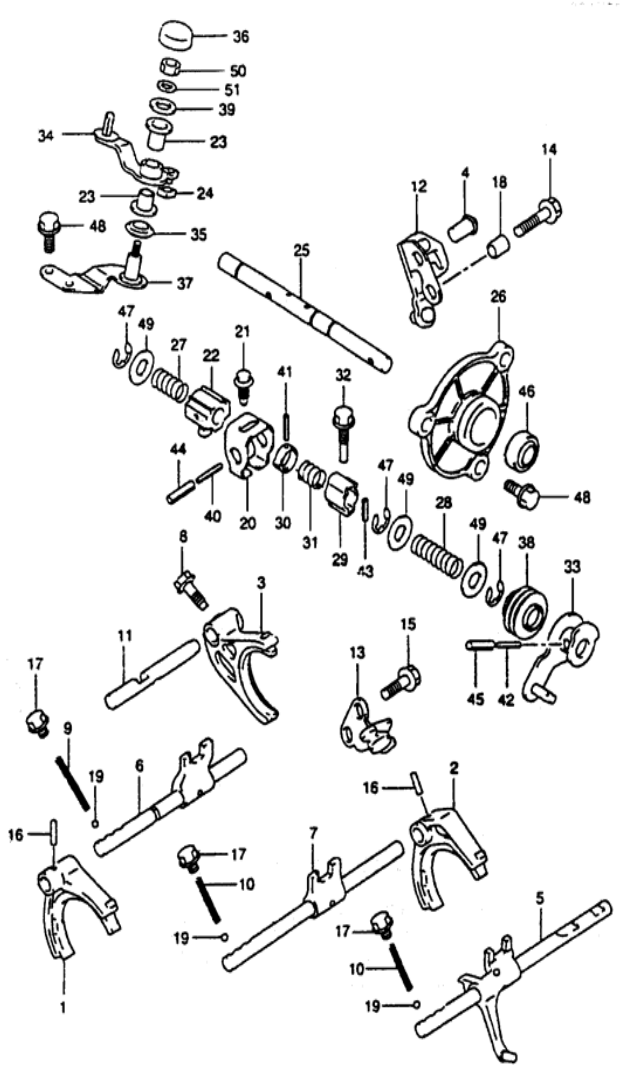

换档叉（EQ474i、EQ474i-30）
GEAR SHIFT FORK

序号 NO.	零部件代号 PART NO.	零部件名称 DESCRIPTION	数量 Q'TY	备注 REMARK	供货状态 AVAILABLE
1	25211-77A00	低速换挡拨叉 FORK, LOW SPEED	1		
2	25221-77A00	高速换挡拨叉 FORK, HIGH SPEED	1		
3	25231-77A00	5 挡换挡拨叉 FORK, 5TH	1		
4	25250-7700	倒挡换挡定位销 PIN	1		非供货状态 Not available
5	25260-77A00	5 / 倒挡叉轴总成 FORK ASSY, 5TH	1		
6	25270-77A00	低速换挡叉轴总成 SHAFT ASSY,LOW SPEED	1		
7	25280-77A00	高速换挡叉轴总成 SHAFT ASSY,HIGH SPEED	1		
8	25291-77C00	5 挡换挡叉螺栓 M6×20.5 BOLT	1		非供货状态 Not available
9	25415-77A00	低速定位弹簧 SPRING	1		非供货状态 Not available
10	25425-77A00	高速 / 5 挡定位弹簧 SPRING	1		非供货状态 Not available
11	25453-77A00	5 挡换挡轴 GEAR SHIFT SHAFT, 5TH	1		
12	25460-77A00	倒挡换挡杆 GEAR SHIFT SHAFT,REVERSE	1		
13	25470-77A00	5 挡换挡杆 GEAR SHIFT SHAFT, 5TH	1		
14	09103-08153	螺　栓 M8×30 BOLT	2		非供货状态 Not available
15	09103-08266	螺　栓 M8×20 BOLT	2		非供货状态 Not available
16	09205-05012	弹簧销 PIN	2		非供货状态 Not available
17	09247-10012	螺　栓 M10×1.25×10 BOLT	3		非供货状态 Not available
18	04211-11129	销 PIN	2		非供货状态 Not available

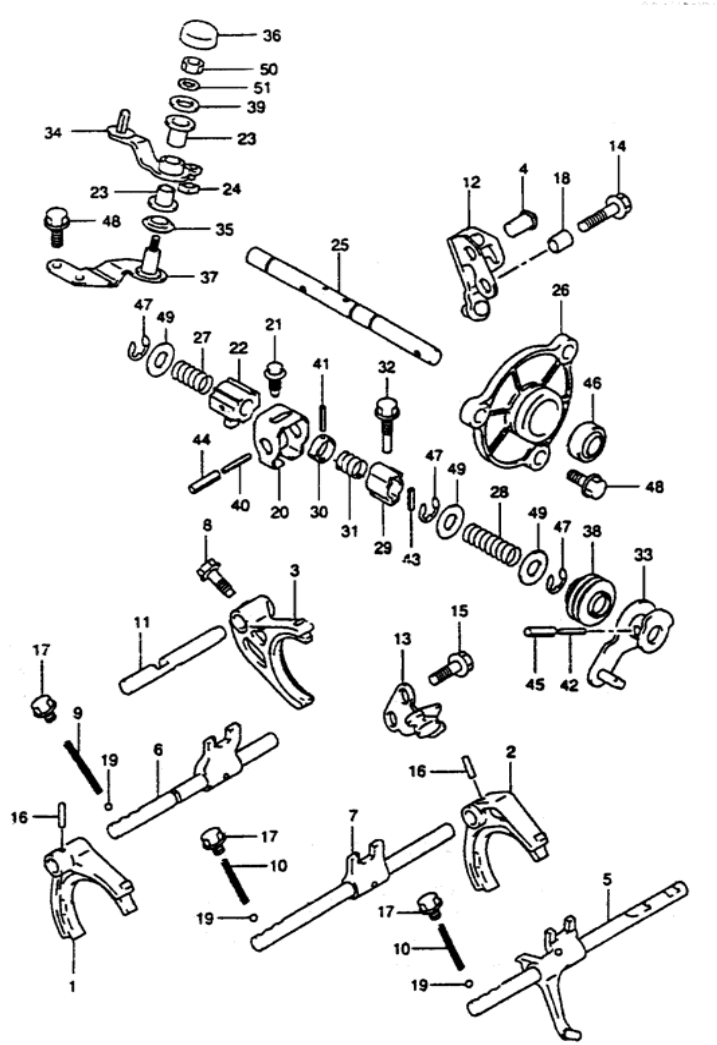

换档叉(EQ474i、EQ474i-30)（续）
GEAR SHIFT FORK(ADDITION 1)

序号 NO.	零部件代号 PART NO.	零部件名称 DESCRIPTION	数量 Q'TY	备注 REMARK	供货状态 AVAILABLE
19	06111-10003	钢　球 BALL	3		非供货状态 Not available
20	25311-77A00	换挡联锁装置挡板 BAFFLE	1		
21	25321-78A00	换挡止动螺栓 BOLT	1		
22	25541-77A00	换挡 / 选择杆 SHAFT, GEARSHIFT	1		
23	25558-74B01	衬　套 GSK	2		
24	25559-50F00	衬　套 GSK	1		
25	25571-77A00	换挡 / 选择轴 SHAFT, GEARSHIFT	1		
26	25573-77A00	换挡导向套 GUIDING COVER	1		
27	25576-77A00	低速选择弹簧 SELECT SPRING, LOW	1		非供货状态 Not available
28	25577-77A00	倒挡选择弹簧 SELECT SPRING, REVERSE	1		非供货状态 Not available
29	25581-50F00	5 挡 / 倒挡换挡凸轮 CAM, REVERSE	1		
30	25582-60B51	换挡凸轮导向件 GUIDING COMP	1		
31	25583-60B50	凸轮导向回位弹簧 RETURN SPRING	1		非供货状态 Not available
32	25584-78A00	螺　栓 M8×39 BOLT	1		非供货状态 Not available
33	25610-78A00	换挡拉索杆 CABLE SHAFT	1		
34	25620-78A01	选择拉索杆 CABLE SHAFT	1		
35	25624-78B00	内防尘罩 BOOT, INSIDE	1		
36	25625-78B00	外防尘罩 BOOT, OUTSIDE	1		

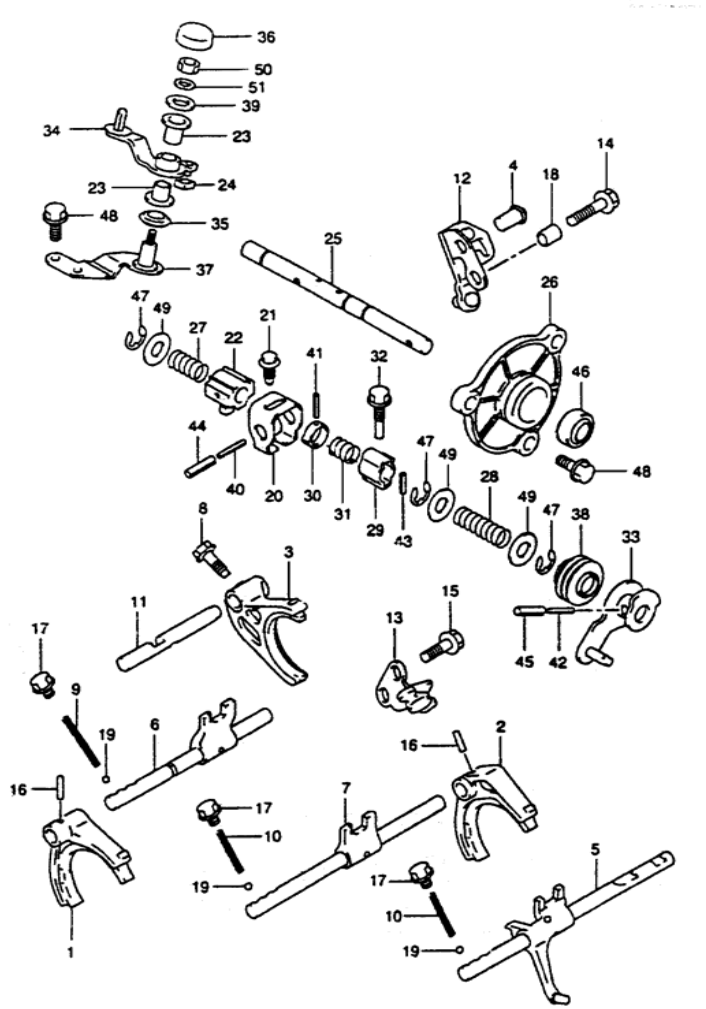

换档叉(EQ474i、EQ474i-30)（续）
GEAR SHIFT FORK(ADDITION 2)

序号 NO.	零部件代号 PART NO.	零部件名称 DESCRIPTION	数量 Q'TY	备注 REMARK	供货状态 AVAILABLE
37	25630-77A00	选择杆支架 BRKT, SELECT SHAFT	1		
38	25651-74B00	换挡轴防油罩 OIL BOOT, SHAFT	1		
39	09160-08133	垫　圈 8.5×26×1.6 GSK	1		非供货状态 Not available
40	09205-03016	弹簧销 φ3.6×28 SPRING PIN	1		非供货状态 Not available
41	09205-03020	弹簧销 φ3×22 SPRING PIN	1		非供货状态 Not available
42	09205-03037	弹簧销 φ3.6×25 SPRING PIN	1		非供货状态 Not available
43	09205-04015	弹簧销 φ4.5×20 SPRING PIN	1		非供货状态 Not available
44	09205-06004	弹簧销 φ6×28 SPRING PIN	1		非供货状态 Not available
45	09205-06007	弹簧销 φ6×25 SPRING PIN	1		非供货状态 Not available
46	09238-14006	油　封 OIL SEAL	1		
47	08332-11126	“E”形卡 E GSK	3		
48	01550-08203	螺　栓 M8×20 BOLT	5		非供货状态 Not available
49	08212-14301	垫　圈 φ14×φ30×1 GSK	3		非供货状态 Not available
50	08310-00083	螺　母 M8 NUT	1		非供货状态 Not available
51	08321-01083	锁紧垫圈 φ8 GSK	1		非供货状态 Not available

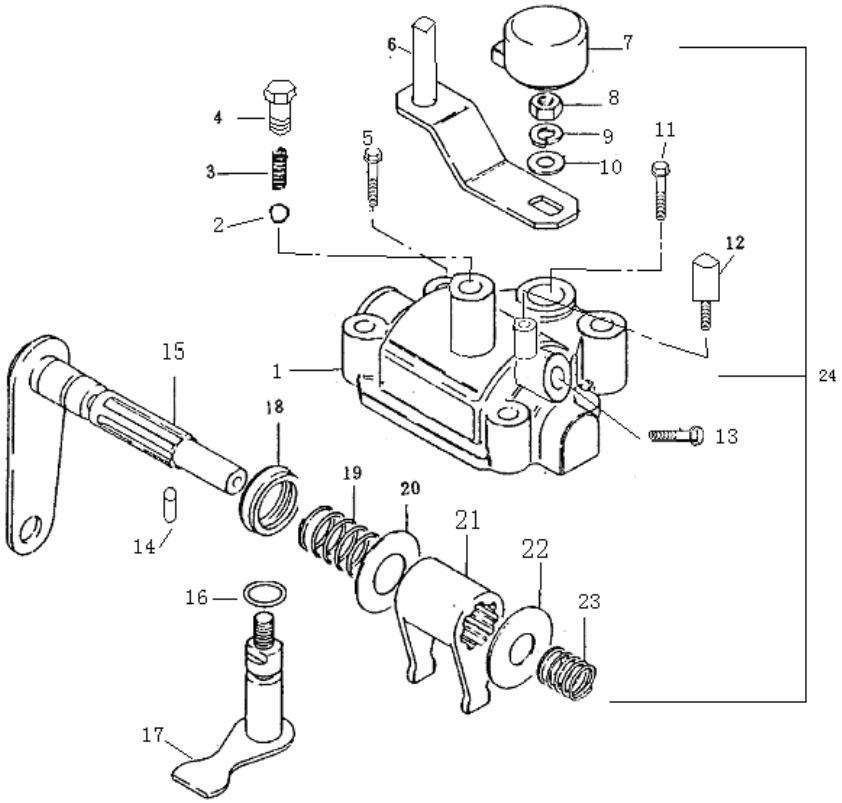

换档箱组件（EQ465i-21 五档箱）

GEAR SHIFT BOX, COMP(465 FIVE GEAR BOX)

序号 NO.	零部件代号 PART NO.	零部件名称 DESCRIPTION	数量 Q'TY	备注 REMARK	供货状态 AVAILABLE
1	QS1702121-465A	换档箱 GEAR SHIFT BOX	1		非供货状态 Notavailable
2	GB308-89	钢球 Φ7.9375 STEEL BALL	1		
3	QS1702116-465A	回位弹簧 SPRING	1		非供货状态 Not available
4	Q/JZ0907	回位弹簧螺栓 M10×1.25×9 BOLT, SPRING	1		非供货状态 Not available
5	Q/JZ0904	换档箱 1 号螺栓 M8×40 BOLT	3		非供货状态 Not available
6	XZ001-20	换位摇臂总成 ROCKING ARM ASSY	1		非供货状态 Not available
7	QS1702096－465A	换位轴防尘罩 DUSTPROOF COVER	1		非供货状态 Not available
8	GB6170-86	螺母 M8 NUT	1		非供货状态 **Not available**
9	GB859-87	弹性垫圈 8 WASHER	1		非供货状态 **Not available**
10	GB97.1-85	平垫圈 8 GSK	1		非供货状态 **Not available**
11	Q/JZ0904	换档箱 2 号螺栓 M8×55 BOLT	1		非供货状态 Not available
12	QS1702044A-465A	排气塞 EXHAUST BLOCK	1		非供货状态 Not available
13	QS1709306-465A	导向螺杆 SCREW	1		非供货状态 Not available
14	GB119-86	换档箱销 AM6×12 PIN	1		非供货状态 **Not available**
15	QS1702520-465A	换档轴总成 GEARSGHIFT SHAFT ASSY	1		非供货状态 Notavailable
16	GB3452.1-82	O 型密封圈 9×2.65 O-RING	1		非供货状态 Not available

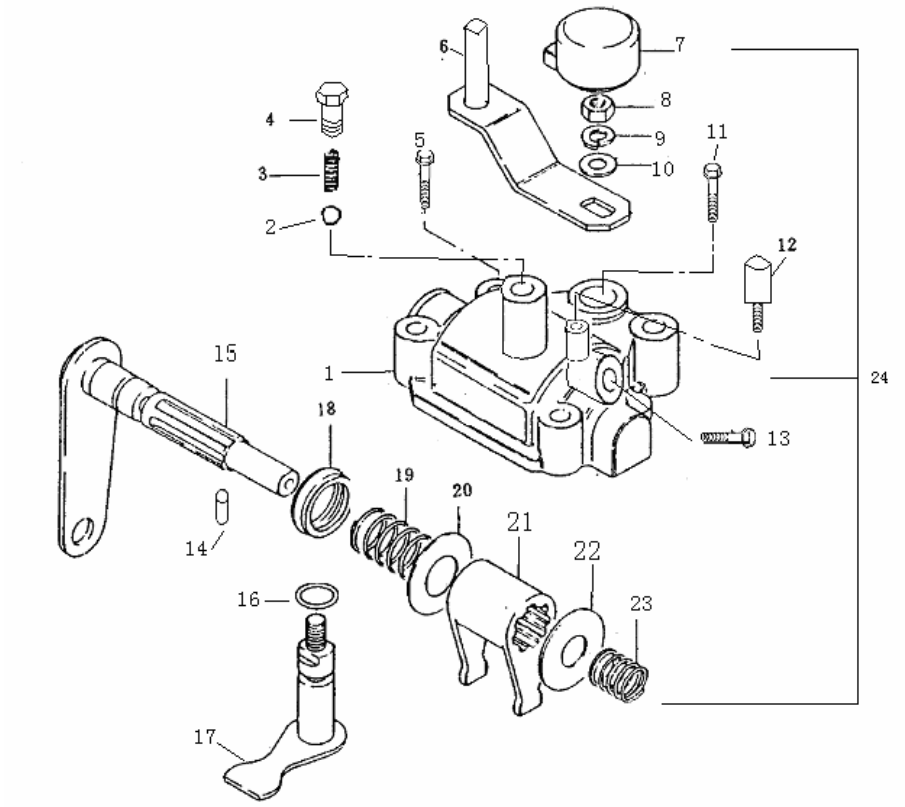

换档箱组件（EQ465i-21 五档箱）

GEAR SHIFT BOX, COMP(465 FIVE GEAR BOX)

序号 NO.	零部件代号 PART NO.	零部件名称 DESCRIPTION	数量 Q'TY	备注 REMARK	供货状态 AVAILABLE
17	QS1702097-465A	换位轴总成 SHAFT ASSY	1		非供货状态 Not available
18	QS1709120-465A	换档轴密封圈 SEAL WASHER	1		非供货状态 Not available
19	QS1702093-465A	换档轴第一弹簧 SPRING	1		非供货状态 Not available
20	QS1709203-465A	换档轴垫圈 WASHER	1		非供货状态 Not available
21	QS1702541-465A	换档摆杆 SCREW	1		非供货状态 Not available
22	QS1702118-465A	倒档限位卡 CIRCLIP	1		非供货状态 Not available
23	QS1702115-465A	换档回位扭簧 SPRING	1		非供货状态 Not available
24	465-1700000/V	换档箱组件 Gearshift case components	1		

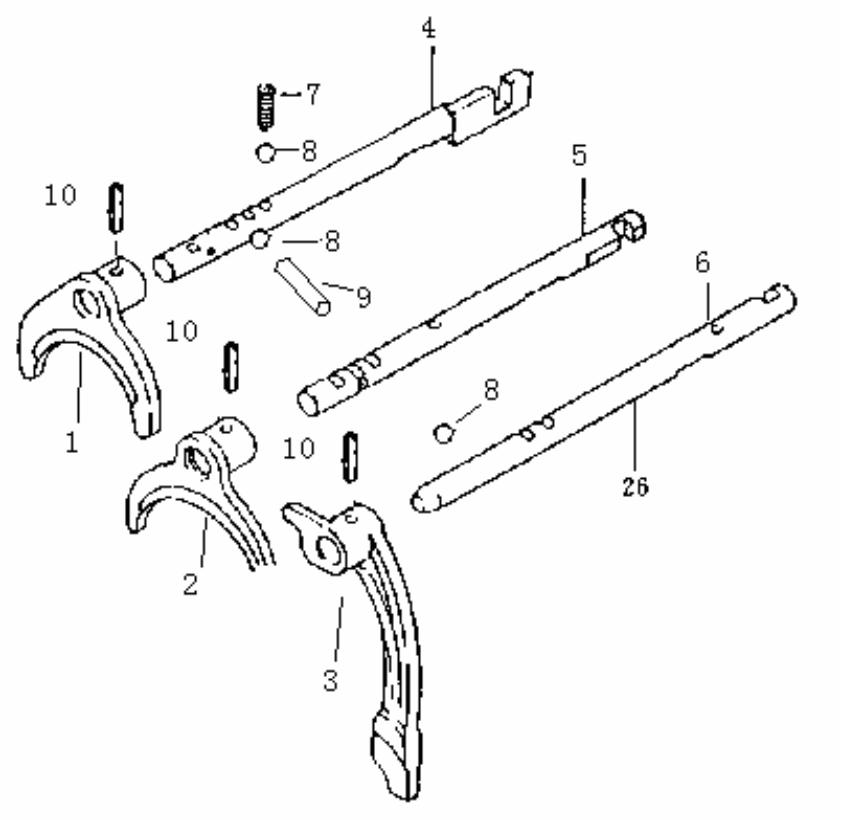

换档叉（EQ465i-21 五档箱）
GEAR SHIFT FORK

序号 NO.	零部件代号 PART NO.	零部件名称 DESCRIPTION	数量 Q'TY	备注 REMARK	供货状态 AVAILABLE
1	QS1702221－465A	三四档拨叉 FORK 3，4	1		
2	QS1702211－465A	一二档拨叉 FORK 1，2	1		
3	QS1702231－465A	五倒档拨叉 FORK 5	1		
4	QS1702420－465A	三四档换档杆总成 SHIFT SHAFT ASSY	1		
5	QS1702411－465A	一二档换档杆 SHIFT SHAFT	1		
6	QS1702451－465A	五倒档换档杆 SHIFT SHAFT 5	1		
7	QS1702415－465A	换档锁紧弹簧 SPRING	3		非供货状态 Not available
8	GB308－89	换档锁紧钢球 Φ9.525 STEEL BALL	5		非供货状态 Not available
9	GB309－84	换档互锁销 P3×1.25 PIN	1		非供货状态 Not available
10	Q/JZ0903	拨叉销 5×22 FORK PIN	3		非供货状态 Not available

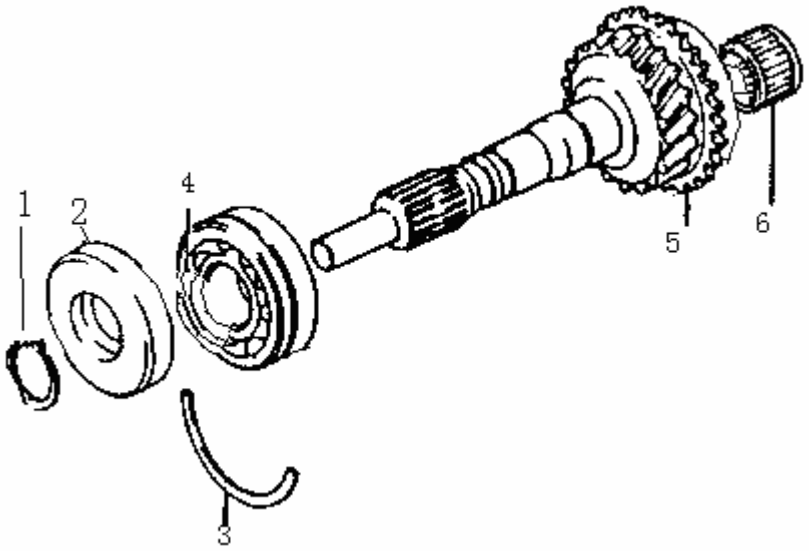

输入轴（EQ465i-21 五档箱）
INPUT SHAFT (465 FIVE GEAR BOX

序号 NO.	零部件代号 PART NO.	零部件名称 DESCRIPTION	数量 Q'TY	备注 REMARK	供货状态 AVAILABLE
1	QS1709505－465A	输入轴轴承卡圈 CIRCLIP	1		非供货状态 Not available
2	QS1709110－465A	输入轴油封 OIL SEAL	1		
3	QS1709501－465A	输入轴轴承挡圈 CIRCLIP	1		非供货状态 Not available
4	QS1709401－465A	输入轴轴承 BEARING	1		
5	QS1701110B－465A	输入轴总成 INPUT SHAFT ASSY	1		
6	GB5846－86	输入轴滚针轴承 K202616.8 BEARING	1		

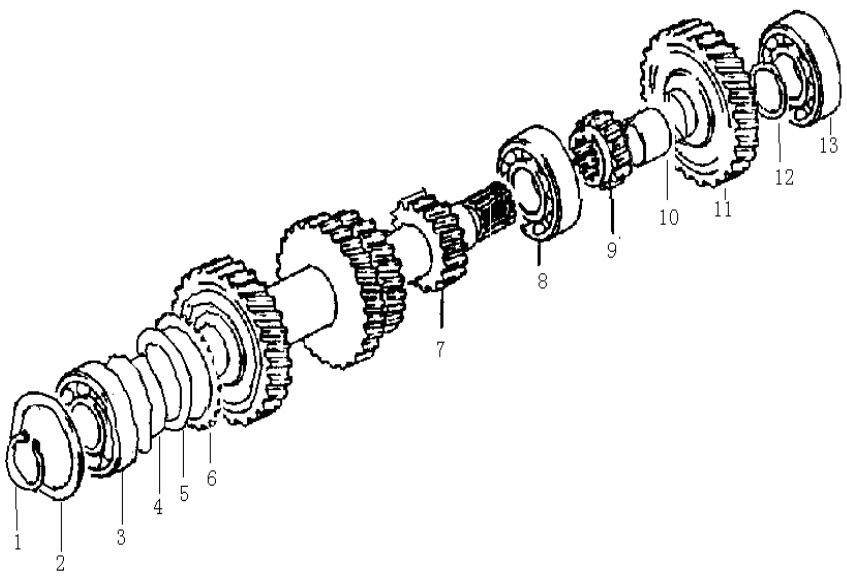

中间轴（EQ465i-21 五档箱）

CENTRE SHAFT (465 FIVE GEAR BOX)

序号 NO.	零部件代号 PART NO.	零部件名称 DESCRIPTION	数量 Q'TY	备注 REMARK	供货状态 AVAILABLE
1	QS1709505－465A	中间轴前轴承卡圈 CIRCLIP	1	与输入轴轴承卡圈相同 Same with clip circle of input axis bearing	非供货状态 Not available
2	QS1709504－465A	中间轴前轴承挡圈 CIRCLIP	1		非供货状态 Not available
3	QS1709403－465A	中间轴前轴承 BEARING	1		
4	QS1701132－465A	垫片 GSK	1		非供货状态 Not available
5	QS1701133A－465A	碟形弹簧 SPRING	1		非供货状态 Not available
6	QS1701134－465A	摩擦轮 DISC GEAR	1		
7	QS1701131C－465A	中间轴 CENTER SHAFT	1		
8	QS1709405－465A	中间轴中轴承 BEARING	1		
9	QS1701551A－465A	倒档传动齿轮 GEAR	1		
10	QS1701137－465A	五倒档齿轮轴套 CYLINDER	1		
11	QS1701351A－465A	中间轴五档齿轮 GEAR	1		
12	QS1701136－465A	弹性垫圈 φ21.5×φ33×0.5 GSK	1		非供货状态 Not available
13	GB/T276－94	中间轴后轴承 BEARING	1		

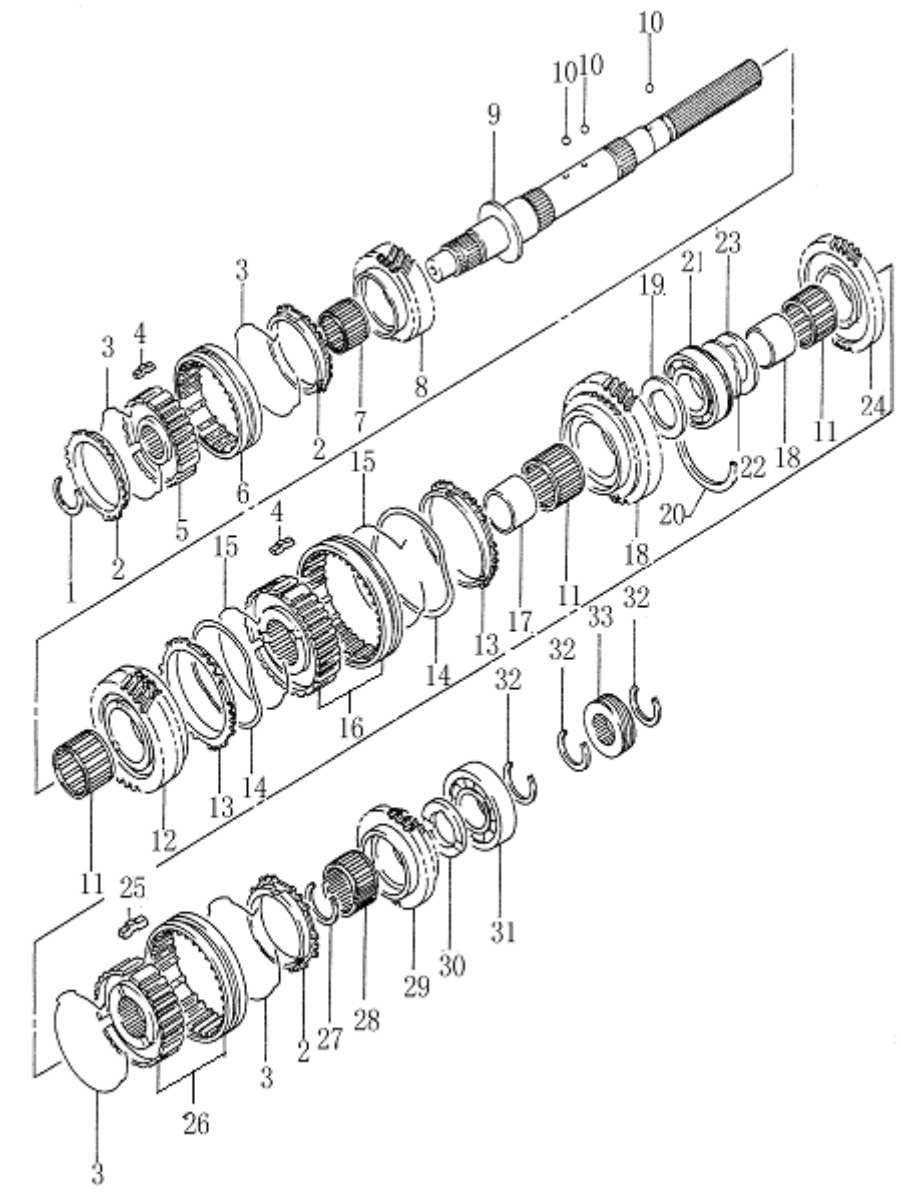

输出轴（EQ465i-21 五档箱）

OUTPUT SHAFT (465 FIVE GEAR BOX)

序号 NO.	零部件代号 PART NO.	零部件名称 DESCRIPTION	数量 Q'TY	备注 REMARK	供货状态 AVAILABLE
1	QS1709508-465A	高速同步器卡圈 CIRCLIP	1		非供货状态 Not available
2	QS1701432-465A	高速同步器齿环 SYNCHRONIZER RING， HIGH SPEED	3		
3	QS1701442-465A	高速同步器弹簧 SPRING	4		非供货状态 Not available
4	QS1701473-465A	同步器滑块 SLIDING BLOCK	6		非供货状态 Not available
5	QS1700404-465A	高速同步器组件 GEAR COVER	1		
6	QS1701422-465A	高速同步器齿套 GEAR COVER	1		非供货状态 Not available
7	GB5846-86	滚针轴承 K303526.8 NEEDLE-ROLLING BEARING	1		
8	QS1701230A-465A	主轴三档齿轮总成 3RD GEAR ASSY， MAIN SHAFT	1		
9	QS1701121-465A	主轴 MAIN SHAFT	1		
10	GB308-89	钢球 Φ5 STEEL BALL	3		非供货状态 Not available
11	GB5846-86	滚针轴承 K354026.8 NEEDLE-ROLLINGM BEARING	3		
12	QS1701220A-465A	主轴二档齿轮总成 2ND GEAR ASSY， MAIN SHAFT	1		
13	QS1701431A-465A	低速同步器齿环 SYNCHRONIZER RING，LOW SPEED	2		
14	QS1701461-465A	波形弹簧 SPRING	2		非供货状态 Not available
15	QS1701441-465A	低速同步器弹簧 SPRING	2		非供货状态 Not available

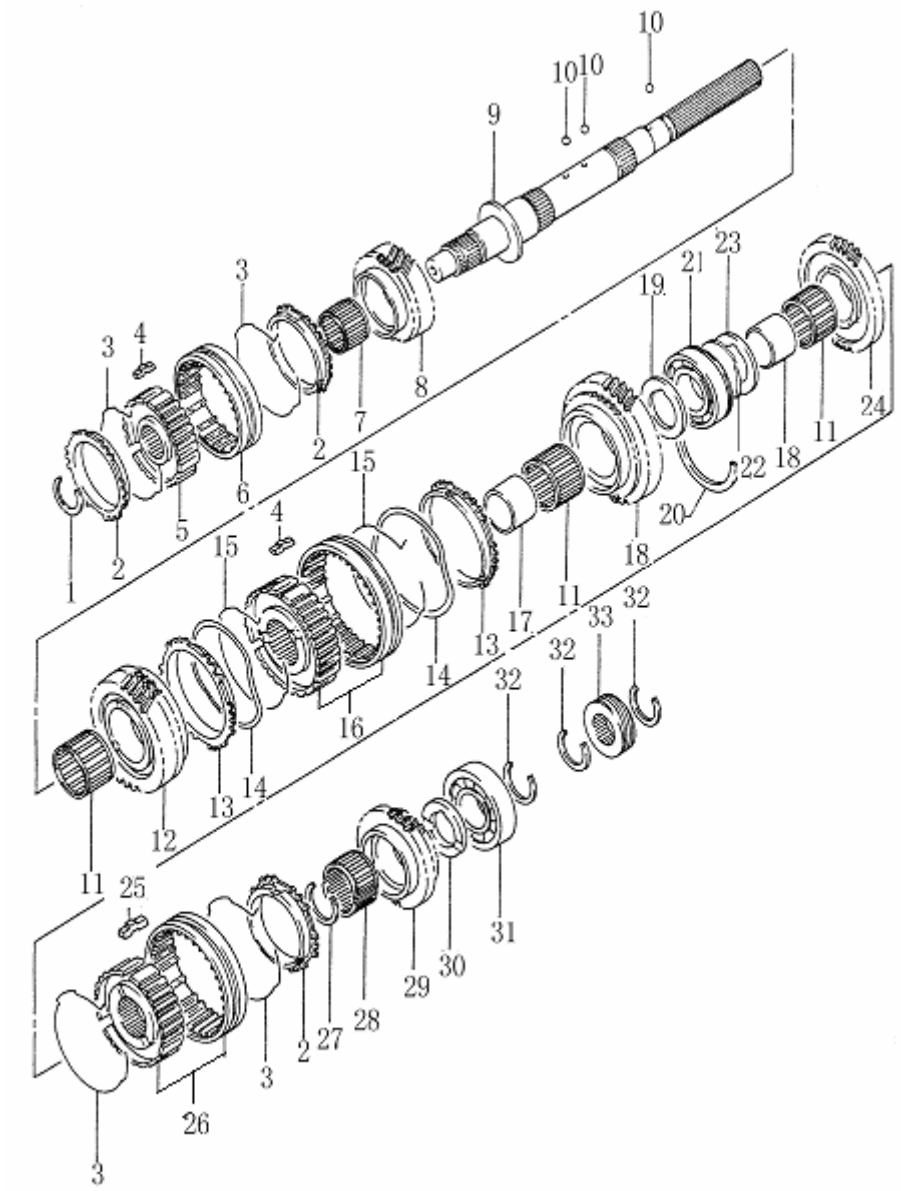

输出轴（EQ465i-21 五档箱）
OUTPUT SHAFT（465 FIVE GEAR BOX）

序号 NO.	零部件代号 PART NO.	零部件名称 DESCRIPTION	数量 Q'TY	备注 REMARK	供货状态 AVAILABLE
16	QS1700405-465A	低速同步器组件 COMPONENTS	1		
17	QS1709704-465A	一档齿轮轴套 SHAFT COVER， 1ST GEAR	2		
18	QS1701210A-465A	主轴一档齿轮总成 1ST GEAR ASSY， MAINSHAFT	1		
19	QS1709208A-465A	主轴前轴承垫圈 δ=5.5 WASHER， FR BEARING	1		非供货状态 Not available
20	QS1709502-465A	主轴前轴承挡圈 CIRCLET	1		
21	GB/T276－94	主轴前轴承 6206N FR BEARING	1		
22	QS1709209-465A	弹性垫片 FLAKE	1		非供货状态 Not available
23	QS1709204-465A	主轴前轴承垫圈 δ=4.95 WAHSER， FR BEARING	1		非供货状态 Not available
24	QS1701541-465A	主轴倒档齿轮 GEAR， REVERSING	1		
25	QS1701474-465A	五档同步器滑块 SLIDING BLOCK	3		非供货状态 Not available
26	QS1701420-465A	五档同步器组件 COMPONENTS	1		
27	QS1709508-465A	五档同步器卡圈 δ=2.2 CIRCLET	1	与高速同步器卡圈相同 Same with hign speed synchronization clip circle	非供货状态 Not available
28	GB5846-86	滚针轴承 K27.533.522 NEEDLE-ROLLING BEARING			
29	QS1701250A-465A	主轴五档齿轮总成 5TH GEAR ASSY， MAIN SHAFT	1		
30	QS1709207-465A	主轴后轴承垫圈 WASHER， RR BEARING	1		非供货状态 Not available
31	GB/T276-94	主轴后轴承 6305 RR BEARING MAIN SHAFT	1		
32	QS1709506-465A	卡圈 CIRCLET	3		非供货状态 Not available
33	QS1703121A-465A	速度计蜗轮 WORM WHEEL， SPEEDOMETER	1		

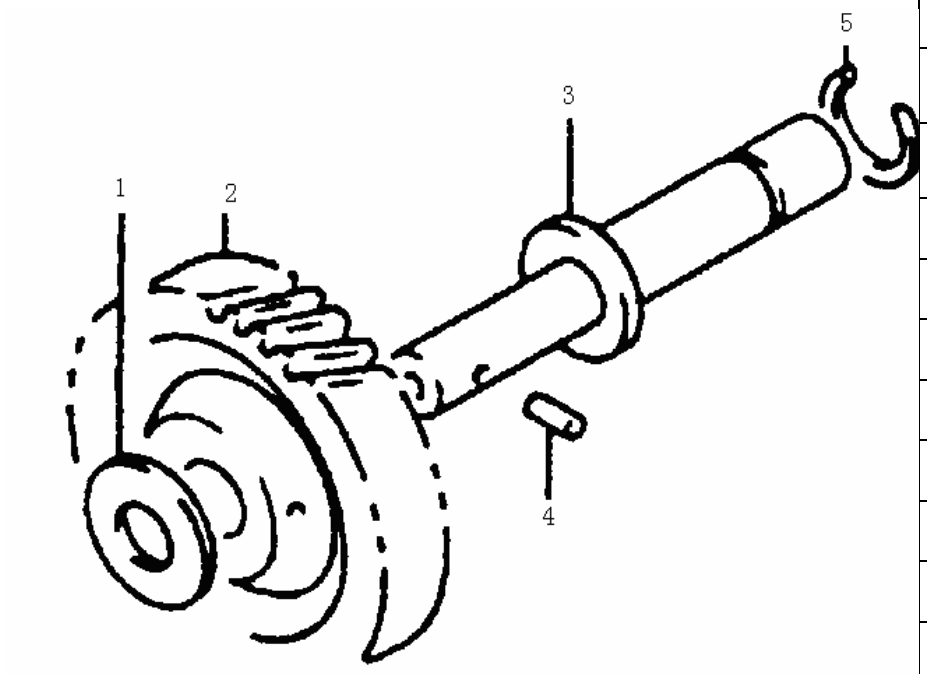

倒档轴（EQ465i-21 五档箱）

REVERSING GEAR SHAFT (465 FIVE GEAR BOX)

序号 NO.	零部件代号 PART NO.	零部件名称 DESCRIPTION	数量 Q'TY	备注 REMARK	供货状态 AVAILABLE
1	QS1709201-465A	倒档空转齿轮垫圈 WASHER	1		非供货状态 Not available
2	QS1701560-465A	倒档空转齿轮总成 GEAR ASSY,	1		
3	QS1701511-465A	倒档齿轮轴 GEAR SHAFT,	1		
4	GB119-86	圆柱销 A6x12 PIN	1		非供货状态 Not available
5	QS1709507-465A	卡圈 CIRCLET	1		非供货状态 Not available

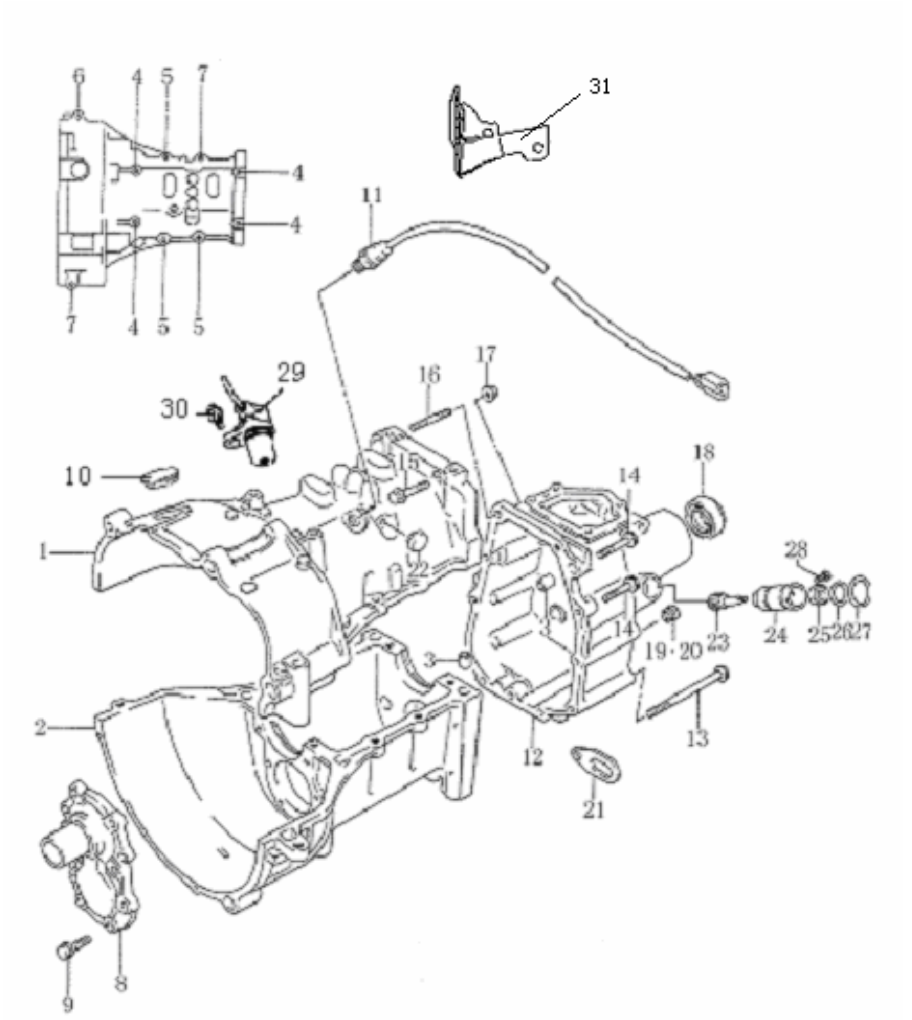

变速箱体（EQ465i-21 五档箱）

TRANSMISSION (465 FIVE GEAR BOX)

序号 NO.	零部件代号 PART NO.	零部件名称 DESCRIPTION	数量 Q'TY	备注 REMARK	供货状态 AVAILABLE
1	QS1701711-465A	上箱体 UPPER BOX	1		
2	QS1701721-465A	下箱体 LOWER BOX	1		
3	QS1709803-465A	合箱销 PIN	4		
4	Q/JZ0904	螺栓 M8×120 BOLT	4		
5	Q/JZ0904	螺栓 M8×30 BOLT	3		非供货状态 Not available
6	Q/JZ0904	螺栓 M8×40 BOLT	1		非供货状态 Not available
7	Q/JZ0904	螺栓 M8×80 BOLT	1		
8	QS1701741-465A	输入轴挡板 BAFFLE, INPUT SHAFT	1		
9	Q/JZ0904	螺栓 M8×20 BOLT	8		非供货状态 Not available
10	QS1702215-465A	观察孔罩 COVER, WATCH HOLE	1		
11	1709910-MR508A71	倒车灯开关总成 SWITCH, REVERSING LIGHT	1		
12	QS1701771-465A	延伸箱 EXTEND BOX	1		
13	Q/JZ0904	螺栓 M8×100 BOLT	3		
14	Q/JZ0904	螺栓 M8×35 BOLT	5		非供货状态 Not available
15	Q/JZ0904	螺栓 M8×40 BOLT	1		非供货状态 Not available
16	GB900-88	双头螺栓 AYM8×30-8.8-ZnDBOLT	1		
17	QS1709304-465A	延伸箱螺母 NUT	1		
18	QS1701780-465A	延伸箱油封 OIL SEAL	1		

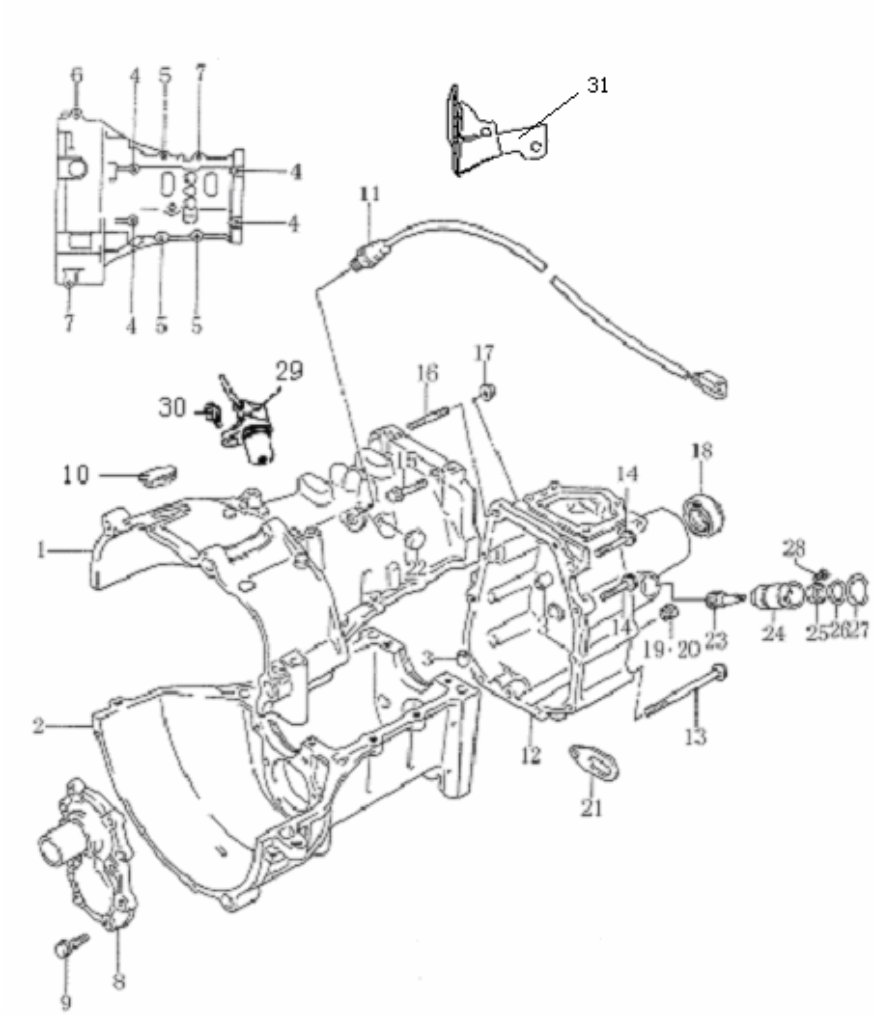

变速箱体（EQ465i-21 五档箱）

TRANSMISSION (465 FIVE GEAR BOX)

序号 NO.	零部件代号 PART NO.	零部件名称 DESCRIPTION	数量 Q'TY	备注 REMARK	供货状态 AVAILABLE
19	XZ027-02	进油螺塞 PLUG SCREW, OIL INTAKING	1		
20	XZ028-02	放油螺塞 PLUG SCREW, OIL EXHAUST	1	带磁芯 WINTH MAGNERIC CORE	
21	QS1702232-465A	起吊环 RING	1		
22	QS1709903-465A	工艺孔堵头 BLOCK	1		
23	QS1703131A-465A	速度计蜗杆 WORM ， SPEEDOMETER	1		
24	QS1703139-465A	速度计蜗杆轴套 SHAFT COVER,WORM, SPEEDOMETER	1		
25	QS1701410-465A	蜗轮油封 OIL SEAL	1		
26	GB3452.1-82	O 型密封圈 Φ18.8×1.9 O-WASHER	1		非供货状态 Not available
27	GB3452.1-82	O 型密封圈 Φ20.8×1.2 O-WASHER	1		非供货状态 Not available
28	QS1701028-465A	速度计止退螺钉 SCREW	1		
29	EQ465i1.3772010	曲轴位置传感器 CANKSHAFT POSITION SENSOR	1	10456569	
30	GB/T9074.15-1988	六角头螺栓和弹簧垫圈组合件 M6×16 BOLT	1		非供货状态 Not available
31	QS1702660C-465A	拉索支架 Cable bracket	1		

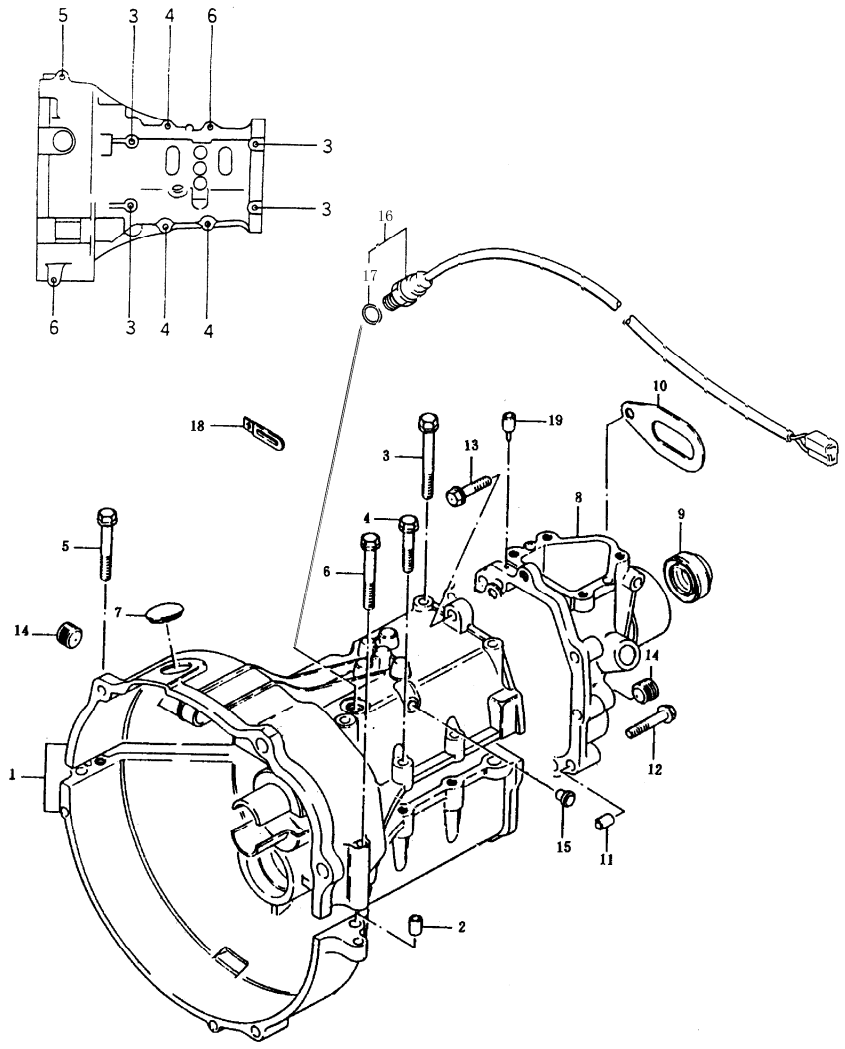

变速箱体（EQ462i-20 四档加强型箱）

TRANSMISSION (EQ462i-20 FOUR GEAR BOX)

序号 NO.	零部件代号 PART NO.	零部件名称 DESCRIPTION	数量 Q'TY	备注 REMARK	供货状态 AVAILABLE
1	SC110A-1701012A	上下箱组件 HOUSING ， UPPER AND LOWER	1		
2	SC110-1702261	圆柱销 PIN	2		非供货状态 Not available
3	Q/JZ0904	螺栓 M8x95 BOLT	4		非供货状态 Not available
4	Q/JZ0904	螺栓 M8x40 BOLT	3		非供货状态 Not available
5	Q/JZ0904	螺栓 M8x80 BOLT	1		非供货状态 Not available
6	Q/JZ0904	螺栓 M8x80 BOLT	2		
7	SC110-1702215	上箱孔罩 BOOT，HOUSING UPPER	1		
8	SC110-1702040	延伸箱组件 EXTENSION CASE	1		
9	SC110-1702045	密封圈总成 RING	1		
10	SC110-1702231	起重环 RING	1		
11	SC110-1702261	圆柱销 PIN	2		非供货状态 Not available
12	Q/JZ0904	螺栓 M8x30 BOLT	7		非供货状态 Not available
13	Q/JZ0904	螺栓 M8x30 BOLT	1		非供货状态 Not available
14	XZ027-01	螺塞 BOLT	2		
15	SC110-1702055	堵头 STUD	1		
16	SC110-3729010A	倒车灯开关总成 SWITCH ASSY, BACKUP LAMP	1		
17	GB3452.1-82	O 型密封圈 O RING	1		
18	SC110-1702251	卡子 CHUCK	1		非供货状态 Not available

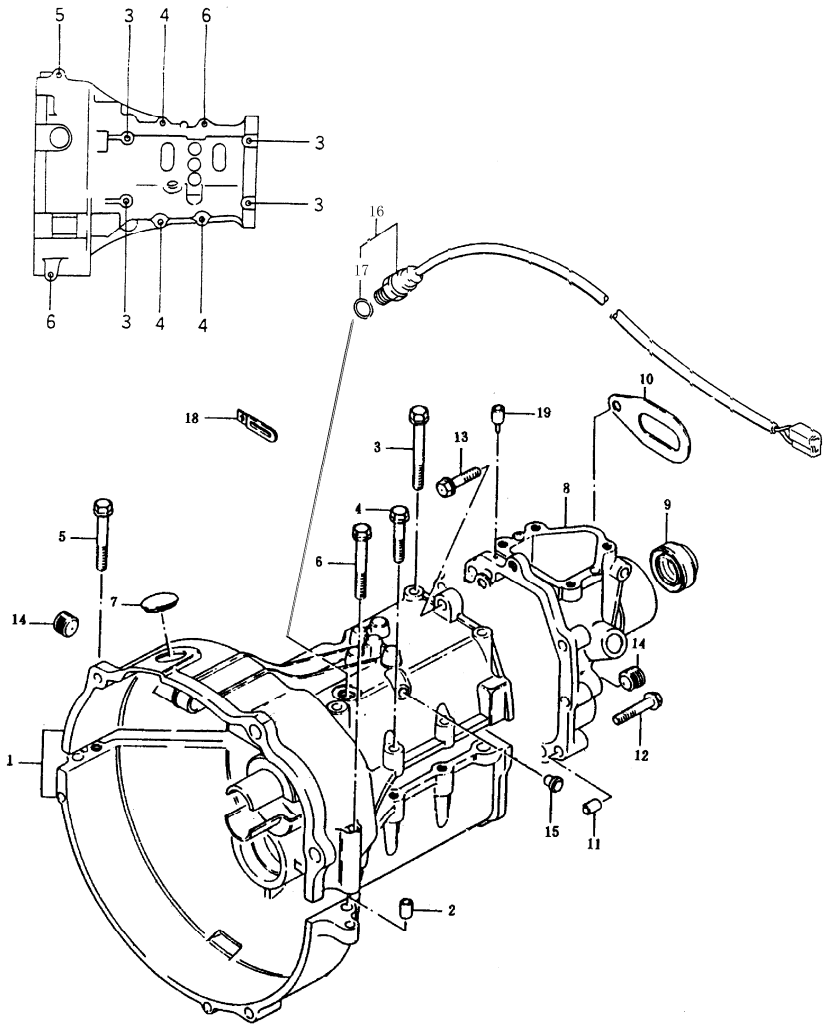

变速箱体（EQ462i-20 四档加强型箱）

TRANSMISSION (EQ462i-20 FOUR GEAR BOX)

序号 NO.	零部件代号 PART NO.	零部件名称 DESCRIPTION	数量 Q'TY	备注 REMARK	供货状态 AVAILABLE
19	SC110-1702044A	排气塞 BREATHER PLUG	1		
20	XZ031-10	拉索支架 BRK	1		

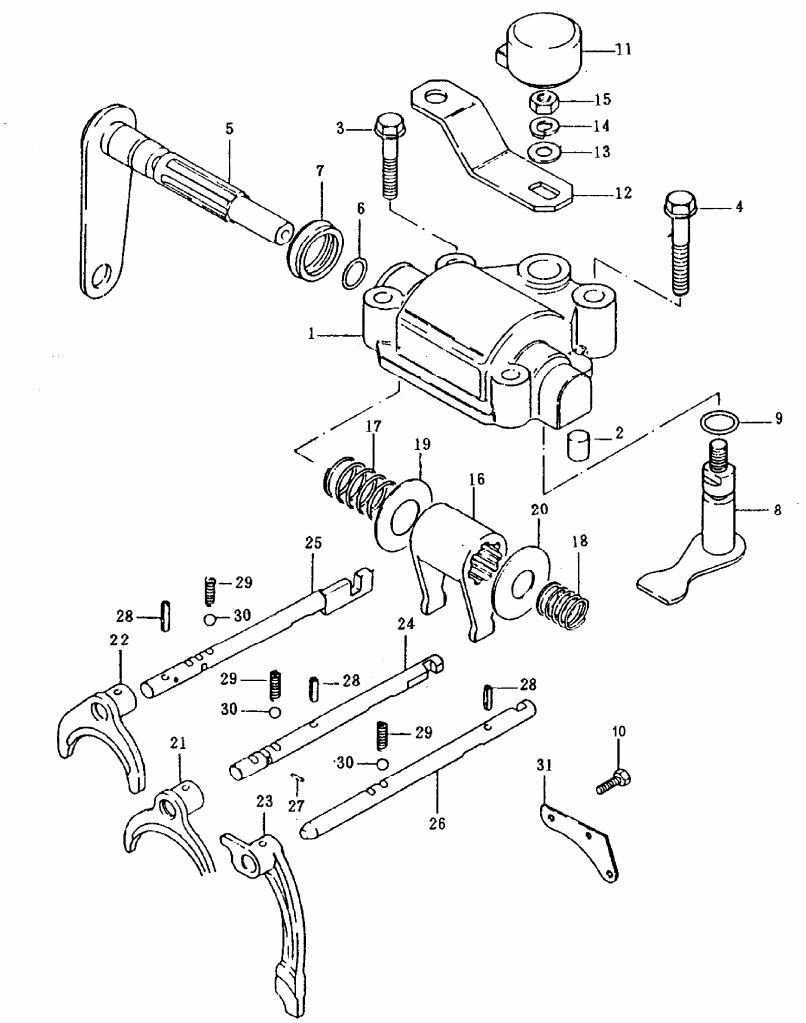

换档箱体（EQ462i-20 四档加强型箱）

GEAR SHIFT (EQ462i-20FOURTH GEAR BOX)

序号 NO.	零部件代号 PART NO.	零部件名称 DESCRIPTION	数量 Q'TY	备注 REMARK	供货状态 AVAILABLE
1	SC110-1702042	换档箱体 HOUSING	1		
2	GB119-86	圆柱销 A6x12 PIN	1		非供货状态 Not available
3	Q/JZ0904	螺栓 M6x35 BOLT	3		非供货状态 Not available
4	GB5782-86	螺栓 M8x40 BOLT	1		非供货状态 Not available
5	SC110-1702089	换档导轴总成 GUIDE SHAFT, GEAR SHIFT	1		
6	GB3452.1-82	O 型密封圈 11.2x2.65 O RING	1		
7	SC110-1702095	换档导轴防尘罩 BOOT	1		
8	SC110-1702097	换位轴总成 SHAFT ASSY	1		
9	GB3452.1-82	O 型密封圈 9x2.65 O RING	1		
10	Q/JZ0904	螺栓 M8x16 BOLT	2		圆柱销 A6x12
11	SC110-1702096A1	换位轴防尘罩 DUSTPROOF	1		
12	XZ001-40	换档摇臂总成 ROCKING ARM, GEAR SHIFT	1		
13	GB97.1-85	垫圈 8 GSK	1		非供货状态 Not available
14	GB859-87	垫圈 8 GSK	1		非供货状态 Not available
15	GB6170-86	螺母 M8 NUT	1		非供货状态 Not available
16	SC110-1702092	换档摆杆 GEARSHIFT LEVER	1		
17	SC110-1702093	换档杆第一弹簧 SPRING,1ST	1		非供货状态 Not available
18	SC110-1702215	换档杆第二弹簧 SPRING,2ND	1		非供货状态 Not available

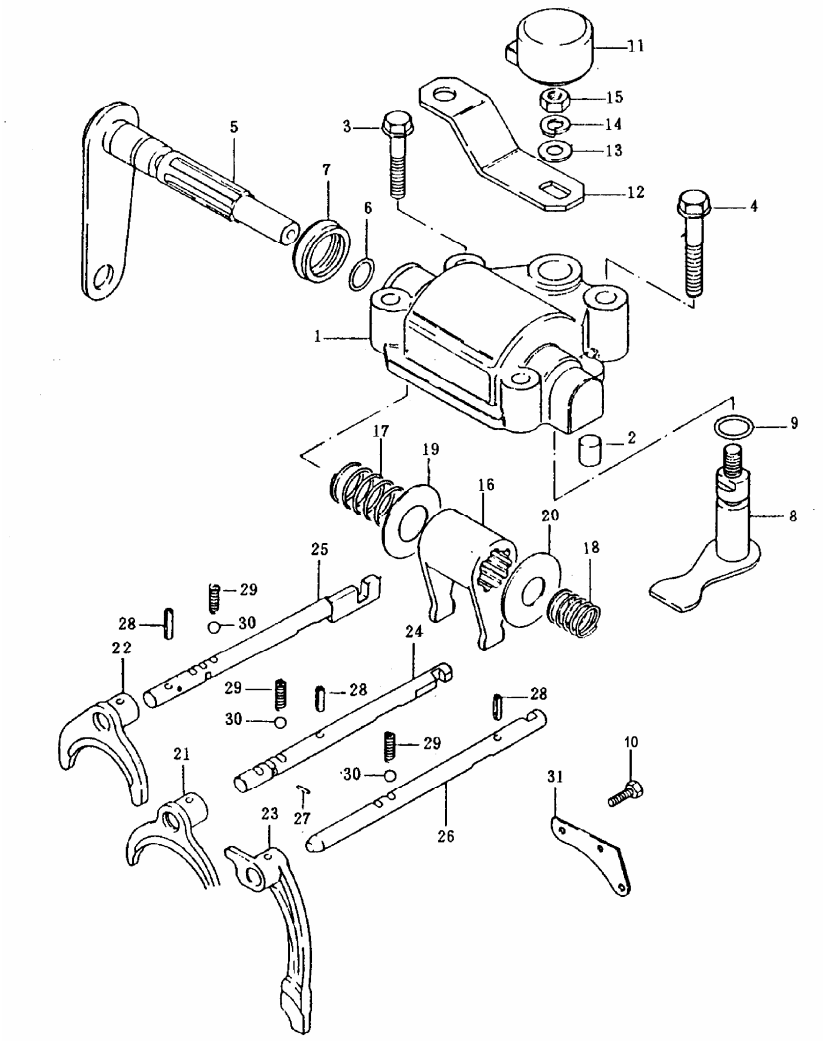

换档箱体（EQ462i-20 四档加强型箱）

GEAR SHIFT BOX (EQ462i-20 FOUR GEAR BOX)

序号 NO.	零部件代号 PART NO.	零部件名称 DESCRIPTION	数量 Q'TY	备注 REMARK	供货状态 AVAILABLE
19	SC110-1702094	导轴大垫圈 GSK	1		非供货状态 Not available
20	SC110-1702102	导轴小垫圈 GSK	1		非供货状态 Not available
21	SC110-1702026	一二档换档叉总成 GEAR SHIFT FORK, 1ST & 2ND GEAR	1		
22	SC110-1702029	三四档换档叉总成 FORK ASSY	1		
23	SC110-1702025	倒档换档叉 FORK ASSY	1		
24	SC110- 1702059	一二档换档叉轴 SHIFT FORK	1		
25	SC110-1702068	三四档换档叉轴总成 FOTK ASSY	1		
26	SC110-1702069	倒档换档叉轴 FORK	1		
27	GB309-84	互锁销 PIN	1		非供货状态 Not available
28	Q/JZ0903	销 4.5x18 PIN	3		非供货状态 Not available
29	SC110-1702087	换档锁紧弹簧 SPRING, LOCK	3		非供货状态 Not available
30	GB308-89 7.9375	钢球 STEEL BALL	5		非供货状态 Not available
31	SC110-1702088	限位板 POSITION-LIMITED PLATE	1		

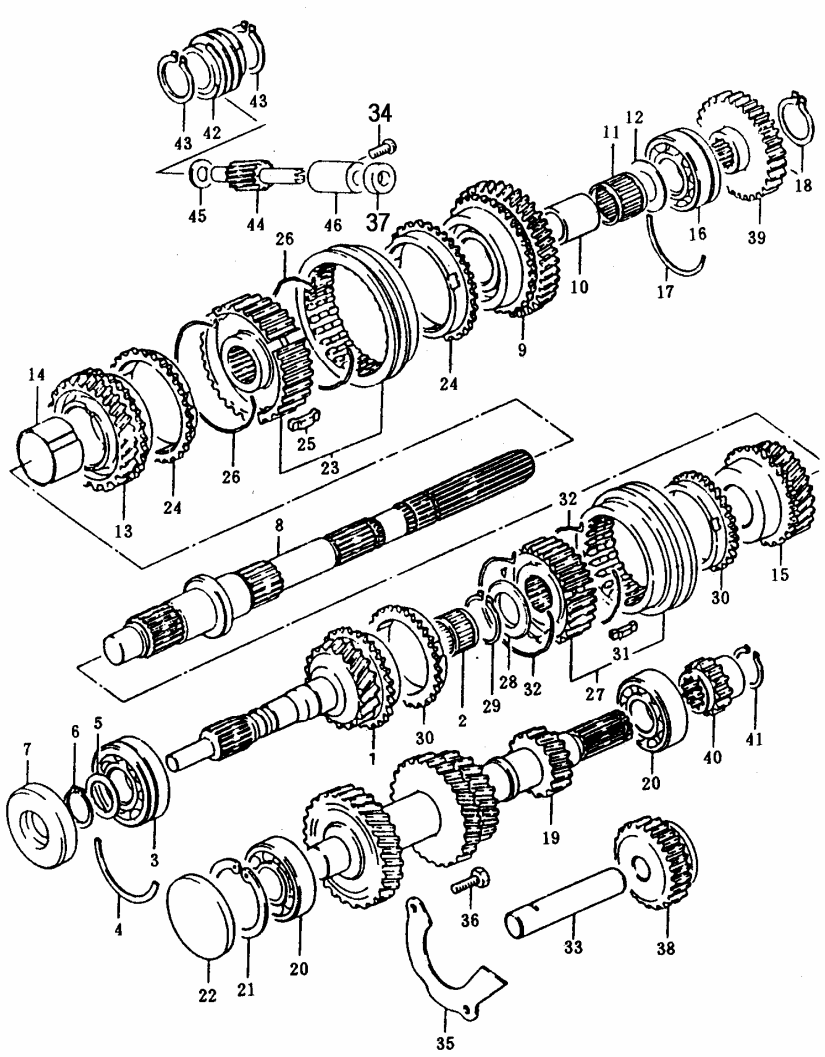

变速器（EQ462i-20 四档加强型箱）

TRANSMISSION(EQ462i-20 FOUR GEAR BOX)

序号 NO.	零部件代号 PART NO.	零部件名称 DESCRIPTION	数量 Q'TY	备注 REMARK	供货状态 AVAILABLE
1	SC110A-1701030A	一轴组件 SHAFT，1ST	1		
2	GB5846-86K17.5221 6	滚针轴承 BEARING	1		
3	GB/T276-94 6204N	向心球轴承 BEARING	1		
4	SC110-1701036	一轴轴承止推环 THRUSH RING	1		
5	SC110-1701033	一轴轴承垫圈 GSK，1ST	1		非供货状态 Not available
6	Q/JZ0910 S＝1.3	挡圈 20 CIRCLIP	1		非供货状态 Not available
7	SC110-1701086	一轴密封圈总成 SEAL RING	1		
8	SC110A-1701105A	二轴 SHAFT，2ND	1		
9	SC110B-1701113B	一档齿轮 1ST GEAR, INPUT SHAFT	1		
10	SC110B-1701124B	一档轴套 GSK，1ST GEAR	1		
11	GB5846-86K303524	滚针轴承 BEARING	2		
12	SC110Bb-1701125B	止推垫 GSK	1		
13	SC110A-1701126A	二档齿轮 2ND GEAR, INPUT SHAFT	1		
14	SC110-1701143	二档轴套 GSK，2ND GEAR	1		
15	SC110A-1701132A	三档齿轮总成 3RD GEAR, INPUT SHAFT，ASSY	1		
16	GB/T276-94 6205N	轴承 BEARING	1		
17	SC110-1701037	二轴轴承止推环 GSK，2ND GEAR	1		
18	Q/JZ0910	挡圈 20(t＝1.3) CIRCLIP	1		非供货状态 Not available

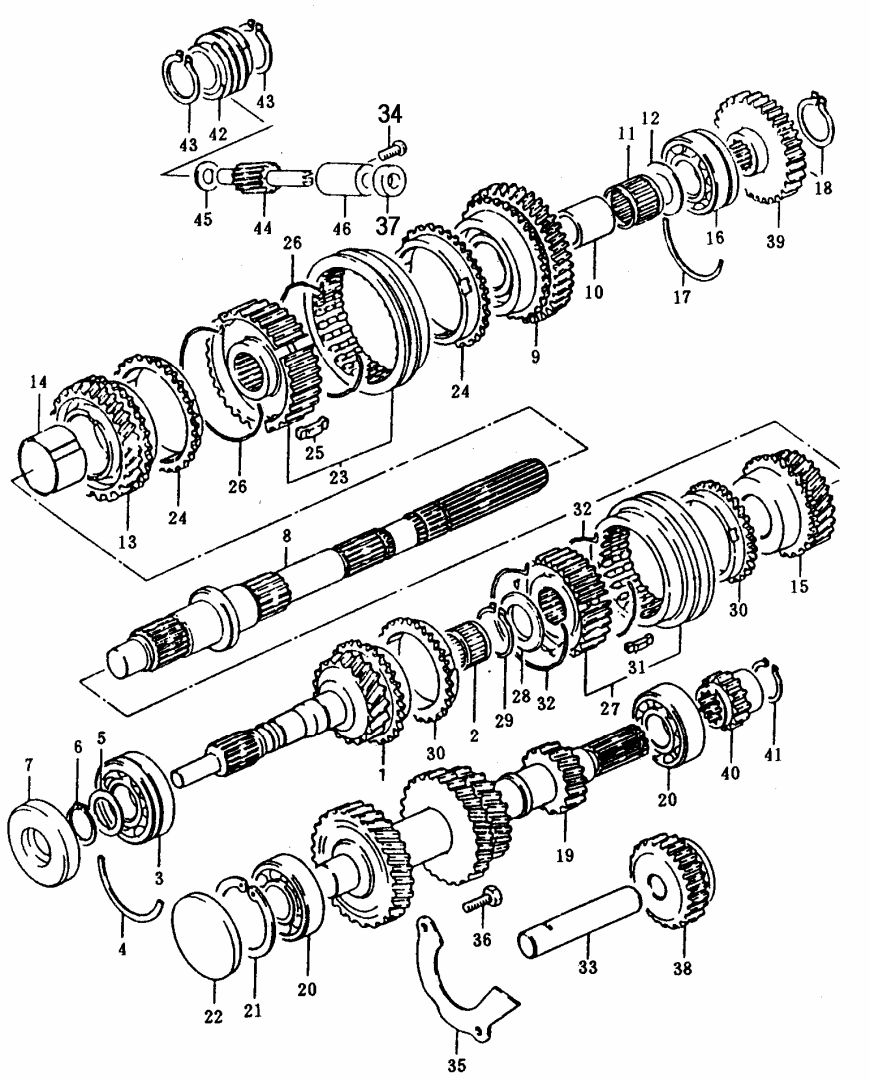

变速器（EQ462i-20 四档加强型箱）

TRANSMISSION(EQ462i-20 FOUR GEAR BOX)

序号 NO.	零部件代号 PART NO.	零部件名称 DESCRIPTION	数量 Q'TY	备注 REMARK	供货状态 AVAILABLE
19	SC110A-1701047A	中间轴组件 IDLER SHAFT	1		
20	GB/T276-94 6204	轴承 BEARING	2		
21	Q/JZ0910	挡圈 47 (t＝1.7) CIRCLIP	1		非供货状态 Not available
22	SC110-1701057	中间轴密封盖总成 SEALING COVER	1		
23	SC110-1701115A	低速同步器组件 SYNC COMP, LOW SPEED	1		
24	SC110-1701129	低速同步器齿环 GSK,LOW SPEED	2		
25	SC110-1701121	滑块 SYNC KEY	3		非供货状态 Not available
26	SC110-1701130	低速同步器滑块弹簧 SPRING,LOW SPEED	2		非供货状态 Not available
27	SC110-1701116	高速同步器组件 SYNC COMP, HIGH SPEED	1		
28	SC110-1701134	三档齿轮垫圈 GSK，3RD	1		非供货状态 Not available
29	Q/JZ0910	挡圈 21 (t＝1.3) CIRCLIP	1		非供货状态 Not available
30	SC110-1701120	高速同步器齿环 GSK, HIGH SPEED	2		
31	SC110-1701121	滑块 SYNC KEY	3		非供货状态 Not available
32	SC110-1701122	高速同步器滑块弹簧 SPRING,HIGH SPEED	2		非供货状态 Not available
33	SC110-1701092	倒档齿轮轴 AXLE	1		
34	GB818-85	螺钉 M6x16 BOLT	1		非供货状态 Not available
35	SC110-1701098	倒档轴止动板 THRUSH PLATE	1		
36	Q/JZ0904	螺栓 M6x16 BOLT	2		非供货状态 Not available

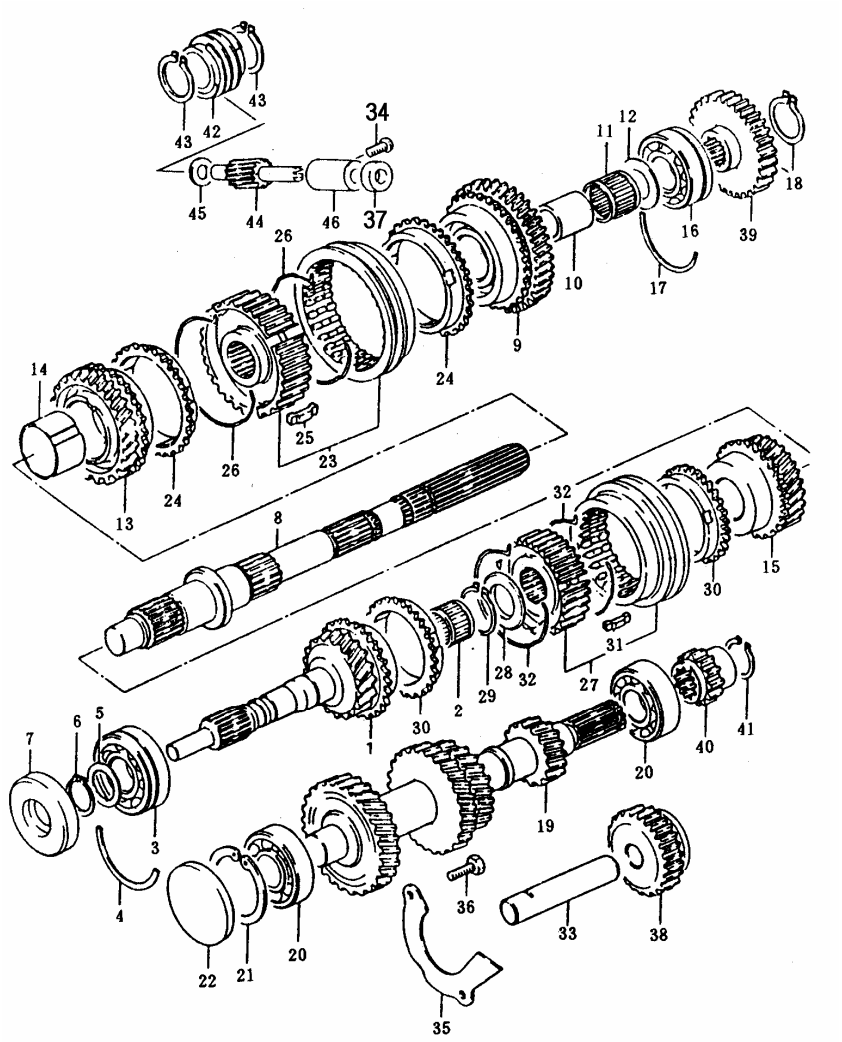

变速器（EQ462i-20 四档加强型箱）

TRANSMISSION(EQ462i-20 FOUR GEAR BOX)

序号 NO.	零部件代号 PART NO.	零部件名称 DESCRIPTION	数量 Q'TY	备注 REMARK	供货状态 AVAILABLE
37	SC110-1702049	蜗轮密封圈总成 GEAR RING ASSY	1		
38	SC110-1701083	倒档空转齿轮轴总成 GEAR SHAFT ASSY	1		
39	SC110A-1701112A	倒档传动齿轮 GEAR	1		
40	SC110-1701144	倒档驱动齿轮 GEAR	1		
41	Q/JZ0910	挡圈 20 (t＝1.3) CIRCLIP	1		非供货状态 Not available
42	SC110-1701141	速度计驱动蜗轮 GEAR	1		
43	Q/JZ0910	挡圈 20(t＝1.3) CIRCLIP	1		非供货状态 Not available
44	SC110-1701142	速度计驱动蜗杆 GEAR	1		
45	GB848-85	垫圈 8 GSK	1		非供货状态 Not available
46	SC110-1701140	蜗杆轴套 GSK	1		



输出轴（EQ464i-20 小五档箱）

Output axis

序号 NO.	零部件代号 PART NO.	零部件名称 DESCRIPTION	数量 Q'TY	备注 REMARK	供货状态 AVAILABLE
1	0910210	轴用挡圈 21 Circle 21 for axis	1		非供货状态 Not available
2	1701134-MR406A01	三档齿轮垫圈 3rd gear gaske	1		非供货状态 Not available
3	1701120-MR406A01	高速同步器齿环 High speed synchronization gear	3		
4	1701122-MR406A01	高速同步器滑块弹簧 High speed synchronization	4		
5	1701121-MR406A01	滑块 Sliding piece	9		
6	1701412-MR508B01	高速同步器齿壳 High speed synchronization gear	2		
7	1701118-MR406A01	高速同步器齿套 High speed synchronization gear	2		
8	09342530221	滚针轴承 Rolling bearing	1		
9	1701230-MR508B01	输出轴三档齿轮总成 3rd gear wheel assy, output axis	1		
10	1701121-MR508B01	输出轴 Output axis	1		
11	09342833191	滚针轴承 Rolling bearing	1		
12	1701220-MR508B01	输出轴二档齿轮总成 2nd gear wheel assy, output axis	1		
13	1701129-MR406A01	低速同步器齿环 Idle speed synchronization gear	2		
14	1701130-MR406A01	低速同步器滑块弹簧 Spring,idle speed synchronization	2		
15	1701411-MR508B01	低速同步器齿壳 Idle speed synchronization gear	1		
16	1701128-MR406A01	低速同步器齿套 Idle speed synchronization gear	1		
17	1709703-MR508B01	输出轴一档轴套 1st axis cover, output axis	1		
18	09343035241	滚针轴承 K303524 Rolling axis K3035624	1		
19	1701210-MR508B01	输出轴一档齿轮总成 1st gear assy, output axis	1		

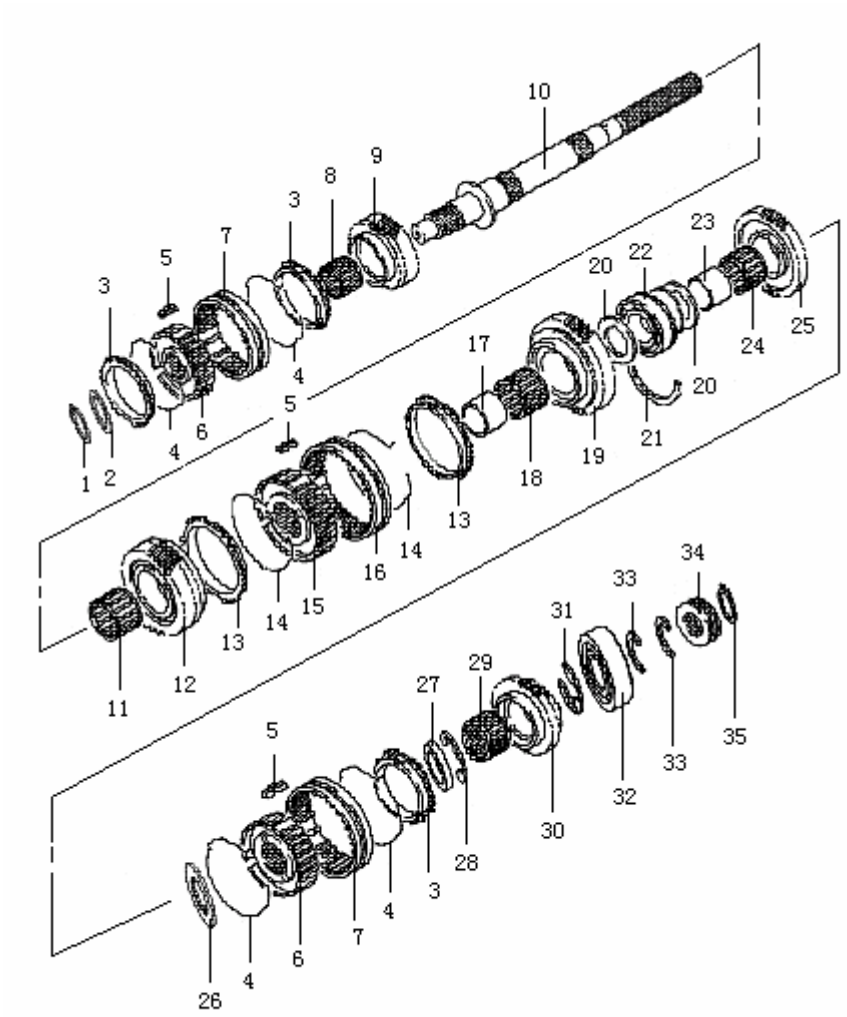

输出轴（EQ464i-20 小五档箱）（续）

Output axis

序号 NO.	零部件代号 PART NO.	零部件名称 DESCRIPTION	数量 Q'TY	备注 REMARK	供货状态 AVAILABLE
20	1709204-MR508B01	止推垫圈 Gasket	2		非供货状态 Not available
21	1701037-MR406A01	输出轴轴承止推环 Stop circle, output bearing	1		
22	09306205A	滚动轴承 Rolling bearing	1		
23	1709702-MR508B01	输出轴倒档轴套 Reversing axis cover, output axis	1		
24	09343035191	滚针轴承 Rolling bearing	1		
25	1701540-MR508B01	输出轴倒档齿轮总成 Reversing gear wheel assy, output axis	1		
26	1709223-MR508B01	倒档垫圈 Reversing gasket	1		非供货状态 Not available
27	1709225-MR508B01	超速同步器垫圈 Exceeding Synchronization gasket	1		非供货状态 Not available
28	1709523-MR508B01	E 型调整卡圈 E adjustor clip circle	1		
29	09342025201	滚针轴承 Rolling bearin	1		
30	1701250-MR508B01	输出轴五档齿轮总成 5th gear wheel assy, output bearing	1		
31	1709224-MR508B01	五档垫圈 5th gasket	2		非供货状态 Not available
32	09306204A	滚动轴承 Rolling bearing	2		
33	1709506-MR508B01	输出轴后轴承卡圈 Rear bearing clip circle, output bearing	2		非供货状态 Not available
34	1701141-MR406A01	速度计驱动蜗杆 Driven pole, speedometer	1		
35	0910190	轴用挡圈 19 Axis circle 19	1		非供货状态 Not available

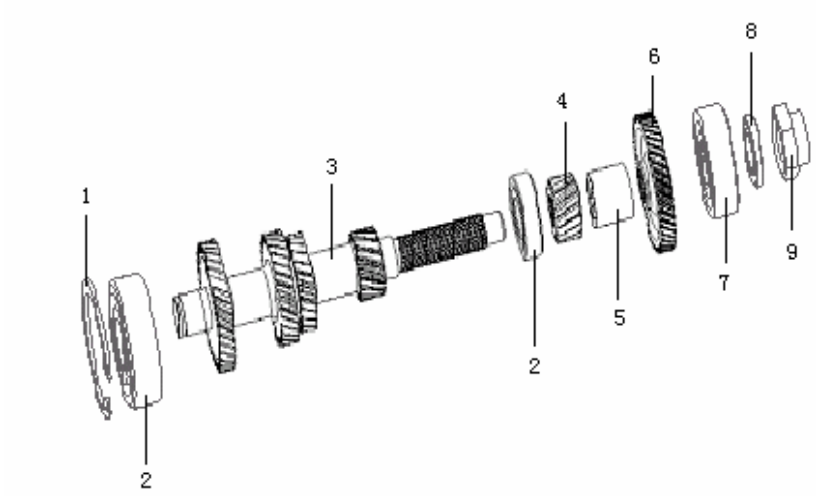

中间轴组件（EQ464i-20 小五档箱）

centre bearing

序号 NO.	零部件代号 PART NO.	零部件名称 DESCRIPTION	数量 Q'TY	备注 REMARK	供货状态 AVAILABLE
1	0911470	孔用挡圈 47 Stop circle 47	1		非供货状态 Not available
2	09306204A	滚动轴承 Rolling bearing	2		
3	1701130-MR508B01	中间齿轮轴总成 Gear axis assy, centre bearing	1		
4	1701551-MR508B01	中间轴倒档齿轮 Reversing gear wheel, centre bearing	1		
5	1701137-MR508B01	中间轴五倒档轴套 5th reversing axis cover, centre bearing	1		
6	1701351-MR508B01	中间轴五档齿轮 5th gear, centre axis	1		
7	09306203A	滚动轴承 Rolling bearing	1		
8	1701391-MR508B01	中间轴轴承垫片 Bearing gasket, centre axis	1		
9	1709302-MR508B01	中间轴紧固螺母 Fixing nut, centre bearing	1		非供货状态 Not available

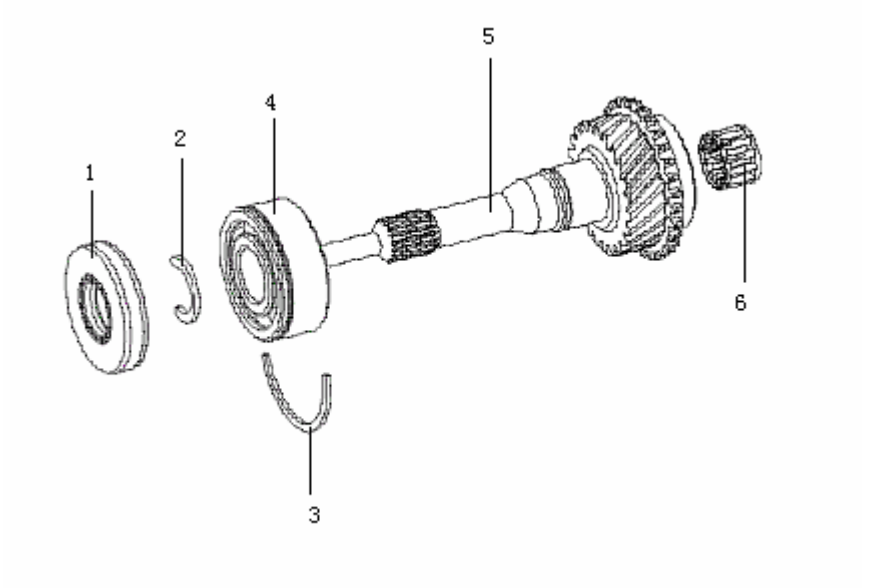

输入轴（EQ464i-20 小五档箱）

Input bearing

序号 NO.	零部件代号 PART NO.	零部件名称 DESCRIPTION	数量 Q'TY	备注 REMARK	供货状态 AVAILABLE
1	1701086-MR406A01	输入轴油封 Output axis oil sea	1		
2	1709504-MR508B01	输入轴轴承卡圈 Bearing clip circle, input axis	1		非供货状态 Not available
3	1701037-MR406A01	输入轴轴承挡圈 Stop circle, input axis bearing	1		非供货状态 Not available
4	1709401-MR508B01	输入轴轴承 Input axis bearing	1		
5	1701110-MR508B01	输入轴总成 Input bearing assy	1		
6	09341624201	输入轴滚针轴承 Input axis bearing	1		

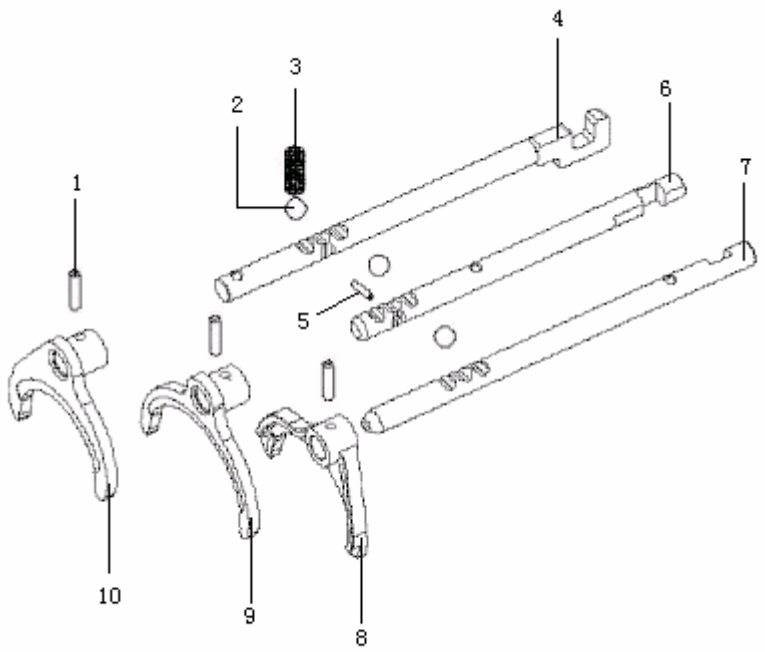

换档机构（EQ464i-20 小五档箱）

GEARSHIFT

序号 NO.	零部件代号 PART NO.	零部件名称 DESCRIPTION	数量 Q'TY	备注 REMARK	供货状态 AVAILABLE
1	0903045018	拨叉销 Fork pin	3		非供货状态 Not available
2	0932007938	换档锁紧钢球 Steel ball, gearshift	5		非供货状态 Not available
3	1702087-MR406A01	换档锁紧弹簧 Locked spring, gearshift	3		非供货状态 Not available
4	1702420-MR508B01	三四档换档杆总成 3rd, 4th gearshift pole assy	1		
5	0933030098	滚针(换档互锁销) Rolling needle (gearshift lock pin)	1		非供货状态 Not available
6	1702411-MR508B01	一二档换档杆 1st,2nd gearshift pole	1		
7	1702451-MR508B01	五倒档换档杆 5th reversing gear pole	1		
8	1702231-MR508B01	五档倒档换档叉 5th reversing gearshift fork	1		
9	1702026-MR406A01	一二档换档叉总成 1st, 2nd gearshift fork assy	1		
10	1702220-MR508B01	三四档换档叉总成 3rd, 4th gearshift fork assy	1		

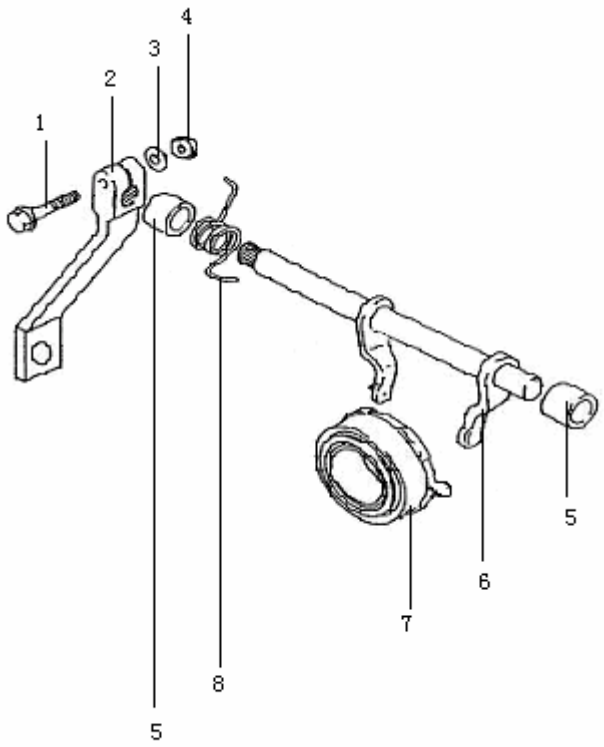

离合机构（EQ464i-20 小五档箱）

CLUTCH

序号 NO.	零部件代号 PART NO.	零部件名称 DESCRIPTION	数量 Q'TY	备注 REMARK	供货状态 AVAILABLE
1	0904080040	六角法兰面螺栓 Hexad flange bolt	1		
2	1706266-MR508A29	离合器转臂 Clutch steering arm	1		
3	0923080	平垫圈 8 Gasket	1		
4	0919080	I 型六角螺母-A 级 M8 Hexad nut, A Class M8	1		
5	1702214-MR406A01	离合器拨叉轴套 Clutch fork bearing cover	2		
6	1702210-MR406A01	离合器拨叉轴总成 Clutch fork bearing assy	1		
7	1702019-MR406A11	离合器分离轴承组件 Clutch separating bearing components	1		
8	1702213-MR406A01	扭簧 Torque spring	1		

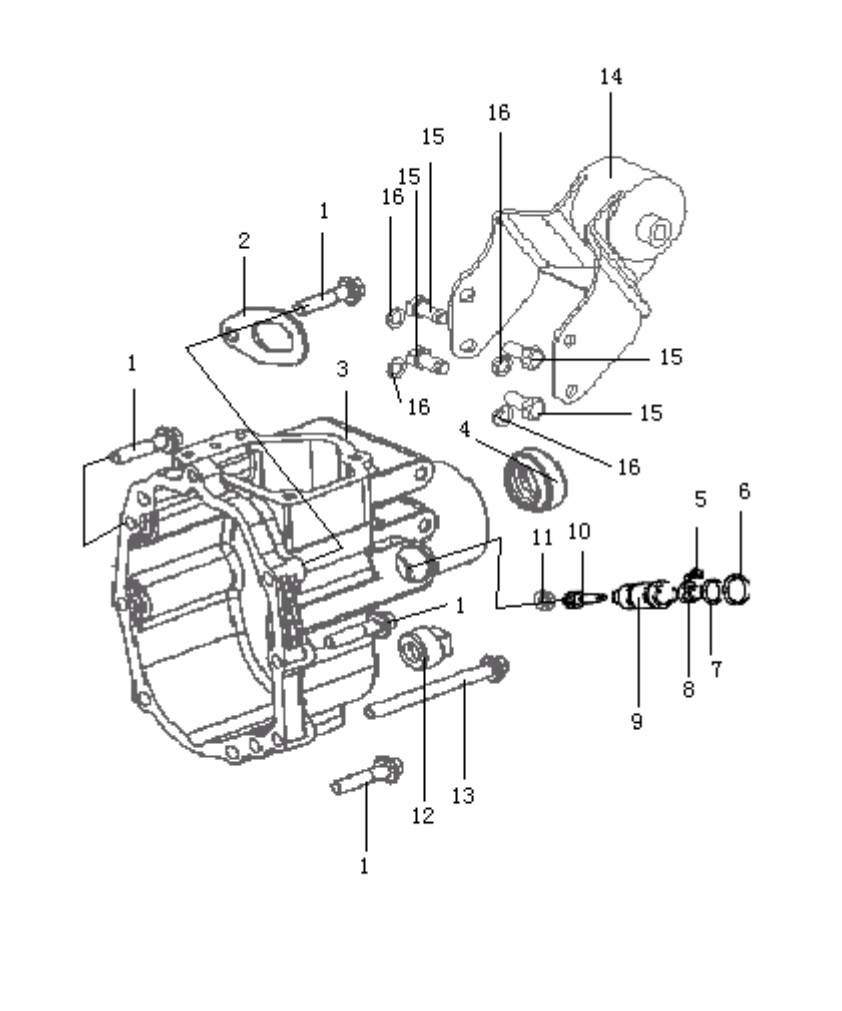

延伸箱（EQ464i-20 小五档箱）

Extending case

序号 NO.	零部件代号 PART NO.	零部件名称 DESCRIPTION	数量 Q'TY	备注 REMARK	供货状态 AVAILABLE
1	0904080035	六角法兰面螺栓 M8×35 Hexad Bolt	5		非供货状态 Not available
2	1702231-MR406A01	起吊环 Flying ring	1		
3	1701770-MR508B01	延伸箱总成 Extending case assy	1		
4	1702045-MR406A01	延伸箱油封 Extending case oil seal	1		
5	0922060020	螺钉 M6×20 Bolt	1		非供货状态 Not available
6	09350208120	O 型密封圈Φ20.8×1.2 O seal circle	1		非供货状态 Not available
7	09350188190	O 型密封圈Φ18.8×1.9 O seal circle	1		非供货状态 Not available
8	1702049-MR406A01	蜗轮密封圈总成 Worm seal circle assy	1		非供货状态 Not available
9	1703139-MR508B01	蜗轮轴套 Worm wheel bearing cover	1		
10	1701142-MR406A01	速度计蜗轮 Speedometer worm wheel	1		
11	1702053-MR406A01	蜗轮垫圈 Worm wheel gasket	1		非供货状态 Not available
12	1709904-MR508A21	放油螺塞 Bolt for exhausting oil	1		
13	0904080085	六角法兰面螺栓 M8×85 Hexad Bolt	2		非供货状态 Not available
14	1709911-MR508B01	后悬挂托架软垫总成 Soft gasket, rear suspensionbracket	1		
15	0917080020	六角头螺栓 M8×20（9.8 级） Hexed bolt M8*20 (9.8 degree)	4		非供货状态 Not available
16	0924080	轻型弹簧垫片 8 Light spring gasket8	4		非供货状态 Not available

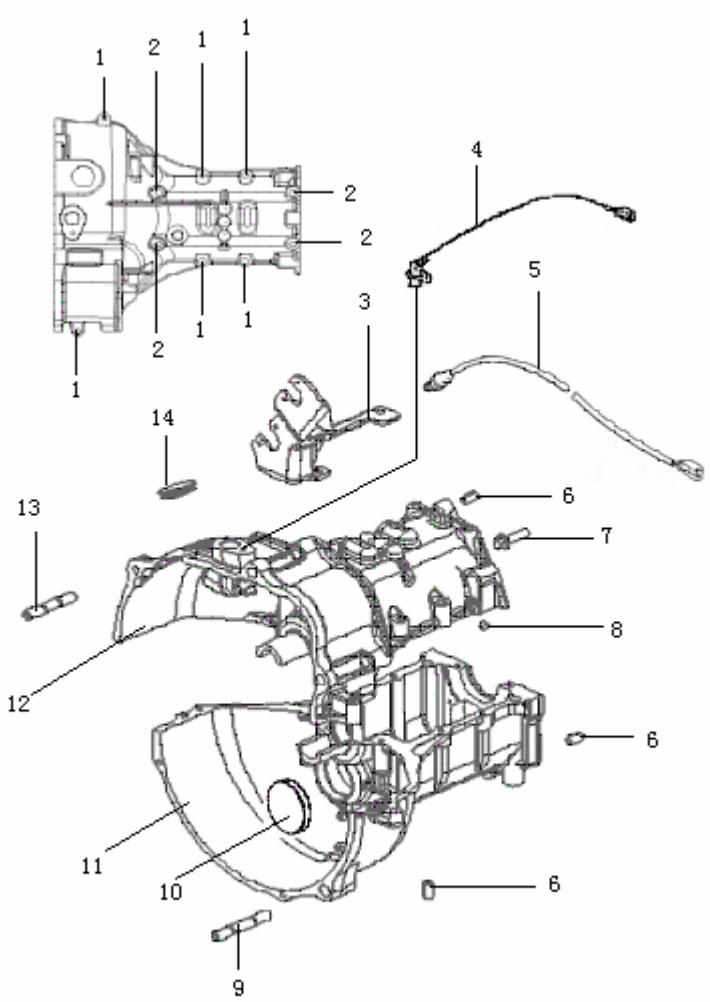

变速箱体（EQ464i-20 小五档箱）
TRANS MISSION

序号 NO.	零部件代号 PART NO.	零部件名称 DESCRIPTION	数量 Q'TY	备注 REMARK	供货状态 AVAILABLE
1	0904080040	螺栓 M8x40 Bolt M8*40	6		非供货状态 Not available
2	0904080095	螺栓 M8x95 Bolt M8*95	4		非供货状态 Not available
3	1702661-MR508B01	拉索支架 Cable gasket	1		
4	EQ465i1·3772010	曲轴位置传感器 Crankshaft location sensor	1		
5	1709910-MR406B04	倒车灯开关总成 Switch for reversing lamp assy	1		
6	1702261-MR406A01	圆柱销 Round pin	4		非供货状态 Not available
7	0904080030	螺栓 M8x30 Bolt M8*30	1		非供货状态 Not available
8	1702216-MR406A01	孔塞 Hole block	1		非供货状态 Not available
9	0912100050	双头螺柱 M10×1.25-M10×1.25×50 Nut pole M10*1.25-M10*1.25*50	1		非供货状态 Not available
10	1701057-MR406A01	中间轴密封盖总成 Seal cover assy, centre bearing	1		
11	1701721-MR508B01	下箱体 Lower case	1		
12	1701711-MR508B01	上箱体 Front case	1		
13	0912100042	双头螺柱 M10×1.25-M10×1.25×42 Nut pole M10*1.25-M10*1.25*50	1		非供货状态 Not available
14	1702215-MR406A01	观察孔罩 Inspecting hole	1		

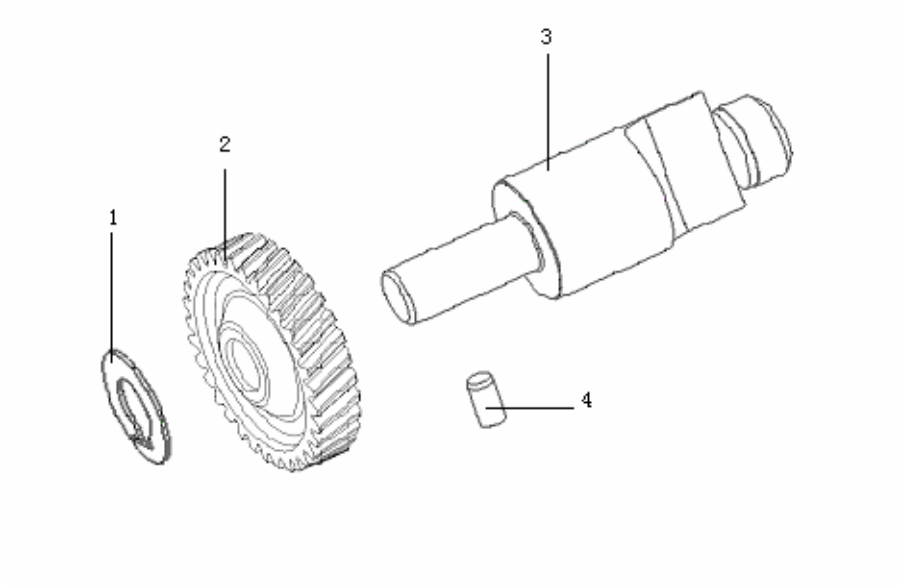

倒档齿轮组件（EQ464i-20 小五档箱）

序号 NO.	零部件代号 PART NO.	零部件名称 DESCRIPTION	数量 Q'TY	备注 REMARK	供货状态 AVAILABLE
1	1701562-MR508B01	倒档空转齿轮垫圈 Reversing racing gear gasket	1		非供货状态 Not available
2	1701560-MR508B01	倒档空转齿轮总成 Reversing gear racing gear wheel assy	1		
3	1701511-MR508B01	倒档齿轮轴 Reversing gear wheel axis	1		
4	0928060012	销 A6×12 Pin A6*12	1		非供货状态 Not available

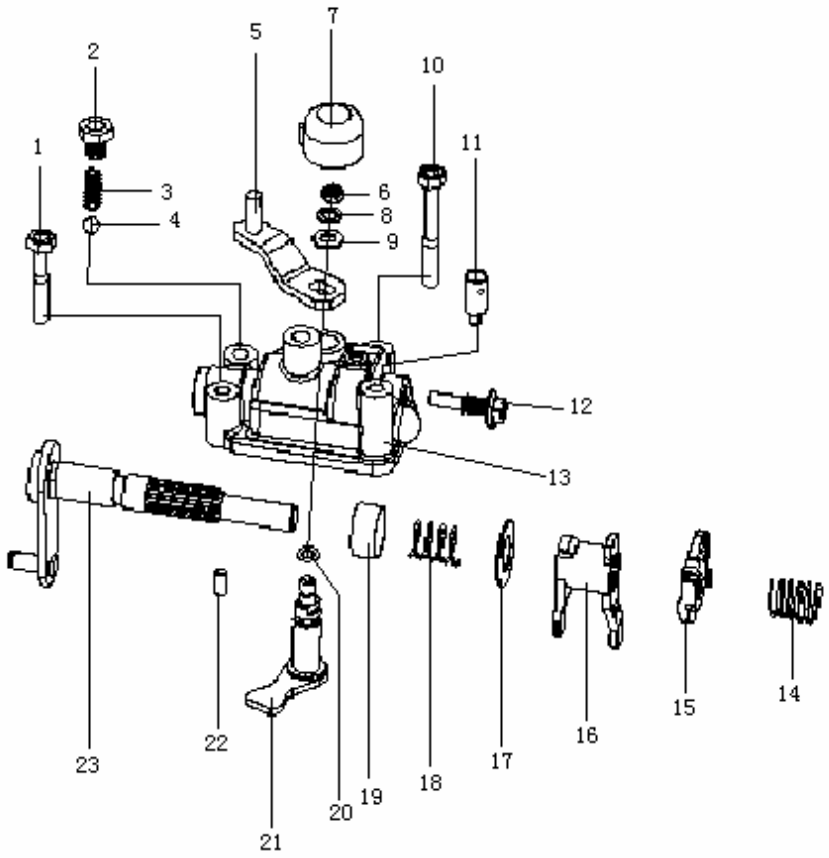

换档箱组件（EQ464i-20 小五档箱）
GEAR SHIFT，COMP

序号 NO.	零部件代号 PART NO.	零部件名称 DESCRIPTION	数量 Q'TY	备注 REMARK	供货状态 AVAILABLE
1	0904080040	换档箱 1 号螺栓 M8x40 Gearshift box I bolt M8*40	3		非供货状态 Not available
2	0907100009A	回位弹簧螺栓 M10x1.25x9 Former spring bolt M10*1.25*9	1		非供货状态 Not available
3	1702116-MR508A01	回位弹簧 Former spring	1		非供货状态 Not available
4	0932007938	钢球 7.9375G60b Steel ball 7.9375G60b	1		非供货状态 Not available
5	1702620-MR508A25	换位摇臂总成 Transposition rocker assy	1		
6	0919080	I 型六角螺母-A 级 M8 Hexad nut I A class M8	1		非供货状态 Not available
7	1702096-MR406A01	换位轴防尘罩 Dustproof cover, transposition axis	1		
8	0924080	弹性垫圈 8 Spring gasket 8	1		非供货状态 Not available
9	0923080	平垫圈 8 Gasket 8	1		非供货状态 Not available
10	0904080055A	换档箱 2 号螺栓 M8x55 Gearshift box No 2 bolt M8*55	1		非供货状态 Not available
11	1702044-MR406A01	排气塞 Stuff for exhausting	1		
12	1709306-MR508A01	倒档限位卡导向螺杆 Reversing gear limitator clip bolt	1		非供货状态 Not available

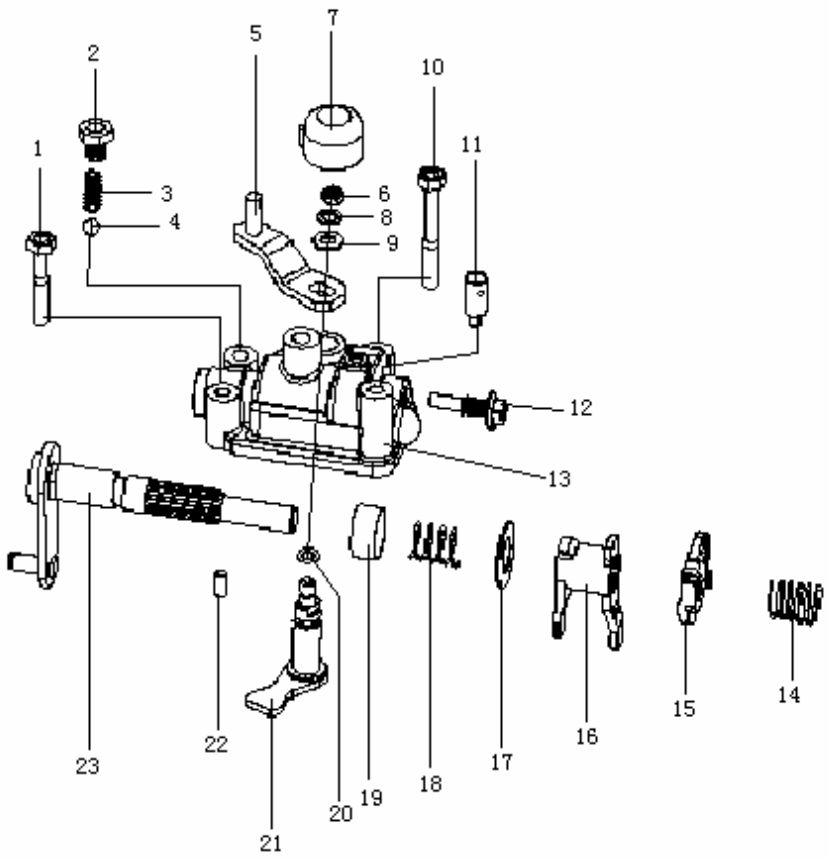

换档箱组件（EQ464i-20 小五档箱）

GEAR SHIFT，COMP

序号 NO.	零部件代号 PART NO.	零部件名称 DESCRIPTION	数量 Q'TY	备注 REMARK	供货状态 AVAILABLE
13	1702121-MR508A25	换档箱 Gearshift box	1		
14	1702115-MR508A01	换档回位扭簧 Gearshift former torque spring	1		非供货状态 Not available
15	1702118-MR508A01	倒档限位卡 Reversing limitator clip	1		
16	1702541-MR508B01	换档摆杆 Gearshift waving pole	1		
17	1709203-MR508A01	换档轴垫圈 Gearshift bearing gasket	1		非供货状态 Not available
18	1702093-MR406A01	换档轴第一弹簧 Gearshift axis I spring	1		非供货状态 Not available

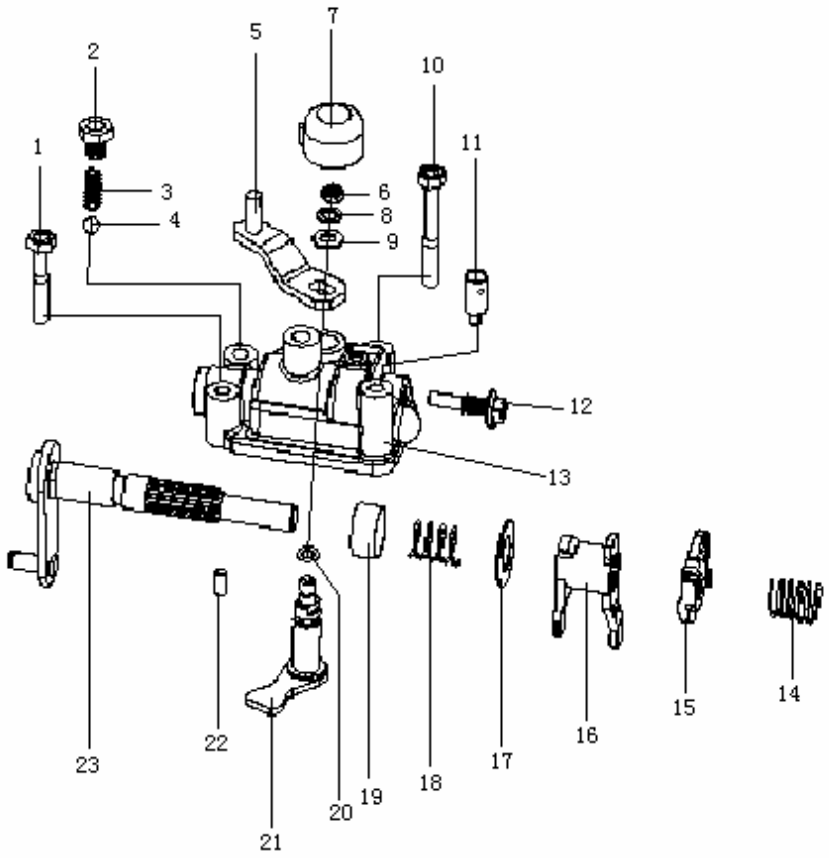

换档箱组件（EQ464i-20 小五档箱）（续）
GEAR SHIFT，COMP

序号 NO.	零部件代号 PART NO.	零部件名称 DESCRIPTION	数量 Q'TY	备注 REMARK	供货状态 AVAILABLE
19	1709120-MR508A01	换档轴密封圈 Gearshift axis I spring	1		非供货状态 Not available
20	09350090265	O 型密封圈 9x2.65 O seal circle 9*2.65	1		非供货状态 Not available
21	1702097-MR406A01	换位轴总成 Transpostion axis assy	1		非供货状态 Not available
22	0928060012	换档箱销 A6x12 Gearshift box pin A6*12	1		非供货状态 Not available
23	1702520-MR508B01	换档轴总成 换档轴总成	1		

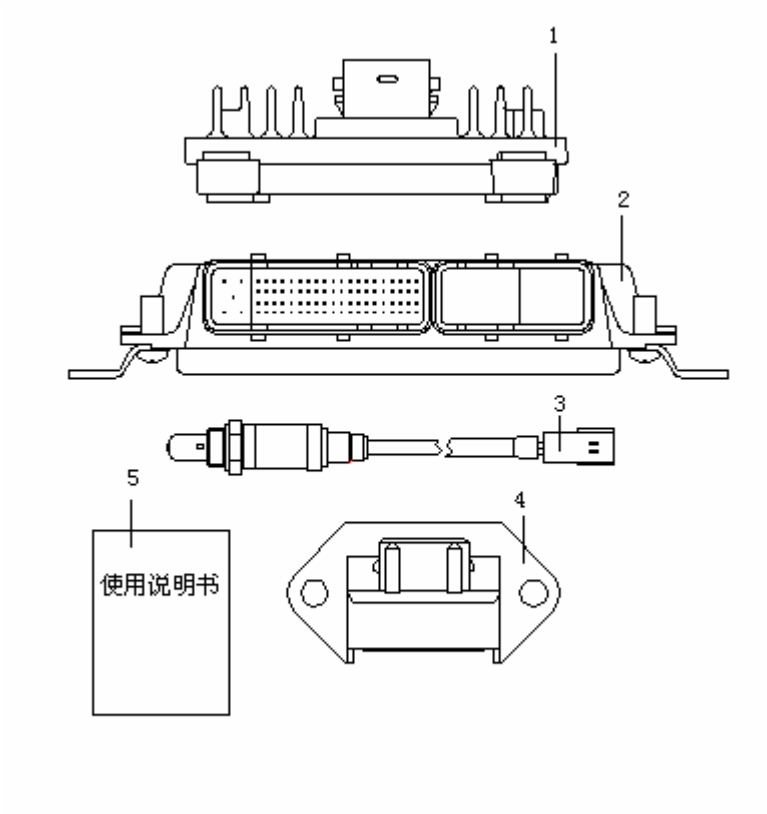

随机附件（EQ465i-21、EQ464i-20、EQ462i-20、EQ474i、EQ474i-30）

序号 NO.	零部件代号 PART NO.	零部件名称 DESCRIPTION	数量 Q'TY	备注 REMARK	供货状态 AVAILABLE
1	EQ465i-21.3600100	电脑模块（ECM）	1	28036377（MT20U 五档）EQ465i-21 国 2	
	3600100-A01-01		1	28118869 或 3600100-0C（MT20U 五档）EQ465i-21 简易国 3	
	3600100-F00-00		1	28057451（MT20U 五档 ）EQ464i-20	
	3600100-C00-00		1	28060250 MT20U 五档 EQ462i-20	
2	3600100-D00-00	电子控制器 Electric controller	1	0261207986 或 3600010-03 国Ⅱ EQ474i	
	3600100-D00-03		1	0261B07087 或 3600100-0A 或 0261201765 简易国Ⅲ，EQ474i	
	3600100-D01-00		1	0261201908 或 0261B07498 或 3600100-0I 国Ⅲ带 OBD EQ474i-30	
3	3742050-A03-00	后氧传感器 Rear oxygen sensor	1	LSH 0 258 005 345 EQ474i-30	
4	3742060-A03-00	加速度传感器 Accelerator sensor	1	9570930007 或 F01R064919 EQ474i-30	
5	EQ465i-21·1023032	使用说明书 Manual use	1	EQ465i-21	
	1023032-C00-00		1	EQ462i-20、EQ464i-20 通用	
	EQ474i.3903003		1	EQ474i 、EQ474i-30 通用	

第二章　底 盘

CHAPTER 2　CHASSIS

本章缩略词集

ABBREVIATION COLLECTION IN THIS CHAPTER

ASSY (ASSEMBLY)：总 成

BRKT (BRACKET)：支 架

COMP (COMPONENT)：组 件；分总成

GSK (GASKET)：垫 圈；衬 垫

S-J (SWIVEL JOINT)： 转向节

SSP (SUSPENSION)：悬 架

SYNC (SYNCHRONIZER)：同步器

TEMR (TEMPERATURE)：温 度

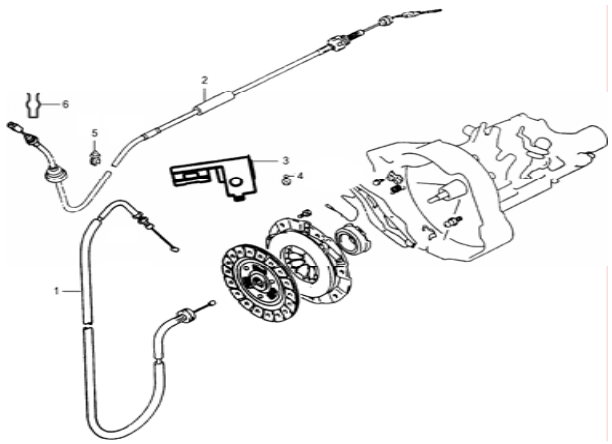

操纵拉索
CONTROL CABLE

序号 NO.	零部件代号 PART NO.	零部件名称 DESCRIPTION	数量 Q'TY	备注 REMARK	供货状态 AVAILABLE
1	1108110-01	加速钢索总成 CABLE ASSY, ACCELERATING	1	474、G4AB	
	1108110-02	加速钢索总成 CABLE ASSY, ACCELERATING	1	EQ465 I 代 EQ465 I	
	1108110-03	加速钢索总成 CABLE ASSY, ACCELERATING	1	LJ465 、 EQ465II 代、EQ464、EQ462	
2	1602110-01	离合器钢索总成 CABLE ASSY, CLUTCH	1	474、G4AB、	
	1602110-02	离合器钢索总成 CABLE ASSY, CLUTCH	1	465、EQ464、 EQ462	
3	1108120-01	拉索夹（双面卡片） CABLE CLIP	1		
4	Q2716316	钢索夹螺钉 BOLT	1		非供货状态 NOT AVAILABLE
5	1602120-01	离合器钢索卡箍 HOOP, CLUTCH CABLE	1		
6	1602038-01	离合器拉索卡 CLIP，CLUTCH CABLE	1		

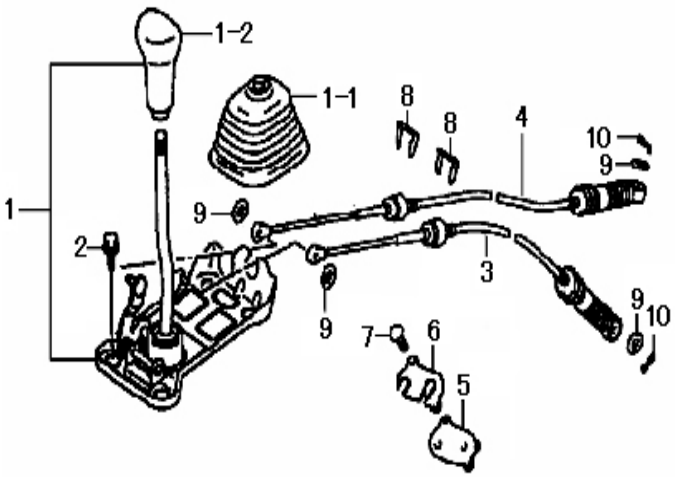

换挡操纵机构总成
LEVER ASSY, GEAR SHIFT

序号 NO.	零部件代号 PART NO.	零部件名称 DESCRIPTION	数量 Q'TY	备注 REMARK	供货状态 AVAILABLE
1	1703100-01	换挡操纵机构总成 LEVER ASSY,GEAR SHIFT	1	474、G4AB	
	1703100-01M	换挡操纵机构总成 LEVER ASSY,GEAR SHIFT	1	474 浅色内饰车 LIGHT COLORED INTERIOR DECORATION	
	1703100-02	换挡操纵机构总成 LEVER ASSY,GEAR SHIFT	1	465、EQ464	
	1703100-02M	换挡操纵机构总成 LEVER ASSY,GEAR SHIFT	1	465、EQ464 浅色内饰车 LIGHT COLORED INTERIOR DECORATION	
	1703100-03	换挡操纵机构总成 LEVER ASSY,GEAR SHIFT	1	EQ462	
1-1	1703101-01	操纵杆塔形套 RUBBER COVER	1		
	1703101-01M	操纵杆塔形套（米黄） RUBBER COVER(LIGHT YELLOW)	1	浅色内饰车 LIGHT COLORED INTERIOR DECORATION	
1-2	1703102-01	换挡手柄 KNOB, GEAR SHIFT	1		
	1703102-01M	换挡手柄（米黄） KNOBGEAR SHIFT (LIGHT YELLOW),	1	浅色内饰车 LIGHT COLORED INTERIOR DECORATION	
	1703102-03	换挡手柄 KNOB, GEAR SHIFT	1	EQ462	
2	Q1840825	换挡机构安装螺栓 BOLT	4		非供货状态 NOT AVAILABLE
3	1703200-01	换挡拉索 CABLE, GEARSHFT	1	474、G4AB	
	1703200-02	换挡拉索 CABLE, GEARSHIFT	1	465、EQ464	
	1703200-04	换挡拉索 CABLE, GEARSHIFT	1	EQ462	
4	1703300-01	选挡拉索 CABLE,GEARSHIFT	1	474、G4AB	

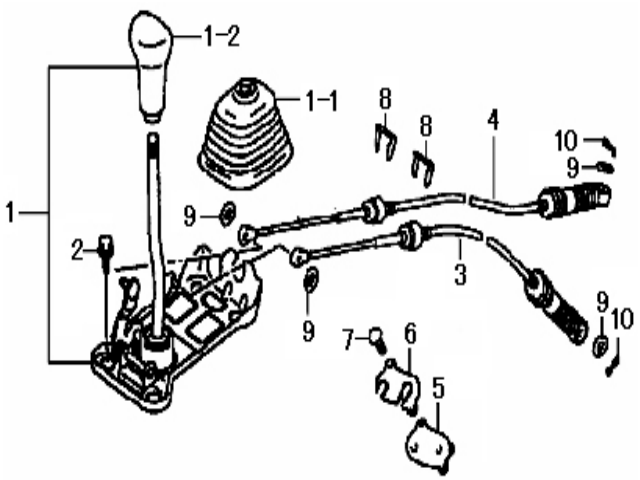

换挡操纵机构总成（续）
LEVER ASSY, GEAR SHIFT

序号 NO.	零部件代号 PART NO.	零部件名称 DESCRIPTION	数量 Q'TY	备注 REMARK	供货状态 AVAILABLE
4	1703300-02	选挡拉索 CABLE,GEARSHIFT	1	465、EQ464	
	1703300-04	选挡拉索 CABLE,GEARSHIFT	1	EQ462	
5	1703120-01	换挡拉索胶垫 CUSHION	1	474、G4AB	
	1703120-02	换挡拉索胶垫 CUSHION	1	465、EQ464、462	
6	1703130-01	换挡拉索压板 PRESS PLATE	1	474、G4AB	
	1703130-02	换挡拉索压板 PRESS PLATE	1	465、EQ464、462	
7	09128-06002	换挡拉索压板螺栓 M6×12 BOLT M6×12	2		
8	09383-19001	“E”型卡 E-SLICE	2		
9	09160-08181	平垫圈¢8 WASHER	3	474、G4AB	
	09160-08181	平垫圈¢8 WASHER	4	465、EQ464、462	
10	09385-08001	弹性卡 CLAMP	3	474、G4AB	
	09385-08001	弹性卡 CLAMP	4	465、EQ464、462	

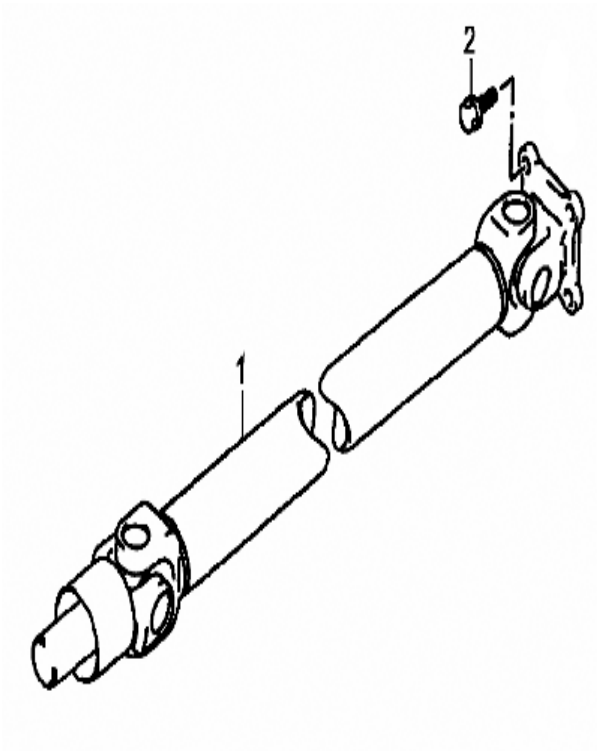

传动轴带万向节总成
PROPELLER SHAFT AND UNIVERSAL JOINT ASSY

序号 NO.	零部件代号 PART NO.	零部件名称 DESCRIPTION	数量 Q'TY	备注 REMARK	供货状态 AVAILABLE
1	2201100-01	传动轴总成 PROPELLER SHAFT ASSY	1	474、G4AB	
	2201100-02	传动轴总成 PROPELLER SHAFT ASSY	1	465、EQ464	
	2201100-04	传动轴总成 PROPELLER SHAFT ASSY	1	EQ462	
2	09112-10001	传动轴法兰安装螺栓 BOLT M10×1.25×25	4		

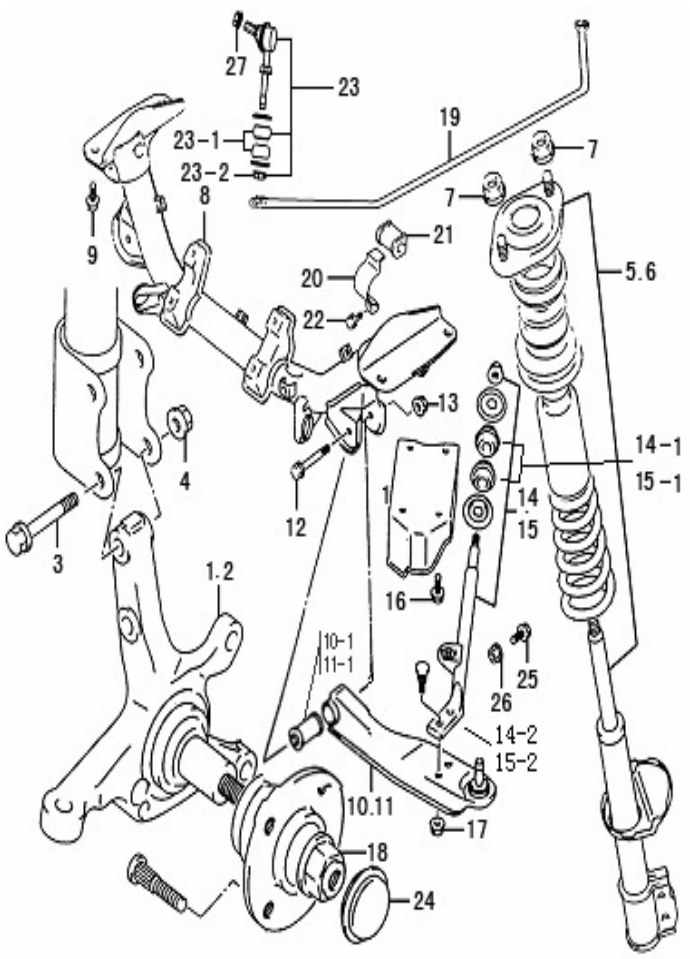

前悬架
FRONT SUSPENSION

序号 NO.	零部件代号 PART NO.	零部件名称 DESCRIPTION	数量 Q'TY	备注 REMARK	供货状态 AVAILABLE
1	3501371-01	转向节（左） KNUCKLE L	1		
2	3501381-01	转向节（右） KNUCKLE R	1		
3	09103-12004	转向肘节联接螺栓 M12×1.25×55 JOINT BOLT	4		
4	09159-12004	转向肘节联接螺母 M12×1.25 JOINT NUT	4		
5	2904100-01	前减振器总成（右） FR.SHOCK ABSORBER ASSY, R	1		
6	2904200-01	前减振器总成（左） FR. SHOCK ABSORBER ASSY, L	1		
7	09159-10001	前减振器安装螺母 M10×1.25 NUT M10×1.25	4		
8	3001100-01	前悬挂横梁组件 FRONT SUSPENSION CROSSBEAN COMPONENT	1		
9	Q1841225	前悬挂横梁安装螺栓 M12×1.25×25 BOLT	4	GB/T16674-1996	非供货状态 NOT AVAILABLE
10	2904400-01A	前摆臂总成（右） FR.ROCKER ASSY, R	1		
10-1	2904320-01	前摆臂衬套 BUSH, FRONT ROCKER	1		
11	2904300-01A	前摆臂总成（左） FR. ROCKER ASSY, L	1		
11-1	2904320-01	前摆臂衬套 BUSH, FRONT ROCKER	1		
12	Q1841080	前摆臂与前悬挂横梁安装螺栓 M10×1.25×80 BOLT	2	GB/T16674-1996	非供货状态 NOT AVAILABLE
13	09159-10002	前摆臂与前悬挂横梁安装螺母 M10×1.25 NUT	2		
14	2909100-01	加强杆及支承座总成（左） STIFFNER AND BEARING L	1		

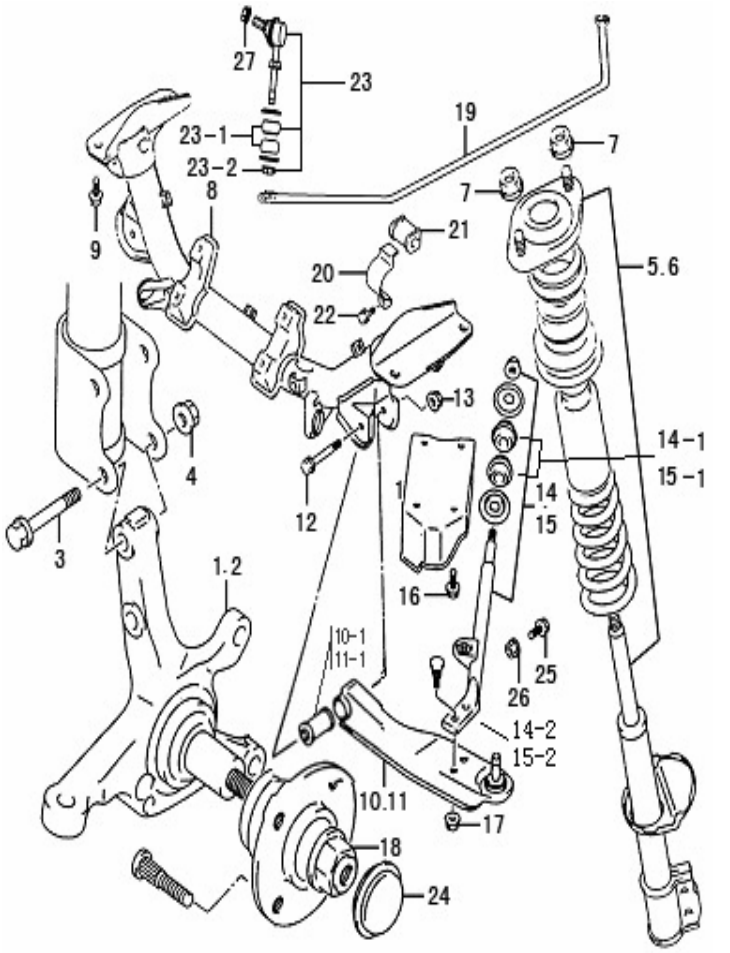

前悬架(续)

FRONT SUSPENSION(ADDITION 1)

序号 NO.	零部件代号 PART NO.	零部件名称 DESCRIPTION	数量 Q'TY	备注 REMARK	供货状态 AVAILABLE
14-1	2909031-01	加强杆衬套 BUSH, STIFFNER	2		
14-2	2909110-01	加强杆组件（左） STIFFNER L	1		
15	2909200-01	加强杆及支承座总成 （右） STIFFNER AND BEARING R	1		
15-1	2909031-01	加强杆衬套 BUSH, STIFFNER	2		
15-2	2909210-01	加强杆组件（右） STIFFNER R	1		
16	Q1841025	加强杆及支承座安装螺栓 M10×1.25×25 BOLT	8	GB/T16674-1996	非供货状态 NOT AVAILABLE
17	09159-12004	加强杆与摆臂安装螺母 M12×1.25 NUT	4		
18	2904113-01	转向肘节自锁螺母 LOCKNUT	2		
19	2906100-01	前稳定杆 FRONT STABILIZER BAR	1		
20	2906120-01	稳定杆支架 STABILIZER BRACKET	2		
21	2906110-01	稳定杆衬套 STABILIZER BUSHING	2		
22	Q1840816	稳定杆支架螺栓 BOLT	2		非供货状态 NOT AVAILABLE
23	2906130-01	稳定杆接头总成 TIE-IN	2		
23-1	09320-08034	稳定杆接头衬套 BUSH	4		
23-2	2906131-01	稳定杆接头下安装螺母 M8 NUT M8	2		
24	2904114-01	主销轴盖 SHAFT COVER, MAIN PIN	2		
25	Q1841045	前摆臂与转向肘节安装螺栓 M10×1.25×45 BOLT	2	GB/T16674-1996	
26	09159-10002	前摆臂与转向肘节安装螺母 M10×1.25 BOLT	2		
27	09159-10002	稳定杆接头上安装螺母 M10×1.25 NUT	2		

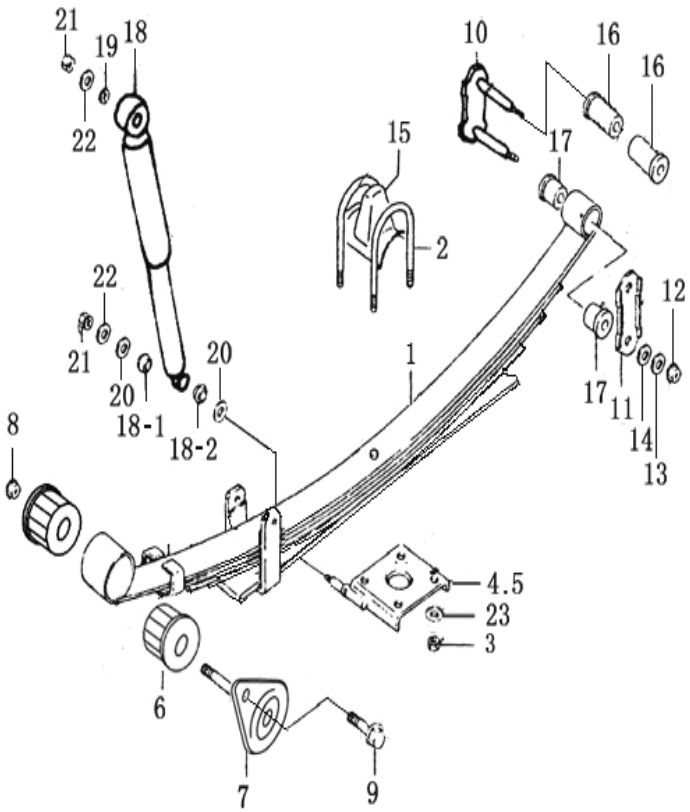

后悬架
REAR SUSPENSION

序号 NO.	零部件代号 PART NO.	零部件名称 DESCRIPTION	数量 Q'TY	备注 REMARK	供货状态 AVAILABLE
1	2912010-61A	后钢板弹簧总成 REAR LEAF SPRING ASSY	2		
2	2912020-61A	骑马螺栓 M10×1 BOLT	4		
3	Q341B10	骑马螺栓安装螺母 M10×1 NUT	8		非供货状态 NOT AVAILABLE
4	2912040-01	后钢板弹簧座总成（左） SPRING SEAT,L	1		
5	2912030-01	后钢板弹簧座总成（右） SPRING SEAT,R	1		
6	2912050-01	后钢板弹簧衬套（前） FR. BUSH, REAR LEAFSPRING	4		
7	2912060-01	后钢板弹簧前安装螺栓 BOLT	2		
8	Q32012	后钢板弹簧前安装螺母 NUT	2		非供货状态 NOT AVAILABLE
9	Q1841020	定位螺栓 BOLT	2		非供货状态 NOT AVAILABLE
10	2912070-01	吊耳片焊接组件 SHACKLE WELD COMP	2		
11	2912080-01	吊耳片 SHACKLE	2		
12	Q361B10	吊耳片安装螺母 M10×1 SHACKLE NUT	4		非供货状态 NOT AVAILABLE
13	Q40310	吊耳片弹簧垫圈 WASHER,SHACKLE SPRING	4		非供货状态 NOT AVAILABLE
14	Q40110	吊耳片安装垫圈 INSTALLING WAHER	4		非供货状态 NOT AVAILABLE
15	2912090-01	后钢板弹簧缓冲垫 BUMP STOPPER,REAR LEAFSPRING	2		
16	2912071-01	后钢板弹簧衬套（后长） BUSHING(LONGER)	4		
17	2912072-01	后钢板弹簧衬套（后短） BUSHING(SHOTER)	4		

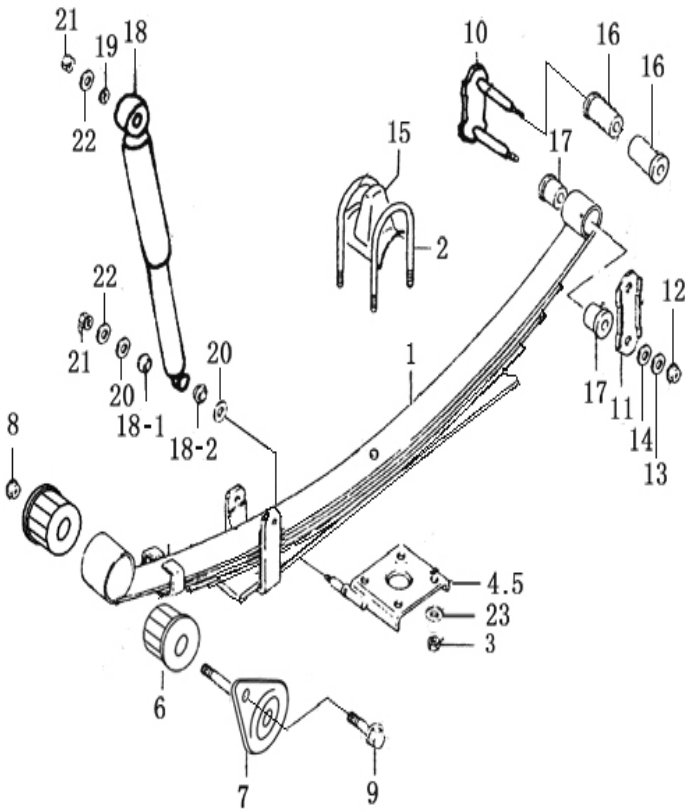

后悬架(续 1)
REAR SUSPENSION(ADDITION)

序号 NO.	零部件代号 PART NO.	零部件名称 DESCRIPTION	数量 Q'TY	备注 REMARK	供货状态 AVAILABLE
18	2915100-01	后减振器总成 REAR SHOCK ABSORBER ASSY	2		
18-1	2915120-01	后减振器内衬套 INNER BUSH,REAR SHOCK ABSORBER	4		
18-2	2915120-01	后减振器外衬套 OUTER BUSH, REAR SHOCK ABSORBER	4		
19	2915220-01	后减振器安装垫圈（上）¢12 WASHER UP ¢12	4		
20	2915210-01	后减振器安装垫圈（下）¢10 WASHER DOWN ¢10	4		
21	Q341C10	后减振器安装螺母 M10×1.25 NUT M10×1.25	4		非供货状态 NOT AVAILABLE
22	Q40310	后减振器弹簧垫圈 WASHER	4		非供货状态 NOT AVAILABLE
23	Q40510	骑马螺栓弹性垫圈 ELASTIC WASHER	8		非供货状态 NOT AVAILABLE

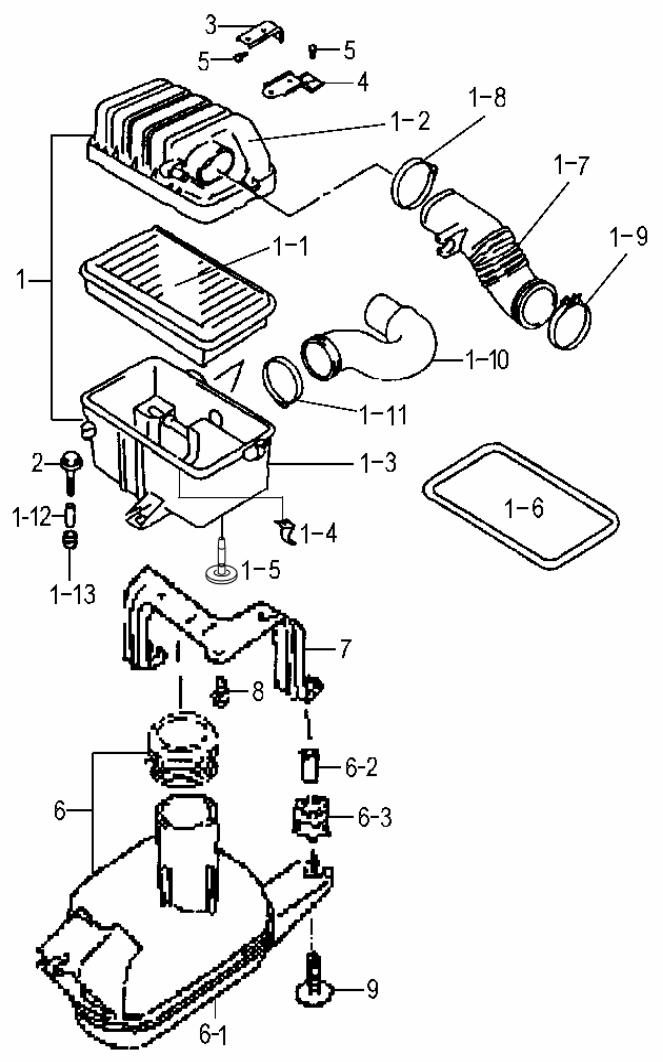

空气滤清器
AIR CLEANER

序号 NO.	零部件代号 PART NO.	零部件名称 DESCRIPTION	数量 Q'TY	备注 REMARK	供货状态 AVAILABLE
1	1109100-01	空气滤清器总成 AIR CLEANER ASSY	1	474、G4AB	
	1109100-02	空气滤清器总成 AIR CLEANER ASSY	1	EQ465 I 代	
	1109100-03	空气滤清器总成 AIR CLEANER ASSY	1	LJ465 、EQ465II 代、EQ464、462	
	1109100-05	空气滤清器总成 AIR CLEANER ASSY	1	EQ465I2-30、EQ465I2-20	
1-1	1109120-01	空气滤清器滤芯 FILTERING ELEMENT	1		
1-2	1109116-01	空气滤清器壳盖 CAP, AIR CLEANER	1	474、G4AB	
	1109116-02	空气滤清器壳盖 CAP, AIR CLEANER	1	EQ465 I 代	
	1109116-03	空气滤清器壳盖 CAP, AIR CLEANER	1	LJ465 、EQ465II 代、EQ464、462	
1-3	1109117-01	空气滤清器壳底 FUNDUS	1	474、G4AB	
	1109117-02	空气滤清器壳底 FUNDUS	1	465、EQ464、462	
1-4	1109118-01	勾簧 REED	4		
1-5	1109119-01	排水阀 DRAIN VALVE	1		
1-6	1109121-01	滤芯密封圈 SEALING RING	1		
1-7	1109113-01	空气滤出口软管（波纹管） HOSE	1	474、G4AB	
	1109113-02	空气滤出口软管（波纹管） HOSE	1	EQ464 、EQ462 、465（除EQ465I2-30、EQ465I2-20）	
	1109113-05	空气滤出口软管（波纹管） HOSE	1	仅EQ465I2-30、EQ465I2-20	
1-8	1109114-01	空气滤环箍 1# HOOP 1#	1		

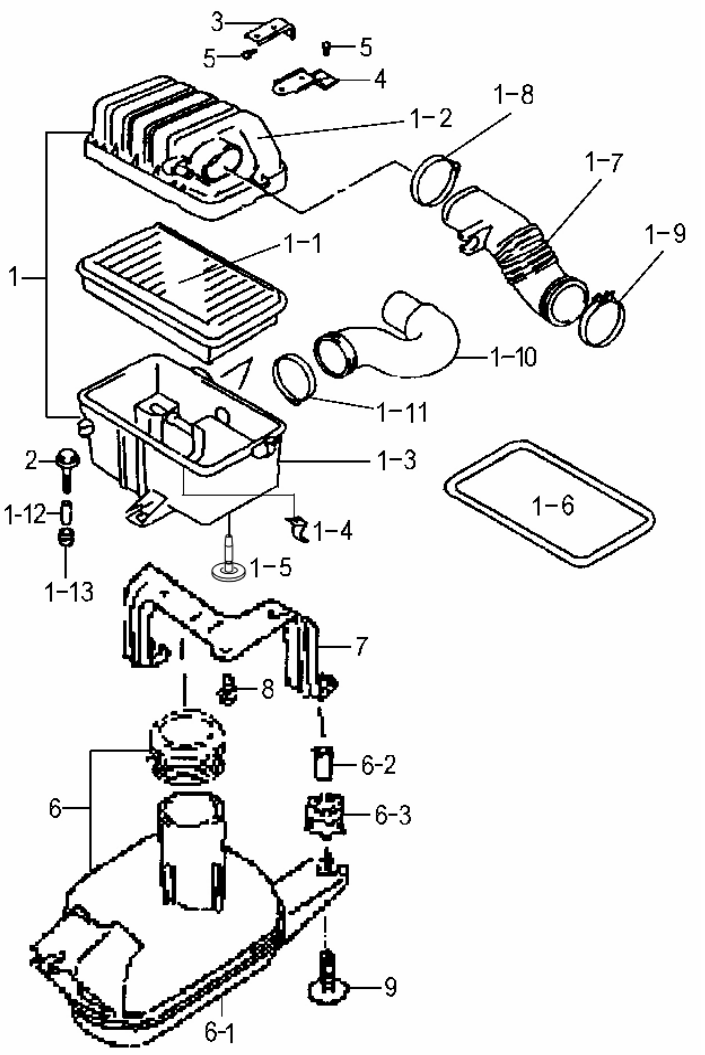

空气滤清器（续 1）
AIR CLEANER

序号 NO.	零部件代号 PART NO.	零部件名称 DESCRIPTION	数量 Q'TY	备注 REMARK	供货状态 AVAILABLE
1-9	1109122-01	空气滤环箍 2＃（蜗杆环箍）WORM HOOP 2#	1	474、G4AB	
	09402-58208	空气滤环箍 2＃（蜗杆环箍）WORM HOOP 2#	1	465、EQ464、462	
1-10	1109115-01	进空气滤软管 INLET HOSE	1		
1-11	09402-58208	空气滤环箍 3＃ HOOP 3#	1		
1-12	1109111-01	空气滤清器安装衬套 INSTALLING BUSH	3		
1-13	1109112-01	空气滤清器安装隔套 INSTALLING SPACER	3		
2	Q1840635	空气滤清器安装螺栓 INSTALLING BOLT	2		非供货状态 NOT AVAILABLE
3	1101190-11	空气滤清器安装螺栓 M6 × 130 INSTALLING BOLT	1		
4	1101180-01	空气滤托架 2#（下） BRACKET 2# (LOWER)	1		
5	Q1840612	空气滤托架螺栓 BOLT, AIR CLEANER BRACKET	1		非供货状态 NOT AVAILABLE
6	1109140-01	谐振器总成 HARMONIC OSCILLATOR ASSY	1	仅 474、G4AB ONLY	
6-1	1109141-01	谐振器 HARMONIC OSCILLATOR	1	仅 474、G4AB ONLY	非供货状态 NOT AVAILABLE
6-2	1109142-01	谐振器安装衬套 INSTALLING BUSH, HARMONIC OSCILLATOR	3	仅 474、G4AB ONLY	非供货状态 NOT AVAILABLE
6-3	1109143-01	谐振器安装隔套 INSTALLING SPACER	3	仅 474、G4AB	非供货状态 NOT AVAILABLE
7	1109160-01	谐振器支架 BRACKET	1	仅 474、G4AB	
8	Q1840612	谐振器支架安装螺栓 INSTALLING BOLT, BRACKET	2	仅 474、G4AB	非供货状态 NOT AVAILABLE
9	09116-06003	谐振器安装螺栓 INSTALLING BOLT, HARMONIC OSCILLATOR	3	仅 474、G4AB	

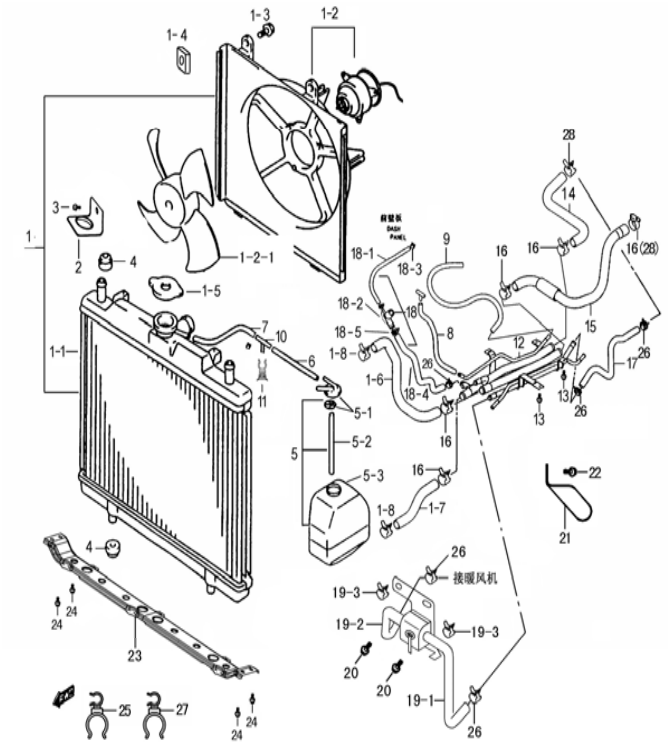

散热器
RADIATOR

序号 NO.	零部件代号 PART NO.	零部件名称 DESCRIPTION	数量 Q'TY	备注 REMARK	供货状态 AVAILABLE
1	1301100-01	散热器总成 RADIATOR ASSY	1		非供货状态 NOT AVAILABLE
1-1	1301110-01	散热器水箱总成 WATER TANK ASSY	1		
1-2	1308100-01	散热器风扇电机总成 FAN ELECTROMOTOR ASSY	1		
1-2-1	1308110-01	散热器风扇 RADIATOR FAN	1		
1-3	1308101-01	风扇电机安装螺栓 BLOT	2		
1-4	1308102-01	风扇电机安装螺母（四方） NUT	2		
1-5	1304100-01	加水盖总成 CAP ASSY, WATER TANK	1		
1-6	1303010-01	散热器进水软管 INLET HOSE, RADIATOR	1		
1-7	1303020-01	散热器出水软管 OUTLET HOSE, RADIATOR	1		
1-8	09400-35401	双钢丝环箍 HOOP	2		
2	1302010-01	散热器上托架 UPPER BRACKET, RADIATOR	2		
3	09128-06002	散热器上托架安装螺栓 M6×12 BLOT M6×12	2		非供货状态 NOT AVAILABLE
4	1302020-01	散热器下支架衬套 LOWER BRACKET BUSH, RADIATOR	4		
5	1303030-01	蓄水瓶总成及附件 BATTERY ASSY & ACCESSORIES	1		
5-1	1303031-01	蓄水瓶盖（含胶垫） WATER BOTTLE CAP	1		
5-2	1303032-01	蓄水瓶盖软管 HOSE, WATER BOTTLE CAP	1		
5-3	1303036-01	蓄水瓶本体 WATER BOTTLE BODY	1		

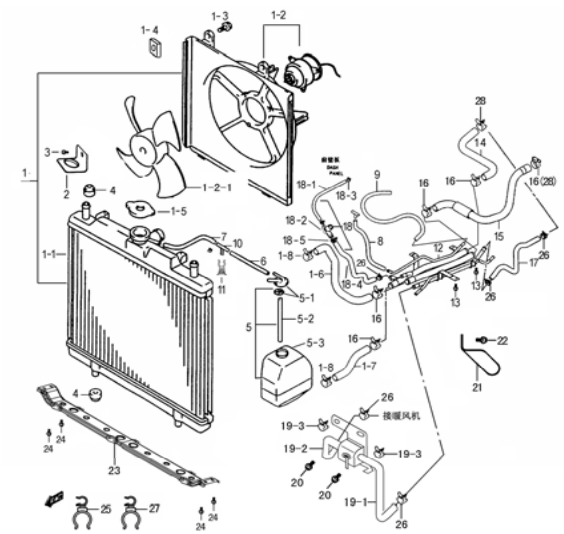

散热器（续 1）
RADIATOR

序号 NO.	零部件代号 PART NO.	零部件名称 DESCRIPTION	数量 Q'TY	备注 REMARK	供货状态 AVAILABLE
6	1303033-01	水箱软管 1 号（160） HOSE 1# (160)	1	G4AB、改进前 474、改进前 EQ474	
	1303033-02	水箱软管 1 号（300） HOSE 2# (300)	1	465、EQ464、462、改进后 474	
7	1303034-01	水箱软管 2 号（Z 型） HOSE 2# (Z TYPE)	1	仅 G4AB、改进前 474、改进前 EQ474	
8	1303140-01	水箱软管 3 号(500) HOSE 3# (500)	1	仅 G4AB、改进前 474、改进前 EQ474	
9	1303150-01	水箱软管 4 号(700) HOSE 4# (700)	1	仅 G4AB、改进前 474、改进前 EQ474	
10	1303035-01	三通 “T” PIECE	1	仅 G4AB、改进前 474、改进前 EQ474	
11	8220029-01	三通管夹 T PIECE CLAMP	1	仅 G4AB、改进前 474 改进前 EQ474	
12	1303100-01	水管组件 WATER PIPE DISCRETENESS	1	G4AB、改进前 474、改进前 EQ474	
	1303100-02	水管组件 WATER PIPE DISCRETENESS	1	465、EQ464、462、改进后 474	
13	09128-06002	水管组件螺栓 M6×12 WATER PIPE DISCRETENESS BOLT	4		
14	1303120-01	发动机进水软管 INLET HOSE, ENGINE	1	474	
	1303120-02	发动机进水软管 INLET HOSE, ENGINE	1	465、EQ464、462	
	1303120-03	发动机进水软管 INLET HOSE, ENGINE	1	G4AB	
15	1303110-01	发动机出水软管 OUTLET HOSE, ENGINE	1	474	
	1303110-02	发动机出水软管 OUTLET HOSE, ENGINE	1	465、EQ464、462	
	1303110-03	发动机出水软管 OUTLET HOSE, ENGINE	1	G4AB	
16	09400-35401	双钢丝环箍 HOOP	5	474	

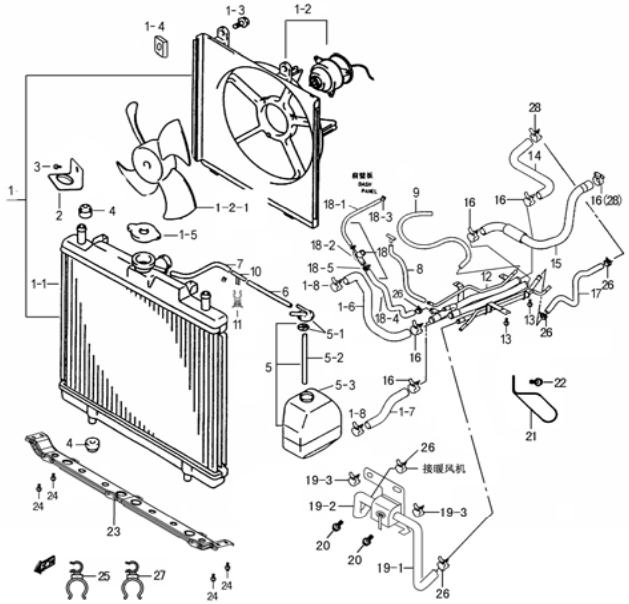

散热器（续 2）
RADIATOR

序号 NO.	零部件代号 PART NO.	零部件名称 DESCRIPTION	数量 Q'TY	备注 REMARK	供货状态 AVAILABLE
16	09400-35401	双钢丝环箍 HOOP	4	465、EQ464、462	
17	1303130-01	暖通进发动机软管 INLET HOSE TO ENGINE	1	474	
	1303130-02	暖通进发动机软管 INLET HOSE TO ENGINE	1	EQ464、462、465（除EQ465I2-30、EQ465I2-20）、	
	1303130-03	暖通进发动机软管 INLET HOSE TO ENGINE	1	G4AB	
	1303130-04	暖通进发动机软管 INLET HOSE TO ENGINE	1	EQ465I2-30、EQ465I2-20	
18	8101100-01	暖通水管三通带胶管总成 T PIECE WITH TUBE ASSY, HEATER	1		
18-1	8101110-01	暖通水管三通 T PIECE, HEATER	1		非供货状态 NOT AVAILABLE
18-2	09352-50901-600	暖通水管三通至前壁通气管 VENTILATING PIPE	1		非供货状态 NOT AVAILABLE
18-3	09401-08411	卡子 CLIP	2		非供货状态 NOT AVAILABLE
18-4	8101101-01	暖通出水软管 OUTLET HOSE	1		非供货状态 NOT AVAILABLE
18-5	8101045-01	双钢丝环箍 HOOP	1		非供货状态 NOT AVAILABLE
19	8101020-01	水阀总成 WATER VALVE ASSY	1		
19-1	8101021-01	暖通进水软管 1 号 INLET HOSE 1#	1		
19-2	8101022-01	暖通进水软管 2 号 INLET HOSE 2#	1		
19-3	8101040-01	弹性环箍 HOOP	2		非供货状态 NOT AVAILABLE
20	09128-06001	水阀总成安装螺栓 M6×10 BLOT M6×10	2		
21	09403-07303	水管管夹 PIPE CLAMP	1		

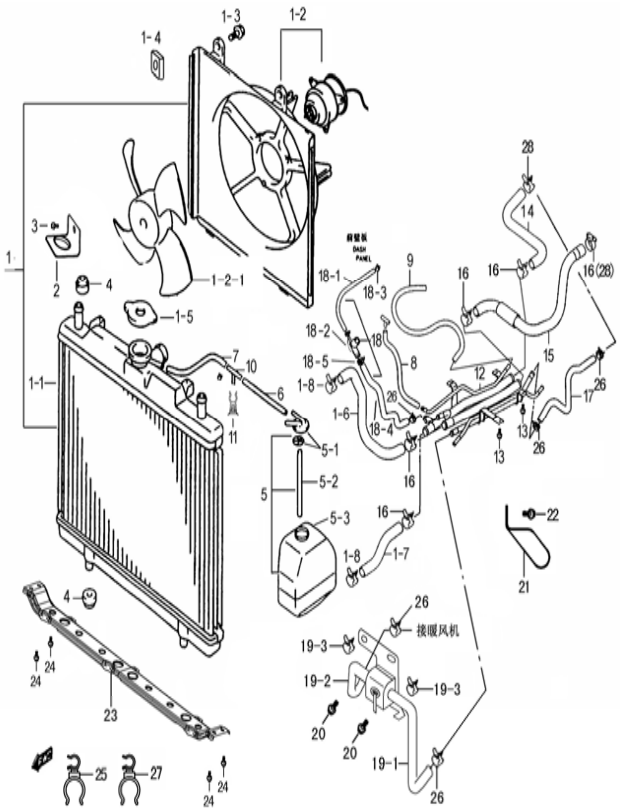

散热器（续 3）
RADIATOR

序号 NO.	零部件代号 PART NO.	零部件名称 DESCRIPTION	数量 Q'TY	备注 REMARK	供货状态 AVAILABLE
22	09159-06005	水管管夹安装螺母 M6 NUT M6	1		
23	1302030-01	散热器支架总成 BRACKET ASSY, RADIATOR	1		
24	09128-06002	散热器支架安装螺栓 M6×12 BLOT M6×12	4		
25	09408-12403	双头管卡 DOUBLE END PIPE CLAMP	1	仅 G4AB 、改进前 474、改进前 EQ474	
26	09400-22401	双钢丝环箍 HOOP	5		
27	09408-19201	双头管夹（暖通加油门拉索） DOUBLE END PIPE CLAMP	1		
28	Q67240	双钢丝环箍 HOOP	2	465、EQ464、462、G4AB	非供货状态 NOT AVAILABLE

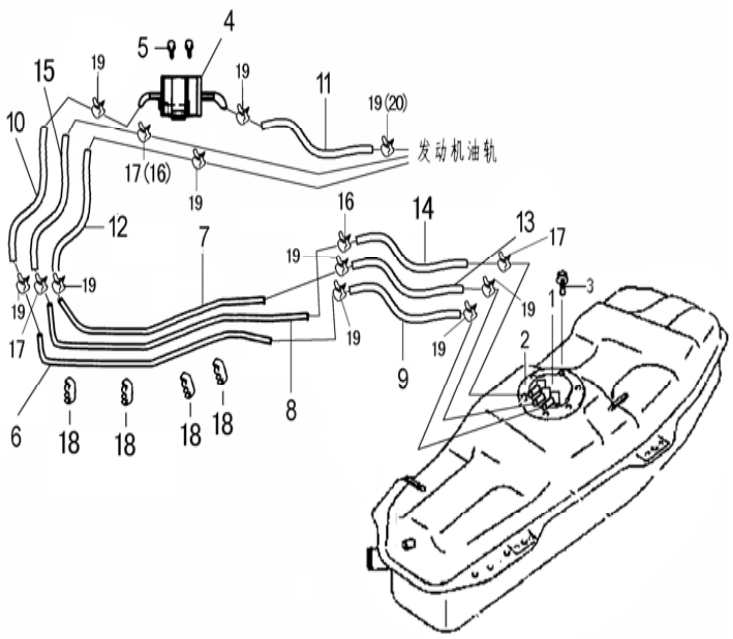

燃油系统
FUEL SYSTEM

序号 NO.	零部件代号 PART NO.	零部件名称 DESCRIPTION	数量 Q'TY	备注 REMARK	供货状态 AVAILABLE
1	1106100-01	电子燃油泵总成 ELECTRONIC FUEL PUMP ASSY	1	除 EQ465I2-30 、EQ465I2-20	
	1106100-03	电子燃油泵总成 ELECTRONIC FUEL PUMP ASSY	1	EQ465I2-30、EQ465I2-20	
1-1	1106013-01	油泵油量传感器总成 FUEL PUMP OIL LEVEL SENSOR	1		非供货状态 NOT AVAILABLE
2	1106012-01	油泵压板 FUEL PUMP PRESS BOARD	1	随电子燃油泵总成 ASSEMBLED ON FUEL PUMP	
3	09128-06001	油泵压板螺栓 M6×10 BOLT M6×10	6		
4	1117010-01	燃油细滤器及支架 FUEL FILTER & BRACKET	1	线束优化前 474 、G4 G4AB， BEFORE WIRI HARNESS OPTIMIZED 47	
4-1	1117020-01	燃油细滤器本体 FUEL FILTER BODY	1		
4	1117010-02	燃油细滤器及支架 FUEL FILTER & BRACKET	1	线束优化前 465 G4AB，BEFORE WIRING HARNESS OPTIMIZED 474	
4-1	1117020-02	燃油细滤器本体 FUEL FILTER BODY	1		
4	1117010-01A	燃油细滤器及支架 FUEL FILTER & BRACKET	1	465、EQ 464、462、线束优化后 474 AFTER WIRING HARNESS OPTIMIZED 474	
4-1	1117020-01A	燃油细滤器本体 FUEL FILTER BODY	1		
4	1117010-03	燃油细滤器及支架 FUEL FILTER & BRACKET	1	EQ465I2-30、EQ465I2-20	
4-1	1117020-03	燃油细滤器本体 FUEL FILTER BODY	1		
5	Q1840816	燃油细滤器支架螺栓 BOLT	2		非供货状态 NOT AVAILABLE
6	1104120-01	燃油管（金属管） FUEL PIPE	1	仅G4AB、线束优化前 474	
7	1104160-01A	回油管（金属管） OIL RETURN PIPE	1	除 EQ465I2-30 、EQ465I2-20	

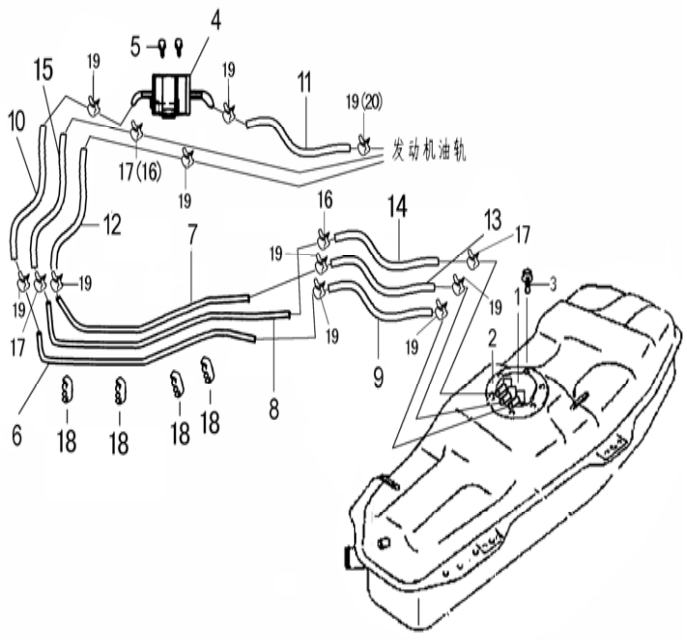

燃油系统（续 1）
FUEL SYSTEM

序号 NO.	零部件代号 PART NO.	零部件名称 DESCRIPTION	数量 Q'TY	备注 REMARK	供货状态 AVAILABLE
8	1104190-01	燃油蒸汽管（金属管） FUEL STEAM PIPE	1	仅 G4AB、线束优化前 474、465	
9	1104110-02	燃油软管（泵至管）650 FUEL TUBE (PUMP TO TUBE)	1	G4AB、线束优化前 474 G4AB， BEFORE WIRING HARNESS OPTIMIZED 474	
	1104110-01	燃油软管（泵至滤）600 FUEL TUBE (TO FILTER) 600	1	465、EQ464、462、线束优化后 474 G4AB， BEFORE WIRING HARNESS OPTIMIZED 474	
	1104110-03	燃油软管（接细滤器） FUEL TUBE (TO FILTER)	1	仅 EQ465I2-30、EQ465I2-20，快速接头状态	
10	1104130-01	燃油软管（接细滤器）235 FUEL TUBE (TO FINE FILTER) 235	1	仅 G4AB、线束优化前 474 G4AB， BEFORE WIRING HARNESS OPTIMIZED 474	
11	1104140-01	燃油软管（接发动机）340 FUEL TUBE (TO ENGINE) 340	1	线束优化前 474 G4AB， BEFORE WIRING HARNESS OPTIMIZED 474	
	1104140-02	燃油软管（接发动机）680 FUEL TUBE (TO ENGINE) 680	1	线束优化前 465 G4AB， BEFORE WIRING HARNESS OPTIMIZED 465	
	1104140-01A	燃油软管（接发动机）670 FUEL TUBE (TO ENGINE)	1	线束优化后 474 AFTER WIRING HARNESS OPTIMIZED 474	
	1104140-02A	燃油软管（接发动机）820 FUEL TUBE (TO ENGINE) 820	1	EQ464、462、线束优化后 465 AFTER WIRING HARNESS OPTIMIZED 465	
	1104140-04	燃油软管（接发动机） FUEL TUBE (TO ENGINE)	1	仅 EQ465I2-30、EQ465I2-20，快速接头状态	
12	1104150-01	回油软管（接发动机）340 OIL RETURN TUBE (TO ENGINE) 340	1	G4AB、线束优化前 474 BEFORE WIRING HARNESS OPTIMIZED 465	
	1104150-01A	回油软管（接发动机）260 OIL RETURN TUBE (TO ENGINE) 260	1	线束优化后 474 AFTER WIRING HARNESS OPTIMIZED 465	
	1104150-02	回油软管（接发动机）630 OIL RETURN TUBE (TO ENGINE) 630	1	465、EQ 464、462	
13	1104170-01	回油软管（泵至管）620 OIL RETURN TUBE 620	1		
	1104170-02	回油软管（泵至发动机油管） OIL RETURN TUBE	1	仅 EQ465I2-30、EQ465I2-20，快速接头状态	
14	1104180-01	燃油蒸汽软管（泵至蒸汽管）550 FUEL STEAM TUBE	1		

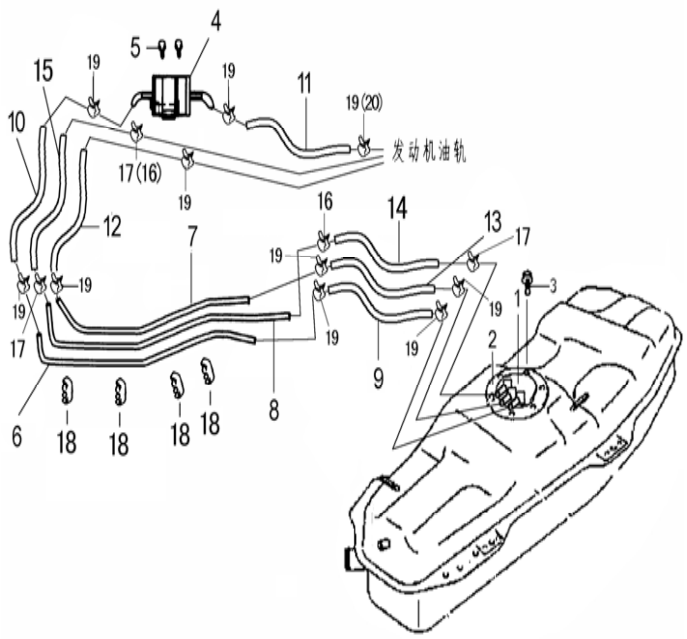

燃油系统（续 2）
FUEL SYSTEM

序号 NO.	零部件代号 PART NO.	零部件名称 DESCRIPTION	数量 Q'TY	备注 REMARK	供货状态 AVAILABLE
15	1104210-01	燃油蒸汽软管 300 FUEL STEAM TUBE 300	1	线束优化前 474 BEFORE WIRING HARNESS OPTIMIZED 474	
	1104210-02	燃油蒸汽软管 630 FUEL STEAM TUBE 630	1	线束优化前 EQ465Ⅰ代、线束优化前 465Ⅰ代 BEFORE WIRING HARNESS OPTIMIZED 465I	
	1104210-03	燃油蒸汽软管 630 FUEL STEAM TUBE 630	1	LJ465、线束优化前 EQ465Ⅱ代、线束优化前 465Ⅱ代 BEFORE WIRING HARNESS OPTIMIZED 465II	
	1104210-01A	燃油蒸汽软管 430 FUEL STEAM TUBE 430	1	线束优化后 474 AFTER WIRING HARNESS OPTIMIZED 474	
	1104210-02A	燃油蒸汽软管 270 FUEL STEAM TUBE 270	1	EQ464、462、线束优化后 465 AFTER WIRING HARNESS OPTIMIZED 465	
16	09401-11401	弹性环箍 HOOP	2	474、G4AB、EQ465Ⅰ代	
	09401-11401	弹性环箍 ELASTIC HOOP	1	LJ465 、EQ465 Ⅱ 代 、EQ464 EQ465II	
17	09401-12401	弹性环箍 ELASTIC HOOP	2	474、G4AB、EQ465Ⅰ代、EQ465 I	
	09401-12401	弹性环箍 ELASTIC HOOP	3	LJ465、EQ465Ⅱ代、EQ464、462 EQ465 I	
18	1104220-01	“E”型卡箍 “E” TYPE HOOP	4	线束优化前 BEFORE OPTIMIZE WIRING	
	1104220-01	“E”型卡箍 “E” TYPE HOOP	3	线束优化后 AFTER OPTIMIZE WIRING	
19	09700-13001	耳型卡箍	9	G4AB、线束优化前 474 BEFORE WIRING HARNESS OPTIMIZED 474	
	09700-13001	耳型卡箍	7	线束优化后 474 AFTER WIRING HARNESS OPTIMIZED 474	
	09700-13001	耳型卡箍	8	465、EQ464、462	
20	09700-11001	耳型卡箍与	1	474	

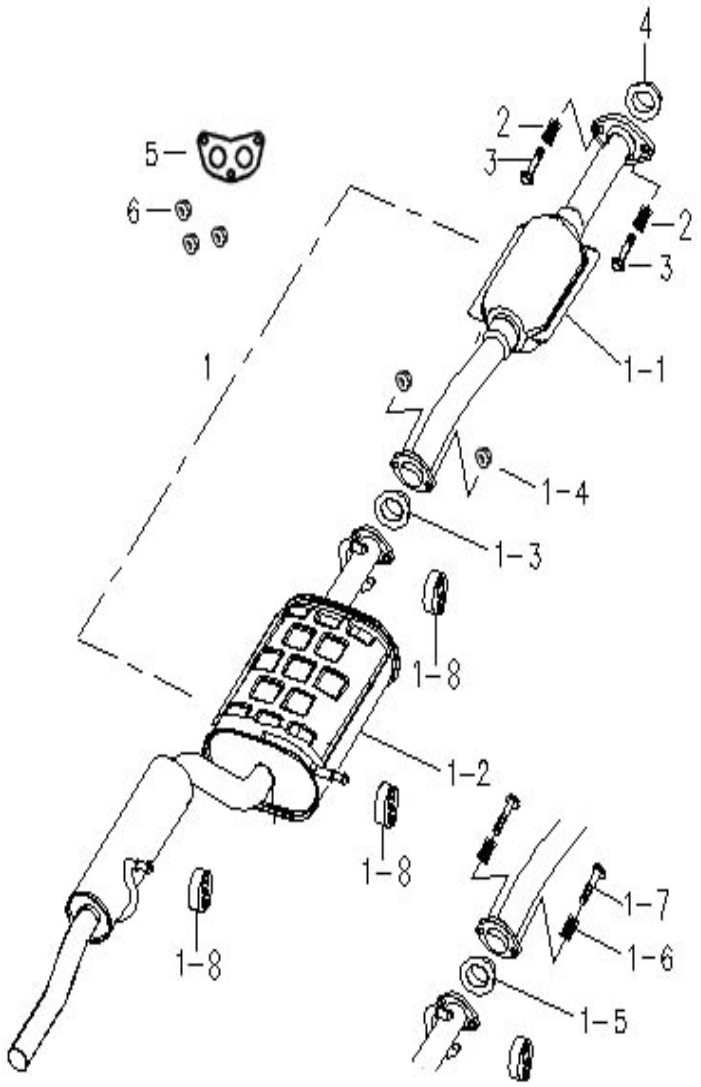

净化消声器
MUFFLER

序号 NO.	零部件代号 PART NO.	零部件名称 DESCRIPTION	数量 Q'TY	备注 REMARK	供货状态 AVAILABLE
1	1201100-11	净化消声器总成 MUFFLER ASSY	1	474（国Ⅱ） 474 ENGINE	
1-1	1201120-11	三元催化转换器总成（国Ⅱ） THREEWAY CATALYTIC CONVERTER	1	国Ⅱ WITH TRACHEA	
1-2	1201110-11	消声器总成 SILENCER ASSY	1		
1	1201100-14	净化消声器总成（国Ⅲ） MUFFLER ASSY	1	474（国Ⅲ）STATE III	
1-1	1201120-14	三元催化转换器总成（国Ⅲ） THREEWAY CATALYTIC CONVERTER	1	国ⅢSTATE III	
1-2	1201110-11	消声器总成 SILENCER ASSY	1		
1	1201100-16	净化消声器总成（OBD） MUFFLER ASSY (OBD)	1	仅 EQ474I-30 ONLY EQ474I-30	
1-1	1201120-06	三元催化转换器总成（OBD） THREEWAY CATALYTIC CONVERTER	1	474（国Ⅲ带 OBD） STATE III WITH OBD)	
1-2	1201110-16	消声器总成 SILENCER ASSY	1		
1	1201100-12	净化消声器总成 MUFFLER ASSY	1	465、EQ464、462（国Ⅱ）WITH TRACHEA	
1-1	1201120-12	三元催化转换器总成（国Ⅱ） THREEWAY CATALYTIC CONVERTER	1	国Ⅱ WITH TRACHEA	
1-2	1201110-12	消声器总成 SILENCER ASSY	1		
1	1201100-15	净化消声器总成（国Ⅲ） MUFFLER ASSY	1	465、EQ464、462（国Ⅲ）STATE III	
1-1	1201120-15	三元催化转换器总成（国Ⅲ） THREEWAY CATALYTIC CONVERTER	1	国ⅢSTATE III	
1-2	1201110-12	消声器总成 SILENCER ASSY	1		

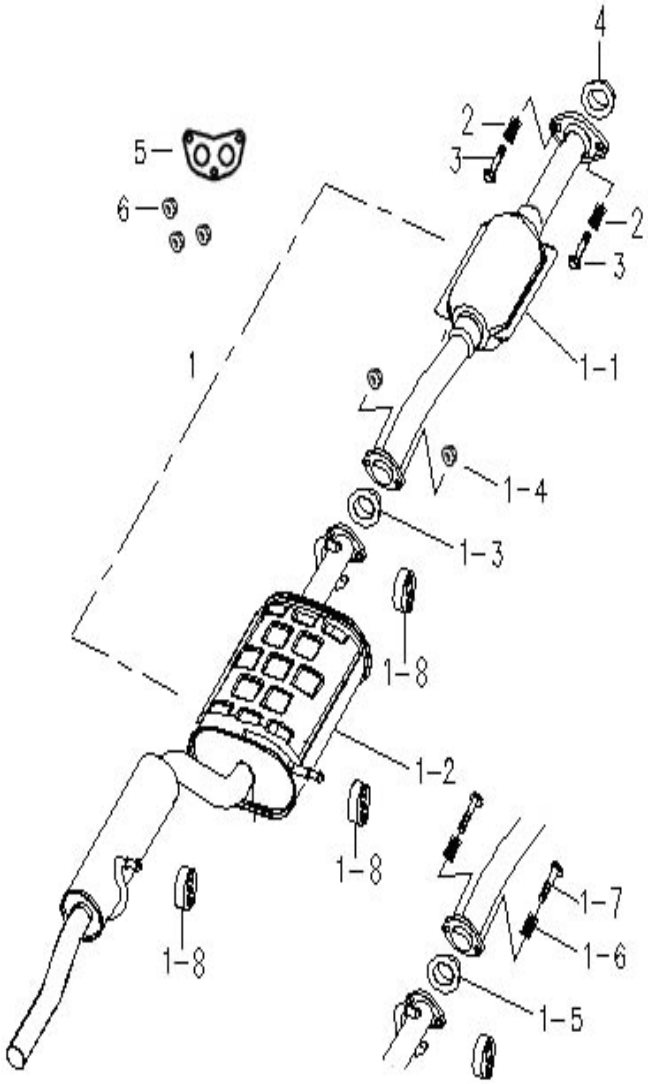

净化消声器（续）
MUFFLER

序号 NO.	零部件代号 PART NO.	零部件名称 DESCRIPTION	数量 Q'TY	备注 REMARK	供货状态 AVAILABLE
1	1201100-17	净化消声器总成（OBD） MUFFLER ASSY (OBD)	1	仅 EQ465I2-30	
1-1	1201120-07	三元催化转换器总成（OBD） THREEWAY CATALYTIC CONVERTER	1	465（国III带 OBD） STATE III WITH OBD)	
1-2	1201110-12	消声器总成 SILENCER ASSY	1		
1-3	1201140-01	消声器密封环 SEAL RING, MUFFLER	1	474	
1-4	Q361C10	消声器联接螺母 NUT	2	474	非供货状态 NOT AVAILABLE
1-5	1201160-01	石墨密封环 BLACK LEAD SEAL RING	1	465、EQ464、462	
1-6	1201121-01	弹簧 SPRING	2	465、EQ464、462	
1-7	09119-10042	螺栓 BOLT	2	465、EQ464、462	
1-8	1201150-01	消声器联接件 MUFFLER JOINT	3		
2	1201121-01	弹簧 SPRING	2	474，EQ465I2-20 EQ465I2-30 随消声器总成 MUFFLER ASSY	
3	09119-10042	螺栓 BOLT	2	474，EQ465I2-20 EQ465I2-30 随消声器总成 MUFFLER ASSY	
4	1201160-01	石墨密封环 BLACK LEAD SEAL RING	1	474，EQ465I2-20 EQ465I2-30 随消声器总成 MUFFLER ASSY	
5	1201130-02	消声器衬垫 PLAIN CUSHION, MUFFLER	1	EQ464、462、465（除 EQ465I2-20、EQ465I2-30）随消声器总成 MUFFLER ASSY	
6	09159-10002	消声器安装螺母 M10 NUT M10	3	EQ464、462、465（除 EQ465I2-20、EQ465I2-30）	

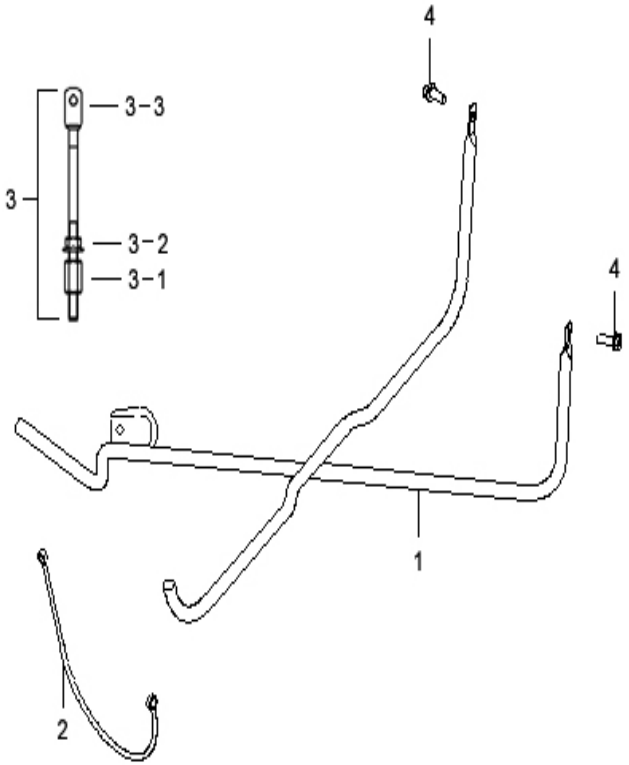

备胎架
SPARE TIRE CARRIER

序号 NO.	零部件代号 PART NO.	零部件名称 DESCRIPTION	数量 Q'TY	备注 REMARK	供货状态 AVAILABLE
1	3105100-11	备胎架总成 SPARE TIRE CARRIER	1		
2	3105110-11	备胎架拉索 CABLE, SPARE TIRE CARRIER	1		
3	3105120-11	备胎架挂钩组件 BRACKET COMP., SPARE TIRE CARRIER	1		
3-1	3105240-11	挂钩螺母 NUT, BRACKET	1		
3-2	09159-10005	六角法兰面承面带齿锁紧螺母 M10 NUT M10	1		
3-3	3105230-11	挂钩螺杆 SCREW, BRACKET	1		
4	Q1840616	备胎架安装螺栓 BOLT	2		非供货状态 NOT AVAILABLE

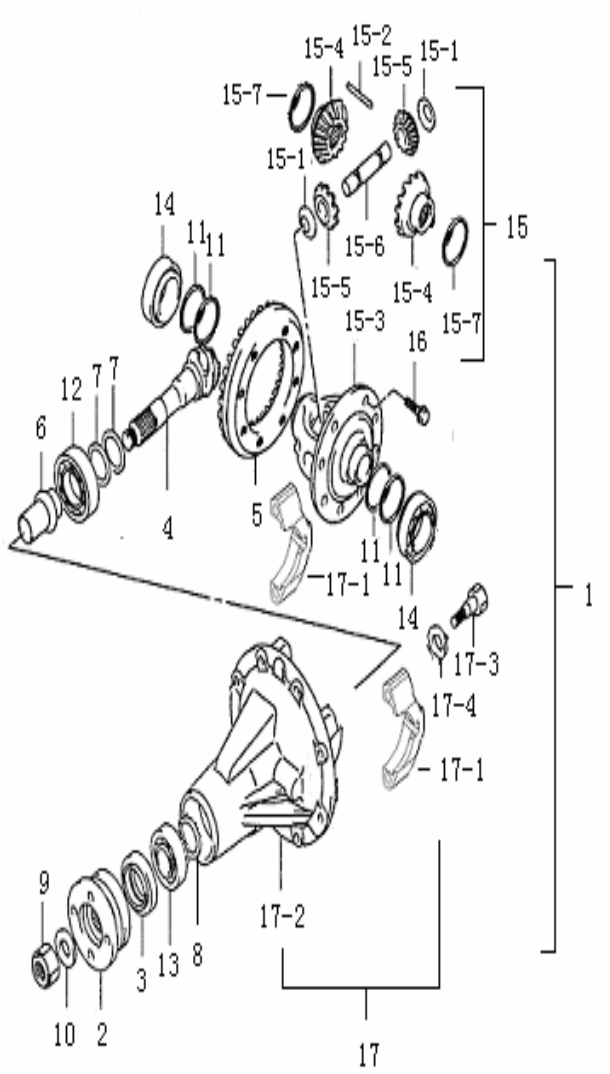

主减速器与差速器总成
MAIN RETARDER AND DIFFERENTIAL GEAR ASSY

序号 NO.	零部件代号 PART NO.	零部件名称 DESCRIPTION	数量 Q'TY	备注 REMARK	供货状态 AVAILABLE
1	2403200-01（1046）	主减速器及差速器总成(速比 43:11) MAIN RETARDER AND DIFFERENTIAL GEAR ASSY(SPEED RATIO: 43:11)	1	配 EQ474 发动机	
	2403200-01（1061）	主减速器及差速器总成(速比 43:11) MAIN RETARDER AND DIFFERENTIAL GEAR ASSY(SPEED RATIO: 43:11)	1	配 EQ474 发动机 WITH EQ474 ENGINE	
	2403200-01（1067）	主减速器及差速器总成(速比 43:11) MAIN RETARDER AND DIFFERENTIAL GEAR ASSY(SPEED RATIO: 43:11)	1	配 EQ474 发动机 WITH EQ474 ENGINE	
	2403200-02（1046）	主减速器及差速器总成(速比 41:8) MAIN RETARDER AND DIFFERENTIAL GEAR ASSY(SPEED RATIO: 41:8)	1	配 EQ465 发动机 现无该状态 WITH EQ465 ENGINE	
	2403200-02（1061）	主减速器及差速器总成(速比 41:8) MAIN RETARDER AND DIFFERENTIAL GEAR ASSY(SPEED RATIO: 41:8)	1	配 EQ465 发动机 现无该状态 WITH EQ465 ENGINE	
	2403200-02（1067）	主减速器及差速器总成(速比 41:8) MAIN RETARDER AND DIFFERENTIAL GEAR ASSY(SPEED RATIO: 41:8)	1	配 EQ465 发动机 现无该状态 WITH EQ465 ENGINE	
	2403200-03（1046）	主减速器及差速器总成(速比 43:9) MAIN RETARDER AND DIFFERENTIAL GEAR ASSY(SPEED RATIO: 43:9)	1	配 EQ465、464、462 发动机 WITH EQ465 464、462ENGINE	
	2403200-03（1061）	主减速器及差速器总成(速比 43:9) MAIN RETARDER AND DIFFERENTIAL GEAR ASSY(SPEED RATIO: 43:9)	1	配 EQ465、464、462 发动机 WITH EQ465 、464 、462ENGINE	
	2403200-03（1067）	主减速器及差速器总成(速比 43:9) MAIN RETARDER AND DIFFERENTIAL GEAR ASSY(SPEED RATIO: 43:9)	1	配 EQ465、464、462 发动机 WITH EQ465、464、462 ENGINE	

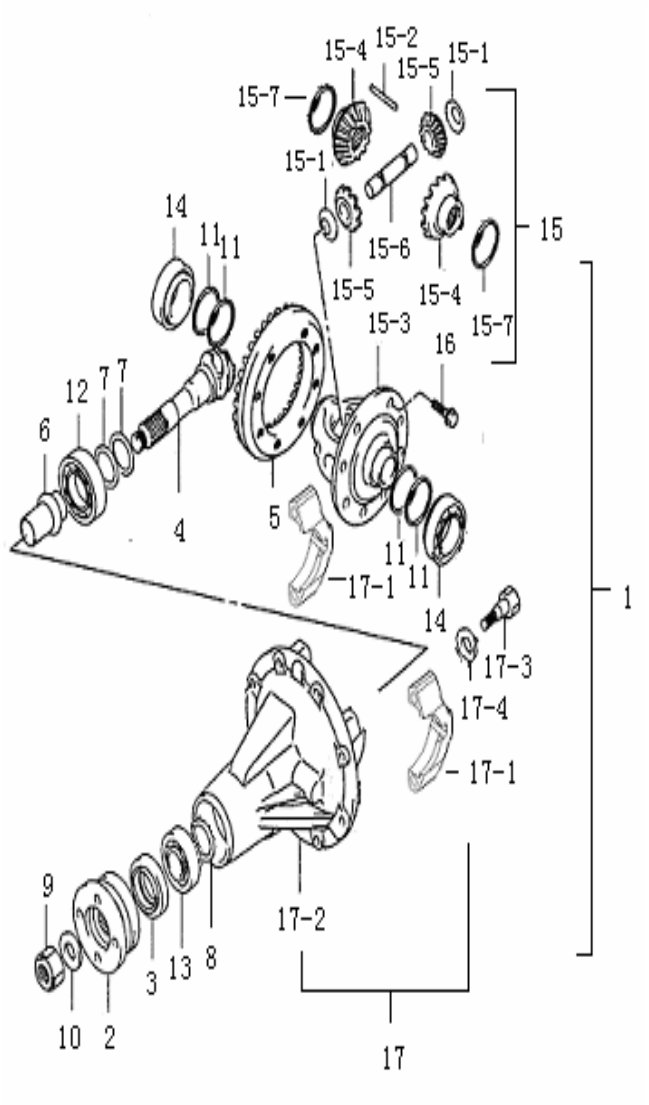

主减速器与差速器总成(续 1) MAIN RETARDER AND DIFFERENTIAL GEAR ASSY

序号 NO.	零部件代号 PART NO.	零部件名称 DESCRIPTION	数量 Q'TY	备注 REMARK	供货状态 AVAILABLE
2	2402300-01	凸缘总成 FLANGE, UNIVERSAL JOINT	1		
3	2402020-01	油封 OIL SEAL	1		
4	2402105-01	主动锥齿轮(速比 43:11) DRIVING GEAR(SPEED RATIO: 43:11)	1	配 EQ474 发动机 WITH EQ474 ENGINE	
	2402105-02	主动锥齿轮(速比 41:8) DRIVING GEAR(SPEED RATIO: 41:8)	1	配 EQ465 发动机 现无该状态 WITH EQ465ENGINE	
	2402105-03	主动锥齿轮(速比 43:9) DRIVING GEAR(SPEED RATIO: 43:9)	1	配 EQ465 、464、462 发动机	
5	2402106-01	从动锥齿轮(速比 43:11) DRIVEN GEAR(SPEED RATIO: 43:11)	1	配 EQ474 发动机	
	2402106- 02	从动锥齿轮(速比 41:8) DRIVEN GEAR(SPEED RATIO: 41:8)	1	配 EQ465 发动机 现无该状态	
	2402106-03	从动锥齿轮(速比 43:9) DRIVEN GEAR(SPEED RATIO: 43:9)	1	配 EQ465 、464、462 发动机 WITH EQ465、464 、 462 ENGINE	
6	2402107-01	隔套 SPACER	1		
7	2402109-01	调整垫片（二） SHIM	X		
8	2402108-01	调整垫片（三） THRUST WASHER	X		
9	2402111-01	主动伞齿轮锁紧螺母 NUT	1		
10	2402112-01	垫 圈 WASHER	1		
11	2402102-01	调整垫片（一） THRUST WASHER	X		
12	30306×2B	滚动轴承 30306×2B BEARING	1		
13	30305×2B	滚动轴承 30305×2B BEARING	1		

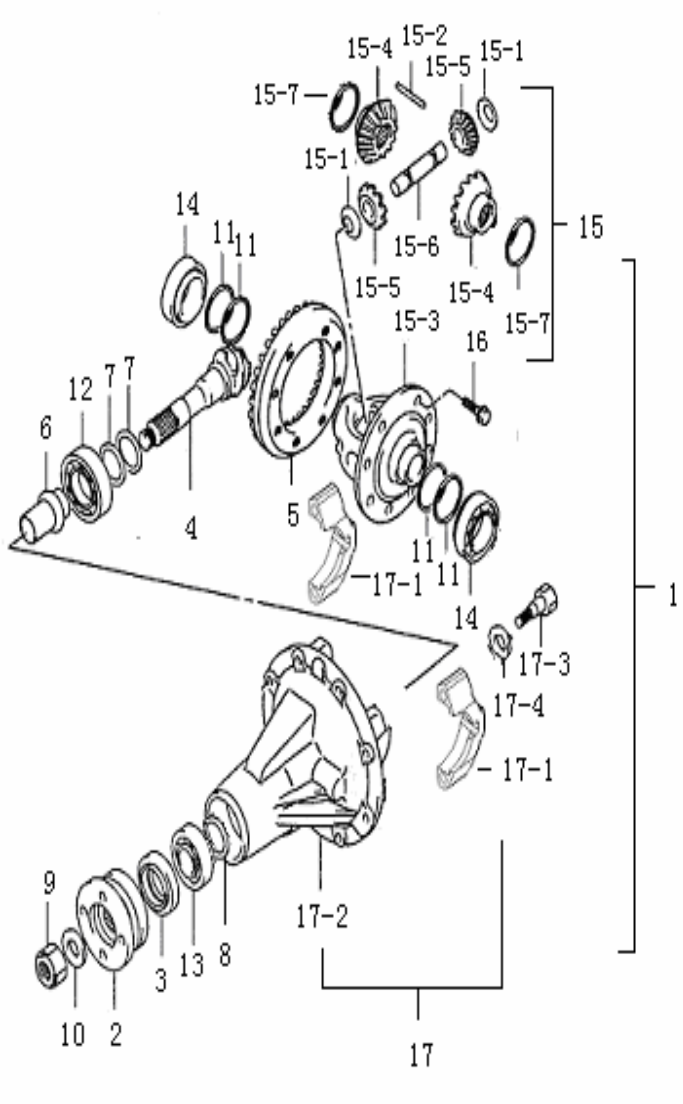

主减速器与差速器总成(续 2)
MAIN RETARDER AND DIFFERENTIAL GEAR ASSY

序号 NO.	零部件代号 PART NO.	零部件名称 DESCRIPTION	数量 Q'TY	备注 REMARK	供货状态 AVAILABLE
14	32008×1WC	滚动轴承 32008×1WC BEARING	2		
	32009 /P6 （1067）	滚动轴承 32009 / P6 BEARING	2		
15	2403010-01 （1046）	差速器总成 DIFFERENTIAL GEAR ASSY	1		
	2403010-01 （1061）	差速器总成 DIFFERENTIAL GEAR ASSY	1		
	2403010-01 （1067）	差速器总成 DIFFERENTIAL GEAR ASSY	1		
15-1	2403106-01	球面垫片 WASHER(SPHERICAL SURFACE)	2		
15-2	GB/T119.2-2000	销 5×35 PIN 5×35	1		
15-3	2403101-01 （1046）	差速器壳 DIFFERENTIAL SHELL	1		
	2403101-01 （1061）	差速器壳 DIFFERENTIAL SHELL	1		
	2403101-01 （1067）	差速器壳 DIFFERENTIAL SHELL	1		
15-4	2403103-01	半轴齿轮 DIFFERENTIAL GEAR	2		
15-5	2403104-01	行星齿轮 PLANETARY GEAR	2		
15-6	2403108-01	行星轮轴 SHAFT, PINION	1		
15-7	2403102-01	止推垫片 THRUST WASHER	2		
16	2403107-01	螺　栓 BOLT	8		
17	2402100-01 （1046）	轴承座组件 DIFFERENTIAL CARRIER ASSYA	1		
	2402100-01 （1061）	轴承座组件 DIFFERENTIAL CARRIER ASSYA	1		
	2402100-01 （1067）	轴承座组件 DIFFERENTIAL CARRIER ASSYA	1		

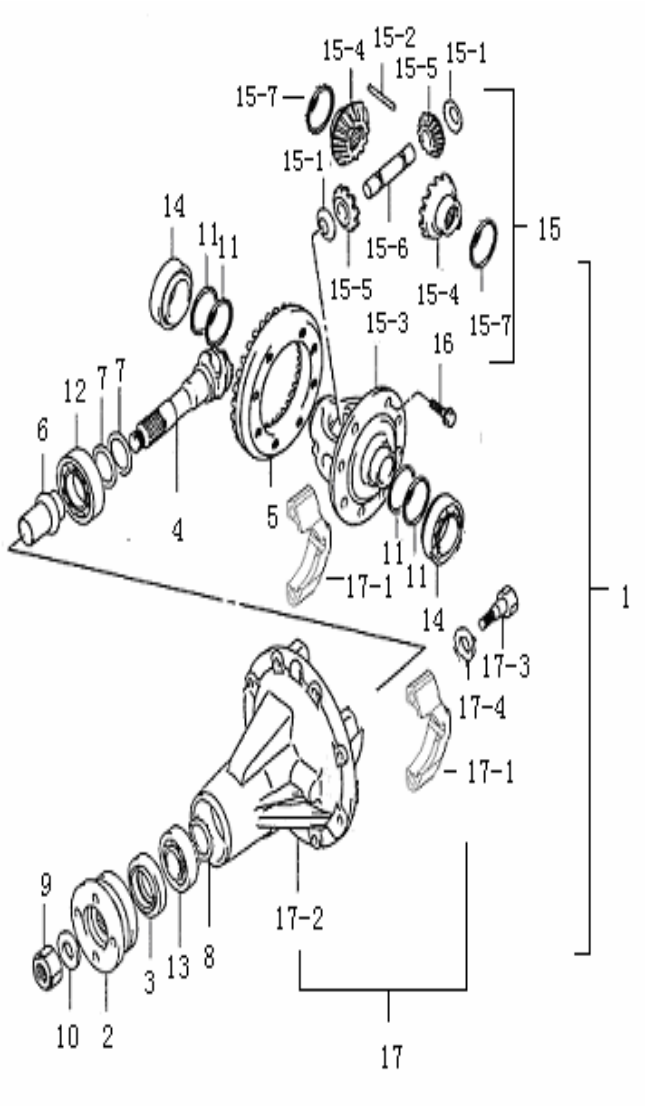

主减速器与差速器总成(续 3)
MAIN RETARDER AND DIFFERENTIAL GEAR ASSY

序号 NO.	零部件代号 PART NO.	零部件名称 DESCRIPTION	数量 Q'TY	备注 REMARK	供货状态 AVAILABLE
17-1	2402103-01	左轴承盖 BEARING CAP L	1		
	2402103-01（1067）	轴承压盖(左、右) BEARING CAP（L&R）	2	左、右相同 L &R THE SAME	
	2402104-01	右轴承盖 BEARING CAP R	1		
17-2	2402101-01 （1046）	轴承座 DIFFERENTIAL CARRIER	1		
	2402101-01 （1061）	轴承座 DIFFERENTIAL CARRIER	1		
	2402101-01 （1067）	轴承座 DIFFERENTIAL CARRIER	1		
17-3	Q150B1050	螺栓 M10×50 BOLT	4		非供货状态 NOT AVAILABLE
17-4	Q40310	垫圈 10 WASHER 10	4		非供货状态 NOT AVAILABLE

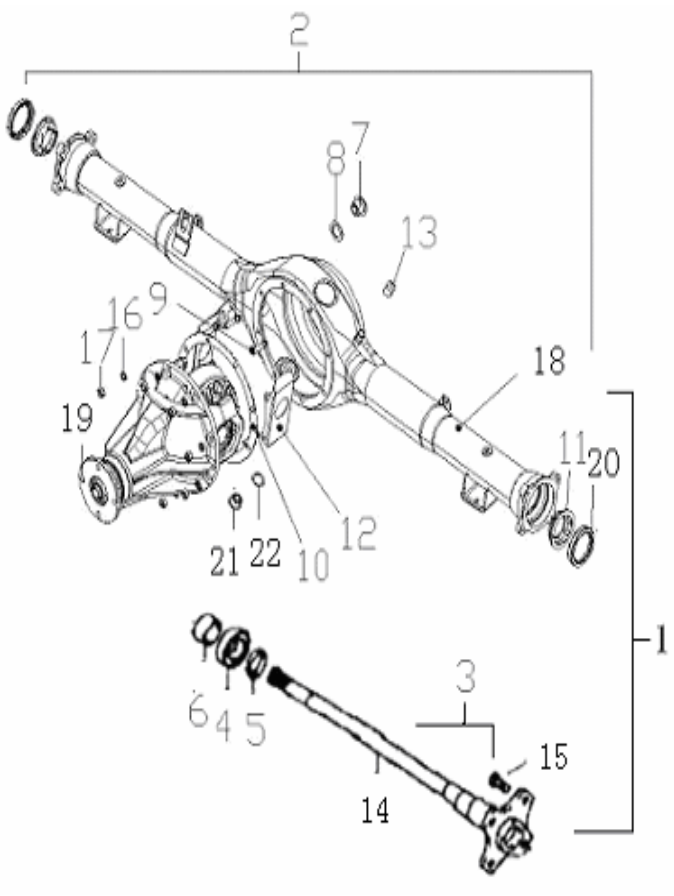

后桥总成
REAR AXLE ASSY

序号 NO.	零部件代号 PART NO.	零部件名称 DESCRIPTION	数量 Q'TY	备注 REMARK	供货状态 AVAILABLE
1	2400100-01	后桥总成(速比 43:11) REAR AXLE ASSY(SPEED RATIO: 43:11)	1	配 EQ474 发动机 WITH EQ474 ENGINE	
	2400100-02	后桥总成(速比 41:8) REAR AXLE ASSY(SPEED RATIO: 41:8)	1	配 EQ465 发动机现无该状态 WITH EQ465 ENGINE, NOT AVAILABLE	
	2400100-03	后桥总成(速比 43:9) REAR AXLE ASSY(SPEED RATIO: 43:9)	1	配 EQ465、 464、462 发动机 WITH EQ474 、 464 、 462ENGINE	
2	2400110-01 （1046）	后桥(速比 43:11) REAR AXLE(SPEED RATIO: 43:11)	1		
	2400110-01 （1061）	后桥(速比 43:11) REAR AXLE(SPEED RATIO: 43:11)	1	老状态用 FOR THE FORMER USE	
	2400110-01 （新 1061）	后桥(速比 43:11) REAR AXLE(SPEED RATIO: 43:11)	1		
	2400110-01 （1067）	后桥(速比 43:11) REAR AXLE(SPEED RATIO: 43:11)	1		
	2400110-02 （1046）	后桥(速比 41:8) REAR AXLE(SPEED RATIO: 41:8)	1		
	2400110-02 （1061）	后桥(速比 41:8) REAR AXLE(SPEED RATIO: 41:8)	1	老状态用 FOR THE FORMER USE	
	2400110-02 （新 1061）	后桥(速比 41:8) REAR AXLE(SPEED RATIO: 41:8)	1		
	2400110-02 （1067）	后桥(速比 41:8) REAR AXLE(SPEED RATIO: 41:8)	1		
	2400110-03 （1046）	后桥(速比 43:9) REAR AXLE(SPEED RATIO: 43:9)	1		
	2400110-03 （1061）	后桥(速比 43:9) REAR AXLE(SPEED RATIO: 43:9)	1		
	2400110-03 （1067）	后桥(速比 43:9) REAR AXLE(SPEED RATIO: 43:9)	1		
3	2403100-01 （1046）	后桥半轴总成 SEMI AXIS ASSY	2		
	2403100-01 （1061）	后桥半轴总成 SEMI AXIS ASSY	2	老状态用 FOR THE FORMER USE	
	2403100-01 （新 1061）	后桥半轴总成 SEMI AXIS ASSY	2		

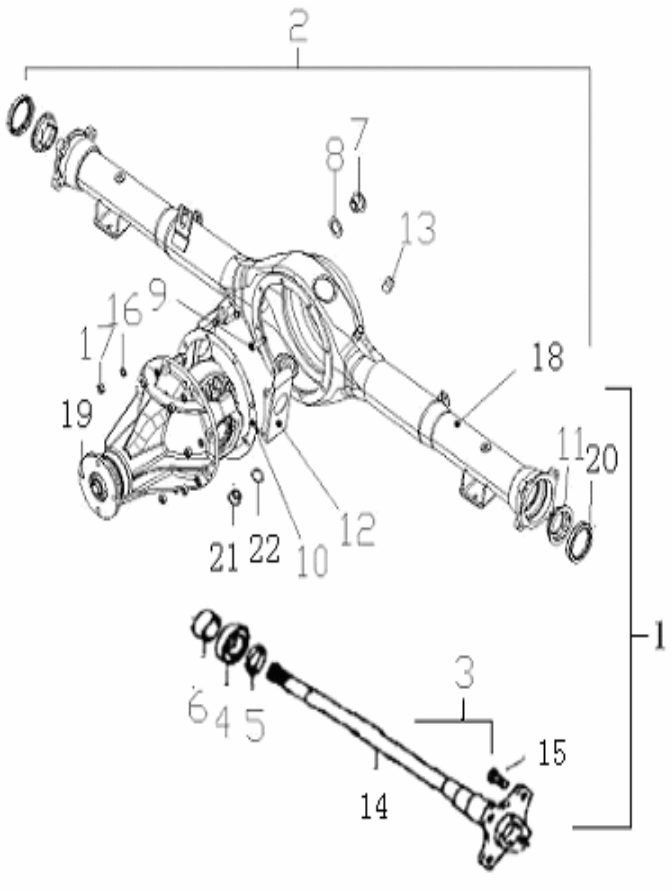

后桥总成(续 1)
REAR AXLE ASSY

序号 NO.	零部件代号 PART NO.	零部件名称 DESCRIPTION	数量 Q'TY	备注 REMARK	供货状态 AVAILABLE
3	2403100-01 （1067）	后桥半轴总成 SEMI AXIS ASSY	2		
4	09262-35031 （1046）	半轴轴承 BEARING, SEMI AXIS	2		
	09262-35031 （1061）	半轴轴承 BEARING, SEMI AXIS	2	老状态用 FOR THE FORMER USE	
	09262-35031 （新 1061）	半轴轴承 BEARING, SEMI AXIS	2		
	09262-35031 （1067）	半轴轴承 BEARING, SEMI AXIS	2		
5	2403012-01 （1046）	半轴轴承垫圈 ADJUSTING RING	2		
	2403012-01 （1061）	半轴轴承垫圈 ADJUSTING RING	2	老状态用 FOR THE FORMER USE	
	2403012-01 （新 1061）	半轴轴承垫圈 ADJUSTING RING	2		
	2403012-01 （1067）	半轴轴承垫圈 ADJUSTING RING	2		
6	2403011-01 （1046）	轴承挡圈 BUSHING	2		
	2403011-01 （1061）	轴承挡圈 BUSHING	2	老状态用 FOR THE FORMER USE	
	2403011-01 （新 1061）	轴承挡圈 BUSHING	2		
	2403011-01 （1067）	轴承挡圈 BUSHING	2		
7	2401108-01	加油螺塞总成 OIL CHARGE PLUG ASSY	1		
8	2401043-01	塑料垫圈 PLASTIC WASHER	1		
9	2400015-01	特种螺栓 BOLT	8		
10	2400101-01	胶木垫 MAT	1		

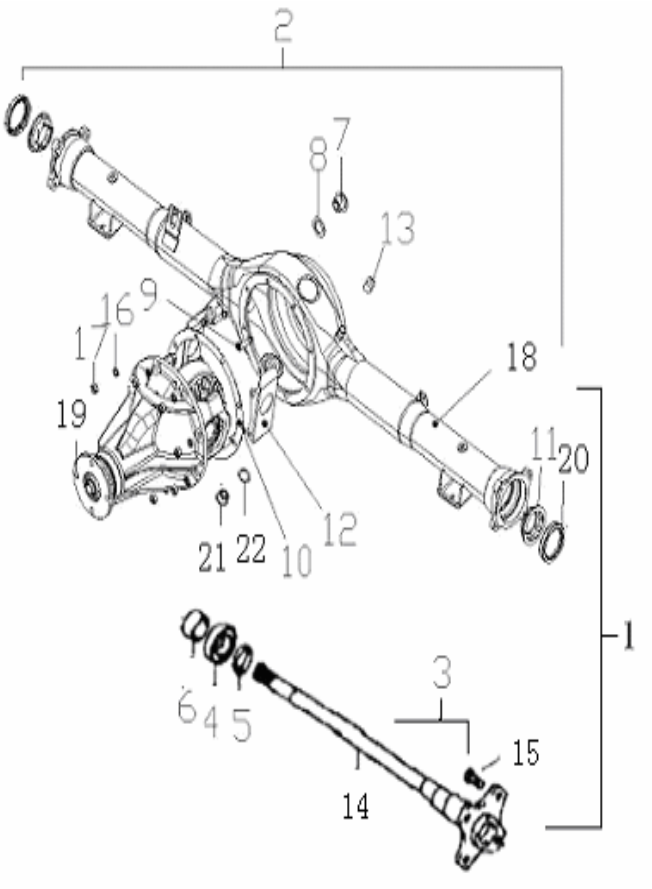

后桥总成(续 2)
REAR AXLE ASSY

序号 NO.	零部件代号 PART NO.	零部件名称 DESCRIPTION	数量 Q'TY	备注 REMARK	供货状态 AVAILABLE
11	2400102-01（1046）	油封座 SEAT, OIL SEAL	2		
	2400102-01（1061）	油封座 SEAT, OIL SEAL	2	老状态用 FOR THE FORMER USE	
	2400102-01（新 1061）	油封座 SEAT, OIL SEAL	2		
	2400102-01（1067）	油封座 SEAT, OIL SEAL	2		
12	2400014-01	隔板 CLAPBOARD	2		
13	2401035-01（1046）	通气孔罩 VENTHOLE CAP	1		
	2401035-01（1061）	通气孔罩 VENTHOLE CAP	1		
	2401035-01（1067）	通气孔罩 VENTHOLE CAP	1		
	2401035-02	通气孔罩 VENTHOLE CAP	1	橡胶材料，新状态 RUBBER MATERIAL, NEW CONDITION	
14	2403014-01（1046）	后桥半轴 SEMI AXIS, REAR AXLE	2		
	2403014-01（1061）	后桥半轴 SEMI AXIS, REAR AXLE	2	老状态用 FOR THE FORMER USE	
	2403014-01（新 1061）	后桥半轴 SEMI AXIS, REAR AXLE	2		
	2403014-01（1067）	后桥半轴 SEMI AXIS, REAR AXLE	2		
15	2403013-01（1046）	后轮螺杆 BOLT, REAR AXLE	8		
	2403013-01（1061）	后轮螺杆 BOLT, REAR AXLE	8	老状态用 FOR THE FORMER USE	
	2403013-01（新 1061）	后轮螺杆 BOLT, REAR AXLE	8		
	2403013-01（1067）	后轮螺杆 BOLT, REAR AXLE	8		
16	Q40308	垫圈 8 WASHER	8		非供货状态 NOT AVAILABLE

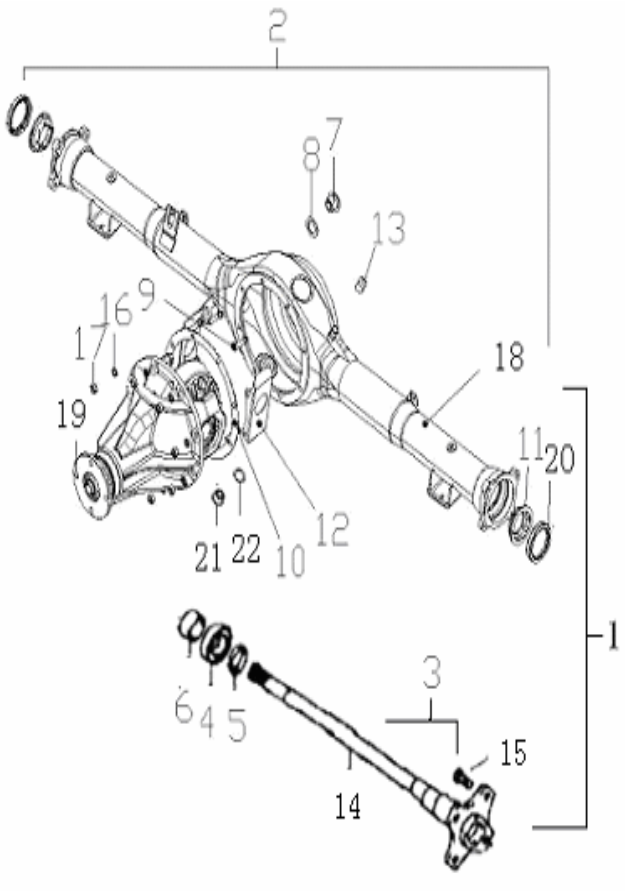

后桥总成(续 3)
REAR AXLE ASSY

序号 NO.	零部件代号 PART NO.	零部件名称 DESCRIPTION	数量 Q'TY	备注 REMARK	供货状态 AVAILABLE
17	Q340B08	螺母 M8 NUT M8	8		非供货状态 NOT AVAILABLE
18	2401000-01 （1046）	后桥壳总成 REAR AXLE SHUCK ASSY	1		
	2401000-01 （1061）	后桥壳总成 REAR AXLE SHUCK ASSY	1	老状态用 FOR THE FORMER USE	
	2401000-01 （新 1061）	后桥壳总成 REAR AXLE SHUCK ASSY	1		
	2401000-01 （1067）	后桥壳总成 REAR AXLE SHUCK ASSY	1		
19	2403200-01 （1046）	主减速器及差速器总成(速比 43:11) MAIN RETARDER AND DIFFERENTIAL GEAR ASSY(SPEED RATIO: 43:11)	1	配 EQ474 发动机 WITH EQ474 ENGINE	
	2403200-01 （1061）	主减速器及差速器总成(速比 43:11) MAIN RETARDER AND DIFFERENTIAL GEAR ASSY(SPEED RATIO: 43:11)	1	配 EQ474 发动机 WITH EQ474 ENGINE	
	2403200-01 （1067）	主减速器及差速器总成(速比 43:11) MAIN RETARDER AND DIFFERENTIAL GEAR ASSY(SPEED RATIO: 43:11)	1	配 EQ474 发动机 WITH EQ474 ENGINE	
	2403200-02 （1046）	主减速器及差速器总成(速比 41:8) MAIN RETARDER AND DIFFERENTIAL GEAR ASSY(SPEED RATIO: 41:8)	1	配 EQ465 发动机 现无该状态 WITH EQ465 ENGINE, NOT AVAILABLE	
	2403200-02 （1061）	主减速器及差速器总成(速比 41:8) MAIN RETARDER AND DIFFERENTIAL GEAR ASSY(SPEED RATIO: 41:8)	1	配 EQ465 发动机 现无该状态 WITH EQ465 ENGINE, NOT AVAILABLE	

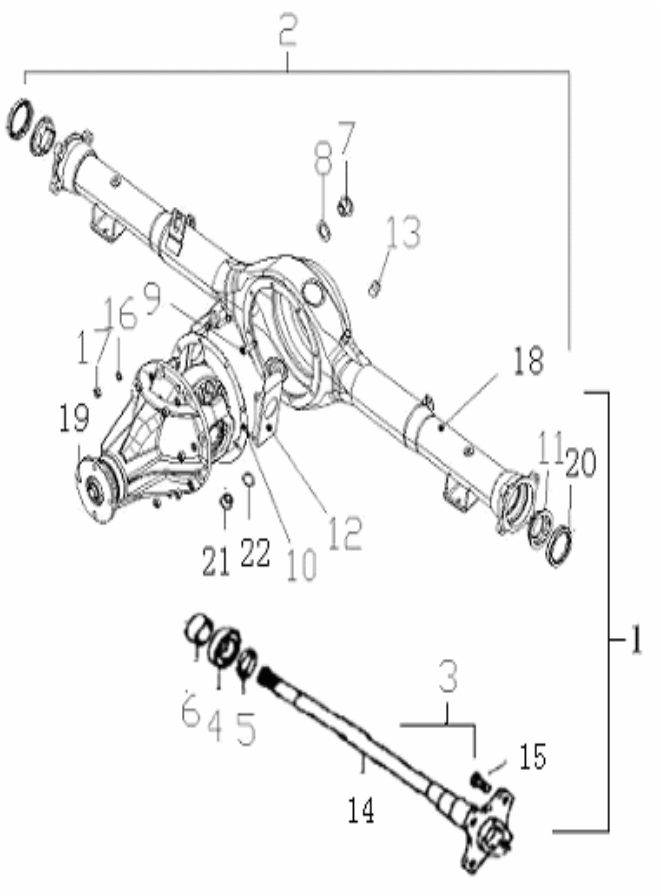

后桥总成(续 4)
REAR AXLE ASSY

序号 NO.	零部件代号 PART NO.	零部件名称 DESCRIPTION	数量 Q'TY	备注 REMARK	供货状态 AVAILABLE
19	2403200-02 （1067）	主减速器及差速器总成(速比 41:8) MAIN RETARDER AND DIFFERENTIAL GEAR ASSY(SPEED RATIO: 41:8)	1	配 EQ465 发动机 现无该状态 WITH EQ465 ENGINE, NOT AVAILABLE	
	2403200-03 （1046）	主减速器及差速器总成(速比 43:9) MAIN RETARDER AND DIFFERENTIAL GEAR ASSY(SPEED RATIO: 43:9)	1	配 EQ465 、464、462 发动机 WITH EQ465、464、462 ENGINE,	
	2403200-03 （1061）	主减速器及差速器总成(速比 43:9) MAIN RETARDER AND DIFFERENTIAL GEAR ASSY(SPEED RATIO: 43:9)	1	配 EQ465 、464、462 发动机 WITH EQ465、464、462 ENGINE,	
	2403200-03 （1067）	主减速器及差速器总成(速比 43:9) MAIN RETARDER AND DIFFERENTIAL GEAR ASSY(SPEED RATIO: 43:9)	1	配 EQ465 、464、462 发动机 WITH EQ465、464、462 ENGINE,	
20	2400020-01 （1046）	半轴油封 SEMI AXIS OIL SEAL	2		
	2400020-01 （1061）	半轴油封 SEMI AXIS OIL SEAL	2	老状态用 FOR THE FORMER USE	
	2400020-01 （新 1061）	半轴油封 SEMI AXIS OIL SEAL	2		
	2400020-01 （1067）	半轴油封 SEMI AXIS OIL SEAL	2		
21	2400030-01	放油螺塞总成 DISCHARGING OIL PLUG ASSY	1		
22	2400103-01	铜垫圈 COPPER WASHER	1		

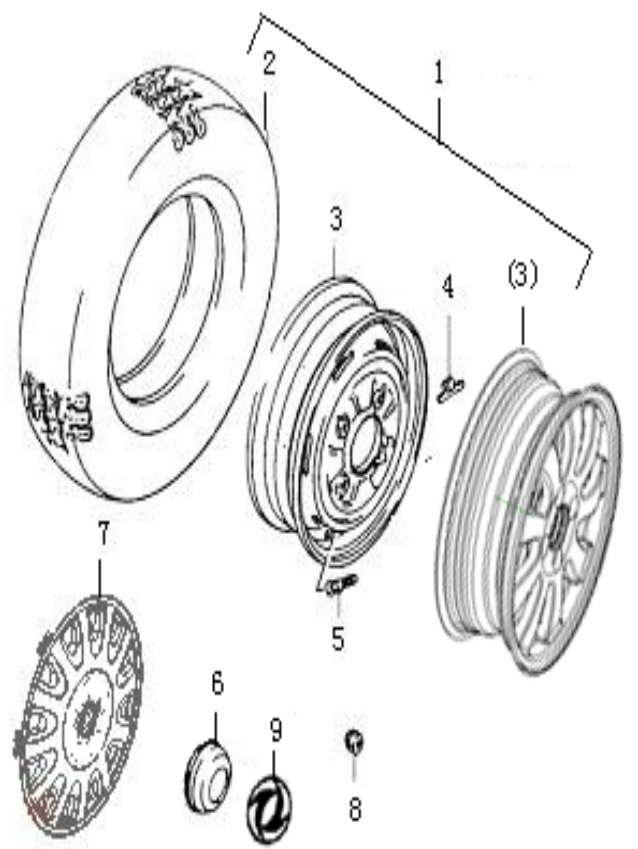

车轮与轮胎
WHEEL & TIRE

序号 NO.	零部件代号 PART NO.	零部件名称 DESCRIPTION	数量 Q'TY	备注 REMARK	供货状态 AVAILABLE
1	3100000-01	铝制车轮大总成 ALLOY TIRE ASSY	4		非供货状态 NOT AVAILABLE
	3100000-02	钢制车轮大总成（14′） STEEL TIRE ASSY(14′)	5		非供货状态 NOT AVAILABLE
	3100000-03	钢制车轮大总成（13′） STEEL TIRE ASSY（13′）	5		非供货状态 NOT AVAILABLE
2	3106100-01	车轮总成（165/70R14） TIRE ASSY	5		
	3106100-02	车轮总成（155 R13LT） TIRE ASSY	5		
(3)	3101100-01	铝制轮辋（5J×14　ET35） ALLOY RIM	4		
3	3101100-02	钢制轮辋（5J×14　ET35） STEEL RIM	5		
	3101100-03	钢制轮辋（5J×13　ET40） STEEL RIM	5		
4	3101110-01	平衡块　　10 G WHEEL BALANCER WEIGHT	X	钢轮选用 FOR STEEL RIM	
	3101120-01	平衡块　　20 G WHEEL BALANCER WEIGHT	X	钢轮选用 FOR STEEL RIM	
	3101130-01	平衡块　　30 G WHEEL BALANCER WEIGHT	X	钢轮选用 FOR STEEL RIM	
	3101140-01	平衡块　　40 G WHEEL BALANCER WEIGHT	X	钢轮选用 FOR STEEL RIM	
	3101150-01	平衡块　　50 G WHEEL BALANCER WEIGHT	X	钢轮选用 FOR STEEL RIM	
	3101160-01	平衡块　　60 G WHEEL BALANCER WEIGHT	X	钢轮选用 FOR STEEL RIM	
	3101110- 02	平衡块　　10 G WHEEL BALANCER WEIGHT	X	铝轮选用 FOR ALLOY RIM	
	3101120-02	平衡块　　20 G WHEEL BALANCER WEIGHT	X	铝轮选用 FOR ALLOY RIM	
	3101130- 02	平衡块　　30 G WHEEL BALANCER WEIGHT	X	铝轮选用 FOR ALLOY RIM	
	3101140-02	平衡块　　40 G WHEEL BALANCER WEIGHT	X	铝轮选用 FOR ALLOY RIM	

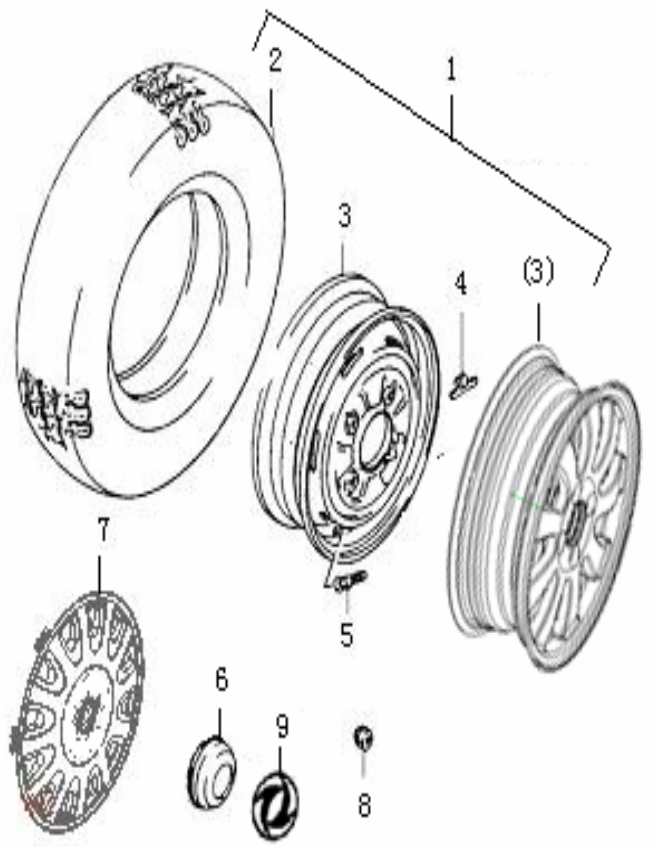

车轮与轮胎（续）
WHEEL & TIRE

序号 NO.	零部件代号 PART NO.	零部件名称 DESCRIPTION	数量 Q'TY	备注 REMARK	供货状态 AVAILABLE
	3101150-02	平衡块 50 G WHEEL BALANCER WEIGHT	X	铝轮选用 FOR ALLOY RIM	
	3101160-02	平衡块 60 G WHEEL BALANCER WEIGHT	X	铝轮选用 FOR ALLOY RIM	
5	3106110-01	气门嘴 TIRE VALVE	5		
6	3101170-01	铝制轮辋装饰盖 CENTER COVER FOR ALLOY RIM	4		
	3101170-02	钢制轮辋装饰盖 CENTER COVER FOR STEEL RIM	4		
	3101170-02A	钢制轮辋装饰盖 CENTER COVER, STEEL RIM	4		
7	3102001-01	14′ 轮辋罩 RIM COVER	4		
	3102001-02	14′ 轮辋罩 RIM COVER	4		
8	09159-12003	车轮螺母 M12 WHEEL NUT M12	16	镀铬 CHROMEPLATE	
	Q30612	车轮螺母 WHEEL NUT	16	镀锌 ZINCIFICATION	非供货状态 NOT AVAILABLE
9	8222209-01	-轮胎徽标 LOGO ON RIM	4		

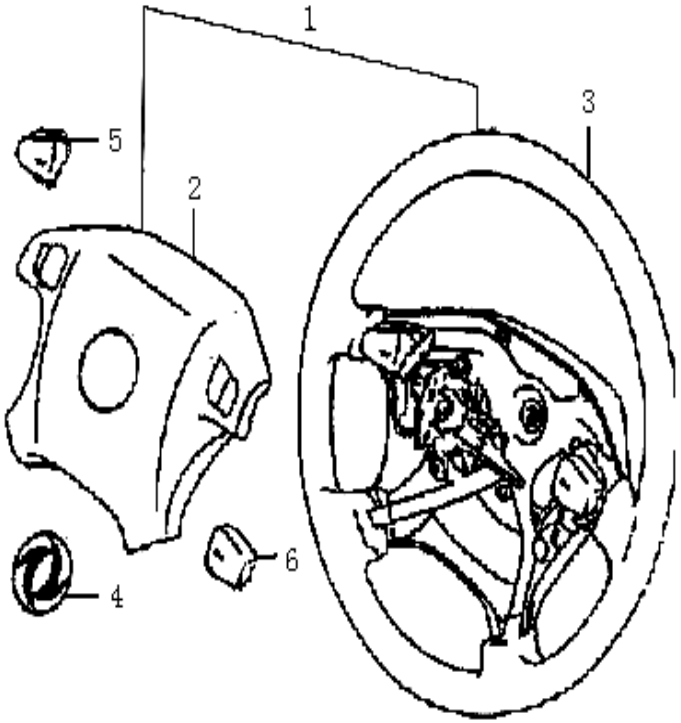

方向盘
STEERING WHEEL

序号 NO.	零部件代号 PART NO.	零部件名称 DESCRIPTION	数量 Q'TY	备注 REMARK	供货状态 AVAILABLE
1	3402010-02	方向盘 STEERING WHEEL ASSY	1	含徽标 INCLUDE LOGO	
	3402010-02M	方向盘(浅色) STEERING WHEEL ASSY(LIGHT COLORED)	1	含徽标 INCLUDE LOGO	
	3402010-02H	方向盘(黑色) STEERING WHEEL ASSY(LIGHT COLORED)	1	含徽标 INCLU DE LOGO	
	3402010-04	方向盘(仿桃木) STEERING WHEEL ASSY (WOODEN-LIKE)	1	含徽标 INCLUDE LOGO	
2	3402030-02（1035）	方 向盘上盖 UPPER COVER, STEERING	1		
	3402030-02（除1035 外）	方 向盘上盖 UPPER COVER, STEERING	1		
	3402030-02M（1035）	方 向盘上盖(浅色) UPPER COVER (LIGHT COLORED)	1		
	3402030-02H（1036）	方向盘上盖(黑色) UPPER COVER, STEERING (WOODEN-LIKE)	1		
	3402030-02（除1035 外）	方 向盘上盖(浅色) UPPER COVER (LIGHT COLORED)	1		
3	3402020-02（1035）	方向盘本体 STEERING WHEEL BODY	1		非供货状态 NOT AVAILABLE
	3402030-02（除1035 外）	方向盘本体 STEERING WHEEL BODY	1		非供货状态 NOT AVAILABLE
	3402020-02M（1035）	方向盘本体(浅色) STEERING WHEEL BODY	1		非供货状态 NOT AVAILABLE
	3402030-02（除1035 外）	方向盘本体(浅色) STEERING WHEEL BODY	1		非供货状态 NOT AVAILABLE
4	8222209-01	方向盘-轮胎徽标 LOGO, STEERING	1		
5	3402050-02（1035）	左喇叭按扭组合件 LEFT KLAXON BUTTON	1		

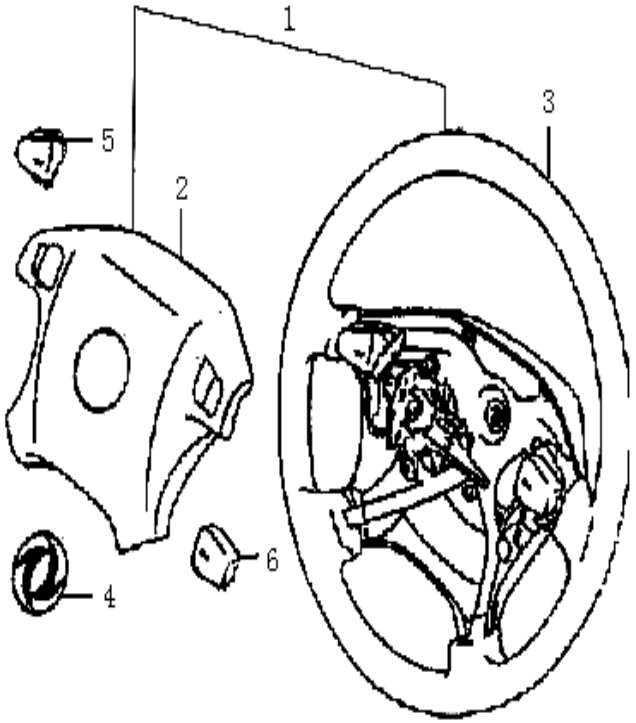

方向盘（续）STEERING WHEEL

序号 NO.	零部件代号 PART NO.	零部件名称 DESCRIPTION	数量 Q'TY	备注 REMARK	供货状态 AVAILABLE
5	3402030-02（除1035 外）	左喇叭按扭组合件 LEFT KLAXON BUTTON	1		
	3402050-02M（1035）	左喇叭按扭组合件(浅色) LEFT KLAXON BUTTON(LIGHT COLORED)	1		
	3402030-02（除1035 外）	左喇叭按扭组合件(浅色) LEFT KLAXON BUTTON(LIGHT COLORED)	1		
	3402050-04（1035）	左喇叭按扭组合件(仿桃木) LEFT KLAXON BUTTON (WOODEN-LIKE)	1		
	3402030-02（除1035 外）	左喇叭按扭组合件(仿桃木) LEFT KLAXON BUTTON (WOODEN-LIKE)	1		
	3402050-02H	左喇叭按扭组合件(黑色) LEFT KLAXON BUTTON (WOODEN-LIKE)	1		
6	3402060-02（1035）	右喇叭按扭组合件 LEFT KLAXON BUTTON	1		
	3402030-02（除1035 外）	右喇叭按扭组合件 LEFT KLAXON BUTTON	1		
	3402060-02M（1035）	右喇叭按扭组合件(浅色) LEFT KLAXON BUTTON(LIGHT COLORED)	1		
	3402030-02（除1035 外）	右喇叭按扭组合件(浅色) LEFT KLAXON BUTTON(LIGHT COLORED)	1		
	3402060-04（1035）	右喇叭按扭组合件(仿桃木) LEFT KLAXON BUTTON(WOODEN-LIKE)	1		
	3402030-02（除1035 外）	右喇叭按扭组合件(仿桃木) LEFT KLAXON BUTTON(WOODEN-LIKE)	1		
	3402060-02H	右喇叭按扭组合件(黑色) LEFT KLAXON BUTTON(WOODEN-LIKE)	1		
7	3402010-03	方向盘（三辐条） STEERING WHEEL ASSY	1		

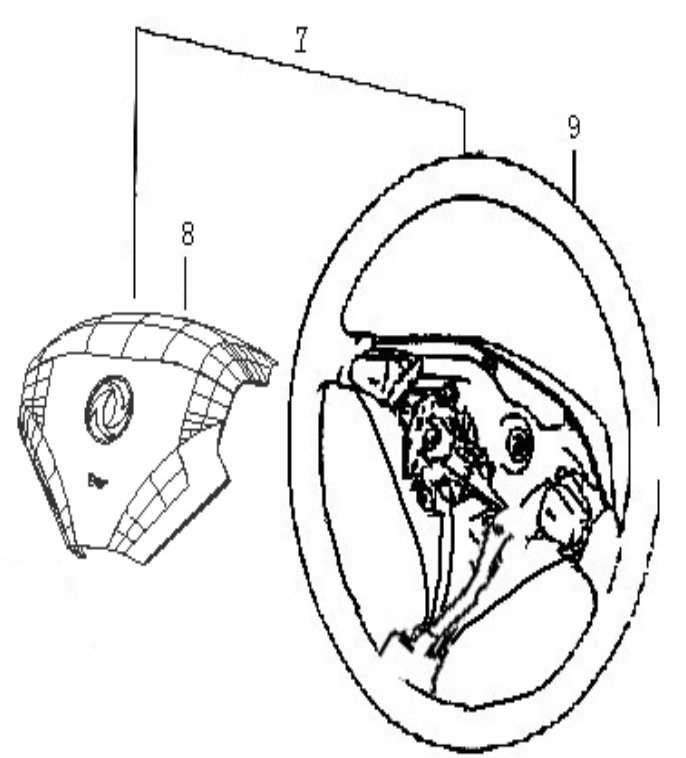

方向盘（续）
STEERING WHEEL

序号 NO.	序号 NO.	序号 NO.	序号 NO.	序号 NO.	序号 NO.
7	3402010-03H	方向盘（黑色三辐条） STEERING WHEEL ASSY	1		
8	3402030-03	方向盘上盖（三辐条） UPPER COVER, STEERING	1		
	3402030-03H	方向盘上盖（黑色三辐条） UPPER COVER, STEERING	1		
9	3402020-03	方向盘本体（三辐条） STEERING WHEEL BODY	1		非供货状态 NOT AVAILABLE
	3402020-03H	方向盘本体（黑色三辐条） STEERING WHEEL BODY	1		非供货状态 NOT AVAILABLE

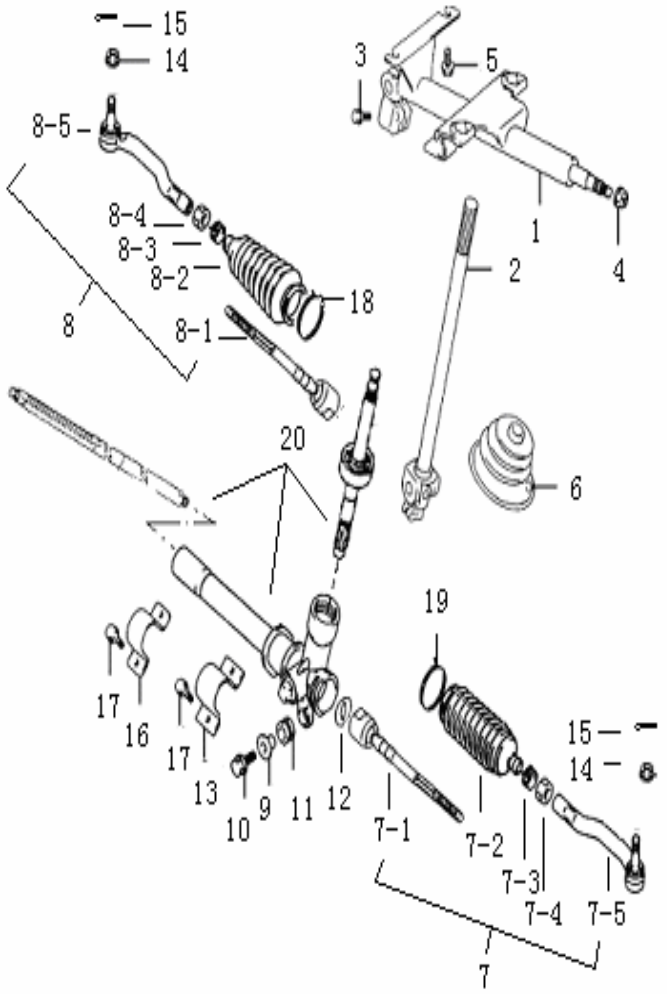

转向传动机构
STEERING TRANSMISSION COMP

序号 NO.	零部件代号 PART NO.	零部件名称 DESCRIPTION	数量 Q'TY	备注 REMARK	供货状态 AVAILABLE
1	3404020-01	转向上轴 UPPER COMP, STEERING POLE	1		
2	3404030-01	转向下轴 LOWER COMP, STEERING POLE	1		
3	09117-08053	转向连轴节螺栓 BOLT	2		
4	09159-12004	方向盘安装螺母 M12 NUT M12	1		
5	Q1840820	转向柱上部安装螺栓 BOLT	4		非供货状态 NOT AVAILABLE
6	3412050-01	转向轴防尘罩 BOOT, STEERING SHAFT	1		
7	3004200-01	左横拉杆及球头总成 STEERING CROSS TIE ASSY LEFT	1		
7-1	3003120-01	转向横拉杆总成 STEERING CROSS TIE ASSY	1		
7-2	3004201-01	小齿轮侧防尘罩 SIDE BOOT	1		
7-3	3003102-01	弹性卡箍 HOOP	1		
7-4	3003103-01	锁止螺母 LOCK-NUT	1		
7-5	3004210-01	左端接头总成 LEFT JOINT ASSY	1		
8	3004100-01	右横拉杆及球头总成 STEERING CROSS TIE ASSY RIGHT	1		
8-1	3003120-01	转向横拉杆总成 STEERING CROSS TIE ASSY	1		
8-2	3003101-01	齿条侧防尘罩 SIDE BOOT,RACK	1		
8-3	3003102-01	弹性卡箍 HOOP	1		
8-4	3003103-01	锁止螺母 LOCK-NUT	1		

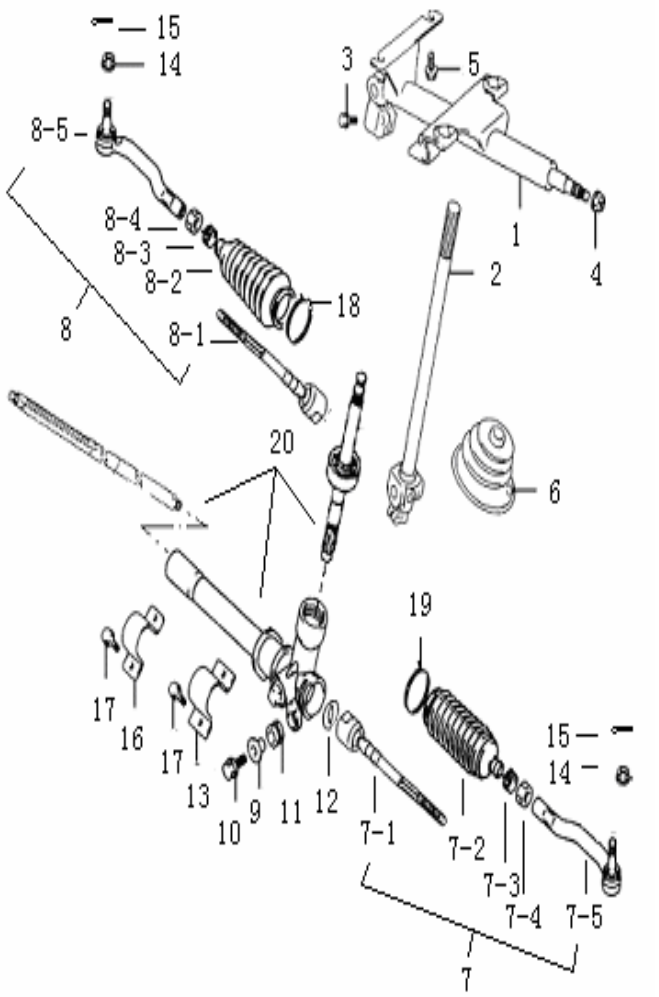

转向传动机构（续）
STEERING TRANSMISSION COMP

序号 NO.	零部件代号 PART NO.	零部件名称 DESCRIPTION	数量 Q'TY	备注 REMARK	供货状态 AVAILABLE
8-5	3003110-01	右端接头总成 RIGHT JOINT ASSY	1		
9	3412030-01	转向器下安装衬套 BUSH	1		非供货状态 NOT AVAILABLE
10	Q1840830	转向器下部安装螺栓 BOLT	1		非供货状态 NOT AVAILABLE
11	3412040-01	转向器下安装隔套 BUSH	1		
12	3003140-01	横拉杆锁紧垫圈 WASHER	2		
13	3412010-01	小齿条侧托架 BRKT	1		
14	Q387B12	转向器拉杆螺母 NUT	2		非供货状态 NOT AVAILABLE
15	Q5003220	开口销 SPLIT PIN	2		非供货状态 NOT AVAILABLE
16	3412020-01	齿条侧托架 BRKT	1		
17	Q1840820	转向器托架安装螺栓 BOLT	4		非供货状态 NOT AVAILABLE
18	09402-51001	防尘套卡箍 HOOP	1		
19	09402-54001	防尘套卡箍 HOOP	1		
20	3401100-01	转向器总成 STEERING DEVICE ASSY	1		

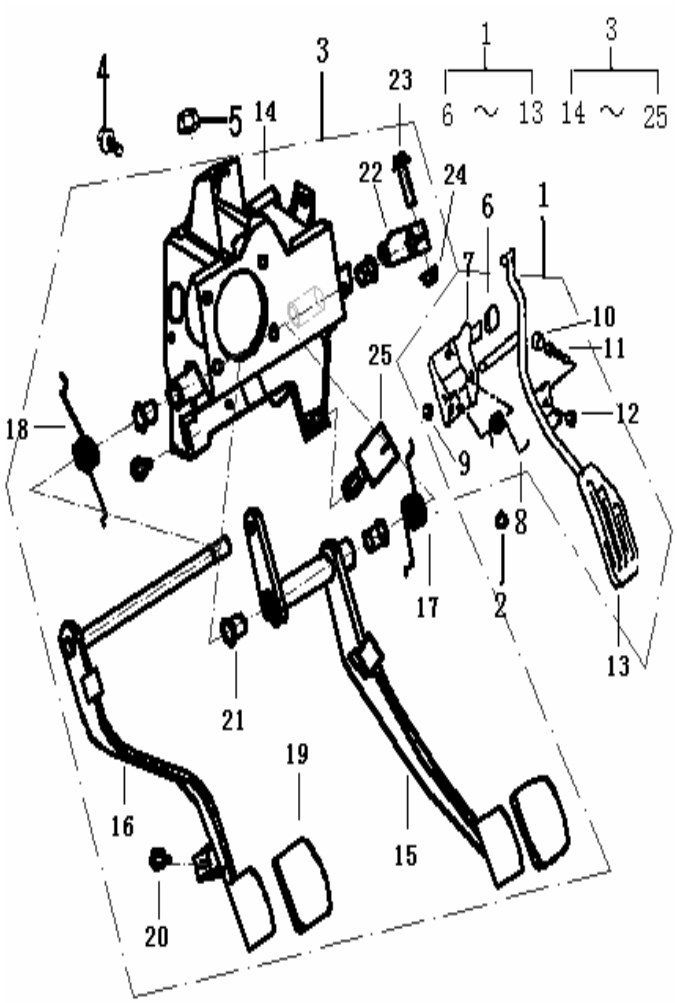

踏板操纵机构 PEDAL CONTROL COMP

序号 NO.	零部件代号 PART NO.	零部件名称 DESCRIPTION	数量 Q'TY	备注 REMARK	供货状态 AVAILABLE
1	1108100-01	加速踏板总成 ACCELERATOR PEDAL ASSY	1		
2	09159-06005	加速踏板安装螺母 NUT,ACCELERATOR PEDAL	2		
3	3504100-01	踏板支架总成（带制动开关） BRKT ASSY(WITH BRAKE SWITCH)	1		
4	Q1840816	踏板支架安装螺栓 BOLT	1		非供货状态 NOT AVAILABLE
5	Q32008	踏板支架安装螺母 NUT	3		非供货状态 NOT AVAILABLE
6	1108101-01	减震垫 SHOCK PAD	1		非供货状态 NOT AVAILABLE
7	1108102-01	加速踏板座 SEAT,ACCELERATOR PEDAL	1		非供货状态 NOT AVAILABLE
8	1108103-01	加速踏板回位簧 RETURN SPRING, OIL PEDAL	1		非供货状态 NOT AVAILABLE
9	Q43660	开口挡圈 SPLIT WASHER	1		非供货状态 NOT AVAILABLE
10	1108104-01	螺栓胶帽 RUBBER COVER,BOLT	1		非供货状态 NOT AVAILABLE
11	GB/T 5783	螺栓 M6×30 BOLT M6×30	1		非供货状态 NOT AVAILABLE
12	GB/T 6170	六角螺母 M6 NUT M6	1		非供货状态 NOT AVAILABLE
13	1108130-01	加速推杆焊接总成 OIL PEDAL WELDING ASSY	1		非供货状态 NOT AVAILABLE
14	3504110-01	支架体 BRACKET BODY	1		非供货状态 NOT AVAILABLE
15	3504120-01	制动脚踏臂组件 BRAKE PEDAL COMP.	1		非供货状态 NOT AVAILABLE
16	1602130-01	离合脚踏臂组件 PEDAL COMP. CLUTCH	1		非供货状态 NOT AVAILABLE
17	3504101-01	制动脚踏臂回位簧 RETURN SPRING,BRAKE PEDAL	1		
18	3504102-01	离合脚踏臂回位簧 RETURN SPRING	1		

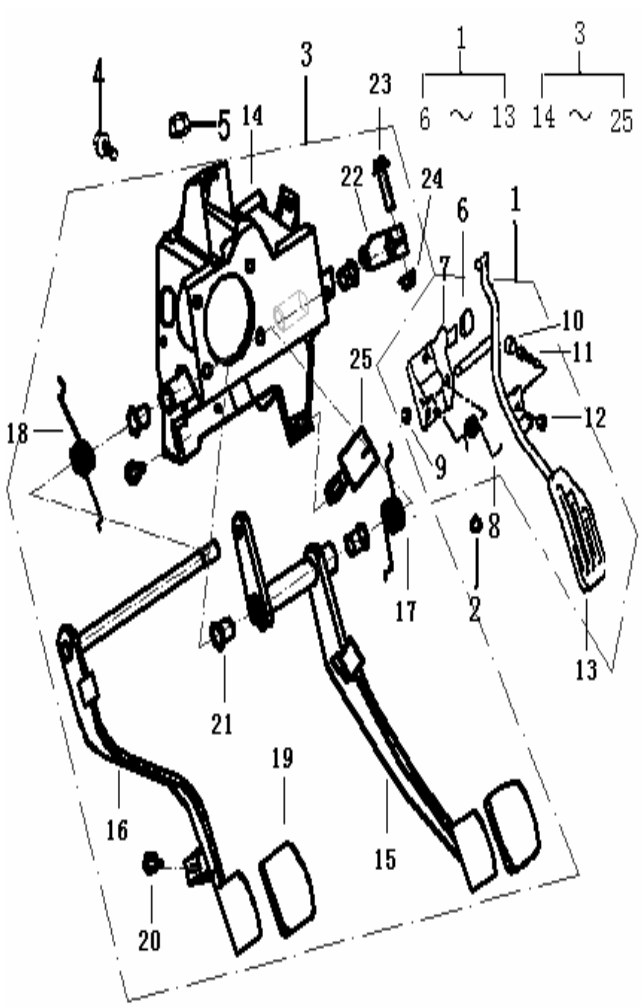

踏板操纵机构（续）
PEDAL CONTROL COMP

序号 NO.	零部件代号 PART NO.	零部件名称 DESCRIPTION	数量 Q'TY	备注 REMARK	供货状态 AVAILABLE
19	3504103-01	踏板垫 WASHER	2		非供货状态 NOT AVAILABLE
20	3504104-01	缓冲胶垫 DAMPING RUBBER WASHER	2		非供货状态 NOT AVAILABLE
21	3504105-01	尼龙轴套 SHAFT COVER	4		非供货状态 NOT AVAILABLE
22	3504106-01	离合器钢索挂钩 HITCH	1		非供货状态 NOT AVAILABLE
23	Q150B0835	螺栓 M8×35 BOLT M8×35	1		非供货状态 NOT AVAILABLE
24	Q33008	螺母 M8 NUT M8	1		非供货状态 NOT AVAILABLE
25	3774080-01	制动灯开关总成 SWITCH, BRAKE LIGHT	1		

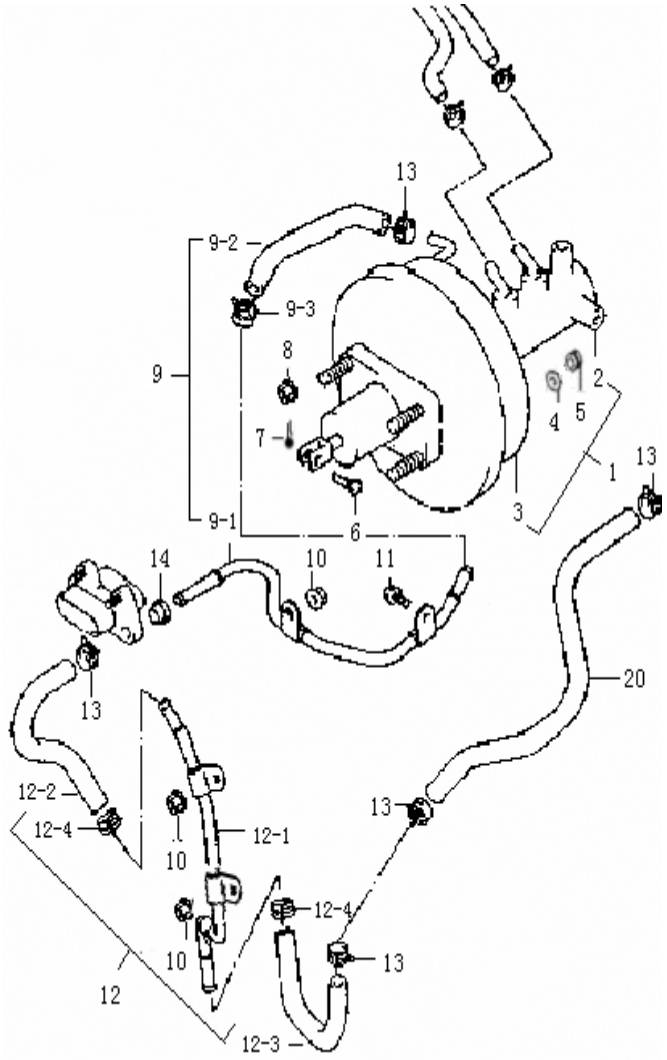

制动总泵带真空助力器总成 BRAKE MASTER CYD

序号 NO.	零部件代号 PART NO.	零部件名称 DESCRIPTION	数量 Q'TY	备注 REMARK	供货状态 AVAILABLE
1	3505100-01	制动总泵带真空助力器 MASTER CYLINDER WITH VACUUM BOOSTER	1		
2	3505010-01	主缸总成 MASTER CYLINDER ASSY	1		
3	3510010-01	助力器总成 VACUUM BOOSTER	1		
4	Q40408	垫圈 8 WASHER 8	2		非供货状态 NOT AVAILABLE
5	Q340B08	螺母 M8 NUT M8	2		非供货状态 NOT AVAILABLE
6	09200-10001	销 子 PIN	1		
7	Q5003220	开口销 SPLIT PIN	1		非供货状态 NOT AVAILABLE
8	09159-08003	制动总泵总成安装螺母 NUT	4		
9	3510150-01	制动真空管总成 1 号 VACUUM TUBE NO.1, BRAKE	1		
9-1	3510151-01	制动真空管 1 号 VACUUM TUBE NO.1	1		
9-2	3510110-01	制动真空软管 1 号 VACUUM HOSE NO.1	1		
9-3	09401-15401	制动真空软管环箍 VACUUM TUBE HOOP	1		
10	Q32006	制动真空管螺母 NUT	3		
11	09128-06002	制动真空管 1 号螺栓 BOLT NO.1	1		
12	3510160-01	制动真空管总成 2 号 VACUUM TUBE NO.2, BRAKE	1		
12-1	3510161-01	制动真空管 2 号 VACUUM TUBE NO.2	1		
12-2	3510120-01	制动真空软管 2 号 VACUUM TUBE NO.2	1		
12-3	3510130-01	制动真空软管 3 号 VACUUM TUBE NO.3	1		

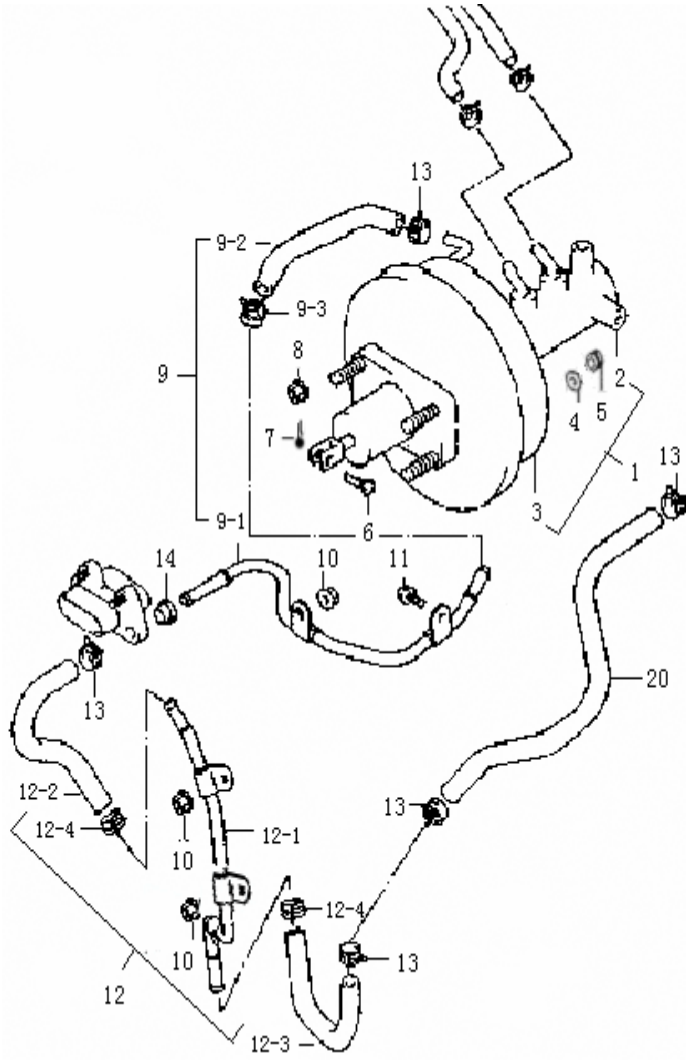

制动总泵带真空助力器总成（续 1）
BRAKE MASTER CYD

序号 NO.	零部件代号 PART NO.	零部件名称 DESCRIPTION	数量 Q'TY	备注 REMARK	供货状态 AVAILABLE
12-4	09401-15401	制动真空软管环箍 VACUUM HOSE HOOP	2		
13	09401-15401	制动真空软管环箍 VACUUM HOSE HOOP	5		
14	3510170-01	制动真空管 1 号衬套 BUSH,VACUUM TUBE NO.1	1		
15	3510140-01	制动真空软管 4 号 VACUUM HOSE NO.4	1	配 474 发动机 FOR 474 ENGINE	
	3510140-02	制动真空软管 4 号 VACUUM HOSE NO.4	1	配 EQ465、 464、462 发动机 WITH EQ465 、 464 、462ENGINE	
	3510140-03	制动真空软管 4 号 VACUUM HOSE NO.4	1	配 M1 或 OBD 的 465 发动机 WITH M1OROBDEQ465 ENGINE	

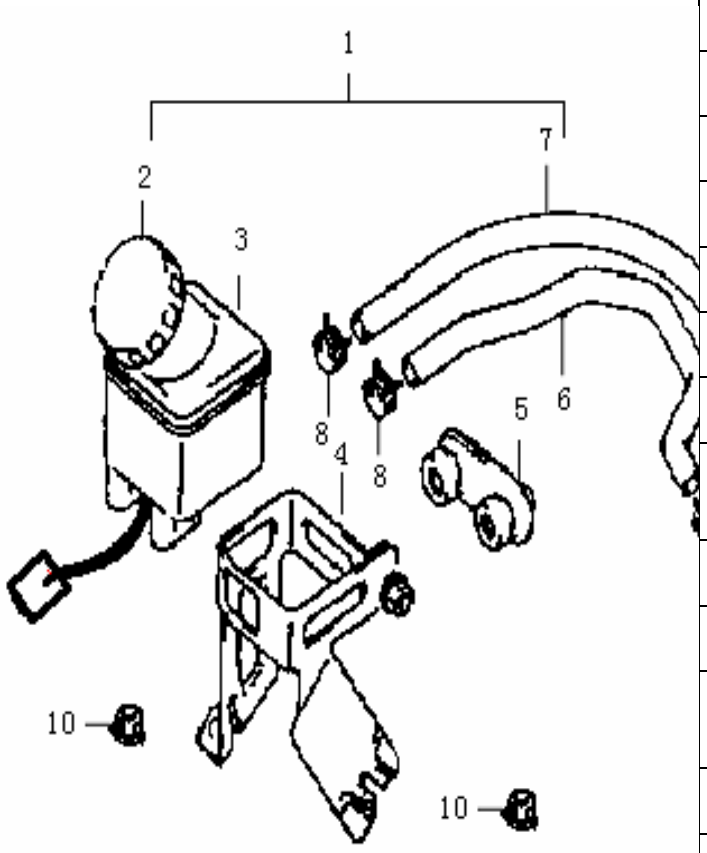

储油筒
BRAKE MASTER RESERVOIR

序号 NO.	零部件代号 PART NO.	零部件名称 DESCRIPTION	数量 Q'TY	备注 REMARK	供货状态 AVAILABLE
1	3505110-01	储油筒总成及附件总成 OIL RESERVOIR & ACCESSORY	1		
2	3505111-01	储油筒盖 COVER, OIL RESERVOIR	1		
3	3505112-01	储油筒总成 RESERVOIR ASSY	1		
4	3505113-01	储油筒支架 BRACKET, RESERVOIR	1		
5	3505114-01	储油筒软管胶圈 RUBBER RING	1		
6	3505115-01	储油筒初级软管 HOSE NO.1	1		
7	3505116-01	储油筒二极软管 HOSE NO.2	1		
8	09402-16501	A 型蜗杆环箍 CLIP HOOP, A STYLE WORM	2		
9	09408-05401	弹性管卡（E 型） E PIPE CLIP	1		
10	Q32006	储油筒支架安装螺母 BOLT	2		非供货状态 NOT AVAILABLE
11	09402-16501	A 型蜗杆环箍 CLIP HOOP, A STYLE WORM	2		

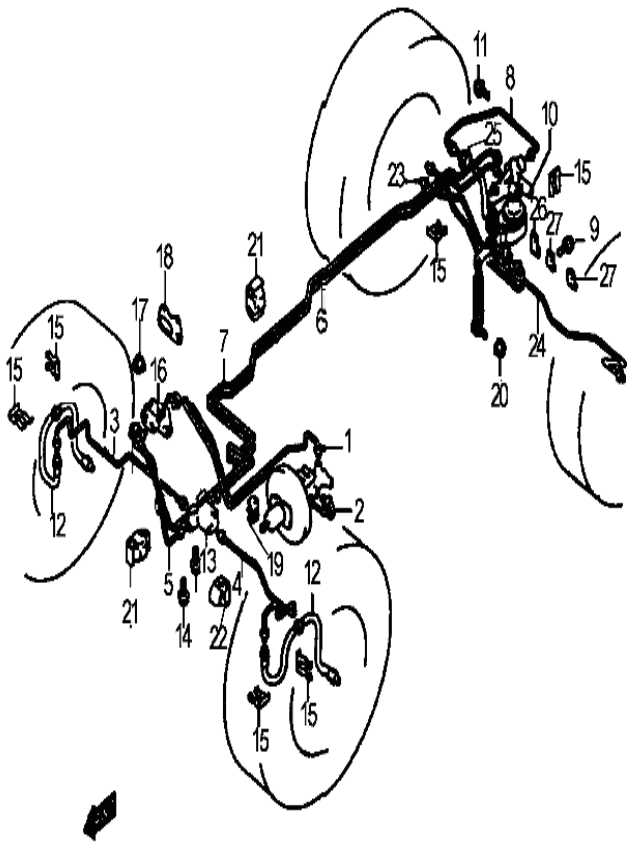

制动管路 BRAKE PIPE

序号 NO.	零部件代号 PART NO.	零部件名称 DESCRIPTION	数量 Q'TY	备注 REMARK	供货状态 AVAILABLE
1	3506010-01	制动油管总成 1 号(总泵Ⅰ-四通 1)BRAKE PIPE NO.1	1		
2	3506020-01	制动油管总成 2 号(总泵 II-四通 1) BRAKE PIPE NO.2	1		
3	3506030-01	制动管路总成 3 号 （四通 2-前右） BRAKE PIPE NO.3	1		
4	3506040-01	制动管路总成 4 号 （四通 2-前左） BRAKE PIPE NO.4	1		
5	3506050-01	制动管路总成 5 号 （四通 1-四通 2） BRAKE PIPE NO.5	1		
6	3506060-11	制动管路总成 6 号 （四通 1-阀口 1） BRAKE PIPE NO.6	1		
7	3506070-11	制动管路总成 7 号 （四通 2-阀口 2） BRAKE PIPE NO.7	1		
8	3506080-01	制动管路总成 8 号 （阀口 3-软管） BRAKE PIPE NO.8	1		
9	Q2716313	制动管卡片螺钉 BOLT	3		非供货状态 NOT AVAILABLE
10	3506300-01	感载比例阀总成 LOAD SENSING VALVE	1		
11	Q1460830	感载比例阀安装螺栓 BOLT	2		非供货状态 NOT AVAILABLE
12	3506120-01	前制动软管 FRONT BRAKING HOSE	2	配 2 个 3506121-01 前制动软管安装垫圈	
13	3506220-01	2 型 4 通接头（底板） 4 WAY II	1		
14	Q1840625	2 型 4 通接头（底板）螺栓 BOLT	1		
15	09383-13001	制动软管“E”型弹性卡 E RING	6		

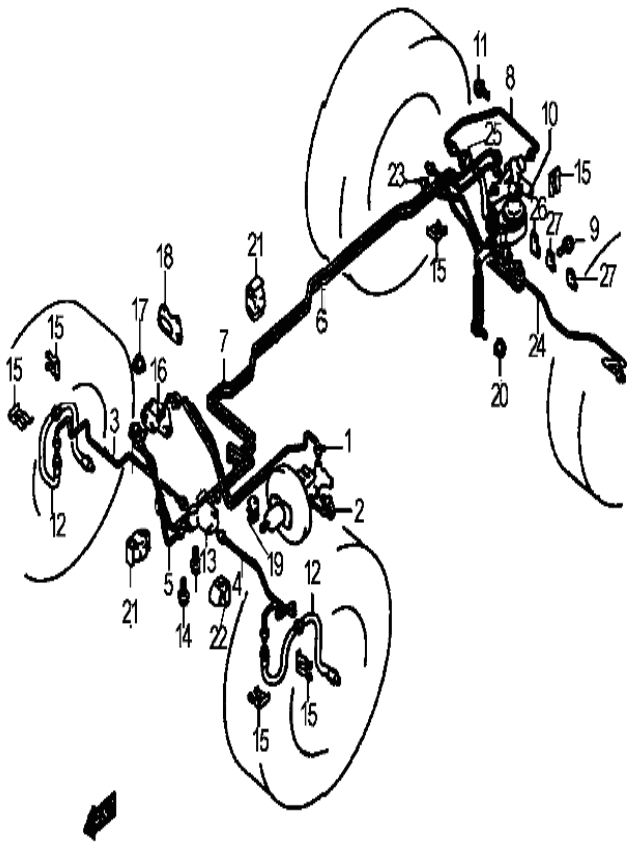

制动管路（续）
BRAKE PIPE

序号 NO.	零部件代号 PART NO.	零部件名称 DESCRIPTION	数量 Q'TY	备注 REMARK	供货状态 AVAILABLE
16	3506210-01	1 型 4 通接头（前围） 4 WAY I	1		
17	Q32006	螺母 BOLT	2		
18	3506230-01	制动接头密封垫 CUSHION	1		
19	3506160-01	制动管路双管夹 2 号 CLIP HOOP	1		
20	Q32008	感载比例阀安装螺母 NUT	1		非供货状态 NOT AVAILABLE
21	3506140-01	制动管路双管夹 1 号 CLIP HOOP	11		
22	3506150-01	制动管路单管夹 CLIP HOOP	4		
23	3506090-01	后制动软管连接油管 REAR BRAKE OIL PIPE	1		
	3506090-01（1061）	后制动软管连接油管 REAR BRAKE OIL PIPE	1	老状态用 FOR THE FORMER USE	
24	3506110-01	左右后分泵制动油管 BRAKE OIL PIPE	1		
	3506110-01（1061）	左右后分泵制动油管 BRAKE OIL PIPE	1	老状态用 FOR THE FORMER USE	
25	3506130-01	后制动软管 HOSE	1		
26	09403-06302	制动管双卡片 DOUBLE CLIP	1		
27	09403-06301	制动管单卡片 CLIP	2		

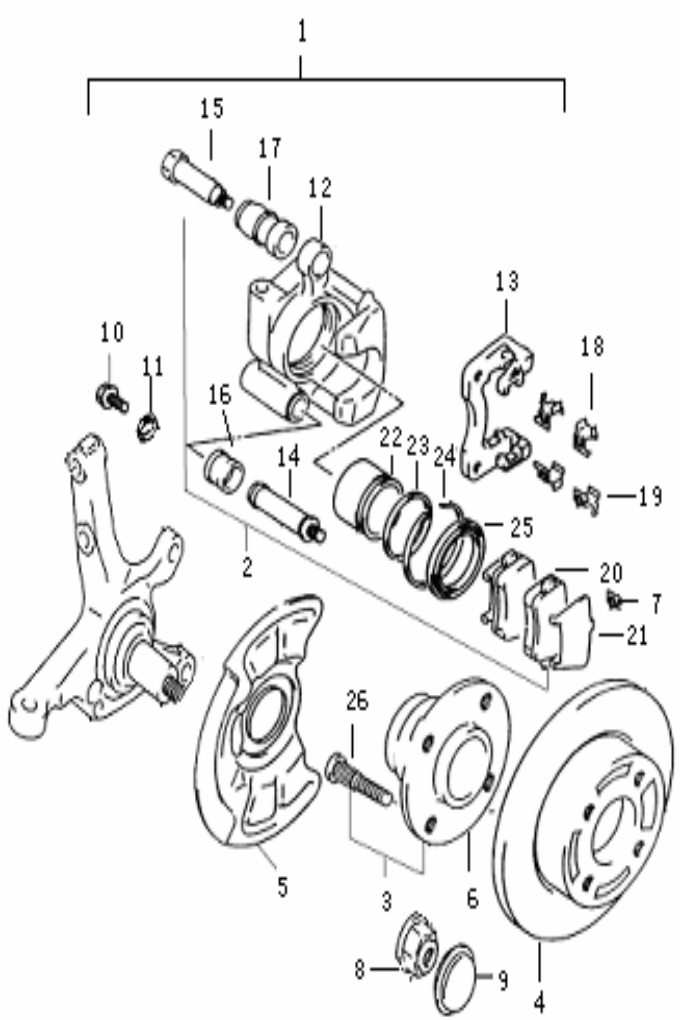

前制动器(盘式)
FRONT BRAKE

序号 NO.	零部件代号 PART NO.	零部件名称 DESCRIPTION	数量 Q'TY	备注 REMARK	供货状态 AVAILABLE
1	3501200-01	前制动器总成(左) FR BRAKE ASSY, L	1		
	3501100-01	前制动器总成(右) FR BRAKE ASSY, R	1		
2	3501480 -01	前制动钳总成 (右) BRAKE TONG ASSY R	1		
	3501470 -01	前制动钳总成 (左) BRAKE TONG ASSY L	1		
3	3501600-01	前轮毂总成	2		非供货状态 NOT AVAILABLE
4	3501101-01	制动盘 BRAKE DISC	2		
5	3501301-01	制动盘防尘罩 DUSTPROOF	2		
6	3501610-01	前轮毂轴承座及轴承组件 BEARING	2		
7	3501502-01	报警片 WARNING DEVICE	2		
8	2904113-01	转向肘节自锁螺母 LOCKNUT	2		
9	2904114-01	主销轴盖 SHAFT COVER, MAIN PIN	2		
10	3501103-01	支架螺栓 BOLT	4		
11	Q40512F3	垫圈 12 WASHER 12	4		非供货状态 NOT AVAILABLE
12	3501471-01	前制动钳体 左 FR BRAKE TONG ASSY, L	1		
	3501481-01	前制动钳体 右 FR BRAKE TONG ASSY, R	1		
13	3501402-01	支架 BRACKET	2		
14	3501404-01	导向销 GUIDE PIN	2		非供货状态 NOT AVAILABLE
15	3501405-01	导向栓 GUIDE BOLT	2		非供货状态 NOT AVAILABLE
16	3501423-01	导向销套 COVER,GUIDE PIN	2		非供货状态 NOT AVAILABLE

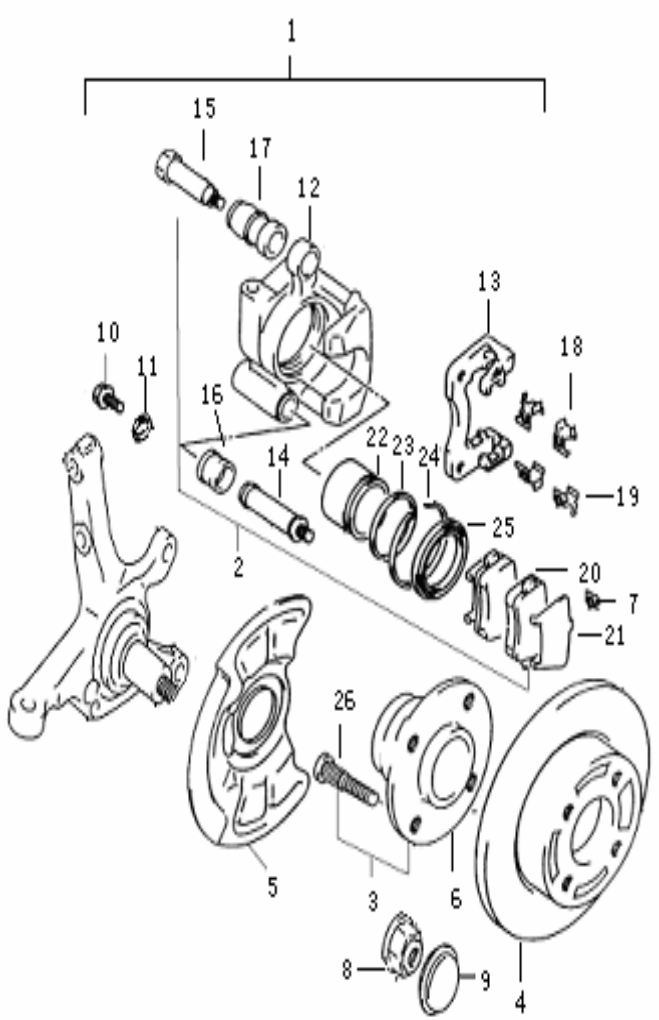

前制动器(盘式)(续)
FRONT BRAKE

序号 NO.	零部件代号 PART NO.	零部件名称 DESCRIPTION	数量 Q'TY	备注 REMARK	供货状态 AVAILABLE
17	3501427-01	导向栓套 COVER, GUIDE BOLT	2		非供货状态 NOT AVAILABLE
18	3501472-01	弹簧片 左 SPRING FLAKE, LH	4		
19	3501482-01	弹簧片 右 SPRING FLAKE, RH	4		
20	3501500-01	制动块总成 BRAKE BLOCK ASSY	4		
21	3501521-01	消音片 FLAKE,NOISE REDUCTION	4		
22	3501403-01	活塞 PISTON	2		非供货状态 NOT AVAILABLE
23	3501421-01	活塞密封圈 PISTON SEAL	2		
24	3501422-01	活塞防尘罩 DUST PROOF	2		
25	3501429-01	钢丝环 STEEL RING	2		非供货状态 NOT AVAILABLE
26	3501604-01	车轮螺栓 BOLT	8		

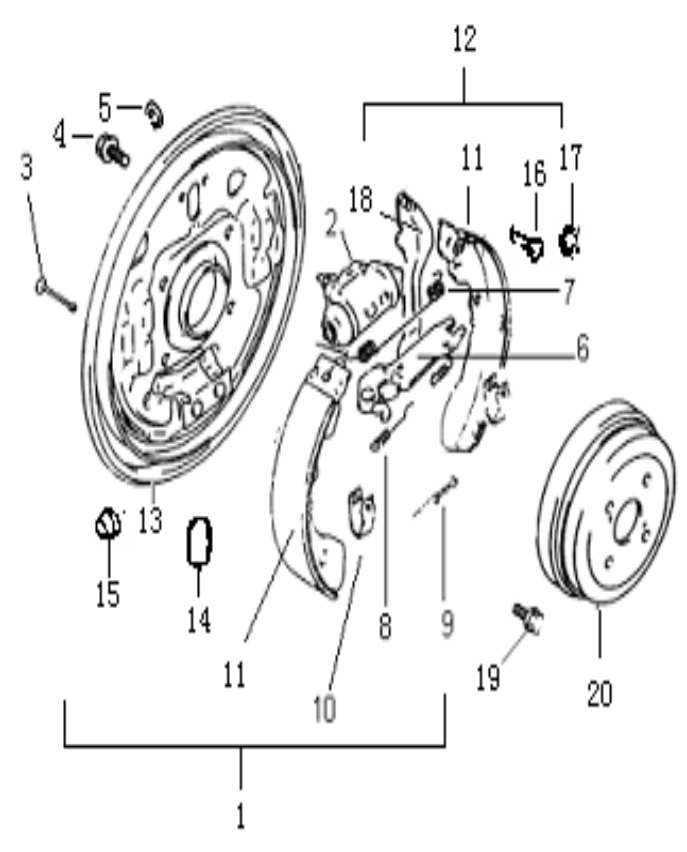

后制动器（鼓式）

REAR BRAKE

序号 NO.	零部件代号 PART NO.	零部件名称 DESCRIPTION	数量 Q'TY	备注 REMARK	供货状态 AVAILABLE
1	3502200-01	后制动器总成 (左) REAR BRAKE ASSY L	1		非供货状态 NOT AVAILABLE
	3502200-01（1061）	后制动器总成 (左) REAR BRAKE ASSY L	1	老状态用 FOR THE FORMER USE	非供货状态 NOT AVAILABLE
	3502100-01	后制动器总成 (右) REAR BRAKE ASSY R	1		非供货状态 NOT AVAILABLE
	3502100-01（1061）	后制动器总成 (右) REAR BRAKE ASSY R	1	老状态用 FOR THE FORMER USE	非供货状态 NOT AVAILABLE
2	3502480-01	后分泵总成 (右) REAR BRAKE CYLINDER ASSY R	1		
	3502480-01（1061）	后分泵总成 (右) REAR BRAKE CYLINDER ASSY R	1	老状态用 FOR THE FORMER USE	
	3502470-01	后分泵总成 (左) REAR BRAKE CYLINDER ASSY L	1		
	3502470-01（1061）	后分泵总成 (左) REAR BRAKE CYLINDER ASSY L	1	老状态用 FOR THE FORMER USE	
3	3502212-01	制动蹄压簧拉杆 PIN, SHOE HOLD	4		
4	Q150B0612	螺栓 M6×12 BOLT M6×12	4	GB/T 5783-2000	非供货状态 NOT AVAILABLE
5	Q40306	垫圈 WASHER	4		非供货状态 NOT AVAILABLE
6	3502670-01	自调机构总成 (左) ANCHOR ASSY L	1		
	3502680-01	自调机构总成 (右) ANCHOR ASSY R	1		
7	3502131-01	制动蹄上回位弹簧 UPPER RETURN SPRING, UPPER SHOE	2		
8	3502672-01	自调机构回位拉簧 (左) RETURN SPRING L	1		
	3502682-01	自调机构回位拉簧 (右) RETURN SPRING R	1		

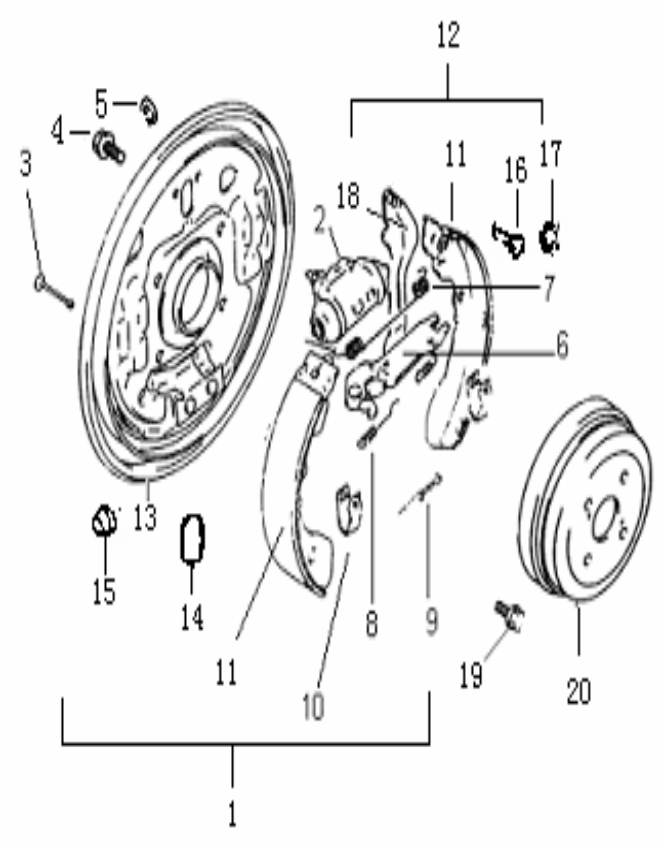

后制动器（鼓式）

(续)REAR BRAKE

序号 NO.	零部件代号 PART NO.	零部件名称 DESCRIPTION	数量 Q'TY	备注 REMARK	供货状态 AVAILABLE
9	3502132-01	制动蹄下回位弹簧 LOWER RETURN SPRING, SHOE	2		
10	3502134-01	制动蹄压簧 COMPRESSED SPRING, BRAKE SHOE	4		
11	3502500-01	制动蹄总成 BRAKE SHOE ASSY	4		
	3502500-01（1061）	制动蹄总成 BRAKE SHOE ASSY	4	老状态使用 FOR THE FORMER USE	
12	3502580-01	制动蹄带拉臂总成 (右) BRAKE SHOE WITH DRAW ARM ASSY R	1		非供货状态 NOT AVAILABLE
	3502570-01	制动蹄带拉臂总成 (左) BRAKE SHOE WITH DRAW ARM ASSY L	1		非供货状态 NOT AVAILABLE
13	3502370-01	后底板总成 (左) BOTTOM PLATE, RR BRAKE, L	1		
	3502370-01（1061）	后底板总成 (左) BOTTOM PLATE, RR BRAKE, L	1		
	3502380-01	后底板总成 (右) BOTTOM PLATE, RR BRAKE, R	1		
	3502370-01（1061）	后底板总成 (右) BOTTOM PLATE, RR BRAKE, R	1		
14	3502122-01	后轮缸橡胶垫圈 RUBBER WASHER	2		非供货状态 NOT AVAILABLE
15	3502121-01	调整橡胶塞 RUBBER WASHER	2		非供货状态 NOT AVAILABLE
16	3502504-01	制动拉臂销轴 PIN	2		
17	Q43660	挡圈 CIRCLET	2		非供货状态 NOT AVAILABLE
18	3502571-01	制动拉臂 (左) DRAW ARM, BRAKE L	1		
	3502581-01	制动拉臂 (右) DRAW ARM,BRAKE R	1		
19	09117-08001	后制动器安装螺栓 BOLT	8		
20	3502010-01	后制动鼓 REAR BRAKE DRUM	2		
	3502010-01（1061）	后制动鼓 REAR BRAKE DRUM	2	老状态使用	

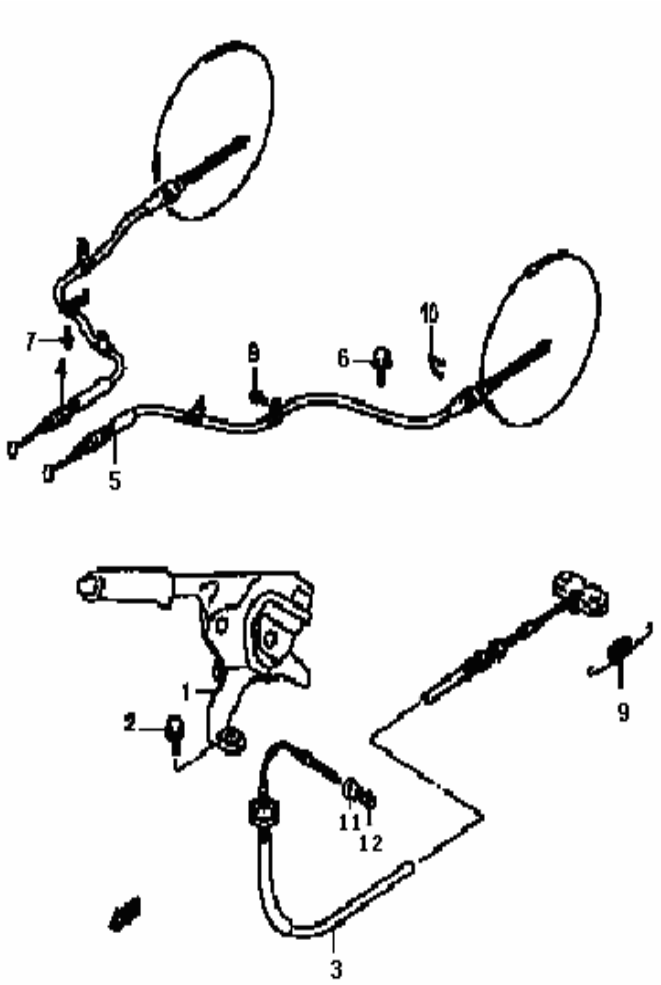

驻车制动器
PARKING BRAKE

序号 NO.	零部件代号 PART NO.	零部件名称 DESCRIPTION	数量 Q'TY	备注 REMARK	供货状态 AVAILABLE
1	3507100-01	手制动器总成 LEVER ASSY, PARKING	1		
	3507100-01M	手制动器总成（浅色） LEVER ASSY, PARKING (LIGHT COLORED)	1	浅色内饰车用	
2	Q1840816	手制动器总成螺栓 BOLT	2		非供货状态 NOT AVAILABLE
3	3508100-01	手制动操纵索总成 1 号 CABLE NO.1,PACKING	1		
4	3508110-01	手制动拉索总成 2 号右 CABLE NO.2, PACKING R	1		
5	3508120-01	手制动拉索总成 2 号左 CABLE NO.2, PACKING L	1		
6	Q1840816	驻车钢索 2 号固定螺栓 BOLT FOR CABLE NO.2	2		非供货状态 NOT AVAILABLE
7	Q2716316	驻车钢索 2 号右卡箍螺钉 BOLT FOR OF CABLE NO.2 R	3		非供货状态 NOT AVAILABLE
8	Q2716316	驻车钢索 2 号左卡箍螺钉 BOLT FOR LH OF CABLE NO.2	2		非供货状态 NOT AVAILABLE
9	3508040-01	停车制动器 1 号弹簧 SPRING NO.1, PARKING	1		
10	3508017-01	手制动器拉索线索卡 CLAMP	2		
11	Q32006	一号钢索锁紧螺母 NUT NO.1	1		非供货状态 NOT AVAILABLE
12	Q340B06	一号钢索调整螺母 NUT NO.1	1		非供货状态 NOT AVAILABLE

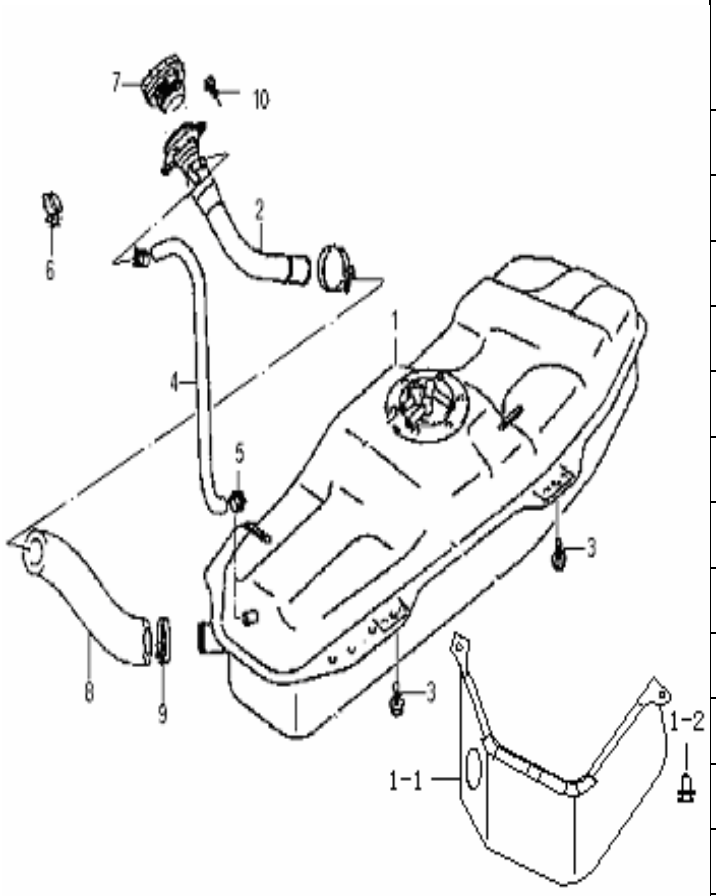

燃油箱

FUEL TANK

序号 NO.	零部件代号 PART NO.	零部件名称 DESCRIPTION	数量 Q'TY	备注 REMARK	供货状态 AVAILABLE
1	1101600-01	燃油箱总成及附件（40 升） FUEL TANK ASSY & ACCESSORY(40L)	1		
	1101600-02	燃油箱总成及附件（50 升） FUEL TANK ASSY & ACCESSORY(50L)	1		
1-1	1101620-01	燃油箱防护罩 FUEL TANK SHIELD	1		
1-2	1101630-01	卡子 CLAMP	2		
2	1101680-11	燃油加油管总成 OIL FILER PIPE ASSY	1		
3	Q1840816	燃油箱安装螺栓 BOLT	4		非供货状态 NOT AVAILABLE
4	1101683-01	燃油箱通气软管 TUBE	1		
5	09404-14404	燃油箱通气软管环箍 HOOP	2		
6	1101660-01	燃油箱通气软管固定卡箍 HOOP	2		
7	1101670-11	油箱盖总成 FUEL TANK CAP	1		
8	1101682-11	燃油加油软管 TUBE	1		
9	09400-47311	燃油加油软管环箍 HOOP	2		
10	Q1840616	加油管螺栓 BLOT	2		非供货状态 NOT AVAILABLE

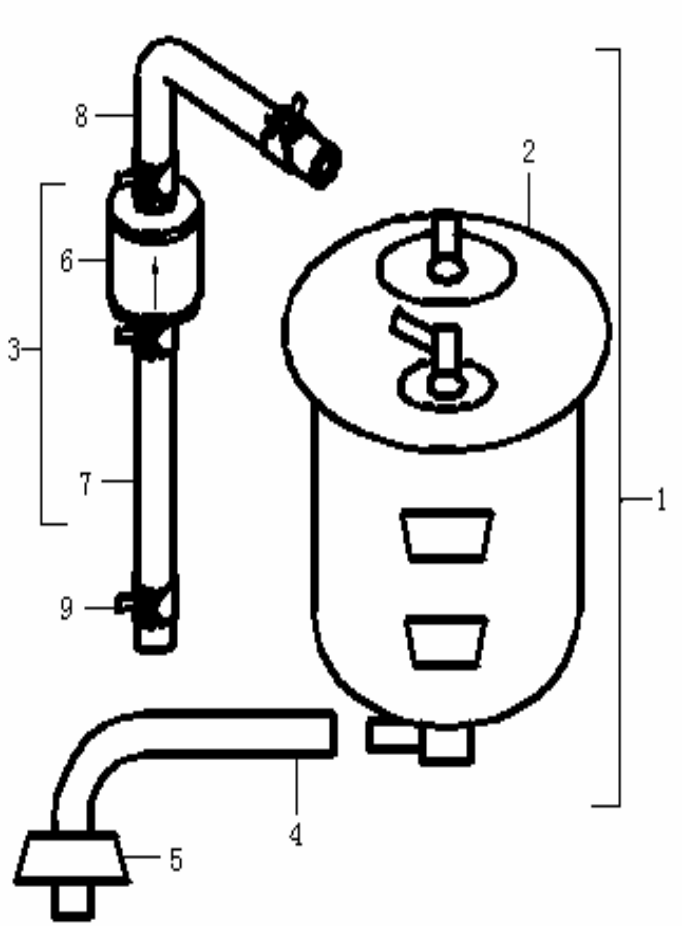

燃油蒸发装置
EMISSION CONTROL

序号 NO.	零部件代号 PART NO.	零部件名称 DESCRIPTION	数量 Q'TY	备注 REMARK	供货状态 AVAILABLE
1	1101700-01	碳罐带附件总成 CANISTER & ACCESSORY	1		
2	1101710-01	碳罐总成 CANISTER ASSY	1		
3	1101720-01	双向阀带附件总成 TWO-WAY VALVE &ACCESSOTY	1		
4	1101730-01	洁净空气导管 GUIDE TUBE	1		非供货状态 NOT AVAILABLE
5	1101740-01	空气导管接头 TIE IN	1		非供货状态 NOT AVAILABLE
6	1101721-01	双向阀总成 TWO WAY VALVE	1		非供货状态 NOT AVAILABLE
7	1101722-01	进气管Ⅰ AIR INLET PIPE I	1		非供货状态 NOT AVAILABLE
8	1101723-01	进气管Ⅱ AIR INLET PIPE II	1		非供货状态 NOT AVAILABLE
9	09401-10403	弹性环箍 HOOP	4		非供货状态 NOT AVAILABLE

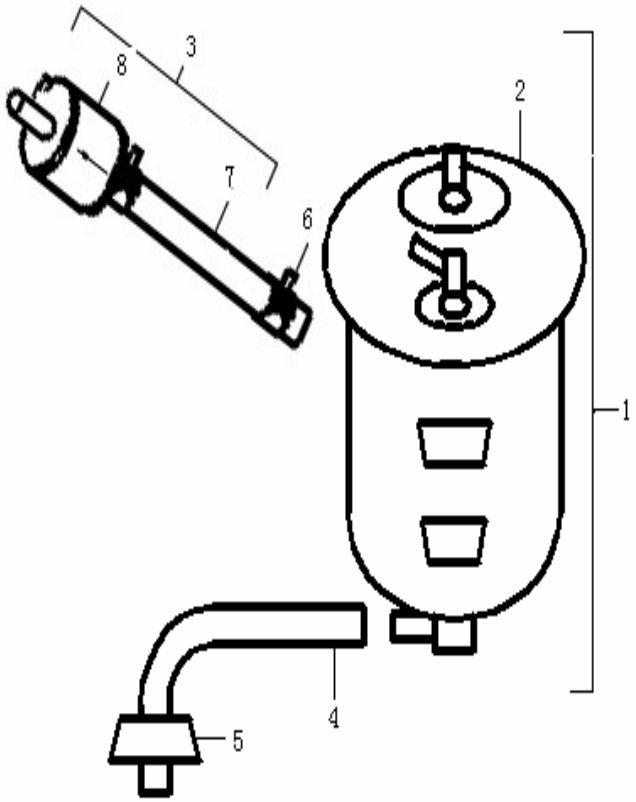

燃油蒸发装置
EMISSION CONTROL

序号 NO.	零部件代号 PART NO.	零部件名称 DESCRIPTION	数量 Q'TY	备注 REMARK	供货状态 AVAILABLE
1	1101700-01A	碳罐带附件总成 CANISTER & ACCESSORY	1	线束优化车用 FOR THE VEHICLE WITH WIRING HARNESS OPTIMIZED	
2	1101710-01	碳罐总成 CANISTER ASSY	1		
3	1101720-01A	双向阀带附件总成 TWO-WAY VALVE & ACCESSOTY	1	线束优化车用 FOR THE VEHICLE WITH WIRING HARNESS OPTIMIZED	
4	1101730-01	洁净空气导管 GUIDE TUBE	1		非供货状态 NOT AVAILABLE
5	1101740-01	空气导管接头 TIE IN	1		非供货状态 NOT AVAILABLE
6	09401-10403	弹性环箍 HOOP	2		非供货状态 NOT AVAILABLE
7	1101723-01A	进气管 AIR INLET PIPE	1	线束优化车用 FOR THE VEHICLE WITH WIRING HARNESS OPTIMIZED	非供货状态 NOT AVAILABLE
8	1101721-01	双向阀总成 TWO WAY VALVE	1		非供货状态 NOT AVAILABLE

第三章 车身部分

CHAPTER 3 BODY

本章缩略词集

ABBREVIATION COLLECTION IN THIS CHAPTER

ASSY (ASSEMBLY)：总 成

BRKT (BRACKET)：支 架

COMP (COMPONENT)：组 件；分总成

REINF(REINFORCEMENT)：加强件

ENG(ENGINE)：发动机

DR(DOOR)：门

FR(FRONT)：前

RR(REAR)：后

L（LEFT）：左

R(RIGHT)：右

BE(BELOW)：下

UP(UPPER)：上

CTR(CENTRAL)：中

BK(BACK)：背

1ST(FIRST)：第 一

2ND(SECOND)：第 二

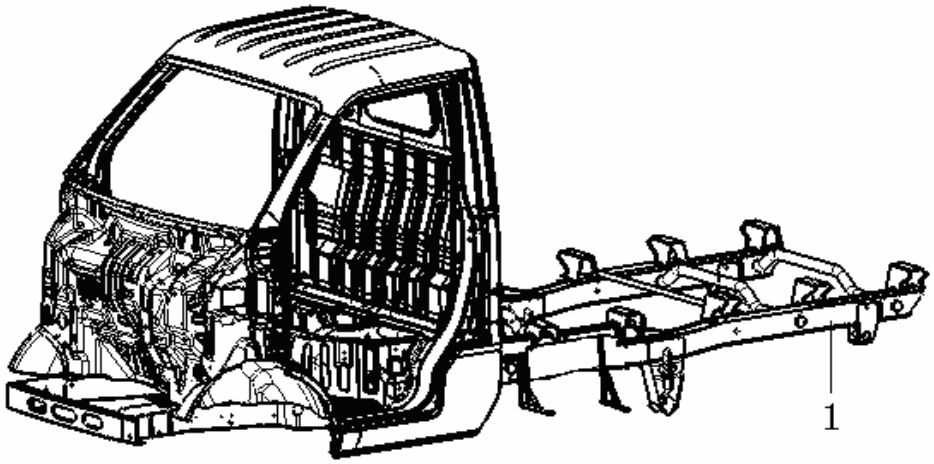

车体总成
NET VEHICLE BODY

序号 NO.	零部件代号 PART NO.	零部件名称 DESCRIPTION	数量 Q'TY	备注 REMARK	供货状态 AVAILABLE
1	5000010-11	车体总成 NET VEHICLE BODY	1	2.3M，不含货箱、前门、前罩板、工具箱	
	5000010-12			2.5M，不含货箱、前门、前罩板、工具箱	
	5000010-13			2.7M，不含货箱、前门、前罩板、工具箱	

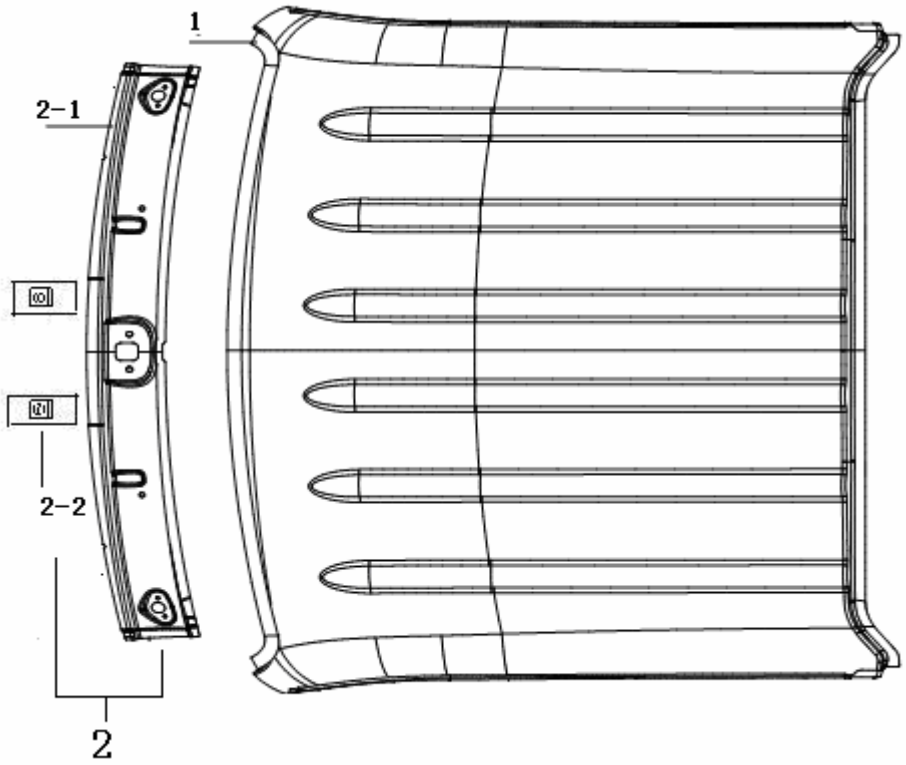

顶盖焊接总成

CAPE HOOD ASSY

序号 NO.	零部件代号 PART NO.	零部件名称 DESCRIPTION	数量 Q'TY	备注 REMARK	供货状态 AVAILABLE
1	5701114-11	顶盖 ROOF	1		非供货状态 NOT AVAILABLE
2	5701110-01	顶盖前内板总成 FRONT INNER BOARD OF ROOF ASSY	1		非供货状态 NOT AVAILABLE
2-1	5701112-01	顶盖前内板 FROTNT INNER BOARD, ROOF	1		非供货状态 NOT AVAILABLE
2-2	5401315-01	中滑轨支架	2		非供货状态 NOT AVAILABLE
	Q37106	中滑轨支架螺母	2		非供货状态 NOT AVAILABLE

前地板焊接总成
FRONT FLOOR JOINTING ASSY

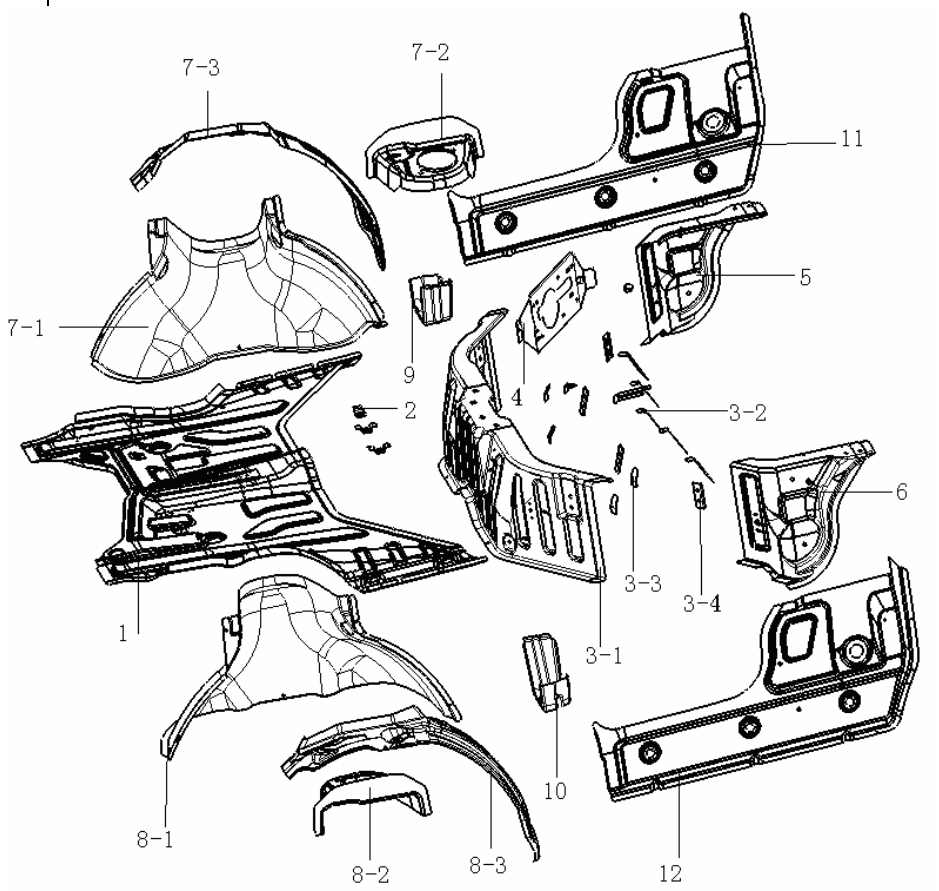

序号 NO.	零部件代号 PART NO.	零部件名称 DESCRIPTION	数量 Q'TY	备注 REMARK	供货状态 AVAILABLE
1	5102111-01	前地板 FRONT FLOOR	1		非供货状态 NOT AVAILABLE
	09119-05001	焊接螺柱 4.8×15 JPINTING SCREW 4.8*15	3		非供货状态 NOT AVAILABLE
2	5102112-01	水管支架及四通接头支架 BRK, WATER PIPE	3		非供货状态 NOT AVAILABLE
	Q37106	凸焊螺母 M6 PROTRUDING WELDING NUT	3		非供货状态 NOT AVAILABLE
3	5102210-02	发动机室前板焊接总成 FRONT PANEL ASSY,ENGINE CHAMBER	1		非供货状态 NOT AVAILABLE
3-1	5102211-01	发动机室前板 FRONT BOARD, ENGINE CHAMBER	1		非供货状态 NOT AVAILABLE
	Q37106	凸焊螺母 M6 PROTRUDING JOINTING NUT	2		非供货状态 NOT AVAILABLE
	Q37108	凸焊螺母 M8 PROTRUDING JOINTING NUT	2		非供货状态 NOT AVAILABLE
	09119-05001	焊接螺柱 4.8×15 JOINTING SCREW 4.8*15	2		非供货状态 NOT AVAILABLE
3-2	5102513-01	双头线夹 DOUBLE HEADED LINE CARD	6		非供货状态 NOT AVAILABLE
3-3	5102215-01	发动机仓隔热垫夹子 STARTS THE ENGINE COMPARTMENT HEAT INSULATION PADCLIP	5		非供货状态 NOT AVAILABLE
3-4	5102212-01	前座椅螺母板 NUT BOARD, FRONT SEAT	4		非供货状态 NOT AVAILABLE
	Q37106	凸焊螺母 M6 PROTRUDING JOINTING NUT	8		非供货状态 NOT AVAILABLE
4	5102511-01	ECU 托架 ECU BRKT	1		非供货状态 NOT AVAILABLE
	Q37106	凸焊螺母 M8 PROTRUDING JOINTING NUT	13		非供货状态 NOT AVAILABLE
5	5102317-01	发动机室侧板(右) SIDE BOARD (RIGHT), ENGINE CHAMBER	1		非供货状态 NOT AVAILABLE

前地板焊接总成续表 1
FRONT FLOOR JOINTING ASSY (CONTINUED TABLE 1)

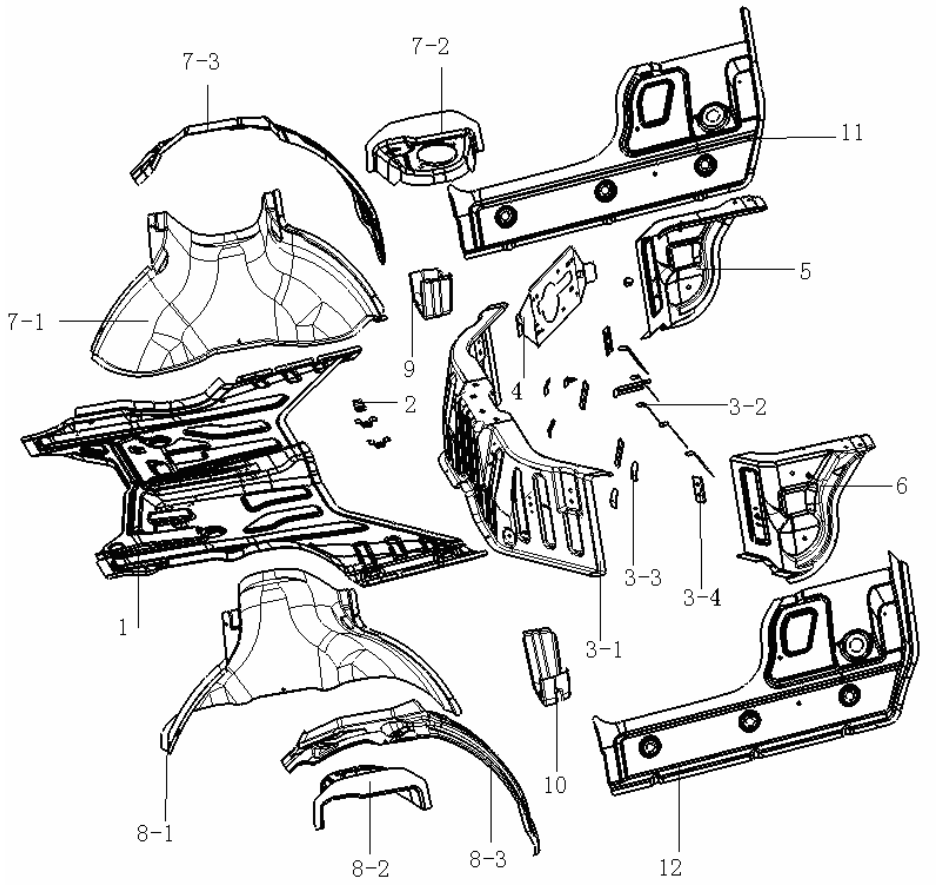

序号 NO.	零部件代号 PART NO.	零部件名称 DESCRIPTION	数量 Q'TY	备注 REMARK	供货状态 AVAILABLE
	5102215-01	发动机仓隔热垫夹子 STARTS THE ENGINE COMPARTMENT HEAT INSULATION PADCLIP	1		非供货状态 NOT AVAILABLE
6	5102417-01	发动机室侧板（左） SIDE BOARD, ENGINE CHAMBER (L)	2		非供货状态 NOT AVAILABLE
7	5102310-01	前轮壳焊接总成（右） FRONT BOSS JOINTING ASSY (R)	1		非供货状态 NOT AVAILABLE
7-1	5102311-01	前轮壳（右） FRONT BOSS (RIGHT)	1		非供货状态 NOT AVAILABLE
7-2	5102312-01	减震器安装托架（右） BRK FOR FRONT SHOCK ABSORBER(R)	1		非供货状态 NOT AVAILABLE
7-3	5102313-01	前轮壳加强件（右） REINFORCER, FRONT BOSS (R)	1		非供货状态 NOT AVAILABLE
	Q37106	凸焊螺母 M6 PROTRUDING JOINTING NUT	1		非供货状态 NOT AVAILABLE
8	5102410-01	前轮壳焊接总成（左） FRONT BOSS JOINTING ASSY (L)	1		非供货状态 NOT AVAILABLE
8-1	5102411-01	前轮壳（左） FRONT BOSS (LEFT)	1		非供货状态 NOT AVAILABLE
8-2	5102412-01	减震器安装托架（左） BRK(L), SHOCK ABSORBER	1		非供货状态 NOT AVAILABLE
8-3	5102413-01	前轮壳加强件（左） RIENF, WHEEL HOUSE L	1		非供货状态 NOT AVAILABLE
	Q37106	凸焊螺母 M6 PROTRUDING JOINTING NUT M6	1		非供货状态 NOT AVAILABLE
9	5102314-01	前吊钩（右） FRONT HOOK (R)	1		非供货状态 NOT AVAILABLE
10	5102414-01	前吊钩（左） FRONT HOOK (L)	1		非供货状态 NOT AVAILABLE
11	5102318-11	中立柱下封板（右） LOWER CLOSING PLATE, CENTER PILLAR (R)	1		非供货状态 NOT AVAILABLE
12	5102418-11	中立柱下封板（左） LOWER CLOSING PLATE, CENTER PILLAR (L)	1		非供货状态 NOT AVAILABLE

右纵梁焊接总成

RIGHT CARLING JOINTING ASSY

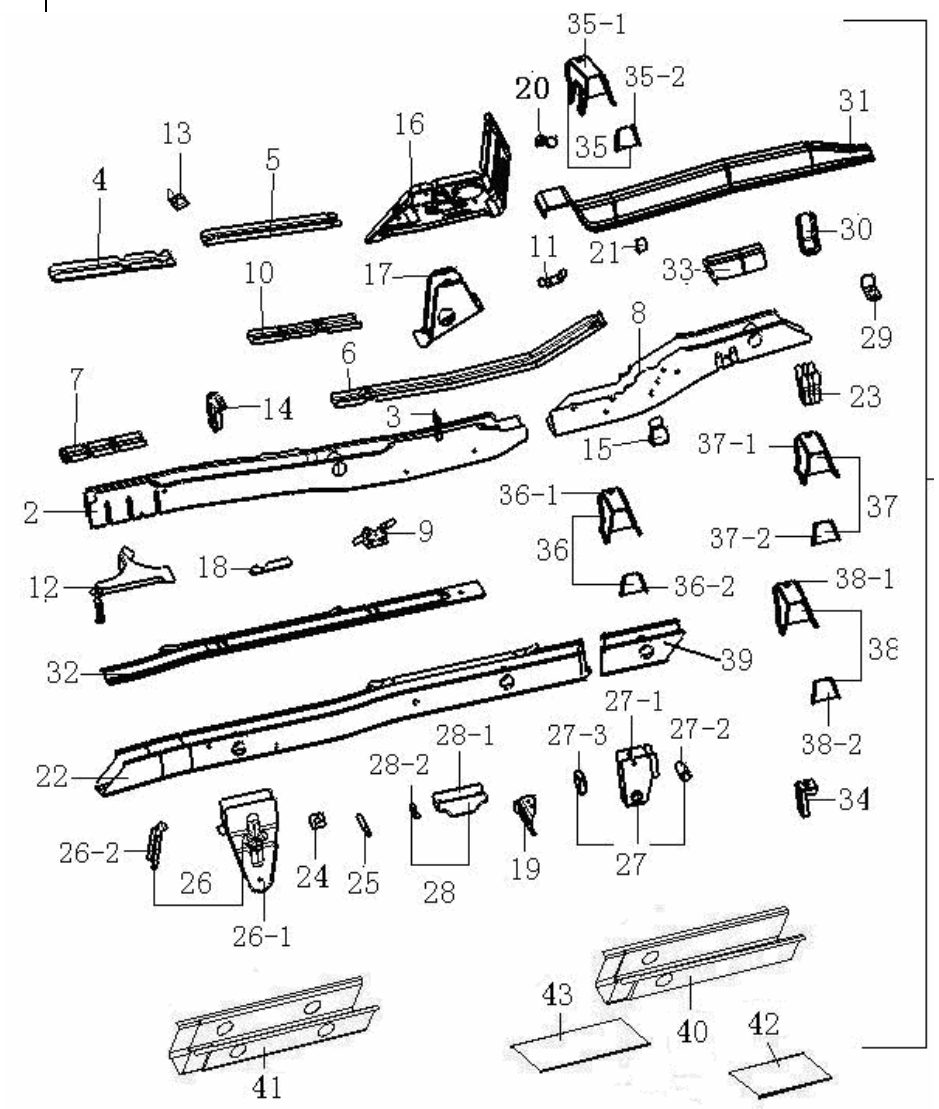

序号 NO.	零部件代号 PART NO.	零部件名称 DESCRIPTION	数量 Q'TY	备注 REMARK	供货状态 AVAILABLE
1	2801100-11	右纵梁总成 RIGHT CARLING ASSY	1	2.3M	非供货状态 NOT AVAILABLE
	2801100-12			2.5M	
	2801100-13			2.7M	
2	2801132-01	纵梁前段（右） FOREPART OF CARLING (R)	1		非供货状态 NOT AVAILABLE
	Q37106	凸焊螺母 M6 PROTRUDING JOINTING NUT	2		非供货状态 NOT AVAILABLE
	Q37108	凸焊螺母 M8 PROTRUDING WELDING NUT	4		非供货状态 NOT AVAILABLE
	09119-05001	焊接螺柱 4.8×15 JOINTING SCREW 4.8*15	2		非供货状态 NOT AVAILABLE
3	5102512-01	双头线夹 DOUBLE HEADED LINE CARD	8		非供货状态 NOT AVAILABLE
4	2801319-01	纵梁前段内加强铁（右） REINFORCE IRON, INSIDE THE FOREPART OF CARLING	1		非供货状态 NOT AVAILABLE
	Q37110	凸焊螺母 M10×1.25 PROTRUDING WELDING NUT	1		非供货状态 NOT AVAILABLE
	Q37112	凸焊螺母 M12×1.25 PROTRUDING WELDING NUT	2		非供货状态 NOT AVAILABLE
5	2801235-01	纵梁前段上加强铁 REINFORCE IRON， CARLING FOREPART	1		非供货状态 NOT AVAILABLE
6	2801236-01	纵梁前段上后加强铁（右） UPPER REAR REINFORCE IRON， CARLING FOREPART （R）	1		非供货状态 NOT AVAILABLE
7	2801151-01	纵梁前段下加强铁 IN FRONT OF THE CARLINE UNDER THE SECTION STRENGTHENS THE IRON	1		非供货状态 NOT AVAILABLE
8	2801124-01	纵梁中段（右） MIDDLE， PART， CARLING （R）	1		非供货状态 NOT AVAILABLE
	Q37108	凸焊螺母 M8 PROTRUDING WELDING NUT	2		非供货状态 NOT AVAILABLE

右纵梁焊接总成(续 1)
RIGHT CARLING JOINTING ASSY

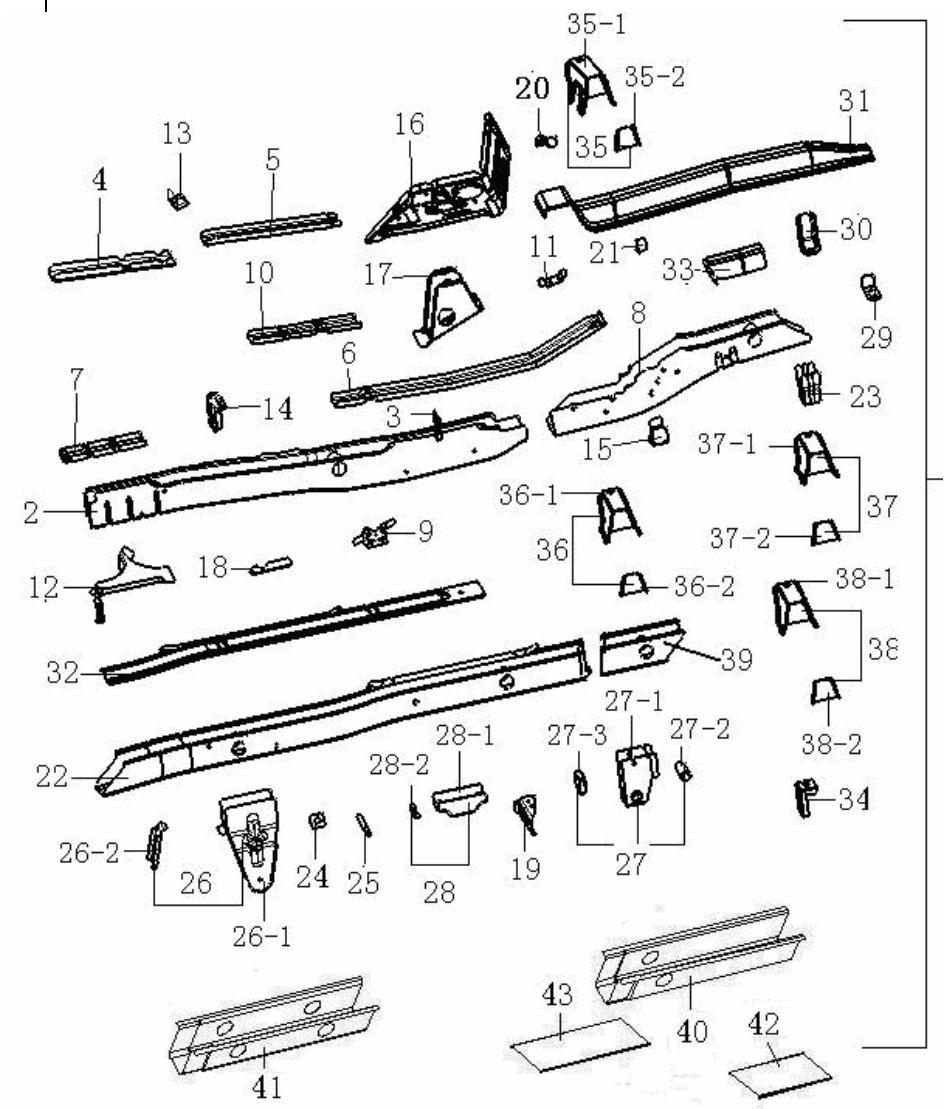

序号 NO.	零部件代号 PART NO.	零部件名称 DESCRIPTION	数量 Q'TY	备注 REMARK	供货状态 AVAILABLE
	09119-05001	焊接螺柱 4.8×15 WELDING SCREW	6		非供货状态 NOT AVAILABLE
	Q67880F4	线卡 L=80 CLAMP	1		非供货状态 NOT AVAILABLE
9	2805007-01	碳罐托架 BRACKET，CANISTER	1		非供货状态 NOT AVAILABLE
10	2801262-11	纵梁中段后加强铁（R）	11		非供货状态 NOT AVAILABLE
11	2801434-01	汽油滤支架 FUEL FILTER SUPPORT	1		非供货状态 NOT AVAILABLE
	Q37108	凸焊螺母 M8 PROTRUDING WELDING NUT	2		非供货状态 NOT AVAILABLE
12	2801223-01	前纵梁前盖板（右） FRONT COVER BOARD, FRONT CARLING(R)	1		非供货状态 NOT AVAILABLE
13	2801314-01	制动油管支架 BRK FOR BRAKE OIL TUBE	1		非供货状态 NOT AVAILABLE
14	2801226-01	纵梁侧加强铁（右） 1010C410A14RLING （R）	1		非供货状态 NOT AVAILABLE
15	2801227-01	油箱安装前支座 FRONT BRK， FUEL TANK	1		非供货状态 NOT AVAILABLE
	Q37108	凸焊螺母 M8 PROTRUDING WELDING NUT	1		非供货状态 NOT AVAILABLE
16	2801119-11	前纵梁后盖板（右） REAR COVER BOARD, FRONT CARLING(R)	1		非供货状态 NOT AVAILABLE
	Q37106	凸焊螺母 M6 PROTRUDING WELDING NUT	9		非供货状态 NOT AVAILABLE
17	2801433-11	纵梁加高段（右） HEIGHTENED PART OF CARLING （R）	1		非供货状态 NOT AVAILABLE
18	2801231-01	发动机托架加强铁（右） REINFORCE IRON。 BRK OF ENGINE （R）	1		非供货状态 NOT AVAILABLE
	Q37110	凸焊螺母 M10×1.25 PROTRUDING WELDING NUT	2		非供货状态 NOT AVAILABLE

右纵梁焊接总成(续 2)
RIGHT CARLING JOINTING ASSY

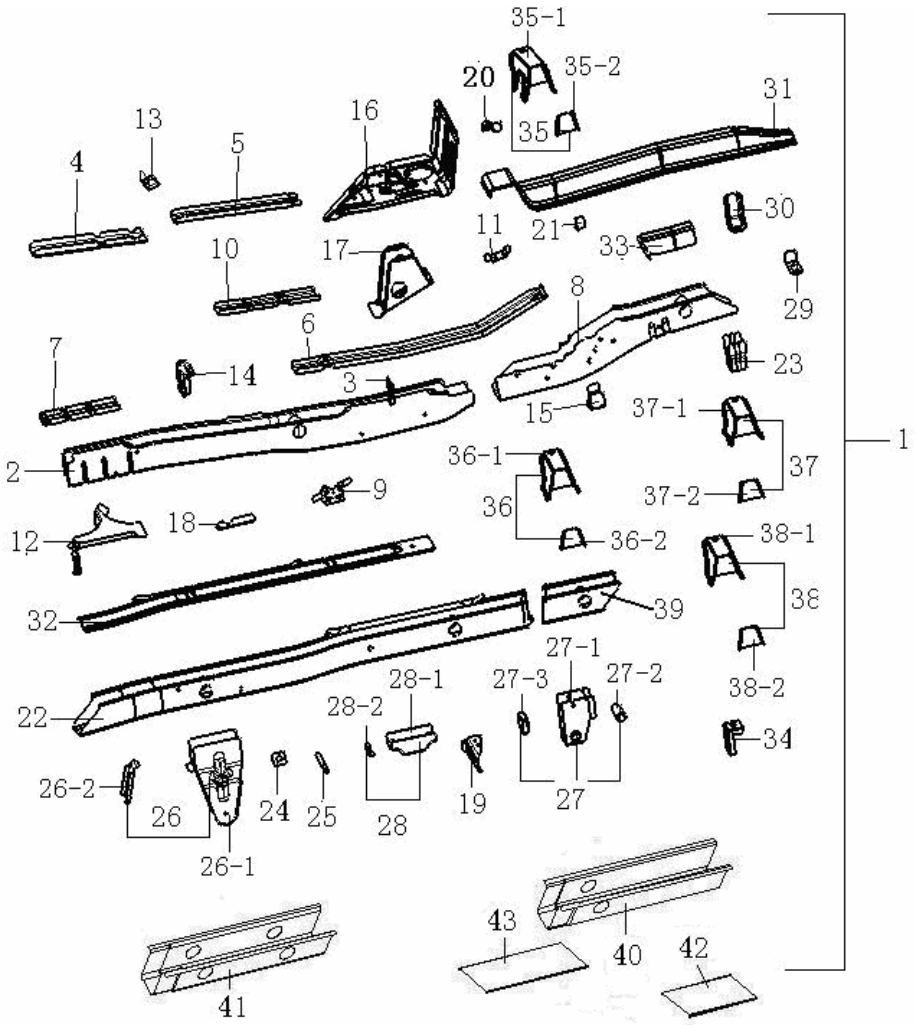

序号 NO.	零部件代号 PART NO.	零部件名称 DESCRIPTION	数量 Q'TY	备注 REMARK	供货状态 AVAILABLE
19	2801234-01	感载比例阀支架 BRK FOR PROPORTIONAL VALVE	1		非供货状态 NOT AVAILABLE
20	2801435-11	加油管安装支架（1） THE FEED PIPE INSTALLS THE SUPPORT(1)	1		非供货状态 NOT AVAILABLE
	Q37108	凸焊螺母 M8 PROTRUDING WELDING NUT	1		非供货状态 NOT AVAILABLE
21	2801436-11	加油管安装支架（2） THE FEED PIPE INSTALLS THE SUPPORT(2)	1		非供货状态 NOT AVAILABLE
	Q37108	凸焊螺母 M8 PROTRUDING WELDING NUT	1		非供货状态 NOT AVAILABLE
22	2801245-11	纵梁后段（右） REAR PART OF CARLING(R)	1		非供货状态 NOT AVAILABLE
23	2801296-01	车体后吊架 AFTER CHASSIS HANGING BRACKET	1		非供货状态 NOT AVAILABLE
24	2801272-01	减震器上支撑加强板 UPPER SUPPORT REINFORCE BOARD, SHOCK ABSORBER	1		非供货状态 NOT AVAILABLE
25	2801271-01	减震器上支撑杆 UPPER DISTANCE ROD, SHOCK ABSORBER	1		非供货状态 NOT AVAILABLE
26	2801230-01	钢板簧前吊耳焊接总成（右） FRONT LIFTING EYE JOINTING ASSY, STEEL PLATE SPRING(R)	1		非供货状态 NOT AVAILABLE
26-1	2801233-01	前吊耳（右） FRONT LIFTING EYE (R)	1		非供货状态 NOT AVAILABLE
	Q37110	凸焊螺母 M10×1.25 PROTRUDING WELDING NUT	1		非供货状态 NOT AVAILABLE
26-2	2801232-01	前吊耳加强板 REINFORCE BOARD, FRONT LIFTING EYE	1		非供货状态 NOT AVAILABLE

右纵梁焊接总成(续 3)
RIGHT CARLING JOINTING ASSY

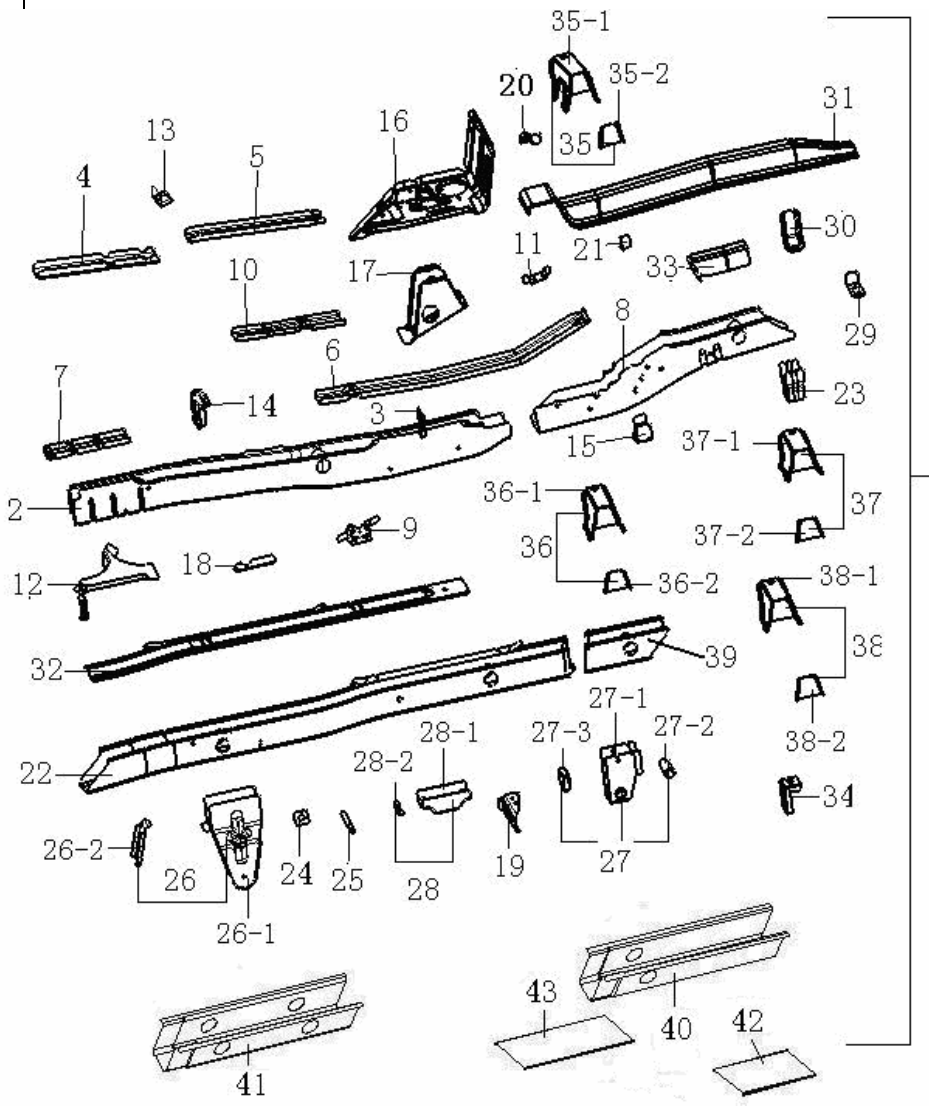

序号 NO.	零部件代号 PART NO.	零部件名称 DESCRIPTION	数量 Q'TY	备注 REMARK	供货状态 AVAILABLE
27	2801250-11	钢板簧后吊耳焊接总成 REAR LIFTING EYE JOINTING ASSY, STEEL PLATE SPRING	1		非供货状态 NOT AVAILABLE
27-1	2801251-11	后吊耳 REAR LIFTING EYE	1		非供货状态 NOT AVAILABLE
27-2	2801452-01	后吊耳套管 SLEEVE, REAR LIFTING EYE	1		非供货状态 NOT AVAILABLE
27-3	2801437-11	后吊耳加强铁 THE LATTER SHACKLE STRENGTHENS THE IRON	1		非供货状态 NOT AVAILABLE
28	2801120-01	缓冲座组件焊接总成（右） JOINTING ASSY, CUSHIONING SEAT COMP	1		非供货状态 NOT AVAILABLE
28-1	2801121-01	缓冲座 CUSHIONING SEAT	1		非供货状态 NOT AVAILABLE
28-2	2801122-01	缓冲座加强块 REINFORCE BLOCK, CUSHIONING SEAT	1		非供货状态 NOT AVAILABLE
29	2801118-01	制动油管后支架 APPLIES THE BRAKE THE DRILL TUBING REAR SUPPORT BRACKET	1		非供货状态 NOT AVAILABLE
30	2801243-01	油箱后吊耳 REAR LIFTING EYE, FUEL TANK	1		非供货状态 NOT AVAILABLE
	Q37108	凸焊螺母 M8 PROTRUDING WELDING NUT	1		非供货状态 NOT AVAILABLE
31	2801431-11	纵梁中段弯盖板（右） BENT COVER BOARD IN THE MIDDLE PART OF RIGHT CARLING	1		非供货状态 NOT AVAILABLE
32	2801244-11	纵梁后段盖板 COVER BOARD IN THE REAR PART OF RIGHT CARLING	1		非供货状态 NOT AVAILABLE
33	2801737-11	纵梁弯盖板加强件（右） THE CARLINE CURVED LAP STRENGTHENS（R）	1		非供货状态 NOT AVAILABLE

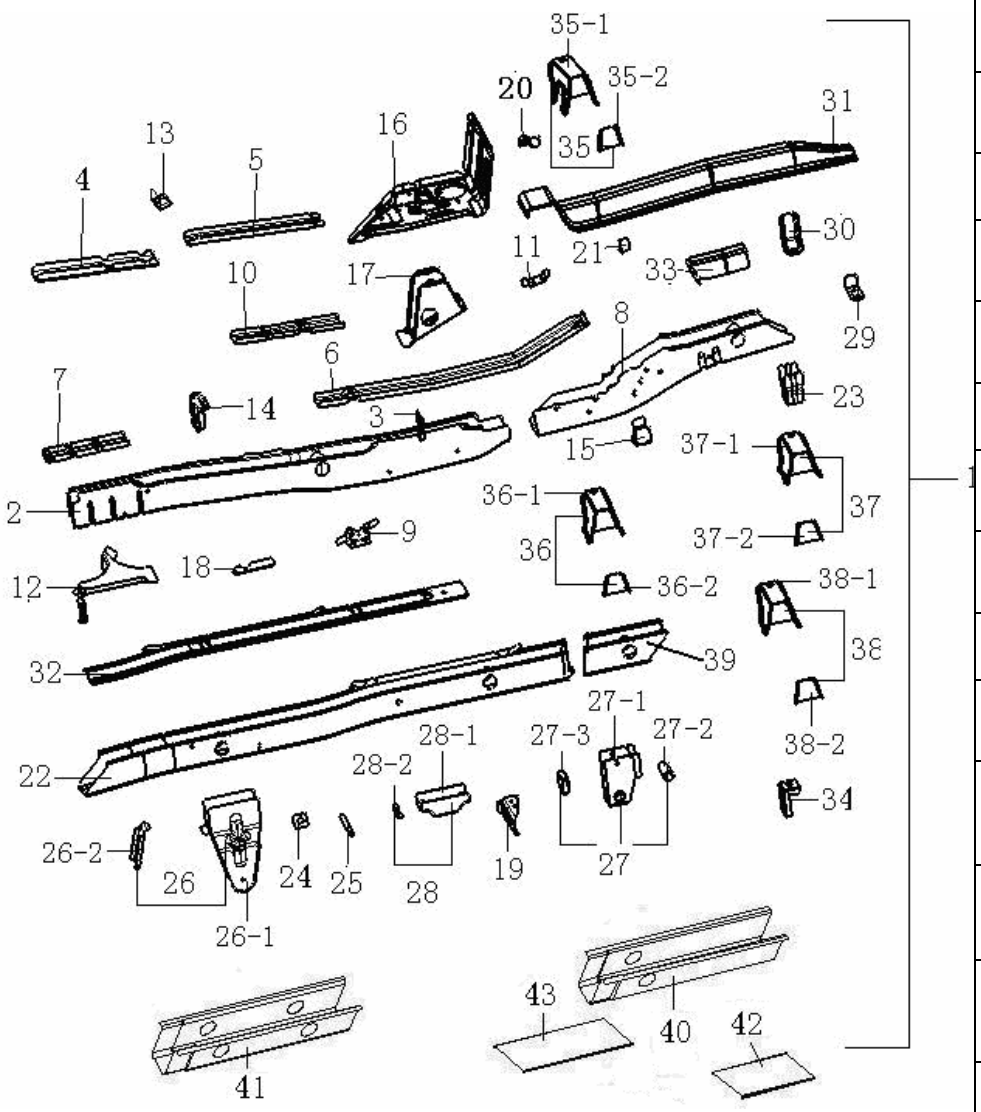

右纵梁焊接总成(续 4) RIGHT CARLING JOINTING ASSY

序号 NO.	零部件代号 PART NO.	零部件名称 DESCRIPTION	数量 Q'TY	备注 REMARK	供货状态 AVAILABLE
34	2801115-11	货厢后安装支座 REAR MOUNTING STAEDIER OF CARGO BOX	1		非供货状态 NOT AVAILABLE
35	2801910-11	货箱安装支座（Ⅰ） THE PACKING CONTAINER THE ERECTION SUPPORT(Ⅰ)	2		非供货状态 NOT AVAILABLE
35-1	2801911-11	支座（Ⅰ） SUPPORT（Ⅰ）	2		非供货状态 NOT AVAILABLE
35-2	2801912-11	安装支座加强铁（Ⅰ） THE ERECTION SUPPORT TO STRENGTHEN THE IRON(Ⅰ)	2		非供货状态 NOT AVAILABLE
36	2801840-11	货箱安装支座（Ⅱ）右 THE PACKING CONTAINER THE ERECTION SUPPORT(Ⅱ) R	1		非供货状态 NOT AVAILABLE
36-1	2801841-11	支座（Ⅱ）右 SUPPORT（Ⅱ）	1		非供货状态 NOT AVAILABLE
36-2	2801913-11	安装支座加强铁 THE ERECTION SUPPORT TO STRENGTHEN THE IRON	1		非供货状态 NOT AVAILABLE
37	2801920-11	货箱安装支座（Ⅲ） THE PACKING CONTAINER THE ERECTION SUPPORT(Ⅲ)	1		非供货状态 NOT AVAILABLE
37-1	2801921-11	支座（Ⅲ） SUPPORT（Ⅲ）	1		非供货状态 NOT AVAILABLE
37-2	2801913-11	安装支座加强铁 THE ERECTION SUPPORT TO STRENGTHEN THE IRON	1		非供货状态 NOT AVAILABLE
38	2801930-11	货箱安装支座（Ⅳ） THE PACKING CONTAINER THE ERECTION SUPPORT(Ⅳ)	1	2.3M\2.5M	非供货状态 NOT AVAILABLE
			2	2.7M	
38-1	2801931-11	支座（Ⅳ） SUPPORT（Ⅳ）	1	2.3M\2.5M	非供货状态 NOT AVAILABLE
			2	2.7M	
38-2	2801913-11	安装支座加强铁 THE ERECTION SUPPORT TO STRENGTHEN THE IRON	1	2.3M\2.5M	非供货状态 NOT AVAILABLE
			2	2.7M	
39	2801845-11	纵梁后段延长件(R)	1	2.3M	非供货状态 NOT AVAILABLE

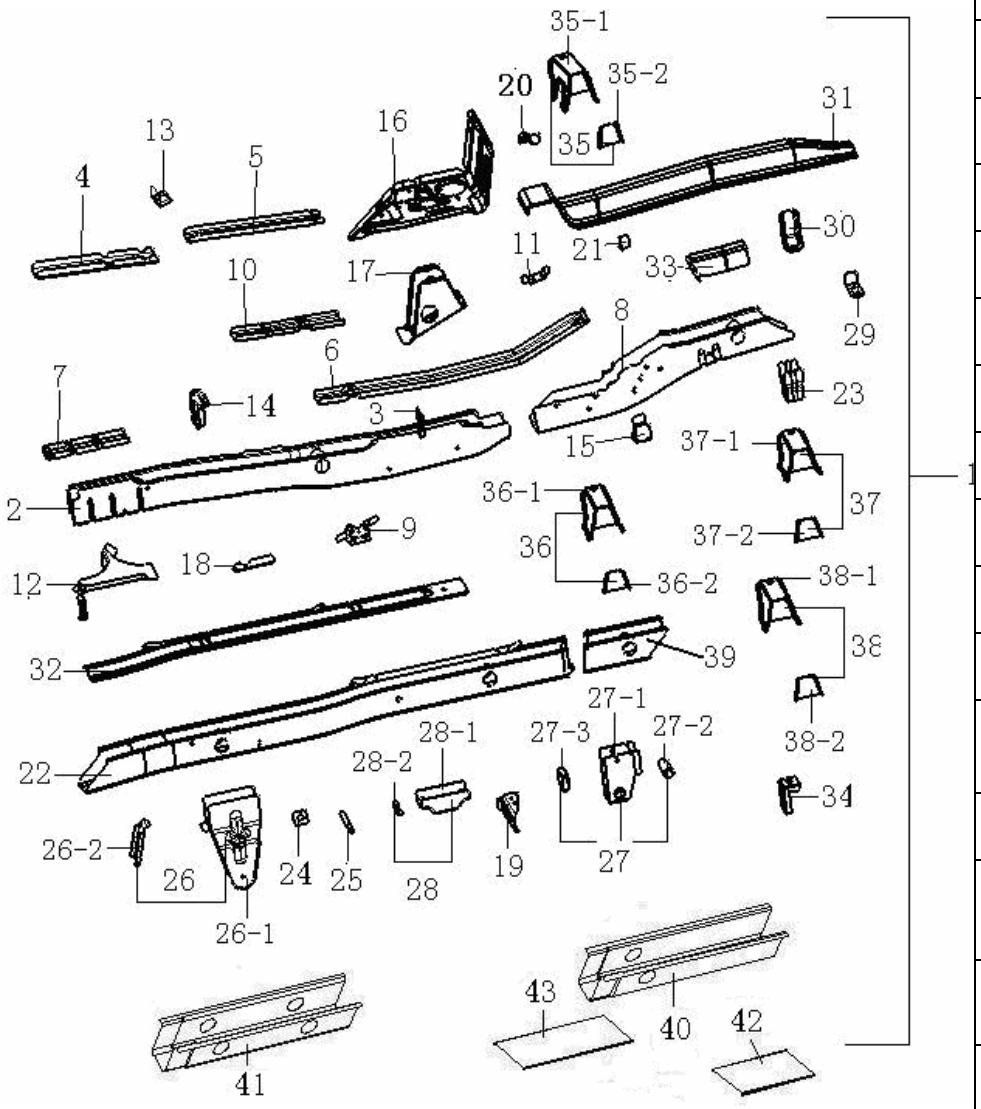

右纵梁焊接总成(续 5)
RIGHT CARLING JOINTING ASSY

序号 NO.	零部件代号 PART NO.	零部件名称 DESCRIPTION	数量 Q'TY	备注 REMARK	供货状态 AVAILABLE
40	2801845-12	纵梁后段延长件(R)	1	2.5M	非供货状态 NOT AVAILABLE
41	2801845-13	纵梁后段接长件(R)	1	2.7M	非供货状态 NOT AVAILABLE
42	2801946-11	盖板	1	2.5M	非供货状态 NOT AVAILABLE
43	2801946-13	纵梁后段接长件盖板	1	2.7M	非供货状态 NOT AVAILABLE

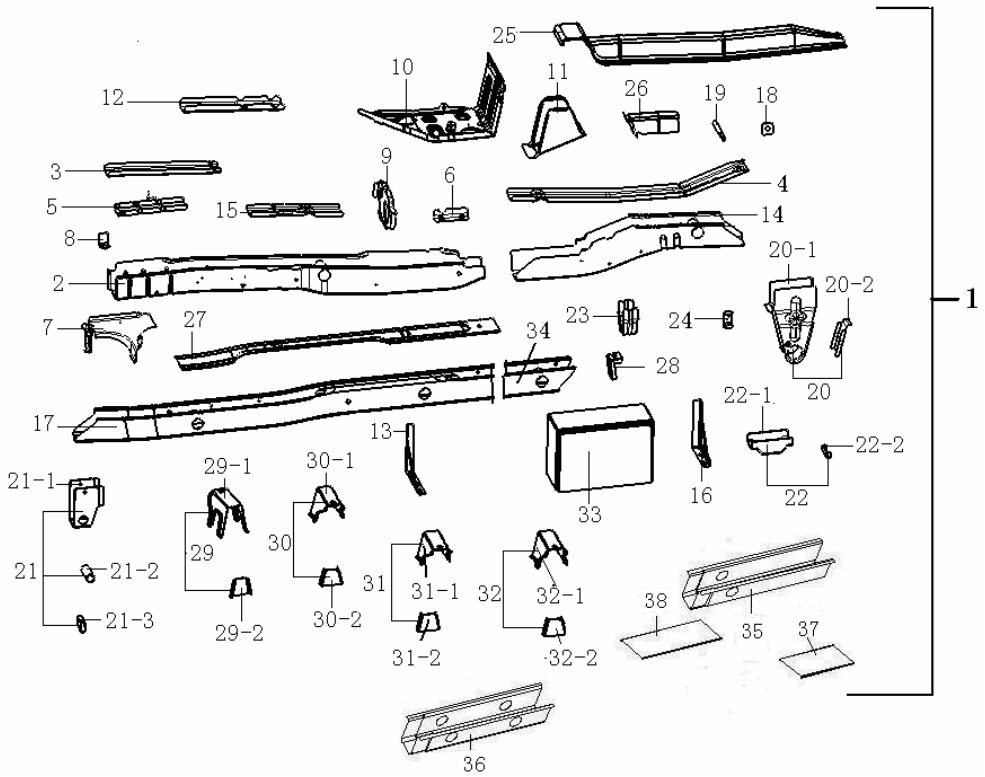

左纵梁焊接总成 LEFT CARLING JOINTING ASSY

序号 NO.	零部件代号 PART NO.	零部件名称 DESCRIPTION	数量 Q'TY	备注 REMARK	供货状态 AVAILABLE
1	2801200-11	左纵梁总成 LEFT CARLING JOINTING ASSY	1	2.3M	非供货状态 NOT AVAILABLE
	2801200-12			2.5M	
	2801200-13			2.7M	
2	2801222-01	纵梁前段（左） FROBT PART OF CARLING (L)	1		非供货状态 NOT AVAILABLE
	Q37106	凸焊螺母 M6 PROTRUDING JOINTING NUT	2		非供货状态 NOT AVAILABLE
	Q37108	凸焊螺母 M8 PROTRUDING JOINTING NUT	3		非供货状态 NOT AVAILABLE
	09119-05001	焊接螺柱 4.8×15 JOINTING SCREW	1		非供货状态 NOT AVAILABLE
	Q1840820	螺柱 8×15 JOINTING SCREW	2		非供货状态 NOT AVAILABLE
	Q67880F4	线卡 L=80 CLAMP	1		非供货状态 NOT AVAILABLE
3	2801235-01	纵梁前段上加强铁 REINFORCE IRON ,FRONT PART OF CARLING	1		非供货状态 NOT AVAILABLE
4	2801321-01	纵梁前段上后加强铁（左） REAR REINFORCE IRON ,FRONT PART OF CARLING(L)	1		非供货状态 NOT AVAILABLE
5	2801151-01	纵梁前段下加强铁 IN FRONT OF THE CARLINE UNDER THE SECTION STRENGTHENS THE IRON	1		非供货状态 NOT AVAILABLE
6	2801133-01	发动机托架加强铁（左） REINFORCE IRON BRK OF ENGINE （L）	2		非供货状态 NOT AVAILABLE
	Q37110	凸焊螺母 M10×1.25 PROTRUDING WELDING NUT	2		非供货状态 NOT AVAILABLE
7	2801313-01	前纵梁前盖板（左） FRONT COVER BOARD, FRONT CARLING(L)	1		非供货状态 NOT AVAILABLE

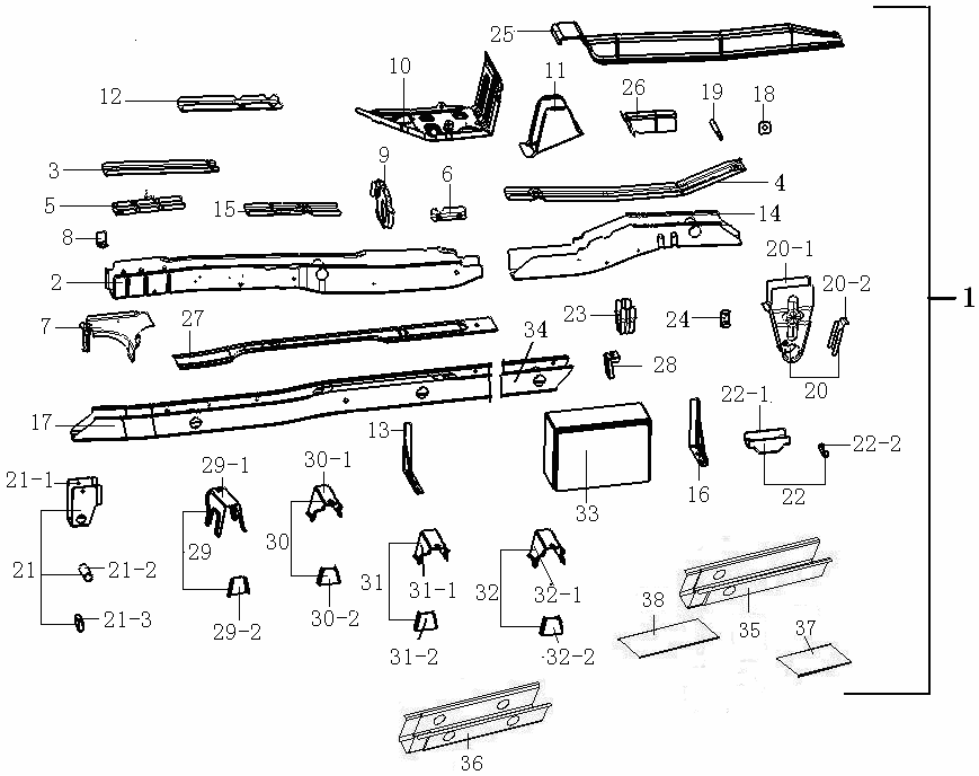

左纵梁焊接总成(续 1)　LEFT CARLING JOINTING ASSY

序号 NO.	零部件代号 PART NO.	零部件名称 DESCRIPTION	数量 Q'TY	备注 REMARK	供货状态 AVAILABLE
8	2801314-01	制动油管支架 BRK, BRAKE OIL PIPE	1		非供货状态 NOT AVAILABLE
9	2801315-01	纵梁侧加强铁（左） SIDE REINFORCE IRON, CARLING(L)	1		非供货状态 NOT AVAILABLE
10	2801322-11	前纵梁后盖板（左） REAR COVER BOARD, FRONT CARLING(L)	1		非供货状态 NOT AVAILABLE
	Q37106	凸焊螺母 M6 PROTRUDING JOINTING NUT	2		非供货状态 NOT AVAILABLE
11	2801333-11	纵梁加高段（左） HEIGHTENED PART, CARLING(L)	1		非供货状态 NOT AVAILABLE
12	2801319-01	纵梁前段内加强铁（左） INNER REINFORCE IRON, FRONT PART OF CARLING(L)	1		非供货状态 NOT AVAILABLE
	Q37110	凸焊螺母 M10×1.25 PROTRUDING JOINTING NUT	1		非供货状态 NOT AVAILABLE
	Q37112	凸焊螺母 M12×1.25 PROTRUDING JOINTING NUT	2		非供货状态 NOT AVAILABLE
13	2801721-11	工具箱支架（1） TOOLBOX BRKT（1）	1	出国车	非供货状态 NOT AVAILABLE
14	2801224-01	纵梁中段（左） MIDDLE PART OF THE CARLING(L)	1		非供货状态 NOT AVAILABLE
15	2801162-11	纵梁中段后加强铁（L）	1		非供货状态 NOT AVAILABLE
16	2801722-11	工具箱支架（2） TOOLBOX BRKT（2）		出国车	非供货状态 NOT AVAILABLE
17	2801345-11	纵梁后段（左） REAR PART OF CARLING (L)	1		非供货状态 NOT AVAILABLE
	Q67880F4	线卡 L=80 CLAMP	4		非供货状态 NOT AVAILABLE

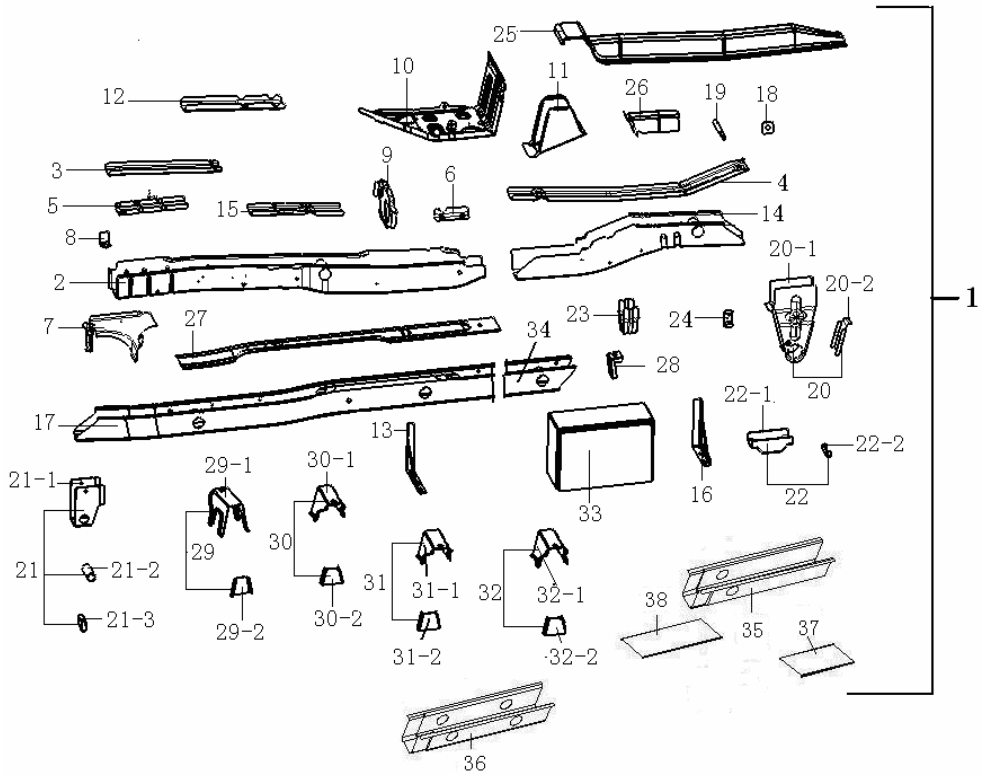

左纵梁焊接总成(续 2)LEFT CARLING JOINTING ASSY

序号 NO.	零部件代号 PART NO.	零部件名称 DESCRIPTION	数量 Q'TY	备注 REMARK	供货状态 AVAILABLE
18	2801272-01	减震器上支撑加强板 UPPER SUPPORT REINFORCE BOARD, SHOCK ABSORBER	1		非供货状态 NOT AVAILABLE
19	2801271-01	减震器上支撑杆 UPPER DISTANCE ROD, SHOCK ABSORBER	1		非供货状态 NOT AVAILABLE
20	2801130-01	钢板簧前吊耳焊接总成（左） FRONT LIFTING EYE JOINTING ASSY, STEEL PLATE SPRING(L)	1		非供货状态 NOT AVAILABLE
20-1	2801131-01	前吊耳（左） FRONT LIFTING EYE (L)	1		非供货状态 NOT AVAILABLE
	Q37110	凸焊螺母 M10×1.25 PROTRUDING JOINTING NUT	1		非供货状态 NOT AVAILABLE
20-2	2801232-01	前吊耳加强板 REINFORCE BOARD, FRONT LIFTING EYE	1		非供货状态 NOT AVAILABLE
21	2801250-11	钢板簧后吊耳焊接总成 REAR LIFTING EYE JOINTING ASSY, STEEL PLATE SPRING	1		非供货状态 NOT AVAILABLE
21-1	2801251-11	后吊耳 REAR LIFTING EYE	1		非供货状态 NOT AVAILABLE
21-2	2801452-01	后吊耳套管 SLEEVE, REAR LIFTING EYE	1		非供货状态 NOT AVAILABLE
21-3	2801437-11	后吊耳加强铁 THE LATTER SHACKLE STRENGTHENS THE IRON	1		非供货状态 NOT AVAILABLE
22	2801150-01	缓冲座组件焊接总成(左) CUSHIONING SEAT COMP JOINTING ASSY(L)	1		非供货状态 NOT AVAILABLE
22-1	2801121-01	缓冲座 CUSHIONING SEAT	1		非供货状态 NOT AVAILABLE
22-2	2801122-01	缓冲座加强块 REINFORCE BLOCK, CUSHIONING SEAT	1		非供货状态 NOT AVAILABLE

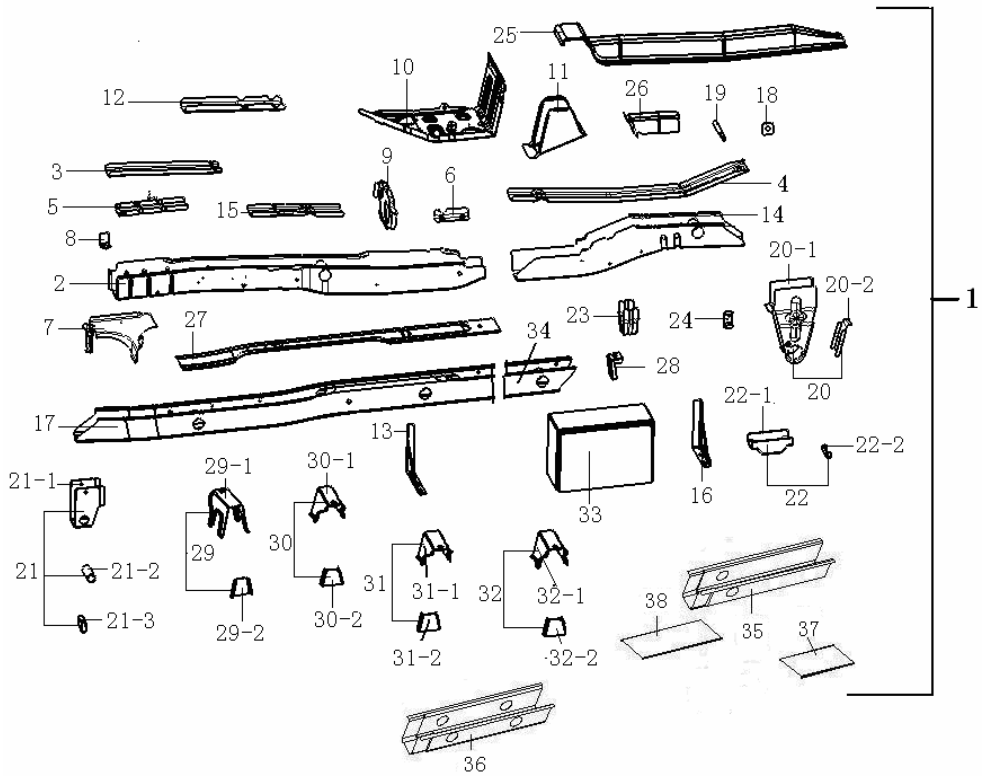

左纵梁焊接总成(续 3)
LEFT CARLING JOINTING ASSY

序号 NO.	零部件代号 PART NO.	零部件名称 DESCRIPTION	数量 Q'TY	备注 REMARK	供货状态 AVAILABLE
23	2801296-01	车体后吊架 AFFTER CHASSIS HANGING BRACKET	1		非供货状态 NOT AVAILABLE
24	2801197-01	手制动钢索后支架 HAND BRAKE STEEL WIRE REAR SUPPORT BRACKET	1		非供货状态 NOT AVAILABLE
25	2801332-11	纵梁中段弯盖板（左） BENT COVER BOARD, MIDDLE PART OF THE CARLING（L）	1		非供货状态 NOT AVAILABLE
26	2801837-11	纵梁弯盖板加强件（左） THE CARLINE CURVED LAP STRENGTHENS（L）	1		非供货状态 NOT AVAILABLE
27	2801144-11	纵梁后段盖板 COVER BOARD, REAR PART OF CARLING	1		非供货状态 NOT AVAILABLE
28	2801115-11	货厢后安装支座 REAR MOUNTING STAEDIER OF CARGO BOX	1		非供货状态 NOT AVAILABLE
29	2801910-11	货箱安装支座（Ⅰ） THE PACKING CONTAINER THE ERECTION SUPPORT(Ⅰ）	2		非供货状态 NOT AVAILABLE
29-1	2801911-11	支座（Ⅰ） SUPPORT（Ⅰ）	2		非供货状态 NOT AVAILABLE
29-2	2801912-11	安装支座加强铁（Ⅰ） THE ERECTION SUPPORT TO STRENGTHEN THE IRON(Ⅰ）	2		非供货状态 NOT AVAILABLE
30	2801850-11	货箱安装支座（Ⅱ）左 THE PACKING CONTAINER THE ERECTION SUPPORT(Ⅱ）L	1		非供货状态 NOT AVAILABLE
30-1	2801851-11	支座（Ⅱ）左 SUPPORT（Ⅱ）L	1		非供货状态 NOT AVAILABLE
30-2	2801913-11	安装支座加强铁 THE ERECTION SUPPORT TO STRENGTHEN THE IRON	1		非供货状态 NOT AVAILABLE

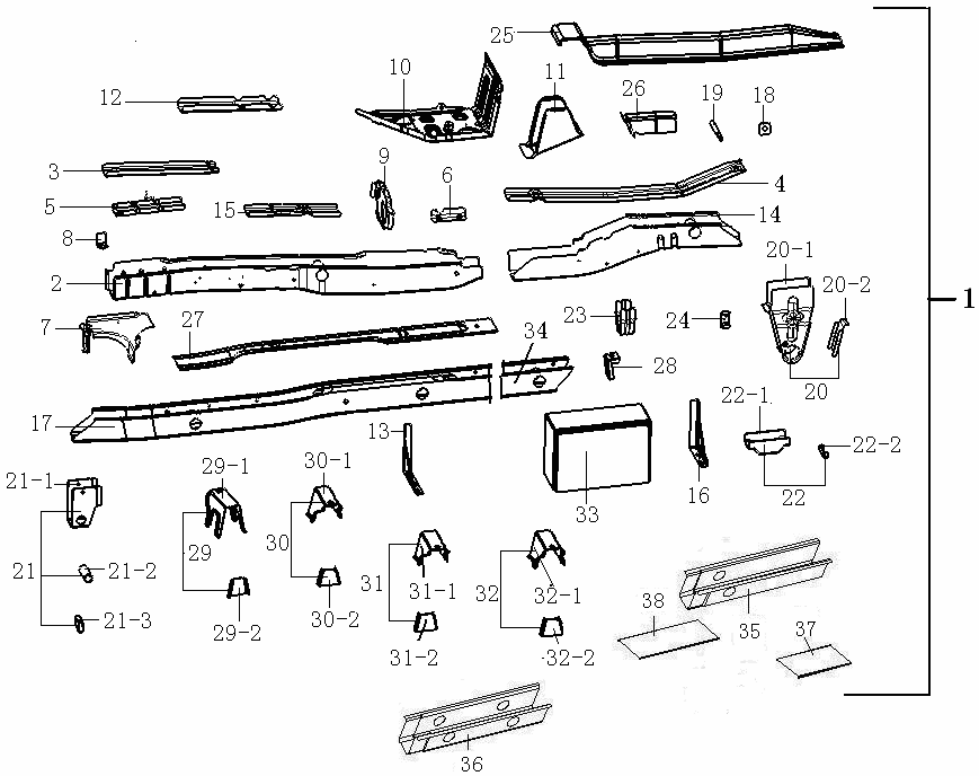

左纵梁焊接总成(续 4)
LEFT CARLING JOINTING ASSY

序号 NO.	零部件代号 PART NO.	零部件名称 DESCRIPTION	数量 Q'TY	备注 REMARK	供货状态
31	2801920-11	货箱安装支座（Ⅲ） THE PACKING CONTAINER THE ERECTION SUPPORT(Ⅲ）	1		非供货状态 NOT AVAILABLE
31-1	2801921-11	支座（Ⅲ） SUPPORT（Ⅲ）	1		非供货状态 NOT AVAILABLE
31-2	2801913-11	安装支座加强铁 THE ERECTION SUPPORT TO STRENGTHEN THE IRON	1		非供货状态 NOT AVAILABLE
32	2801930-11	货箱安装支座（Ⅳ） THE PACKING CONTAINER THE ERECTION SUPPORT(Ⅳ）	1		非供货状态 NOT AVAILABLE
32-1	2801931-11	支座（Ⅳ） SUPPORT（Ⅳ）	1		非供货状态 NOT AVAILABLE
32-2	2801913-11	安装支座加强铁 THE ERECTION SUPPORT TO STRENGTHEN THE IRON	1		非供货状态 NOT AVAILABLE
33	2801723-11	工具箱 TOOL BOX	1	出国车	
34	2801945-11	纵梁后段延长件(L) CARLING ACCESSORY (L)	1	2.3M	非供货状态 NOT AVAILABLE
35	2801945-12	纵梁后段延长件(L) CARLING ACCESSORY (L)	1	2.5M	非供货状态 NOT AVAILABLE
36	2801945-13	纵梁后段接长件(L) CARLING ACCESSORY (L)	1	2.7M	非供货状态 NOT AVAILABLE
37	2801946-11	盖板 COVER BOARD	1	2.5M	非供货状态 NOT AVAILABLE
38	2801946-13	纵梁后段接长件盖板 COVER BOARD FOR CARLING ACCESSORY	1	2.7M	非供货状态 NOT AVAILABLE

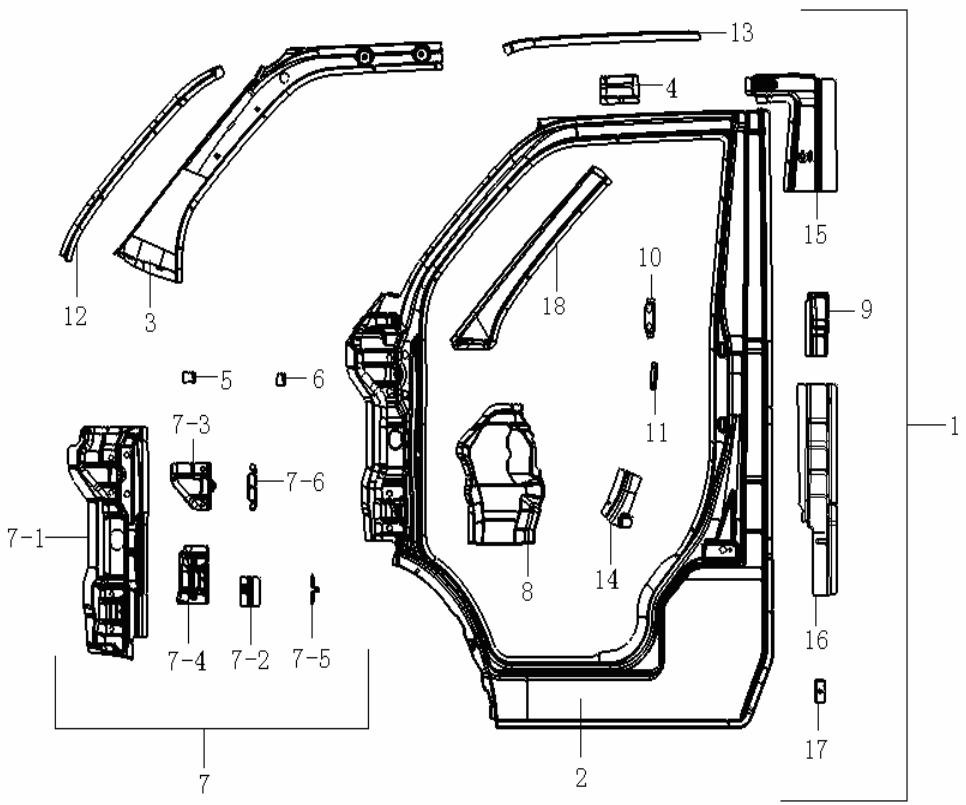

右侧围焊接总成　　PANEL ASSY, SIDE BODY

序号 NO.	零部件代号 PART NO.	零部件名称 DESCRIPTION	数量 Q'TY	备注 REMARK	供货状态 AVAILABLE
1	5401100-11	侧围焊接总成（右） PANEL ASSY, SIDE BODY (R)	1		非供货状态 NOTAVAILABLE
2	5401112-11	侧围外蒙皮（右） PANEL ASSY,SIDE BODY OUT R	1		非供货状态 NOT AVAILABLE
3	5401122-01	前立柱内蒙皮（右） INNER PANEL， FRONT PILLAR R	1		非供货状态 NOT AVAILABLE
	Q37106	凸焊螺母 M6 PROTRUDING JOINTING NUT	2		非供货状态 NOT AVAILABLE
4	5401123-11	前后立柱内板过渡板 TRANSITION PLATE	1		非供货状态 NOT AVAILABLE
5	5401313-01	翼子板Ⅰ支架 FRONT WING PLATE I BRK	1		非供货状态 NOT AVAILABLE
	Q37106	凸焊螺母 M6 PROTRUDING JOINTING NUT	1		非供货状态 NOT AVAILABLE
6	5401314-01	翼子板Ⅱ支架 FRONT WING PLATE II BRK	1		非供货状态 NOT AVAILABLE
	Q37106	凸焊螺母 M6 PROTRUDING JOINTING NUT			非供货状态 NOT AVAILABLE
7	5401220-01	前门铰链加强板总成（右） FRONT DOOR GEMEL REINFORCE BOARD ASSY (R)	1		非供货状态 NOT AVAILABLE
7-1	5401127-01	前门铰链加强板（右） FRONT DOOR GEMEL REINFORCE BOARD (ASSY)	1		非供货状态 NOT AVAILABLE
7-2	5401316-01	前门开度限位器加强件（右） THE FRONT DOOR OPENING LIMITATOR STRENGTHENS（R）	1		非供货状态 NOT AVAILABLE
7-3	5401328-01	前门上铰链加强件（R） UPPER GEMEL REINFORCER (RIGHT)	1		非供货状态 NOT AVAILABLE
	Q37108	凸焊螺母 M8 PROTRUDING JOINTING NUT	2		非供货状态 NOT AVAILABLE
7-4	5401147-01	前门下铰链加强件（右） FRONT DOOR LOWER REINFORCE PIECE	1		非供货状态 NOT AVAILABLE
	Q37108	凸焊螺母 M8 PROTRUDING JOINTING NUT	2		非供货状态 NOT AVAILABLE

右侧围焊接总成(续 1)PANEL ASSY, SIDE BODY

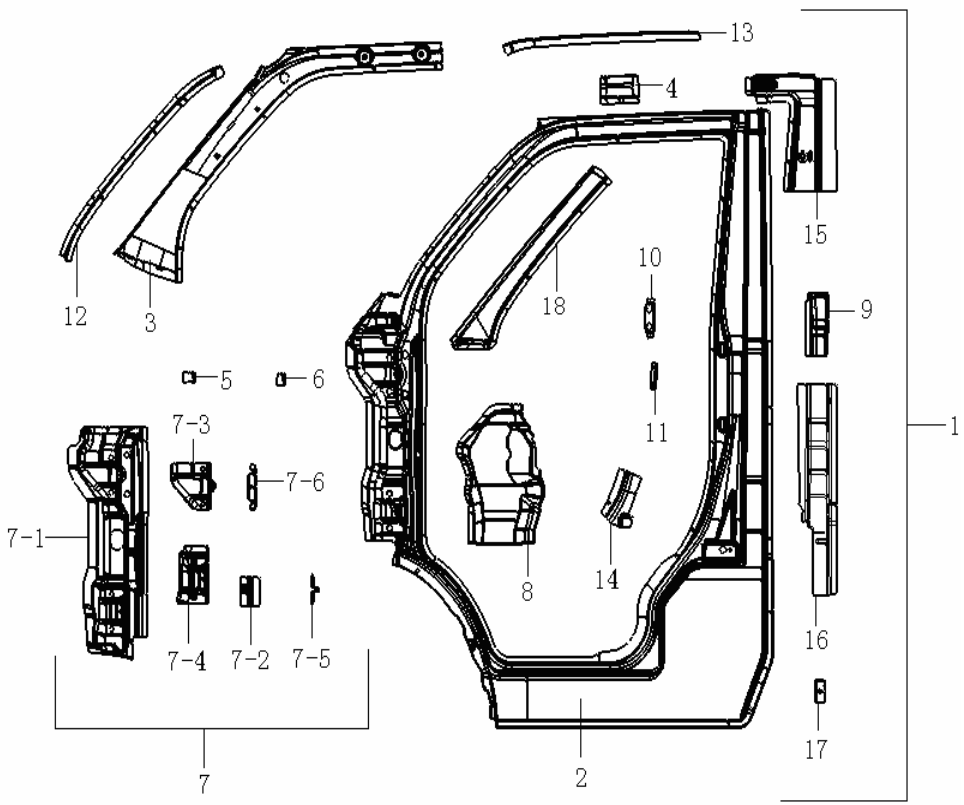

序号 NO.	零部件代号 PART NO.	零部件名称 DESCRIPTION	数量 Q'TY	备注 REMARK	供货状态 AVAILABLE
7-5	5401317-01	开度限位支架 OPERATES THE SPACING SUPPORT	1		非供货状态 NOT AVAILABLE
7-6	5401128-01	铰链板支架（管梁支架） BRK FOR GEMEL BOARD	1		非供货状态 NOT AVAILABLE
8	5401129-01	前壁板侧加强件（右） SIDE REINFORCER， FRONT PANEL R	1		非供货状态 NOT AVAILABLE
9	5401114-11	前门锁销加强铁（右） REINFORCE IRON， FRONT DOOR LOCKPIN （R）	1		非供货状态 NOT AVAILABLE
10	5401132-01	前门闩眼螺母板固定盒 FIRST DOOR BOLT EYE SPIRAL MASTER BOARD FIXED BOX	2		非供货状态 NOT AVAILABLE
11	5401131-01	前门闩眼螺母板 FIRST DOOR BOLT EYE SPIRAL MASTER BOARD	2		非供货状态 NOT AVAILABLE
12	5401145-01	A 立柱连接板 A COLUMN JUNCTION PANEL	1		非供货状态 NOT AVAILABLE
13	5401116-11	顶盖连接板（右） CONNECTING PLATE, TOP COVER	1		非供货状态 NOT AVAILABLE
14	5401133-01	中立拄加强铁（右） CENTER THE COLUMN STRENGTHENS THE IRON（R）	1		非供货状态 NOT AVAILABLE
15	5401124-11	座椅安全带上加强件（右） ON THE SEAT BELT STRENGTHENS	1		非供货状态 NOT AVAILABLE
	09146-11001	安全带螺母（7/16“-20 牙） NUT, SAFETY BELT	1		非供货状态 NOT AVAILABLE
16	5401561-11	后立柱加强铁（右） THE LATTER COLUMN STRENGTHENS THE IRON	1		非供货状态 NOT AVAILABLE
17	5401125-01	货箱前角板加强板 REINFORCE BOARD, FRONT ANGLE PLATE	1		非供货状态 NOT AVAILABLE

右侧围焊接总成(续 2)
PANEL ASSY, SIDE BODY

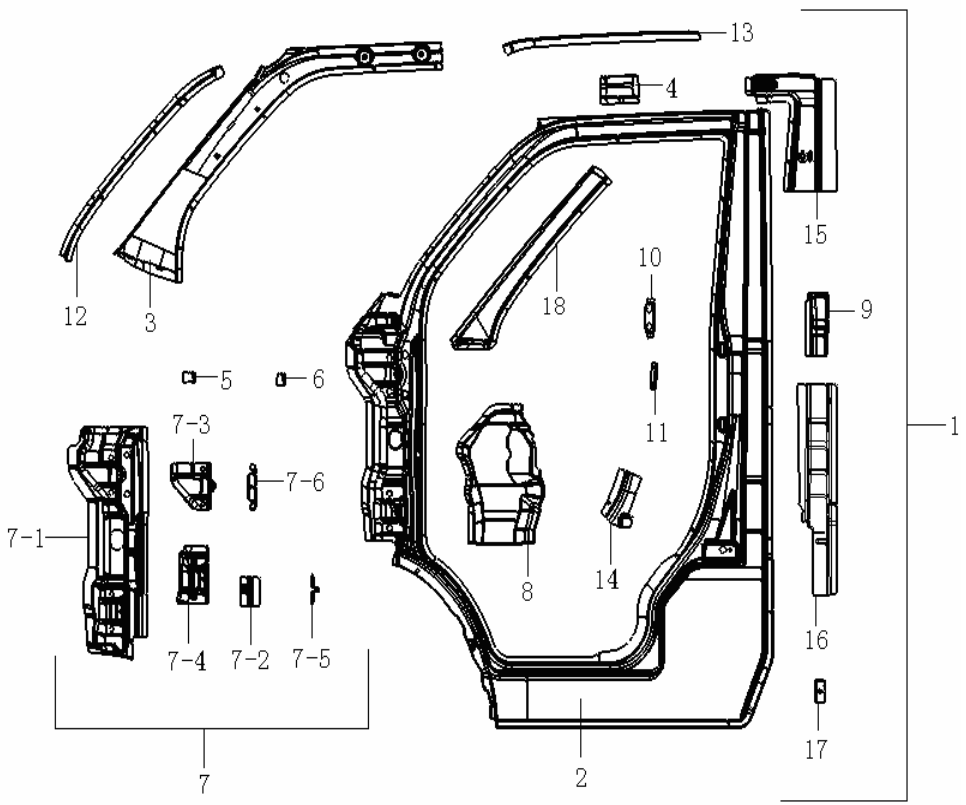

序号 NO.	零部件代号 PART NO.	零部件名称 DESCRIPTION	数量 Q'TY	备注 REMARK	供货状态 AVAILABLE
	Q37108	凸焊螺母 M8 PROTRUDING JOINTING NUT	1		非供货状态 NOT AVAILABLE
18	5401146-01	A 柱外蒙皮 OUTER PANEL， PILLAR A	1		非供货状态 NOT AVAILABLE

左侧围焊接总成　　PANEL ASSY, SIDE BODY

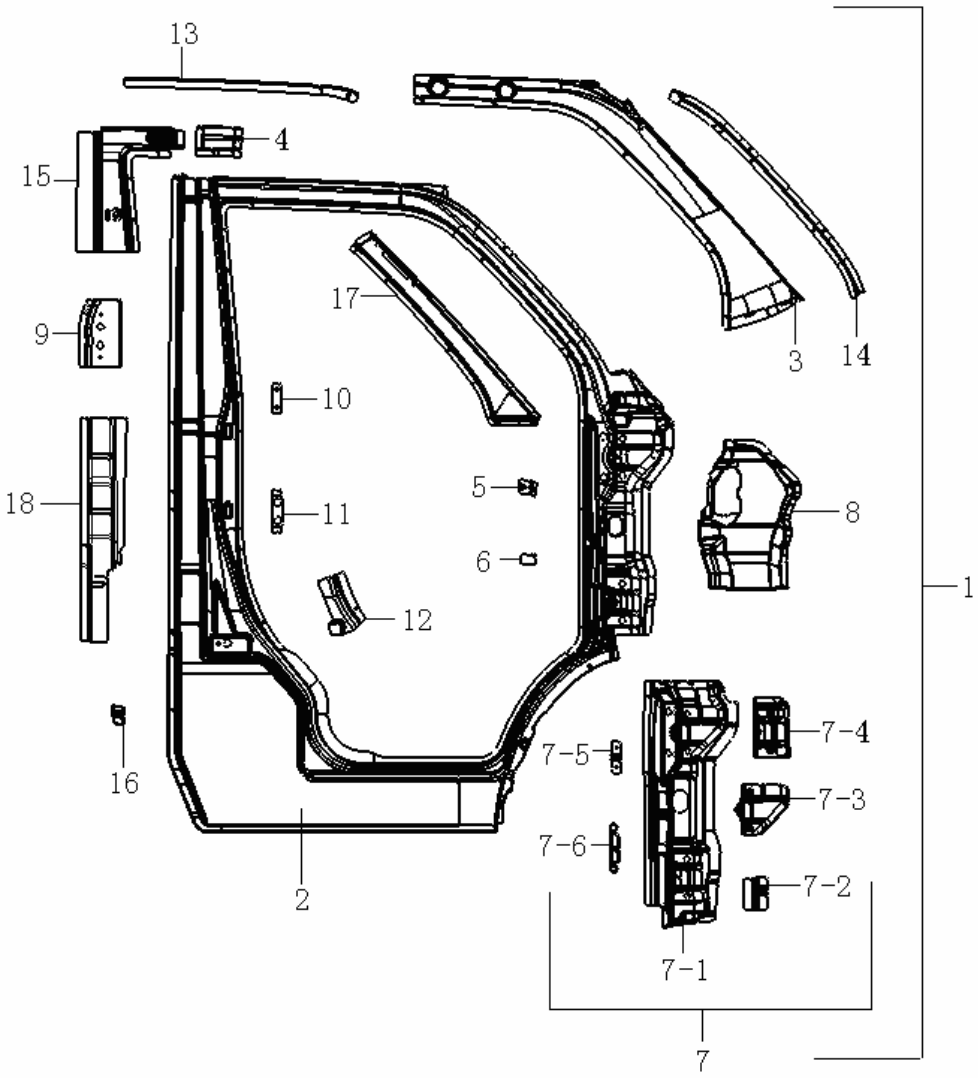

序号 NO.	零部件代号 PART NO.	零部件名称 DESCRIPTION	数量 Q'TY	备注 REMARK	供货状态 AVAILABLE
1	5401200-11	侧围焊接总成（左） SIDE COVER JOINTING ASSY(L)	1		非供货状态 NOTAVAILABLE
2	5402212-11	侧围外蒙皮（左） OUTER PANEL，SIDE PANEL（L）	1		非供货状态 NOT AVAILABLE
3	5402222-01	前立柱内蒙皮（左） INNER PANEL， FRONT PILLAR （L）	1		非供货状态 NOT AVAILABLE
	Q37106	凸焊螺母 M6 PROTRUDING JOINTING NUT	2		非供货状态 NOT AVAILABLE
4	5402223-11	前后立柱内板过渡板 TRANSITION PLATE			非供货状态 NOT AVAILABLE
5	5401313-01	翼子板Ⅰ支架 FRNT WING PLATE I BRK	1		非供货状态 NOT AVAILABLE
	Q37106	凸焊螺母 M6 PROTRUDING JOINTING NUT	1		非供货状态 NOT AVAILABLE
6	5401314-01	前翼板Ⅱ支架 FRONT WING PLATE II BRK	1		非供货状态 NOT AVAILABLE
	Q37106	凸焊螺母 M6 PROTRUDING JOINTING NUT	1		非供货状态 NOT AVAILABLE
7	5402220-01	前门铰链加强板总成（左） REINFORCE BOARD ASSY, FRONT DOOR GEMEL (L)	1		非供货状态 NOT AVAILABLE
7-1	5402227-01	前门铰链加强板（左） REINFORCE BOARD, FRONT DOOR GEMEL (L)	1		非供货状态 NOT AVAILABLE
7-2	5401336-01	前门开度限位器加强件（左） THE FRONT DOOR OPENING LIMITATER STRENGTHENS（L）	1		非供货状态 NOT AVAILABLE
7-3	5402228-01	前门上铰链加强件（左） FRONT DOOR UPPERN GEMEL REINFORCE PIECE (L)	1		非供货状态 NOT AVAILABLE
	Q37108	凸焊螺母 M8 PROTRUDING JOINTING NUT	2		非供货状态 NOT AVAILABLE
7-4	5402247-01	前门下铰链加强件（左） REINFORCER,FRONT DOOR LOWER GEMEL(L)	1		非供货状态 NOT AVAILABLE

左侧围焊接总成(续 1)
PANEL ASSY, SIDE BODY

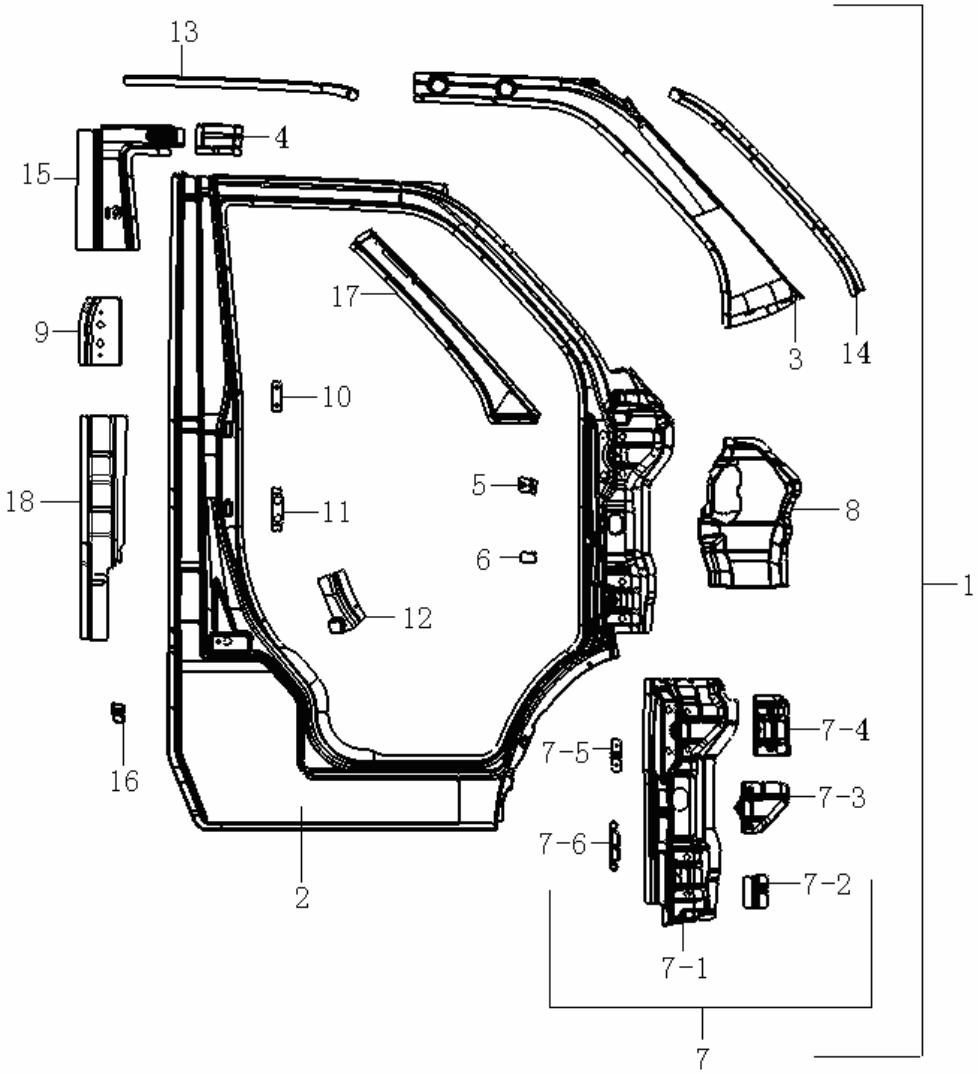

序号 NO.	零部件代号 PART NO.	零部件名称 DESCRIPTION	数量 Q'TY	备注 REMARK	供货状态 AVAILABLE
	Q37108	凸焊螺母 M8 PROTRUDING JOINTING NUT	2		非供货状态 NOT AVAILABLE
7-5	5401317-01	开度限位器支架 OPERATES THE SPACING SUPPORT	1		非供货状态 NOT AVAILABLE
7-6	5401128-01	铰链板支架（管梁支架） BRK FOR GEMEL PLATE	1		非供货状态 NOT AVAILABLE
8	5402229-01	前壁板侧加强件（左） SIDE REINFORCE PIECE, FRONT WALL PANEL(L)	1		非供货状态 NOT AVAILABLE
9	5402214-11	前门锁销加强铁（左） REINFORCE IRON FOR FRONT DOOR LOCKPIN (L)	1		非供货状态 NOT AVAILABLE
10	5401132-01	前门闩眼螺母板固定盒 FIRST DOOR BOLT EYE SPIRAL MASTER BOARD FIXED BOX	2		非供货状态 NOT AVAILABLE
11	5401131-01	前门闩眼螺母板 FIRST DOOR BOLT EYE SPIRAL MASTER BOARD	2		非供货状态 NOT AVAILABLE
12	5402233-01	中立拄加强铁（左） CENTER THE COLUMN STRENGTHENS THE IRON（L）	1		非供货状态 NOT AVAILABLE
13	5402216-11	顶盖连接板（左） CONNECTING BOARD OF COPING	1		非供货状态 NOT AVAILABLE
14	5402245-01	A 立柱连接板（左） A COLUMN JUNCTION PANEL	1		非供货状态 NOT AVAILABLE
15	5402224-11	座椅安全带上加强件（左） ON THE SEAT BELT STRENGTHENS	1		非供货状态 NOT AVAILABLE
	09146-11001	安全带螺母（7/16"-20 牙） NUT FOR SAFETY BELT	1		非供货状态 NOT AVAILABLE
16	5401125-11	货箱前角板加强板 REINFORCE BOARD, FRONT ANGLE PLATE	1		非供货状态 NOT AVAILABLE

左侧围焊接总成(续 2)
PANEL ASSY, SIDE BODY

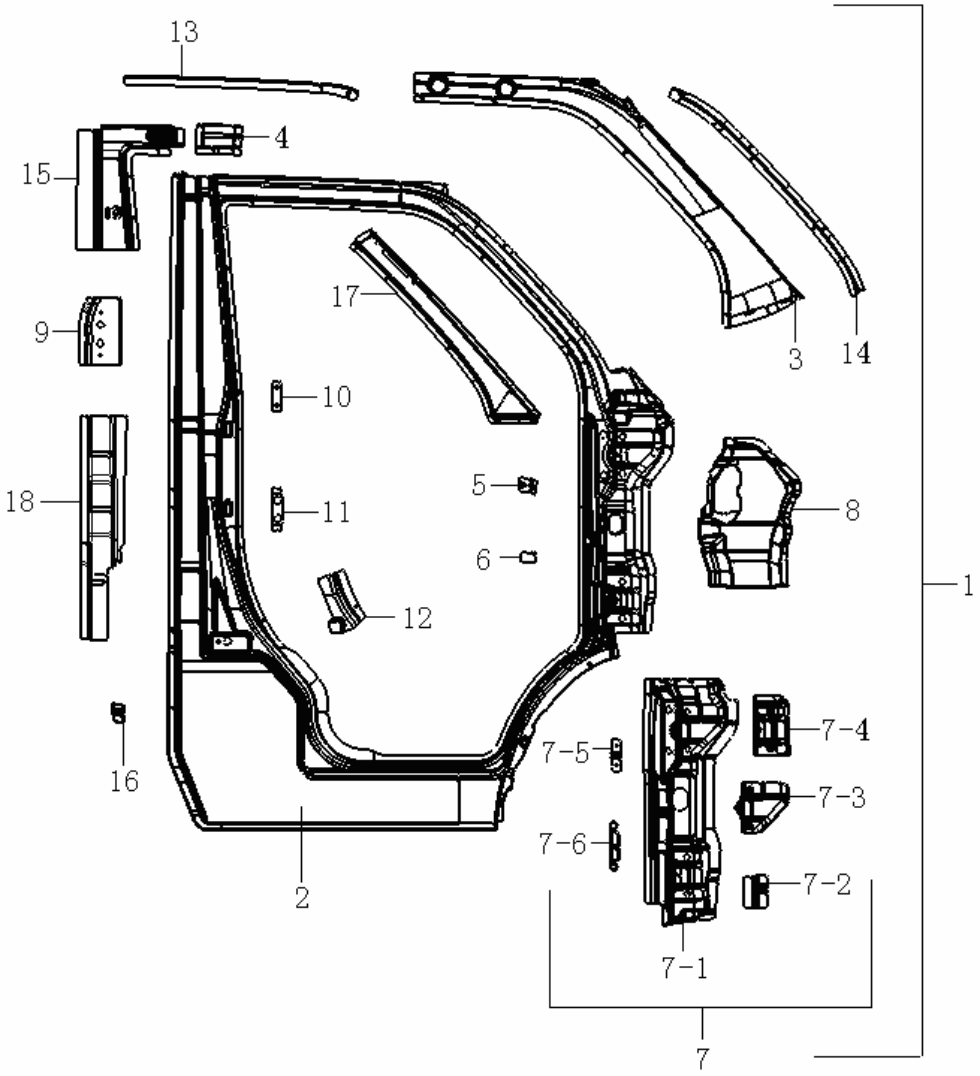

序号 NO.	零部件代号 PART NO.	零部件名称 DESCRIPTION	数量 Q'TY	备注 REMARK	供货状态 AVAILABLE
	Q37108	凸焊螺母 M8 PROTRUDING JOINTING NUT	1		非供货状态 NOT AVAILABLE
17	5402246-01	A 柱外蒙皮 OUTER PANEL， PILLAR A	1		非供货状态 NOT AVAILABLE
18	5401661-11	后立柱加强铁（左） THE LATTER COLUMN STRENGTHENS THE IRON(L)	1		非供货状态 NOT AVAILABLE

后围焊接总成
REAR COVER JOINTING ASSY

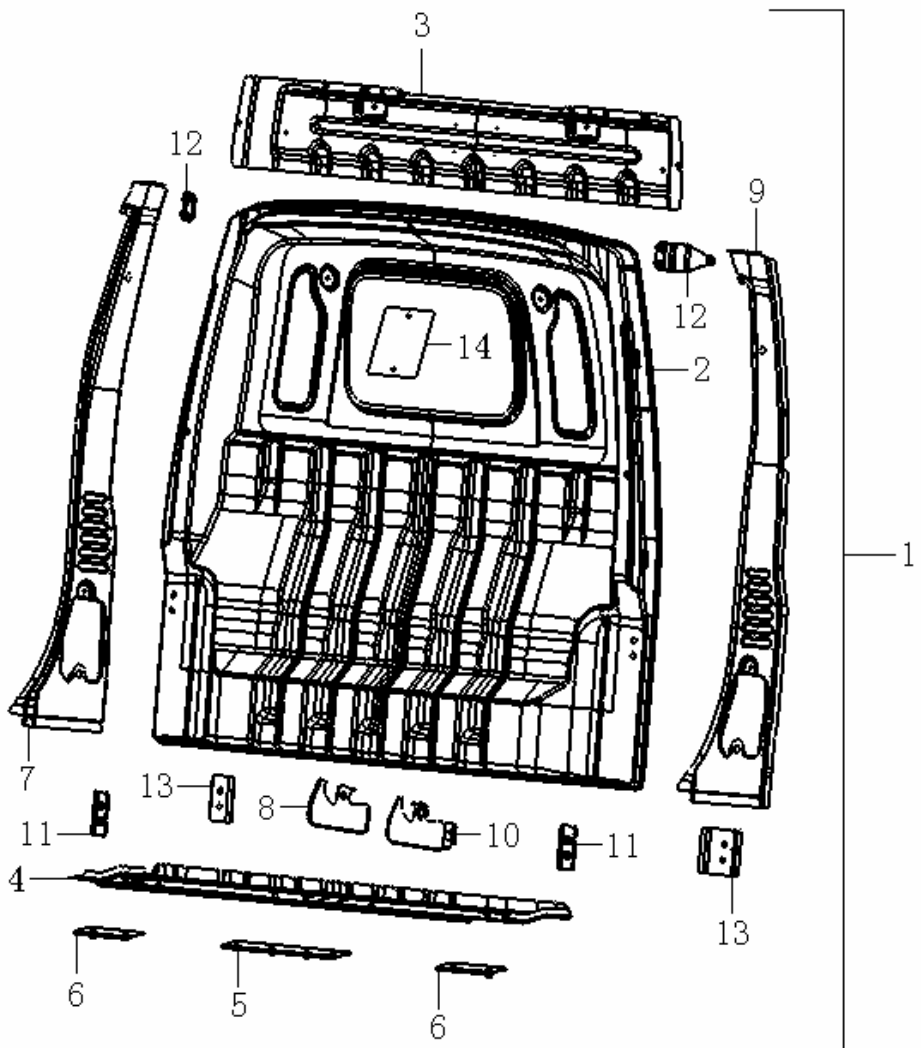

序号 NO.	零部件代号 PART NO.	零部件名称 DESCRIPTION	数量 Q'TY	备注 REMARK	供货状态 AVAILABLE
1	5601000-11	后围焊接总成 REAR COVER JOINTING ASSY	1		非供货状态 NOT AVAILABLE
	5601000-12			大窗框	
2	5601111-11	后围板 REAR COVER BOARD	1		非供货状态 NOT AVAILABLE
	5601111-12			大窗框	
	08315-41089	T 型凸焊螺母 M6 PROTRUDING JOINTING NUT	2		非供货状态 NOT AVAILABLE
3	5601112-11	后围窗构件 REAR PANEL WINDOW COMP	1		非供货状态 NOT AVAILABLE
	5601112-12			大窗框	
	Q37106	凸焊螺母 M6 PROTRUDING JOINTING NUT	4		非供货状态 NOT AVAILABLE
4	5601113-11	后围下板 LOWER BOARD OF REAR COVER	1		非供货状态 NOT AVAILABLE
5	5601114-11	座椅安全带下部加强件 LOWER REINFORCE PIECE, SEAT BELT	1		非供货状态 NOT AVAILABLE
	09146-11001	安全带螺母 7/16″-20 牙 NUT FOR SAFETY BELT	2		非供货状态 NOT AVAILABLE
	Q37108	凸焊螺母 M8 PROTRUDING JOINTING NUT	2		非供货状态 NOT AVAILABLE
6	5601115-11	座椅后支架 REAR BRK, SEAT	2		非供货状态 NOT AVAILABLE
	09146-11001	安全带螺母 7/16″-20 牙 NUT FOR SAFETY BELT	2		非供货状态 NOT AVAILABLE
	Q37108	凸焊螺母 M8 PROTRUDING JOINTING NUT	2		非供货状态 NOT AVAILABLE
7	5601211-11	后立柱内蒙皮（右） INNER PANEL， REAR PILLAR（R）	1		非供货状态 NOT AVAILABLE
8	5601212-11	安全带螺母板（右） NUT PLATE, SAFETY BOARD	1		非供货状态 NOT AVAILABLE

后围焊接总成(续 1)
REAR COVER JOINTING ASSY

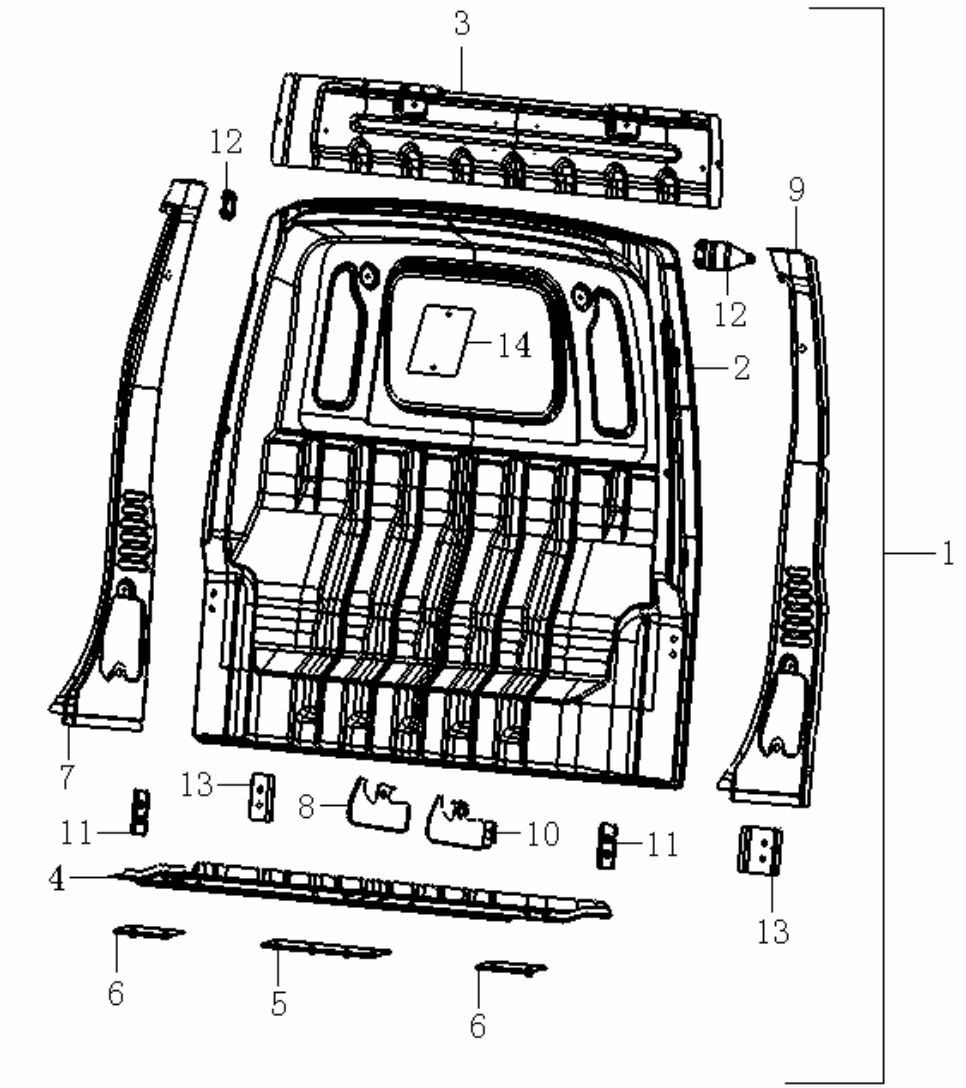

序号 NO.	零部件代号 PART NO.	零部件名称 DESCRIPTION	数量 Q'TY	备注 REMARK	供货状态 AVAILABLE
	09146-11001	安全带螺母 7/16″-20 牙 NUT FOR SAFETY BELT	1		非供货状态 NOT AVAILABLE
9	5601311-11	后立柱内蒙皮（左） INNER PANEL， REAR PILLAR（L）	1		非供货状态 NOT AVAILABLE
10	5601312-11	安全带螺母板（左） NUT PLATE, SAFETY BELT(L)	1		非供货状态 NOT AVAILABLE
	09146-11001	安全带螺母 7/16″-20 牙 NUT FOR SAFETY BELT	1		非供货状态 NOT AVAILABLE
11	5601214-11	货厢连接板加强板 REINFORCE BOARD OF CONNECTING BOARD	2		非供货状态 NOT AVAILABLE
	Q37108	凸焊螺母 M8 PROTRUDING JOINTING NUT	2		非供货状态 NOT AVAILABLE
12	5601215-11	货厢连接板 CONNECTING BOARD, COMPARTMENT	2		非供货状态 NOT AVAILABLE
13	5601216-11	Z 形加强铁 THE Z SHAPE STRENGTHENS THE IRON	2		非供货状态 NOT AVAILABLE
14	5601411-11	灭火器支架固定板 FIRE EXTINGUISHER SEPPORT DEAD PLATE	1	出国车	非供货状态 NOT AVAILABLE
	Q37105	凸焊螺母 M5 PROTRUDING JOINTING NUT	2	出国车	非供货状态 NOT AVAILABLE

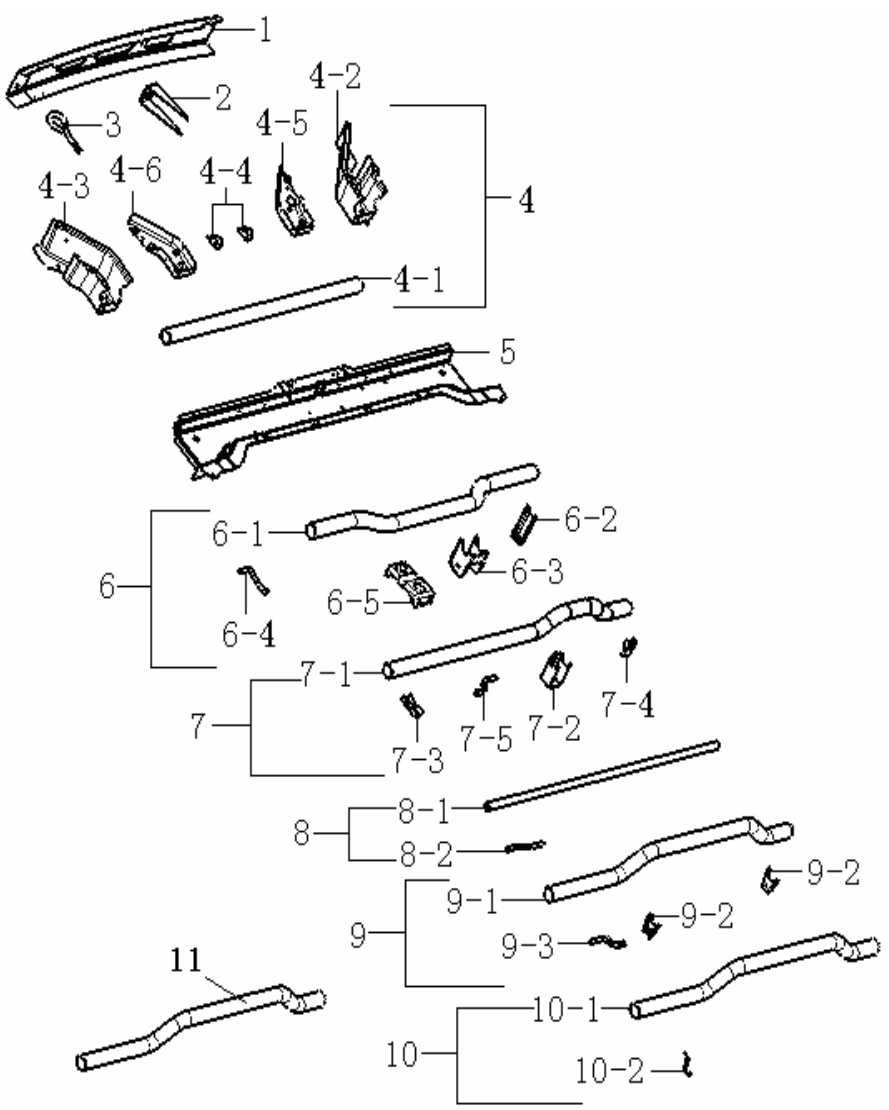

车架横梁构件焊接总成
FRAME CROSSBEAM COMPONENT JOINTING ASSY

序号 NO.	零部件代号 PART NO.	零部件名称 DESCRIPTION	数量 Q'TY	备注 REMARK	供货状态 AVAILABLE
1	2801511-01	前横梁 FRONT CROSSBEAM	1		非供货状态 NOT AVAILABLE
2	2801518-01	前拖钩加强件 THE FIRET TOW HOOK STRENGTHENS	1		非供货状态 NOT AVAILABLE
	Q37112	凸焊螺母 M12 PROTRUDING JOINTING NUT	1		非供货状态 NOT AVAILABLE
3	2801512-01	前拖钩 FRONT TOWING HOOK	1		
4	2801520-01	横梁拉杆焊接总成 CROSSBEAM DRAW ROD JOINTING ASSY	1		非供货状态 NOT AVAILABLE
4-1	2801521-01	横梁拉杆 DRAW ROD, CROSSBEAM	1		非供货状态 NOT AVAILABLE
4-2	2801522-01	支撑（右） SUPPORT (R)	1		非供货状态 NOT AVAILABLE
	Q1980616	焊接螺柱 6×16 JOINTING SCREW	1		非供货状态 NOT AVAILABLE
4-3	2801523-01	支撑（左） SUPPORT (L)	1		非供货状态 NOT AVAILABLE
4-4	2801524-01	吊耳 LIFTING EYE	2		非供货状态 NOT AVAILABLE
	Q37106	凸焊螺母 M6 PROTRUDING JOINTING NUT	2		非供货状态 NOT AVAILABLE
4-5	2801525-01	支撑加强铁（右） SUPPORT REINFORCE IRON (R)	1		非供货状态 NOT AVAILABLE
	Q37110	凸焊螺母 M10×1.25 PROTRUDING JOINTING NUT	3		非供货状态 NOT AVAILABLE
4-6	2801526-01	支撑加强铁（左） SUPPORT REINFORCE IRON(L)	1		非供货状态 NOT AVAILABLE
	Q37110	凸焊螺母 M10×1.25 PROTRUDING JOINTING NUT	3		非供货状态 NOT AVAILABLE
5	2801739-12	后围下横梁 LOWER CROSSBEAM, REAR COVER	1		非供货状态 NOT AVAILABLE
	Q37106	凸焊螺母 M6 PROTRUDING JOINTING NUT	3		非供货状态 NOT AVAILABLE

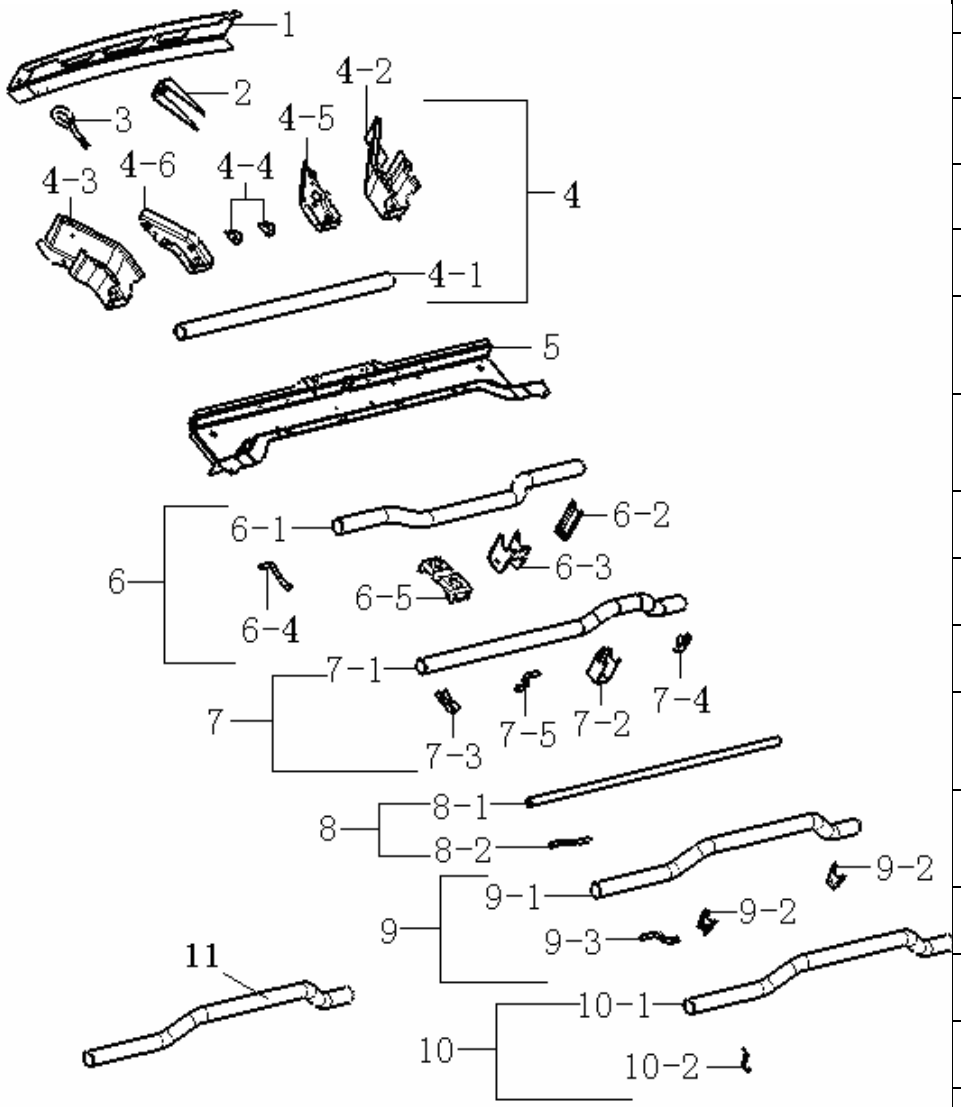

车架横梁构件焊接总成(续 1)
FRAME CROSSBEAM COMPONENT JOINTING ASSY

序号 NO.	零部件代号 PART NO.	零部件名称 DESCRIPTION	数量 Q'TY	备注 REMARK	供货状态 AVAILABLE
	Q37108	凸焊螺母 M8 PROTRUDING JOINTING NUT	6		非供货状态 NOT AVAILABLE
	09119-05001	焊接螺柱 4.8×15 JOINTING SCREW	2		非供货状态 NOT AVAILABLE
	Q678120F4	线夹 L=120 CLAMP	2		非供货状态 NOT AVAILABLE
6	2801550-01	发动机安装横梁总成 ENGINE MOUNTING CROSSBEAM ASSY	1		非供货状态 NOT AVAILABLE
6-1	2801538-01	发动机安装横梁 ENGINE MOUNTING CROSSBEAM	1		非供货状态 NOT AVAILABLE
6-2	2801531-01	油箱左前吊耳 BRKT,FUEL TANK	1		非供货状态 NOT AVAILABLE
	Q37108	凸焊螺母 M8 PROTRUDING JOINTING NUT	1		非供货状态 NOT AVAILABLE
6-3	2801532-01	发动机后吊耳 REAR LIFTING EYE, ENGINE	1		非供货状态 NOT AVAILABLE
6-4	2801533-01	消声器前吊耳 FRONT LIFTING EYE, MUFFLER	1		非供货状态 NOT AVAILABLE
6-5	2801537-01	手制动拉索固定板 FIXING BOARD, MANUAL BRAKE CABLE	1		非供货状态 NOT AVAILABLE
7	2805060-11	挂臂横梁总成 HANG ARM CROSSBEAM ASSY	1		非供货状态 NOT AVAILABLE
7-1	2805061-11	挂臂横梁 HANG ARM CROSSBEAM	1		非供货状态 NOT AVAILABLE
	Q67880F4	线夹 L=80 CLAMP	2		非供货状态 NOT AVAILABLE
7-2	2801213-11	油箱吊耳 LIFTING EYE, FUEL TANK	1		非供货状态 NOT AVAILABLE

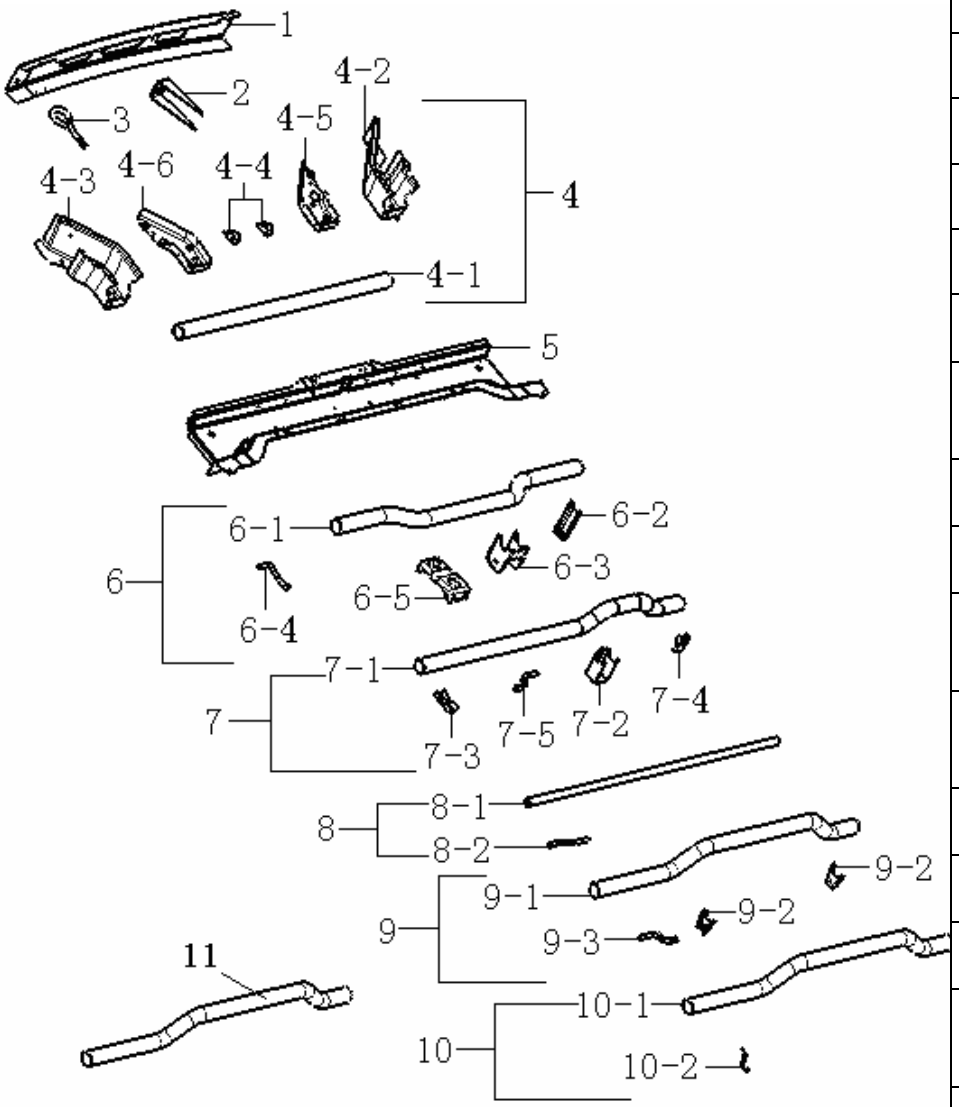

车架横梁构件焊接总成(续 2
FRAME CROSSBEAM COMPONENT JOINTING ASSY

序号 NO.	零部件代号 PART NO.	零部件名称 DESCRIPTION	数量 Q'TY	备注 REMARK	供货状态 AVAILABLE
	Q37108	凸焊螺母 M8 PROTRUDING JOINTING NUT	1		非供货状态 NOT AVAILABLE
7-3	2801066-11	手制动支架（左） BRK, MANUAL BRAKE（L）	1		非供货状态 NOT AVAILABLE
7-4	2801065-11	手制动支架（右） BRK, MANUAL BRAKE（R）	1		非供货状态 NOT AVAILABLE
7-5	2801543-11	消声器支架横梁 CROSSBEAM OF MUFFLER BRK	1		非供货状态 NOT AVAILABLE
8	2801540-11	消声器支架横梁总成 CROSSBEAM OF MUFFLER BRK ASSY	1		非供货状态 NOT AVAILABLE
8-1	2801543-11	消声器支架横梁 CROSSBEAM OF MUFFLER BRK	1		非供货状态 NOT AVAILABLE
8-2	2801422-11	消声器支架 BRK, MUFFLER	1		非供货状态 NOT AVAILABLE
9	2801210-11	备胎支架横梁总成Ⅰ CROSSBEAM ,BRK OF SPARE WHEEL ASSY Ⅰ	1		非供货状态 NOT AVAILABLE
9-1	2801214-11	备胎支架横梁 CROSSBEAM ,BRK OF SPARE WHEEL	1		非供货状态 NOT AVAILABLE
9-2	2801215-11	备胎架支架 BRK, SPARE WHEEL	2		非供货状态 NOT AVAILABLE
	Q37106	凸焊螺母 M6 PROTRUDING JOINTING NUT	2		非供货状态 NOT AVAILABLE
9-3	2801422-11	消声器支架 BRK, MUFFLER	1		非供货状态 NOT AVAILABLE
10	2801220-11	备胎支架横梁总成Ⅱ CROSSBEAM ,BRK OF SPARE WHEEL ASSY Ⅱ	1		非供货状态 NOT AVAILABLE
10-1	2801214-11	备胎支架横梁 CROSSBEAM ,BRK OF SPARE WHEEL	1		非供货状态 NOT AVAILABLE
10-2	2801216-11	备胎支架吊钩 HOOK, BRK OF SPARE WHEEL	1		非供货状态 NOT AVAILABLE
11	2805061-11	挂臂横梁 HANG ARM CROSSBEAM	1	2.7M	非供货状态 NOT AVAILABLE

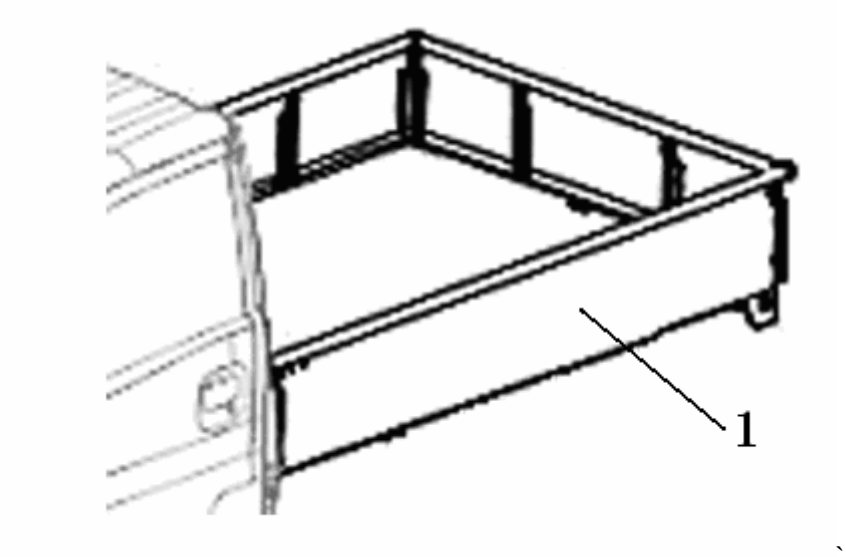

货箱总成
CARGO BOX ASSY

序号 NO.	零部件代号 PART NO.	零部件名称 DESCRIPTION	数量 Q'TY	备注 REMARK	供货状态 AVAILABLE
1	8500000-11	货箱总成 （俗称 2 米 3 货箱）CARGO BOX ASSY (2300MM BOX)	1		
	8500000-12	货箱总成 (加长货箱，俗称 2 米 5 货箱.) CARGO BOX ASSY (2500MM BOX)	1		
	8500000-13	货箱总成 （加长货箱，俗称 2 米 7 货箱。） CARGO BOX ASSY (2700MM BOX)	1		

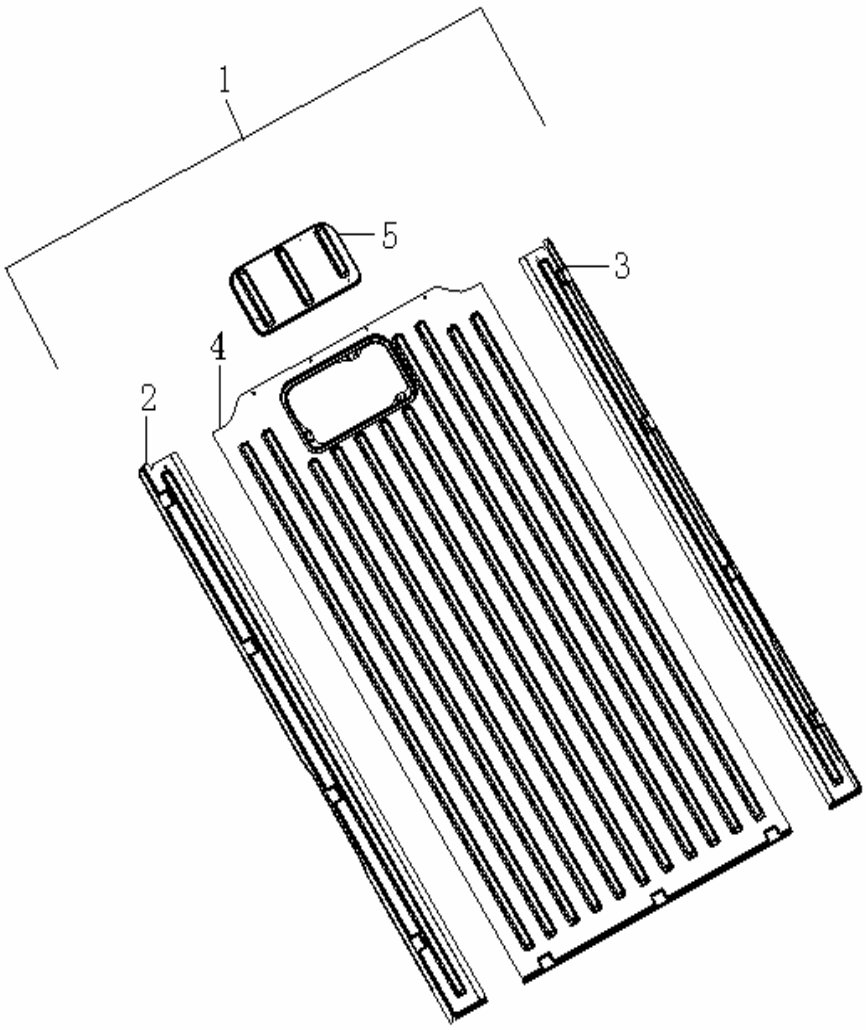

货箱底板
FLOOR, CARGO BOX

序号 NO.	零部件代号 PART NO.	零部件名称 DESCRIPTION	数量 Q'TY	备注 REMARK	供货状态 AVAILABLE
1	8501100-11	底板体总成 FLOOR OF CARGO BOX	1	2.3M	
	8501100-12			2.5M	
	8501100-13			2.7M	
2	8501101-11	左地板 LEFT FLOOR	1	2.3M	非供货状态 NOT AVAILABLE
	8501101-12			2.5M	
	8501101-13			2.7M	
3	8501102-11	右地板 RINGT FLOOR	2	2.3M	非供货状态 NOT AVAILABLE
	8501102-12			2.5M	
	8501102-13			2.7M	
4	8501103-11	中地板 CENTER FLOOR	1	2.3M	非供货状态 NOT AVAILABLE
	8501103-12			2.5M	
	8501103-13			2.7M	
5	8501104-11	检修口盖 LIP， ACCESS OPENING	1		

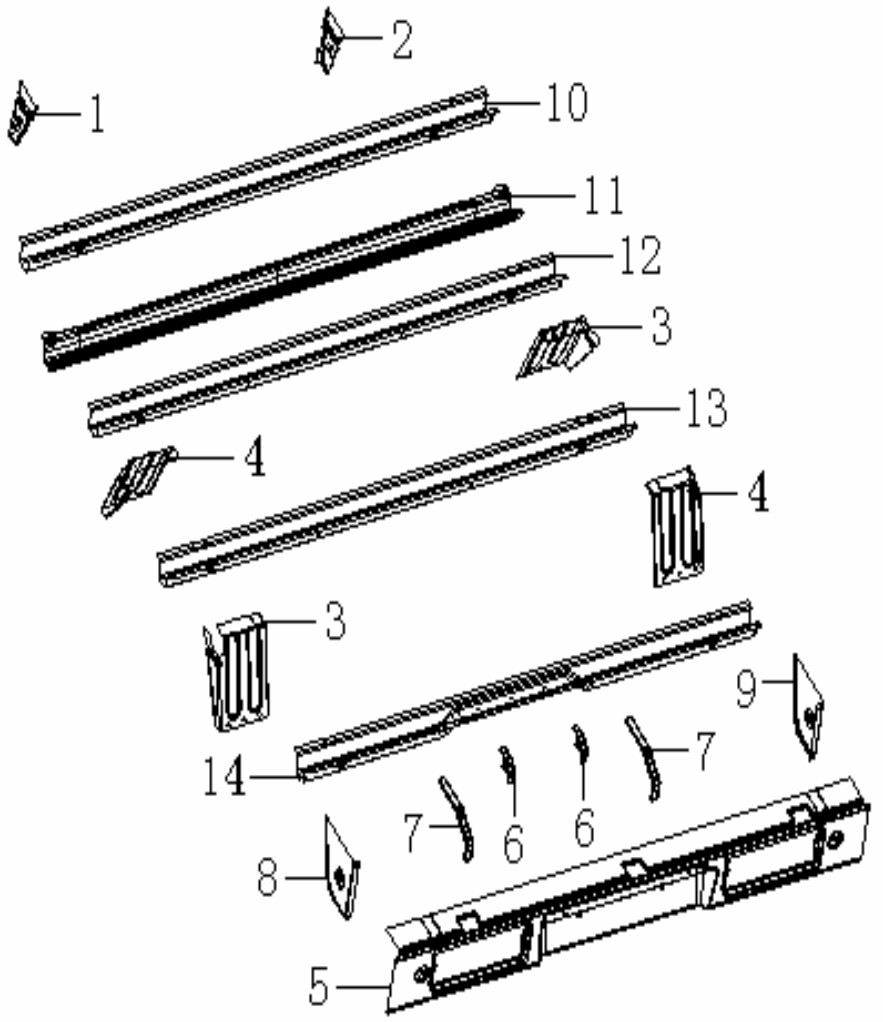

货箱横梁构件
CARGO BOX CROSSBEAM COMP

序号 NO.	零部件代号 PART NO.	零部件名称 DESCRIPTION	数量 Q'TY	备注 REMARK	供货状态 AVAILABLE
1	8501105-11	前角板（左） RL FRONT ANGLE PLATE, CUSHIONING SEAT（L）	1		非供货状态 NOT AVAILABLE
2	8501106-11	前角板（右） RL FRONT ANGLE PLATE, CUSHIONING SEAT（R）	1		非供货状态 NOT AVAILABLE
3	8501107-11	前挡泥板 RL FRONT FENDER	2		非供货状态 NOT AVAILABLE
4	8501108-11	后挡泥板 RL REAR FENDER	2		非供货状态 NOT AVAILABLE
5	8501109-11	后灯架 MOUNTING BRK, REAR LIGHT	1		非供货状态 NOT AVAILABLE
	Q37106	凸焊螺母 M6 PROTRUDING JOINTING NUT	2		非供货状态 NOT AVAILABLE
6	8501111-11	牌照灯支架 SIGN ILLUMINATOR SUPPORT	2		非供货状态 NOT AVAILABLE
7	8501112-11	后灯架加强件 THE LATTER LAMPSTAND STRENGTHENS	2		非供货状态 NOT AVAILABLE
8	8501113-11	后角板(左) HORN BOARD(L)	1		非供货状态 NOT AVAILABLE
9	8501114-11	后角板(右) HORN BOARD(R)	1		非供货状态 NOT AVAILABLE
10	8501211-11	一横梁 A BEAM	1		非供货状态 NOT AVAILABLE
	Q37110	凸焊螺母 M10 PROTRUDING JOINTING NUT	2		非供货状态 NOT AVAILABLE
11	8501311-11	二横梁 TWO BEAMS	1		非供货状态 NOT AVAILABLE
	Q37110	凸焊螺母 M10 PROTRUDING JOINTING NUT	2		非供货状态 NOT AVAILABLE
12	8501411-11	三横梁 THREE BEAMS	1		非供货状态 NOT AVAILABLE
	Q37110	凸焊螺母 M10 PROTRUDING JOINTING NUT	2		非供货状态 NOT AVAILABLE

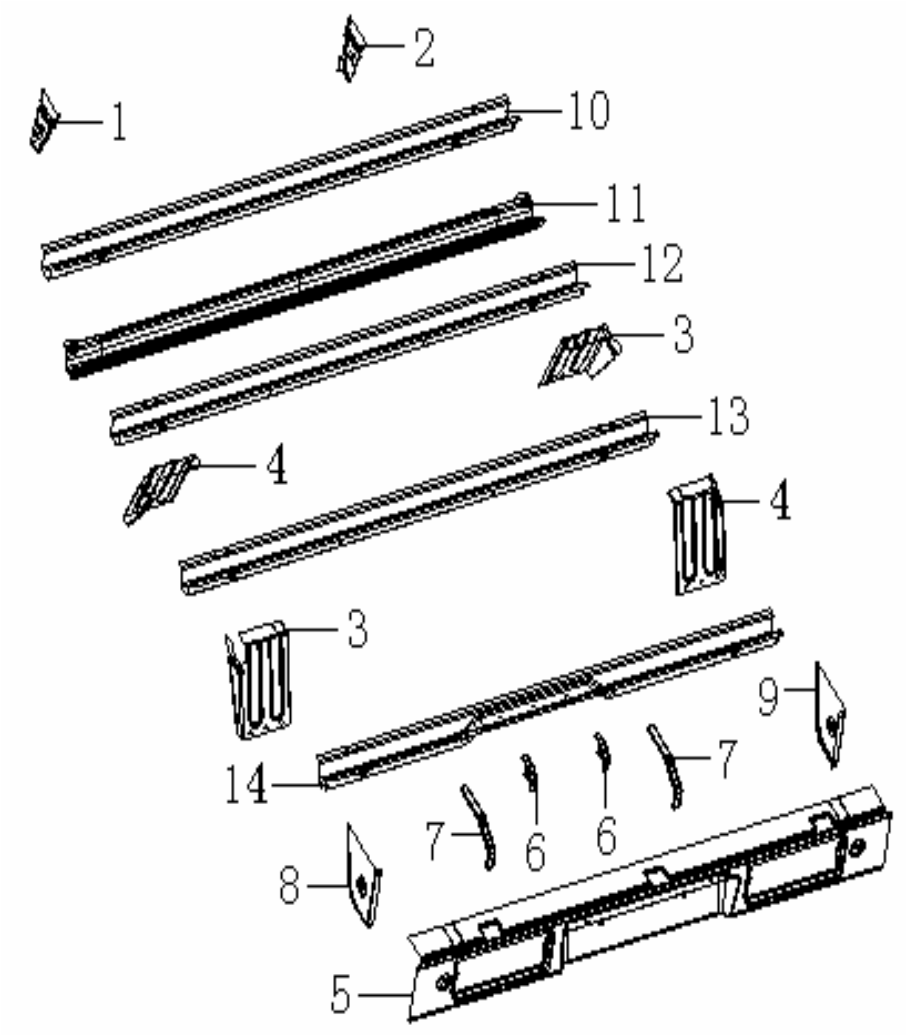

货箱横梁构件(续)
CARGO BOX CROSSBEAM COMP

序号 NO.	零部件代号 PART NO.	零部件名称 DESCRIPTION	数量 Q'TY	备注 REMARK	供货状态 AVAILABLE
13	8501511-11	四横梁 FOUR BEAMS	1		非供货状态 NOT AVAILABLE
	Q37110	凸焊螺母 M10 PROTRUDING JOINTING NUT	2		非供货状态 NOT AVAILABLE
14	8501611-11	五横梁 FIVE BEAMS	1		非供货状态 NOT AVAILABLE
	Q37110	凸焊螺母 M10 PROTRUDING JOINTING NUT	2		非供货状态 NOT AVAILABLE
	Q67880F4	线夹 L=80 CLAMP	4		非供货状态 NOT AVAILABLE

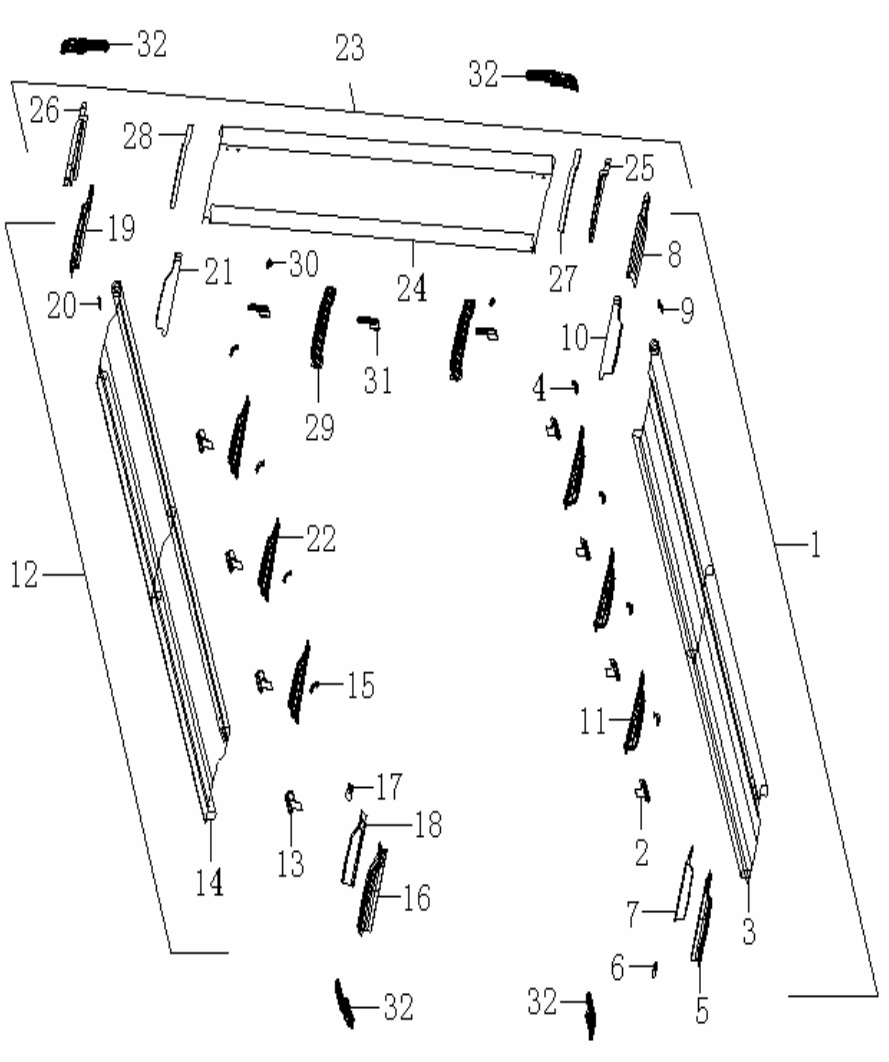

货箱边板和后板
SIDE PLATE & BACKBOARD, CARGO BOX

序号 NO.	零部件代号 PART NO.	零部件名称 DESCRIPTION	数量 Q'TY	备注 REMARK	供货状态 AVAILABLE
1	8502110-11	边板体总成（左） SIDE PLATE BODY ASSY （L）	1	2.3M	
	8502110-12			2.5M	
	8502110-13			2.7M	
2	8500010-11	边板体合页总成（左） BODY SIDE PANELS FOR PAGE ASSEMBLY(L)	4		非供货状态 NOT AVAILABLE
3	8502112-11	边板体(左) BODY SIDE PANELS（L）	1	2.3M	非供货状态 NOT AVAILABLE
	8502112-12			2.5M	
	8502112-13			2.7M	
4	8502109-11	边板体蓬布钩 WIDE BODY SIDE PANELS HOOK	4	2.3M\2.5M	非供货状态 NOT AVAILABLE
			5	2.7M	
5	8502101-11	边板前口外板(左) ANTERIOR PLATES WHILE EXTRAORAL(L)	1		非供货状态 NOT AVAILABLE
6	8502102-11	边板上口前端连接件(左) I BOARD THE FRONT EDGE CONNECTOR(L)	1		非供货状态 NOT AVAILABLE
7	8502103-11	边板前口内板(左) SIDE BOARD BEFORE THE MOUTH PLATE(L)	1		非供货状态 NOT AVAILABLE
8	8502105-11	边板后口(左) AFTER THE BOARD WHILE I(L)	1		非供货状态 NOT AVAILABLE
9	8502106-11	手柄扣钩(左) HANDLE DEDUCTION HOOK(L)	1		非供货状态 NOT AVAILABLE
10	8502107-11	边板后口内板(左) PLATE AFTER PLATE WHILE THE MOUTH(L)	1		非供货状态 NOT AVAILABLE
11	8502108-11	边板加强件 PLATE STRENGTHEN BORDER INCIDENT	3		非供货状态 NOT AVAILABLE
12	8502210-11	边板体总成（右） SIDE PLATE BODY ASSY （R）	1		

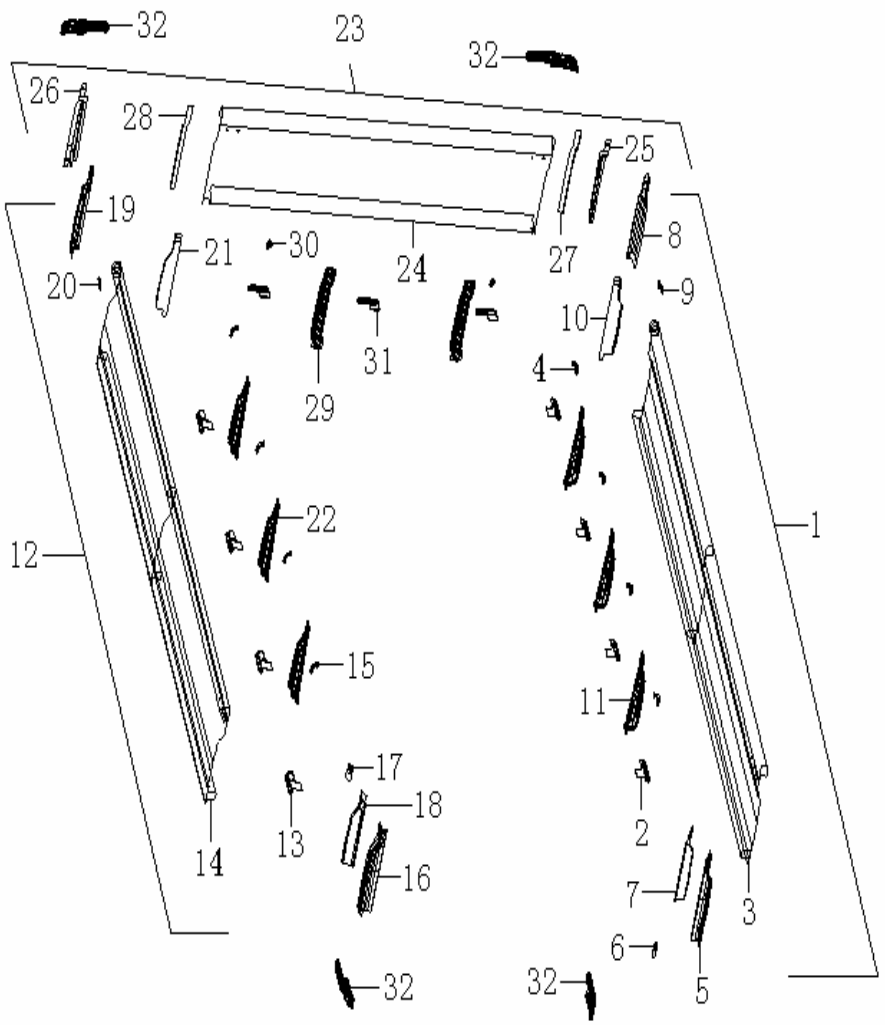

货箱边板和后板(续 1)
SIDE PLATE & BACKBOARD, CARGO BOX

序号 NO.	零部件代号 PART NO.	零部件名称 DESCRIPTION	数量 Q'TY	备注 REMARK	供货状态 AVAILABLE
13	8500020-11	边板体合页总成（右） BODY SIDE PANELS FOR PAGE ASSEMBLY(R)	4		非供货状态 NOT AVAILABLE
14	8502212-11	边板体(右) BODY SIDE PANELS（R）	1	2.3M	非供货状态 NOT AVAILABLE
	8502212-12			2.5M	
	8502212-13			2.7M	
15	8502109-11	边板体蓬布钩 WIDE BODY SIDE PANELS HOOK	4	2.3M\2.5M	非供货状态 NOT AVAILABLE
			5	2.7M	
16	8502201-11	边板前口外板(右) ANTERIOR PLATES WHILE EXTRAORAL(R)	1		非供货状态 NOT AVAILABLE
17	8502102-11	边板上口前端连接件(右) I BOARD THE FRONT EDGE CONNECTOR(R)	1		非供货状态 NOT AVAILABLE
18	8502203-11	边板前口内板(右) SIDE BOARD BEFORE THE MOUTH PLATE(R)	1		非供货状态 NOT AVAILABLE
19	8502205-11	边板后口(右) AFTER THE BOARD WHILE I(R)	1		非供货状态 NOT AVAILABLE
20	8502106-11	手柄扣钩(右) HANDLE DEDUCTION HOOK(R)	1		非供货状态 NOT AVAILABLE
21	8502207-11	边板后口内板(右) PLATE AFTER PLATE WHILE THE MOUTH(R)	1		非供货状态 NOT AVAILABLE
22	8502108-11	边板加强件 PLATE STRENGTHEN BORDER INCIDENT	3		非供货状态 NOT AVAILABLE
23	8503110-11	后板体总成 BACKBOAD BOSY ASSY	1		
24	8503112-11	后板体 BACKBOARD	1		非供货状态 NOT AVAILABLE

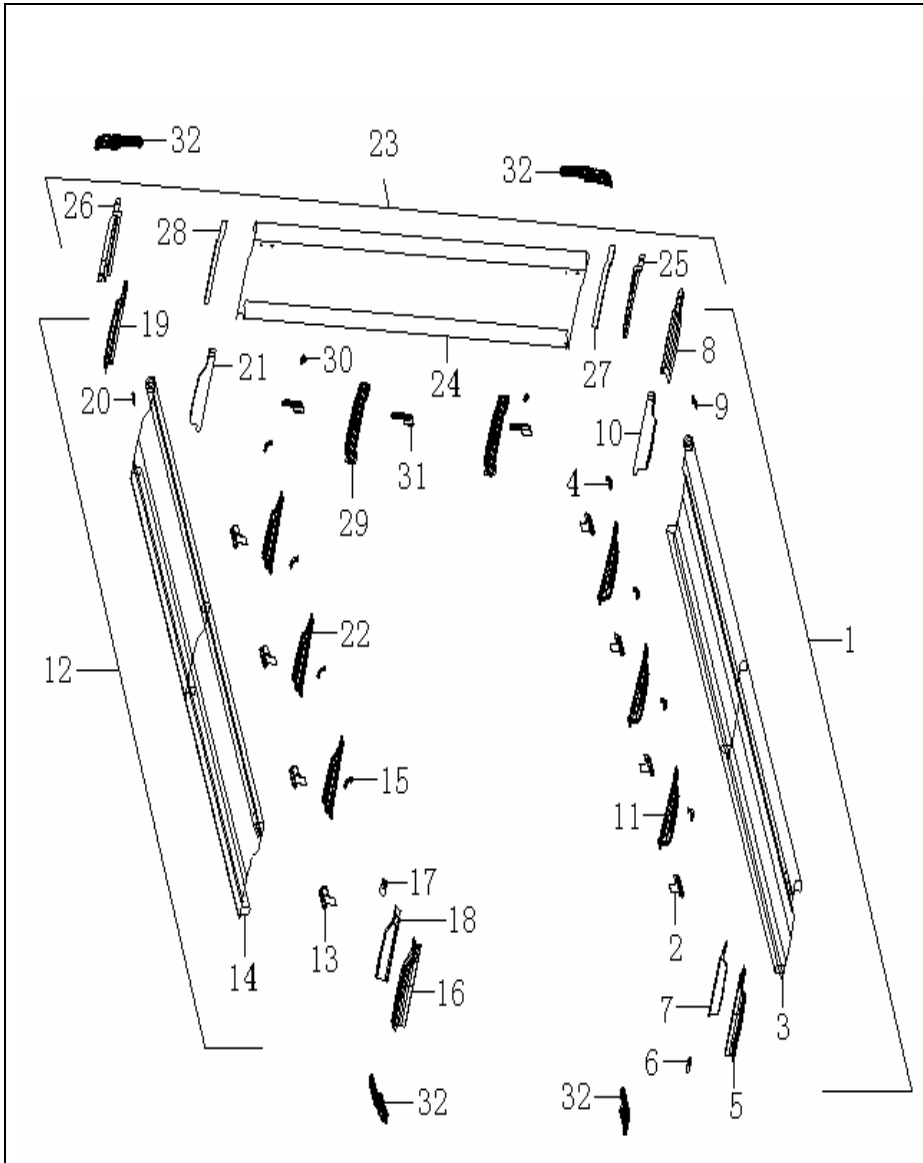

货箱边板和后板(续 2)
SIDE PLATE & BACKBOARD, CARGO BOX

序号 NO.	零部件代号 PART NO.	零部件名称 DESCRIPTION	数量 Q'TY	备注 REMARK	供货状态 AVAILABLE
25	8503101-11	后板加强件(左) BACKBOAD BOSY REINFORCE IRON（L）	1		非供货状态 NOT AVAILABLE
26	8503102-11	后板加强件(右) BACKBOAD BOSY REINFORCE IRON（R）	1		非供货状态 NOT AVAILABLE
27	8503103-11	后板左口外板 PLATE AFTER PLATE LEFT EXTRAORAL	1		非供货状态 NOT AVAILABLE
28	8503104-11	后板右口外板 EXTRAORAL PLATE AFTER PLATE RIGHT	1		非供货状态 NOT AVAILABLE
29	8502108-11	边板加强件 PLATE STRENGTHEN BORDER INCIDENT	2		非供货状态 NOT AVAILABLE
30	8502109-11	后板体篷布钩 AFTER THE SLAB TARPAULIN HOOK	2		非供货状态 NOT AVAILABLE
31	8500010-11	后板体合页总成 AFTER THE BODY PANELS FOR PAGE ASSEMBLY	3		非供货状态 NOT AVAILABLE
32	8500040-11	手柄总成 HANDLE ASSEMBLY	4		

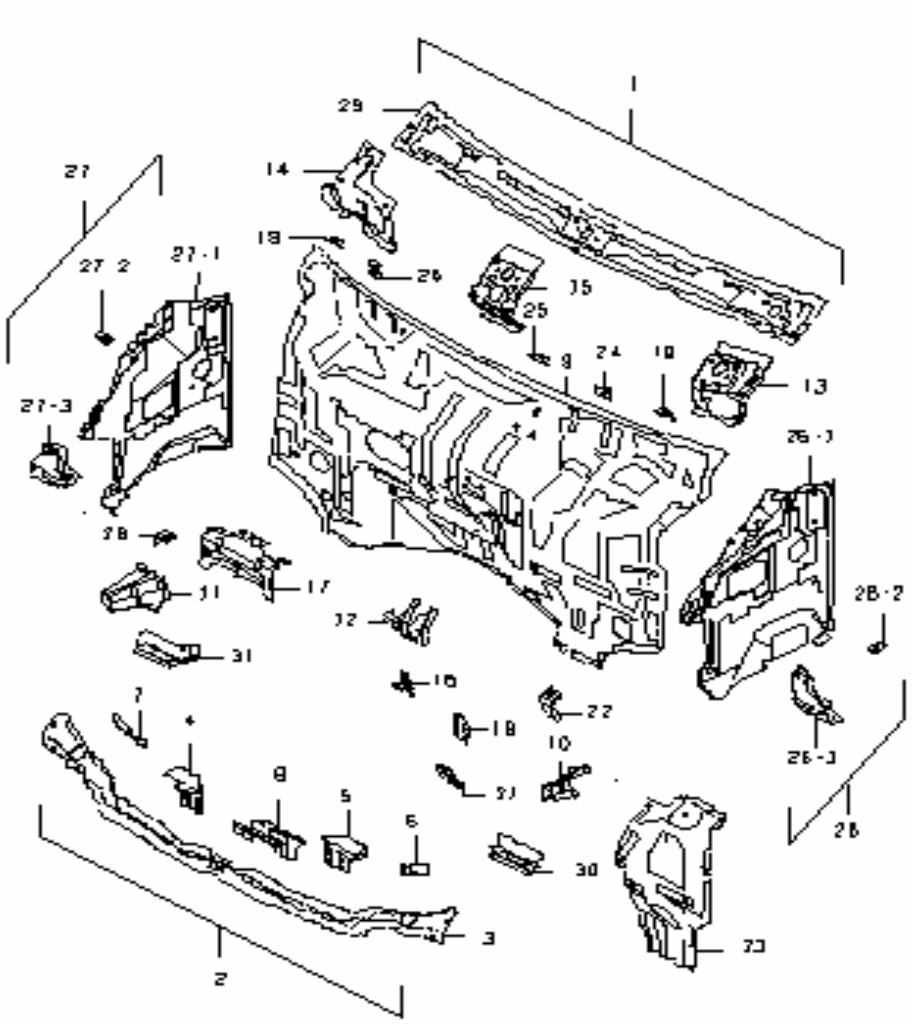

前围焊接总成

PANEL,ASSY,FRONT (CONTINUED TABLE 1)

序号 NO.	零部件代号 PART NO.	零部件名称 DESCRIPTION	数量 Q'TY	备注 REMARK	供货状态 AVAILABLE
1	5302000-01	前围 FRONT PANEL	1		非供货状态 NOT AVAILABLE
2	5302310-01	前上构件焊接总成 PANEL,ASSY,FRONT	1		非供货状态 NOT AVAILABLE
3	5302311-01	前上构件 CROSSMEMBER ASSY,FRONT	1		非供货状态 NOT AVAILABLE
	Q37106	焊接方螺母 SQUARE NUT	9		非供货状态 NOT AVAILABLE
	Q37108	焊接方螺母 SQUARE NUT	1		非供货状态 NOT AVAILABLE
4	5302315-01	前上构件保险杠托架（右） STAY,FRONT BUMPER,R	1		非供货状态 NOT AVAILABLE
	Q37106	焊接方螺母 SQUARE NUT	2		非供货状态 NOT AVAILABLE
5	5302325-01	前上构件保险杠托架（左） STAY,FRONT BUMPER,L	1		非供货状态 NOT AVAILABLE
	Q37106	保险杠安装螺母 SQUARE NUT	2		非供货状态 NOT AVAILABLE
6	5302318-01	前上构件保险杠托架连接板（左） CONNECT BRACKET,L	1		非供货状态 NOT AVAILABLE
7	5302317-01	前上构件保险杠托架连接板（右） CONNECT BRACKET,R	1		非供货状态 NOT AVAILABLE
8	5302314-01	发动机罩锁安装架 REINF,LATCH,ENGINE	1		非供货状态 NOT AVAILABLE
	Q37106	焊接方螺母 SQUARE NUT	2		非供货状态 NOT AVAILABLE
9	5302111-01	驾驶室前壁板 FRONT PANEL ASSY,CAB	1		非供货状态 NOT AVAILABLE
	Q1990616	焊接螺柱 BOLT	10		非供货状态 NOT AVAILABLE
	09119-0500 1	焊接螺柱 BOLT	9		非供货状态 NOT AVAILABLE
	Q37106	焊接方螺母 SQUARE NUT	5		非供货状态 NOT AVAILABLE

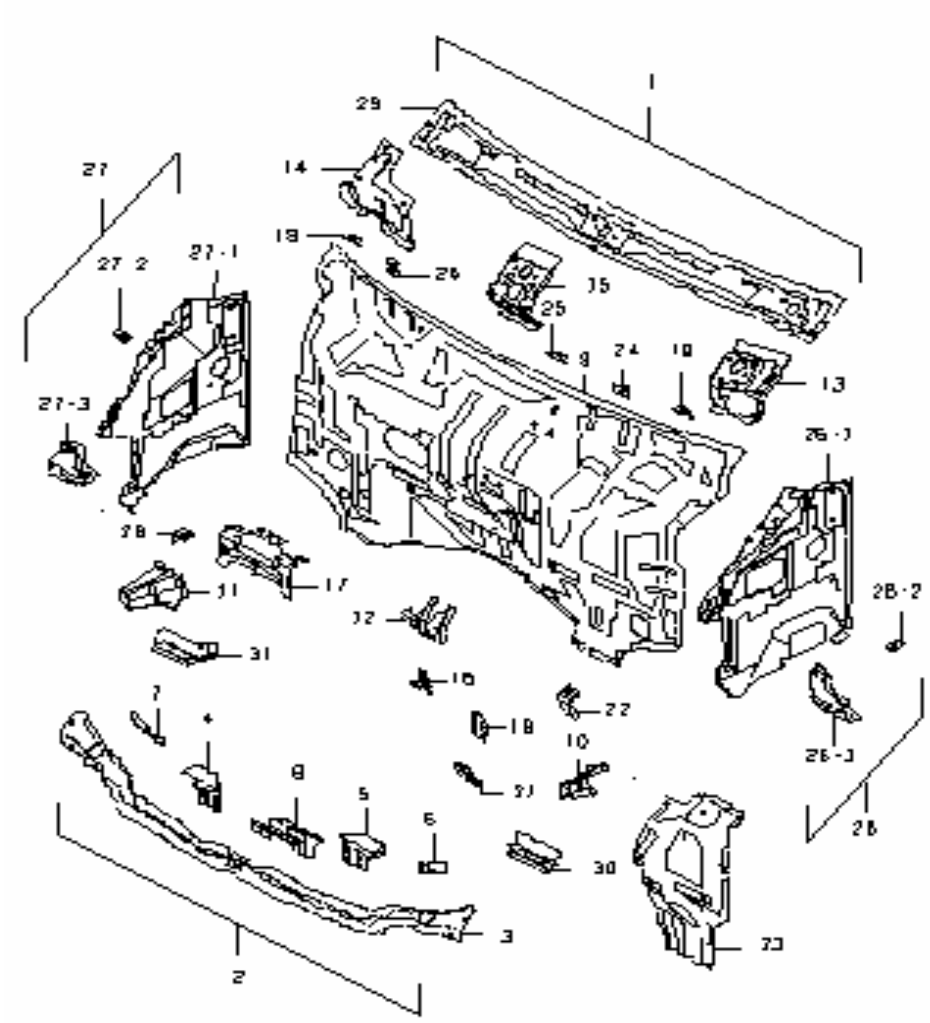

前围焊接总成(续 1)
PANEL,ASSY,FRONT (CONTINUED TABLE 1)

序号 NO.	零部件代号 PART NO.	零部件名称 DESCRIPTION	数量 Q'TY	备注 REMARK	供货状态 AVAILABLE
10	5302313-01	前上构件托架（左） BRACKET, CROSSMEMBER FR,L	1		非供货状态 NOT AVAILABLE
11	5302312-01	前上构件托架（右） BRACKET, CROSSMEMBER FR,R	1		非供货状态 NOT AVAILABLE
12	5302211-01	千斤顶托架 FIX BRACKET,JACK	1		非供货状态 NOT AVAILABLE
13	5302122-01	雨刮连杆左托架 BRACKET,PANEL UP,L	1		非供货状态 NOT AVAILABLE
	Q37106	焊接方螺母 SQUARE NUT	2		非供货状态 NOT AVAILABLE
14	5302119-01	雨刮电机支架 BRACKET,PANEL UP,R	1		非供货状态 NOT AVAILABLE
	Q37106	焊接方螺母 SQUARE NUT	5		非供货状态 NOT AVAILABLE
15	5302121-01	雨刮连杆中部托架 BRACKET,ROB	1		非供货状态 NOT AVAILABLE
16	5302214-01	水阀支架 BTACKET,CLAMP	1		非供货状态 NOT AVAILABLE
	Q37105	焊接方螺母 SQUARE NUT	2		非供货状态 NOT AVAILABLE
17	5302123-01	洗涤器托架 BRACKET, CLEANING FLUID POT	1		非供货状态 NOT AVAILABLE
	Q37105	焊接方螺母 SQUARE NUT	2		非供货状态 NOT AVAILABLE
18	5302213-01	蓄水罐托架 BRACKET, COOLING FLUID POT	1		非供货状态 NOT AVAILABLE
19	5302112-01	仪表板上侧支架 BRACKET,INSTRUMENT PANEL	2		非供货状态 NOT AVAILABLE
	Q37106	焊接方螺母 SQUARE NUT	2		非供货状态 NOT AVAILABLE
20	5302117-01	暖风机进气管上支架 BRACKET,VENT,	1		非供货状态 NOT AVAILABLE

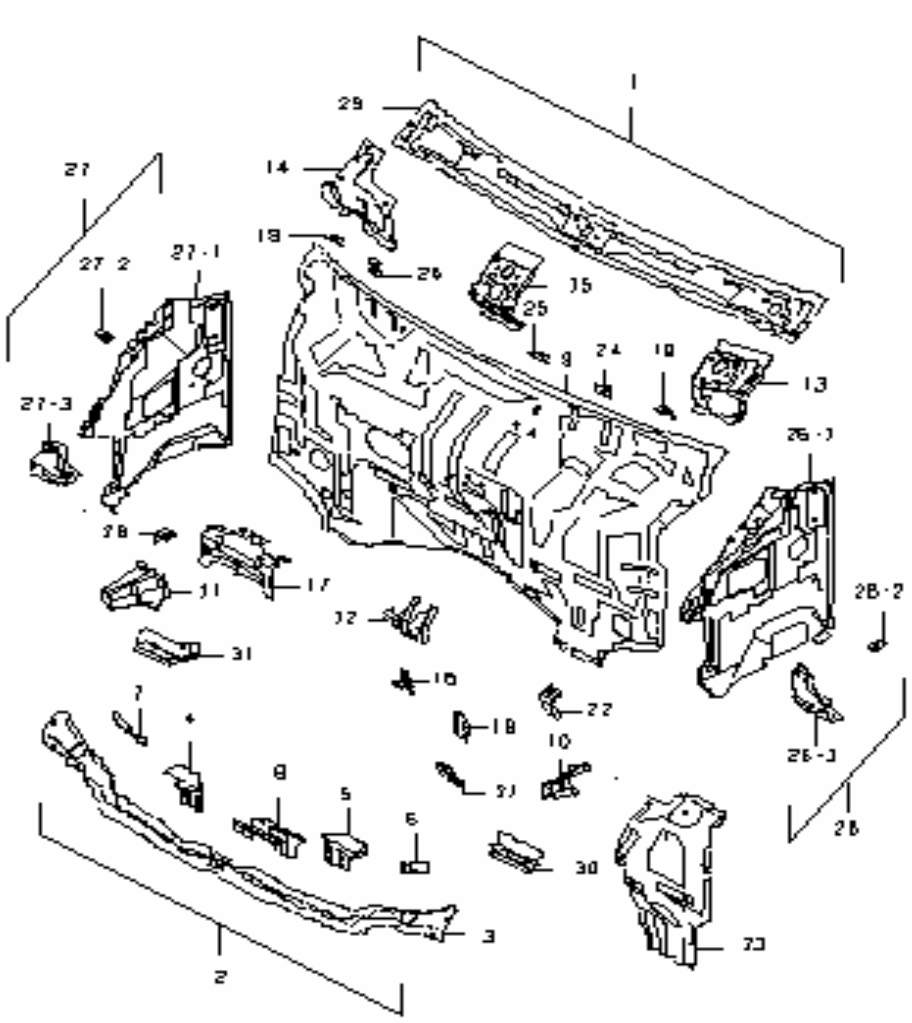

前围焊接总成(续 2)
PANEL,ASSY,FRONT (CONTINUED TABLE 2)

序号 NO.	零部件代号 PART NO.	零部件名称 DESCRIPTION	数量 Q'TY	备注 REMARK	供货状态 AVAILABLE
	Q37105	焊接方螺母 SQUARE NUT	1		非供货状态 NOT AVAILABLE
21	5302113-01	踏板支架加强板 REINF,ACCEL PEDAL	1		非供货状态 NOT AVAILABLE
	09119-06002	焊接螺栓 BOLT	2		非供货状态 NOT AVAILABLE
22	5302110	离合器拉索固定架组件 BRACKET ASSY,CLUTCH WIRE	1		非供货状态 NOT AVAILABLE
22-1	5302115-01	离合器拉索固定架 BRACKET,CLUTCH WIRE	1		非供货状态 NOT AVAILABLE
22-2	5302116-01	离合器拉索固定架卡 CLIP, CLUTCH WIRE	1		非供货状态 NOT AVAILABLE
23	5302114-01	油门踏板托架 REINF,BRAKE PEDAL	1		非供货状态 NOT AVAILABLE
	09119-05001	焊接螺柱 BOLT	1		非供货状态 NOT AVAILABLE
24	5302515-01	暖风机机上部托架 BRACKET,HEATER	1		非供货状态 NOT AVAILABLE
	Q1990616	焊接螺栓 BOLT	1		非供货状态 NOT AVAILABLE
25	5302516-01	仪表板支架 BRACKET,INSTRUMENT PANEL CTR	1		非供货状态 NOT AVAILABLE
	Q37106	焊接方螺母 SQUARE NUT	1		非供货状态 NOT AVAILABLE
26	5302610-01	前壁板侧板焊接总成（左） PANEL ASSY,FR FENDER L	1		非供货状态 NOT AVAILABLE
26-1	5302611-01	前壁板侧板（左） PANEL,FR FENDER L	1		非供货状态 NOT AVAILABLE
	Q37106	前翼子板安装螺母 SQUARE NUT	2		非供货状态 NOT AVAILABLE
	Q678120F4	涂胶线卡 SNAP	1		非供货状态 NOT AVAILABLE
	Q1980616	焊接螺栓 BOLT	1		非供货状态 NOT AVAILABLE

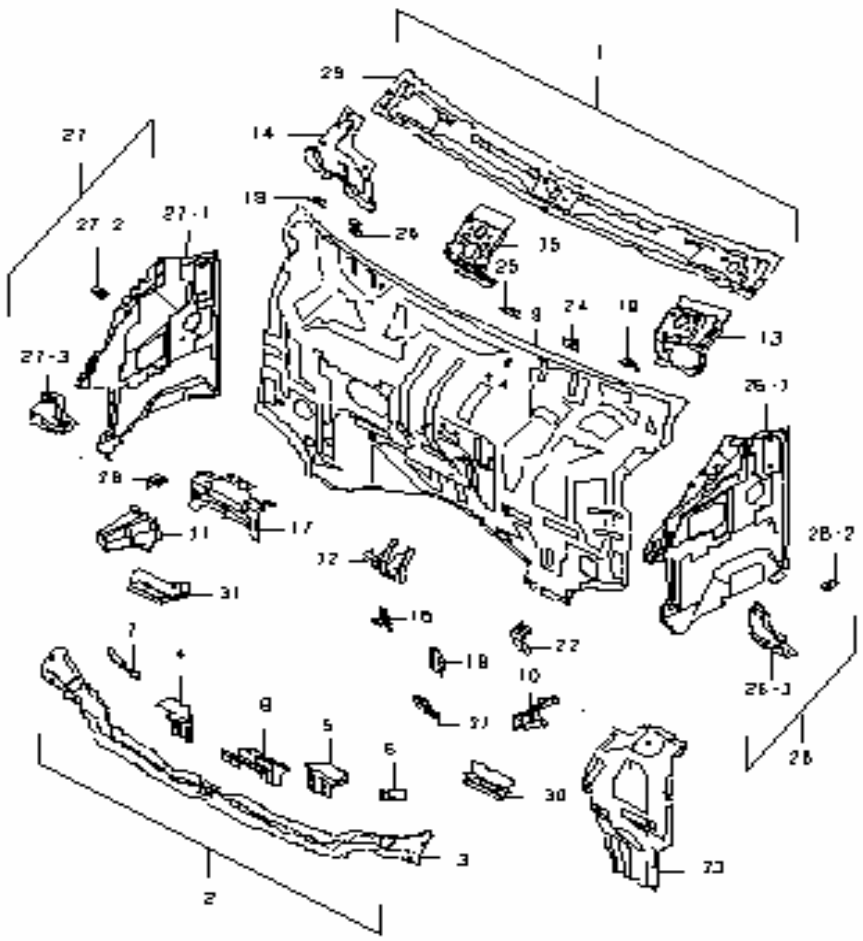

前围焊接总成(续 3)
PANEL,ASSY,FRONT (CONTINUED TABLE 3)

序号 NO.	零部件代号 PART NO.	零部件名称 DESCRIPTION	数量 Q'TY	备注 REMARK	供货状态 AVAILABLE
26-2	5302513-01	仪表板下安装支架（左） BRACKET,INSTRUMENT PANEL L	1		非供货状态 NOT AVAILABLE
	Q37106	仪表板下安装支架螺母 SQUARE NUT	1		非供货状态 NOT AVAILABLE
26-3	5302614-01	翼子板保险杠托架(左） PANEL,FR FENDER INNER L	1		非供货状态 NOT AVAILABLE
	Q37106	焊接方螺母 SQUARE NUT	2		非供货状态 NOT AVAILABLE
27	5302510-01	前壁板侧板焊接总成（右） PANEL ASSY,FR FENDER R	1		非供货状态 NOT AVAILABLE
27-1	5302511-01	前壁板侧板（右） PANEL,FR FENDER R	1		非供货状态 NOT AVAILABLE
	Q37106	前翼子板安装螺母 SQUARE NUT	2		非供货状态 NOT AVAILABLE
	Q1980616	焊接螺栓 BOLT	1		非供货状态 NOT AVAILABLE
27-2	5302513-01	仪表板下安装支架（右） BRACKET,INSTRUMENT PANEL R	1		非供货状态 NOT AVAILABLE
27-3	5302514-01	翼子板保险杠托架（右） PANEL,FR FENDER INNER R	1		非供货状态 NOT AVAILABLE
	Q37106	焊接方螺母 SQUARE NUT	2		非供货状态 NOT AVAILABLE
28	5302512-01	暖风机进气管下支架 BRACKET,VENT	1		非供货状态 NOT AVAILABLE
29	5302118-01	风窗前罩板 TOP PANEL	1		非供货状态 NOT AVAILABLE
30	5302216-01	前壁板下角板（左） BELOW REINF, FR FENDER L	1		非供货状态 NOT AVAILABLE
31	5302215-01	前壁板下角板（右） BELOW REINF, FR FENDER R	1		非供货状态 NOT AVAILABLE

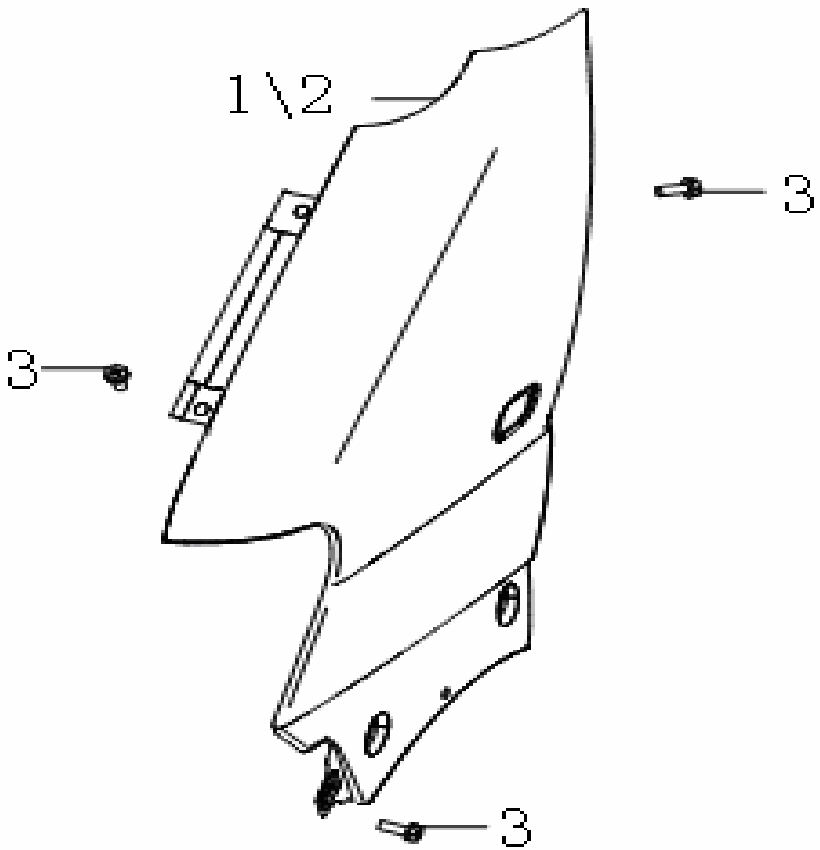

翼子板
PANEL, FRONT FENDER

序号 NO.	零部件代号 PART NO.	零部件名称 DESCRIPTION	数量 Q'TY	备注 REMARK	供货状态 AVAILABLE
1	8403112-01	翼子板（左） PANEL, FR FENDER L	1		
2	8403111-01	翼子板（右） PANEL, FR FENDER R	1		
3	09122-06001	螺栓 BOLT	12		非供货状态 NOT AVAILABLE

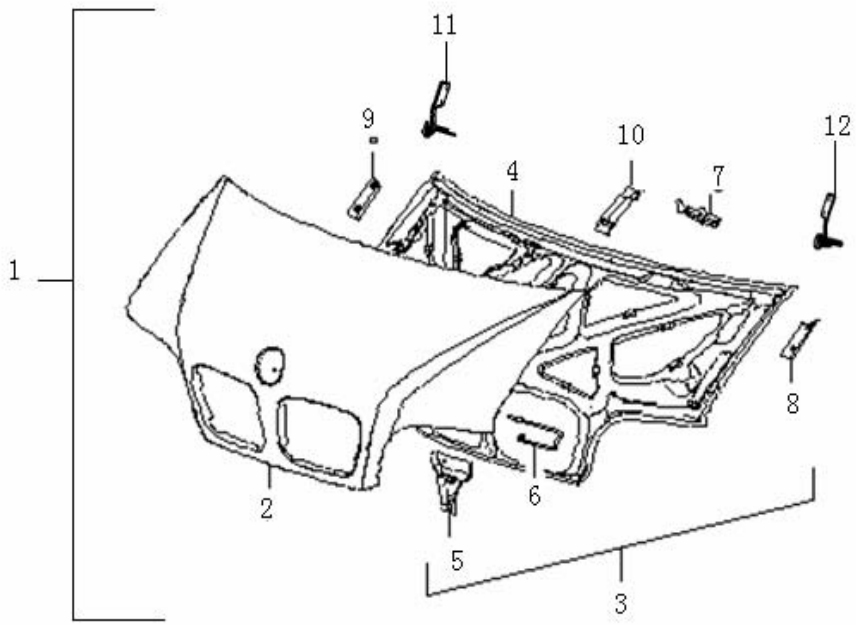

发动机罩板总成
ENGINE COVER PLATE

序号 NO.	零部件代号 PART NO.	零部件名称 DESCRIPTION	数量 Q'TY	备注 REMARK	供货状态 AVAILABLE
1	8408100-01	发动机前罩板总成 ENGINE COVER PLATE	1		
2	8408111-01	发动机前罩板外板 OUTER PANEL ASSY	1		非供货状态 NOT AVAILABLE
3	8408120-01	发动机前罩板内板组件 INNER PANEL ASSY	1		非供货状态 NOT AVAILABLE
4	8408112-01	发动机前罩板内板 INNER PANEL	1		非供货状态 NOT AVAILABLE
5	8408113-01	锁扣加强板 LOCK CLIP STRENGTHENING PANEL	1		非供货状态 NOT AVAILABLE
6	8408114-01	锁 扣 LOCK CLIP	1		非供货状态 NOT AVAILABLE
7	8408118-01	前罩板中软垫支撑板 SUPPORTING PANEL	1		非供货状态 NOT AVAILABLE
8	8408116-01	前罩板铰链加强铁（左） HINGE STRENGTHING PANEL L	1		非供货状态 NOT AVAILABLE
	Q37106	前罩板铰链加强铁螺母 NUT	2		非供货状态 NOT AVAILABLE
9	8408115-01	前罩板铰链加强板（右） HINGE STRENGTHENING PANEL R	1		非供货状态 NOT AVAILABLE
	Q37106	焊接方螺母 NUT	2		非供货状态 NOT AVAILABLE
10	8408117-01	撑杆加强铁 STRENGTH PANEL	1		非供货状态 NOT AVAILABLE
	Q37108	油箱用螺母 NUT	1		非供货状态 NOT AVAILABLE
11	8402120-01	前罩板铰链总成（右） FR HOOD PANEL ASSY R	1		
12	8402220-01	前罩板铰链总成（左） FR HOOD PANEL ASSY L	1		

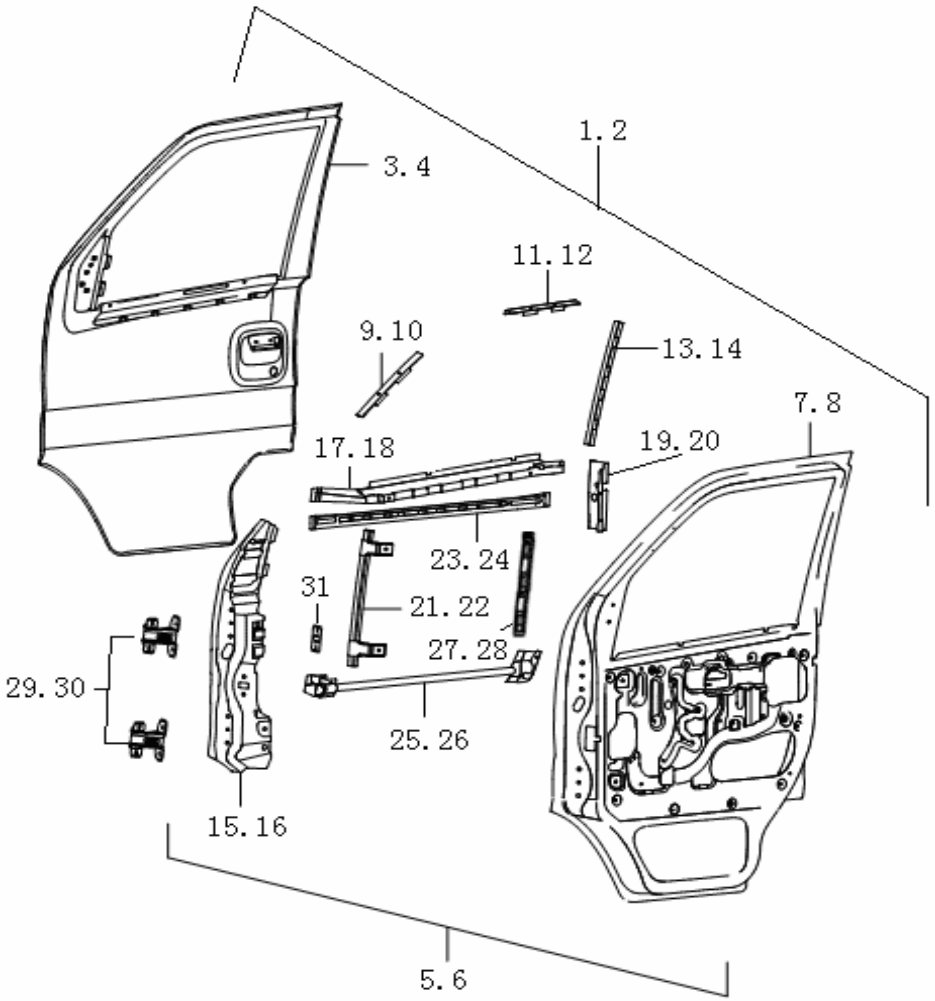

前门焊接总成
FRONT DOOR WELDING ASSY

序号 NO.	零部件代号 PART NO.	零部件名称 DESCRIPTION	数量 Q'TY	备注 REMARK	供货状态 AVAILABLE
1	6400200-01	前门焊接总成（左） FRONT DOOR WELDING ASSY (L)	1		
	6400200-02	前门焊接总成（左） FRONT DOOR WELDING ASSY (L)	1	新状态	
2	6400100-01	前门焊接总成（右） FRONT DOOR WELDING ASSY（R）	1		
	6400100-02	前门焊接总成（右） FRONT DOOR WELDING ASSY（R）		新状态	
3	6402210-01	前门外蒙皮焊接总成（左） PANEL ASSY,FR DR OUTER L	1		非供货状态 NOT AVAILABLE
3-1	6402212-01	前门外蒙皮（左） PANEL,FR DR OUTER L	1		非供货状态 NOT AVAILABLE
3-2	6402418-01	外板口部加强铁(左) REINF,FR DR GLASS	1		非供货状态 NOT AVAILABLE
3-3	6402214-01	窗框前段组件(左) REINF,RR MIRROR	1		非供货状态 NOT AVAILABLE
	Q37106	焊接方螺母 SQUARE NUT	3		非供货状态 NOT AVAILABLE
4	6401110-01	前门外蒙皮焊接总成（右） PANEL ASSY,FR DR OUTER R	1		非供货状态 NOT AVAILABLE
4-1	6401112-01	前门外蒙皮（右） PANEL,FR DR OUTER R	1		非供货状态 NOT AVAILABLE
4-2	6401318-01	外板口部加强铁(右) REINF,FR DR GLASS	1		非供货状态 NOT AVAILABLE
4-3	6401114-01	窗框前段组件(右) REINF,RR MIRROR	1		非供货状态 NOT AVAILABLE
	Q37106	焊接方螺母 SQUARE NUT	3		非供货状态 NOT AVAILABLE
5	6402410-01	前门内蒙皮焊接总成（左） PANEL ASSY,FR DR INNER L	1		非供货状态 NOT AVAILABLE
	6402410-02	前门内蒙皮焊接总成（左） PANEL ASSY,FR DR INNER L		新状态	
6	6401310-01	前门内蒙皮焊接总成（右） PANEL ASSY,FR DR INNER R	1		非供货状态 NOT AVAILABLE
	6401310-02	前门内蒙皮焊接总成（右） PANEL ASSY,FR DR INNER R		新状态	

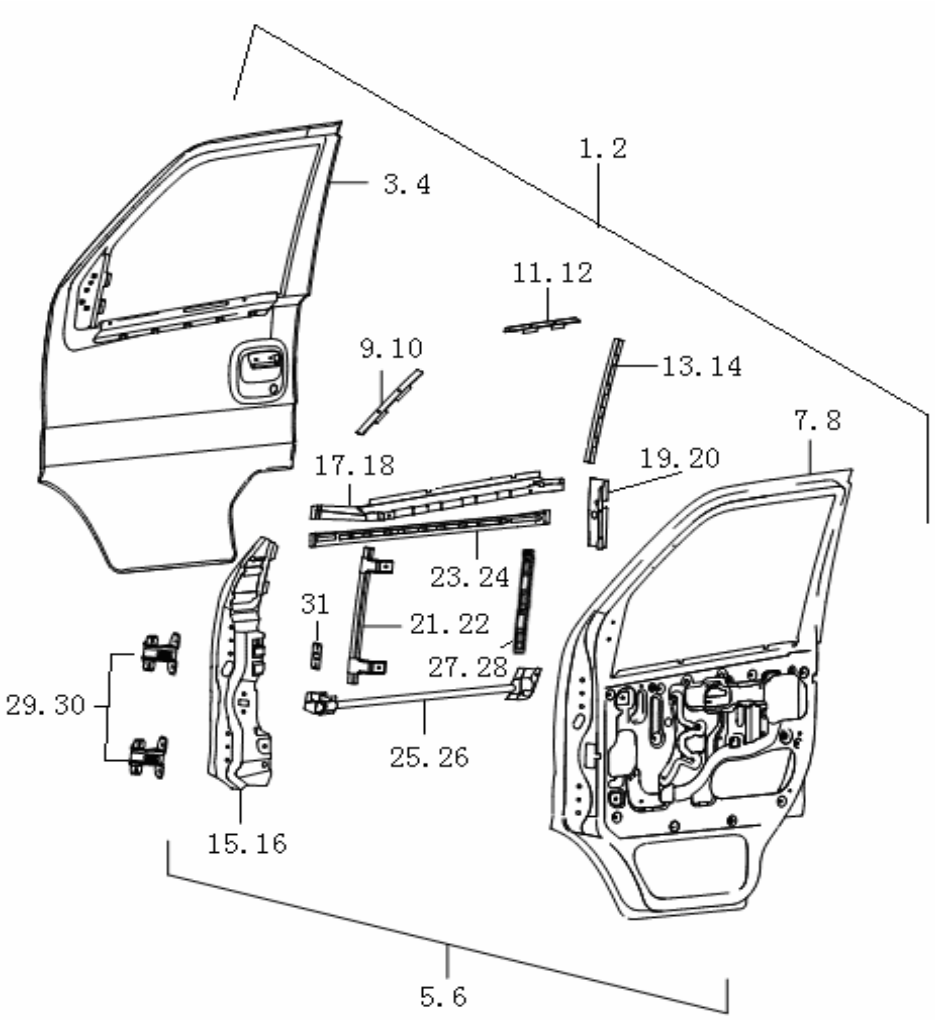

前门焊接总成 (续 1)
FRONT DOOR WELDING ASSY

序号 NO.	零部件代号 PART NO.	零部件名称 DESCRIPTION	数量 Q'TY	备注 REMARK	供货状态 AVAILABLE
7	6402411-01	前门内蒙皮（左） PANEL,FR DR INNER L	1		非供货状态 NOT AVAILABLE
	6402411-02	前门内蒙皮（左） PANEL,FR DR INNER L		新状态	
	Q37106	焊接方螺母 SQUARE NUT	2		非供货状态 NOT AVAILABLE
8	6401311-01	前门内蒙皮（右） PANEL,FR DR INNER R	1		非供货状态 NOT AVAILABLE
	6401311-02	前门内蒙皮（右） PANEL,FR DR INNER R		新状态	
	Q37106	焊接方螺母 SQUARE NUT	2		非供货状态 NOT AVAILABLE
9	6402215-01	窗框前段（左） FR GUIDE RAIL,FR DR UP L	1		非供货状态 NOT AVAILABLE
10	6401115-01	窗框前段（右） FR GUIDE RAIL,FR DR UP R	1		非供货状态 NOT AVAILABLE
11	6401116-01	窗框上段 GUIDE RAIL,FR DR UP	1	左右通用 L&R,SAME	非供货状态 NOT AVAILABLE
12	6401116-01	窗框上段 GUIDE RAIL,FR DR UP	1	左右通用 L&R SAME	非供货状态 NOT AVAILABLE
13	6401117-01	窗框后段 GUIDE RAIL,FR DR REAR	1	左右通用 L&R SAME	非供货状态 NOT AVAILABLE
14	6401117-01	窗框后段 GUIDE RAIL,FR DR REAR	1		非供货状态 NOT AVAILABLE
15	6402420-01	铰链角板总成（左） REINF ASSY,FR DR HINGE L	1		非供货状态 NOT AVAILABLE
15-1	6402413-01	前门铰链角板（左） REINF,FR DR HINGE L	1		非供货状态 NOT AVAILABLE
15-2	6401314-01	铰链上固定板 REINF,NUT	1		非供货状态 NOT AVAILABLE
	Q37108	铰链螺母 SQUARE NUT	2		非供货状态 NOT AVAILABLE
15-3	6401319-01	前门限位器加强件 REINF,STOPPER FR DR	1	左右通用 L&R SAME	非供货状态 NOT AVAILABLE
15-4	6401315-01	铰链下固定板 REINF,NUT	1		非供货状态 NOT AVAILABLE

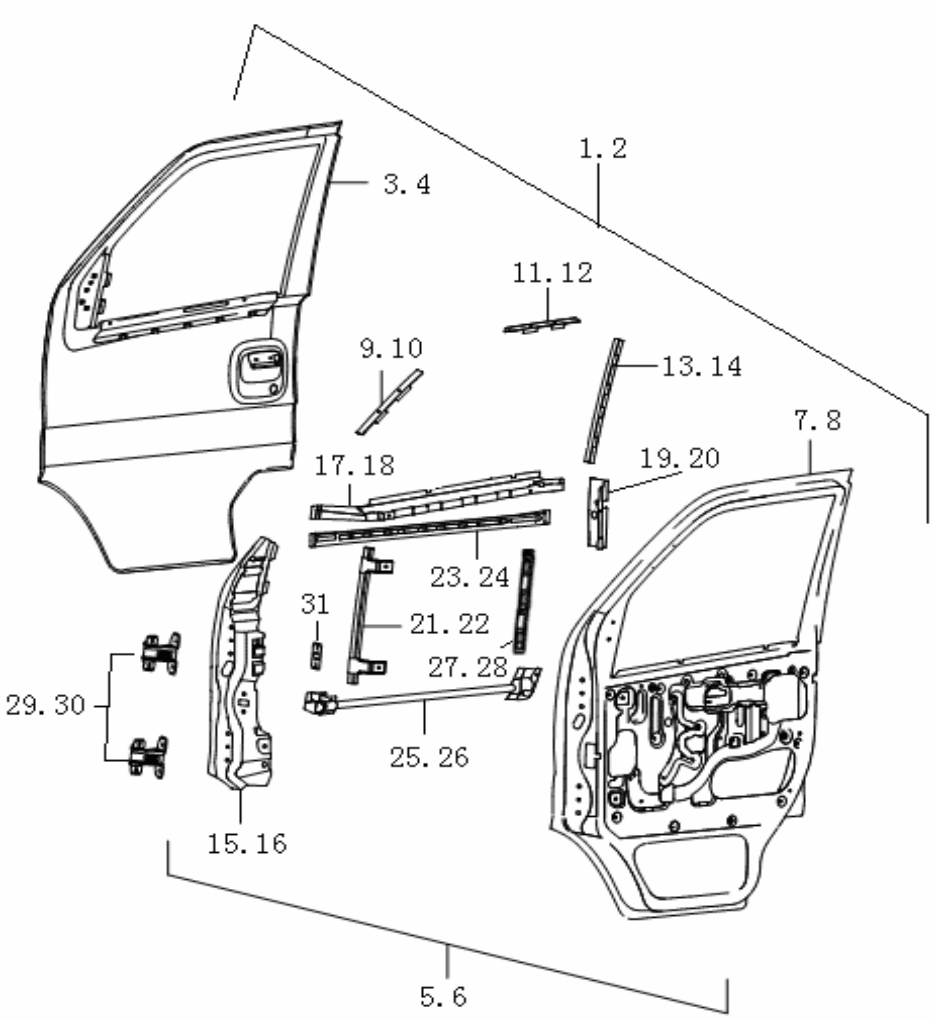

前门焊接总成 (续 2)
FRONT DOOR WELDING ASSY

序号 NO.	零部件代号 PART NO.	零部件名称 DESCRIPTION	数量 Q'TY	备注 REMARK	供货状态 AVAILABLE
	Q37108	铰链螺母 SQUARE NUT	2		非供货状态 NOT AVAILABLE
16	6401340-01	铰链角板总成（右） REINF ASSY,FR DR HINGE R	1		非供货状态 NOT AVAILABLE
16-1	6401313-01	前门铰链角板（右） REINF,FR DR HINGE R	1		非供货状态 NOT AVAILABLE
16-2	6401314-01	铰链上固定板 REINF,NUT	1		非供货状态 NOT AVAILABLE
	Q37108	铰链螺母 SQUARE NUT	2		非供货状态 NOT AVAILABLE
16-3	6401319-01	前门限位器加强件 REINF,STOPPER FR DR	1	左右通用 L&R,SAME	非供货状态 NOT AVAILABLE
16-4	6401315-01	铰链下固定板 REINF,NUT	1		非供货状态 NOT AVAILABLE
	Q37108	铰链螺母 SQUARE NUT	2		非供货状态 NOT AVAILABLE
17	6402416-01	内板口部加强铁（左） REINF,FR DR GLASS INNER L	1		非供货状态 NOT AVAILABLE
18	6401316-01	内板口部加强铁（右） REINF,FR DR GLASS INNER R	1		非供货状态 NOT AVAILABLE
19	6402417-01	门锁销加强铁（左） REINF,FR DR LOCKPIN L	1		非供货状态 NOT AVAILABLE
20	6401317-01	门锁销加强铁（右） REINF,FR DR LOCKPIN R	1		非供货状态 NOT AVAILABLE
21	6402220-01	前滑槽总成（左） FR GUILDE RAIL ASSY,FR DR L	1		非供货状态 NOT AVAILABLE
21-1	6401321-01	前滑槽 FR GUILDE RAIL,FR DR	1		非供货状态 NOT AVAILABLE
21-2	6401322-01	前滑槽上固定脚 BRKT, FR GUILDE RAIL,UPPER	1	左右通用 L&R,SAME	非供货状态 NOT AVAILABLE
21-3	6401323-01	前滑槽下固定脚 BRKT, FR GUILDE RAIL,BELOW	1	左右通用 L&R,SAME	非供货状态 NOT AVAILABLE
22	6401320-01	前滑槽总成（右） FR GUILDE RAIL ASSY,FR DR R	1		非供货状态 NOT AVAILABLE
22-1	6401321-01	前滑槽 FR GUILDE RAIL,FR DR	1		非供货状态 NOT AVAILABLE

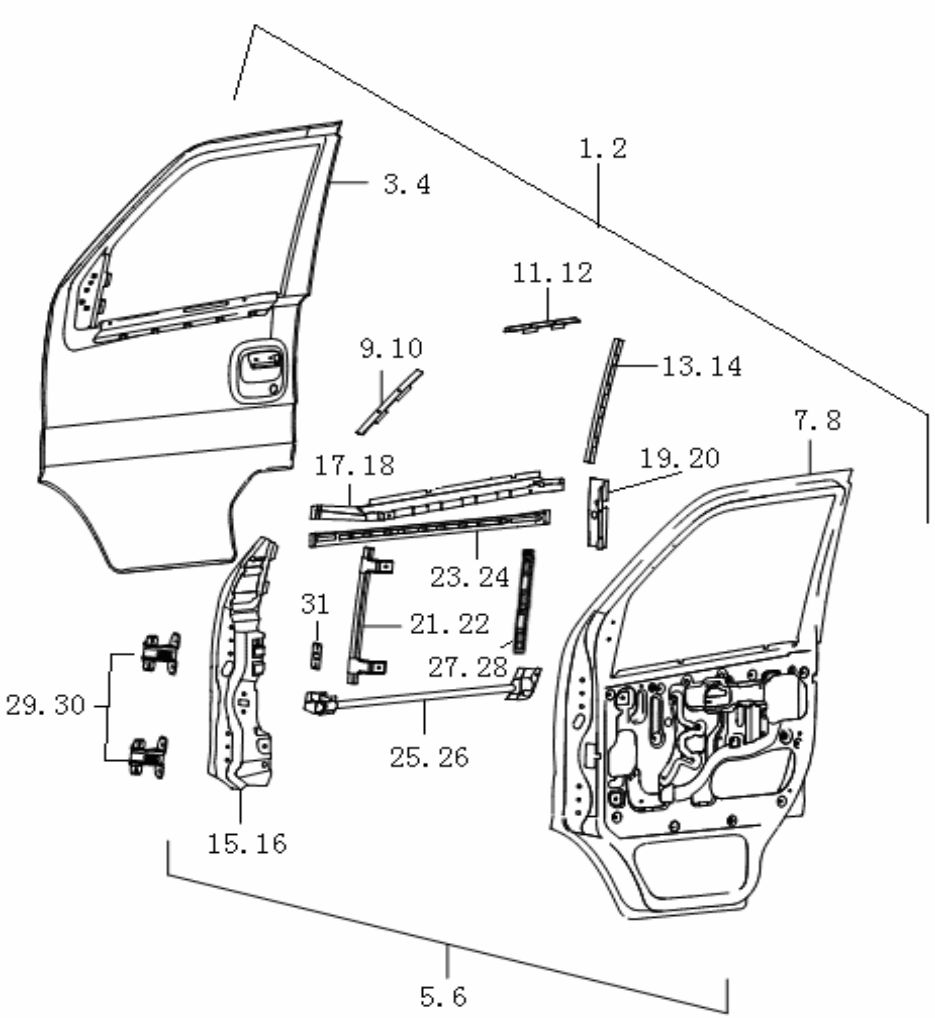

前门焊接总成 (续 3)
FRONT DOOR WELDING ASSY

序号 NO.	零部件代号 PART NO.	零部件名称 DESCRIPTION	数量 Q'TY	备注 REMARK	供货状态 AVAILABLE
22-2	6401322-01	前滑槽上固定脚 BRKT, FR GUILDE RAIL,UPPER	1	左右通用 L&R,SAME	非供货状态 NOT AVAILABLE
22-3	6401323-01	前滑槽下固定脚 BRKT, FR GUILDE RAIL,BELOW	1	左有通用	非供货状态 NOT AVAILABLE
23	6401113-01	前门外蒙皮加强铁 REINF,DOOR FR	1	左右通用 L&R,SAME	非供货状态 NOT AVAILABLE
24	6401113-01	前门外蒙皮加强铁 REINF,DOOR FR	1	左右通用 L&R,SAME	非供货状态 NOT AVAILABLE
25	6402430-01	前门防撞杆组件（左） ANTICOLLISION POLE ASSY,L	1		非供货状态 NOT AVAILABLE
25-1	6401331-01	前门防撞杆 ANTICOLLISION POLE	1	左右通用 L&R,SAME	非供货状态 NOT AVAILABLE
25-2	6402432-01	前门防撞杆前支座（左） BRKT, ANTICOLLISION POLE FR L	1		非供货状态 NOT AVAILABLE
25-3	6402433-01	前门防撞杆后支座（左） RR BRACKET L	1		非供货状态 NOT AVAILABLE
26	6401330-01	前门防撞杆组件（右） ANTICOLLISION POLE ASSY,L	1		非供货状态 NOT AVAILABLE
26-1	6401331-01	前门防撞杆 ANTICOLLISION POLE	1	左右通用 L&R,SAME	非供货状态 NOT AVAILABLE
26-2	6401332-01	前门防撞杆前支座（右） ANTICOLLISION POLE FR R	1		非供货状态 NOT AVAILABLE
26-3	6402333-01	前门防撞杆后支座（右） RR BRACKET R	1		非供货状态 NOT AVAILABLE
27	6401111-01	前门外蒙皮竖向加强件（左） FR DR OUT SIDE REINF L	1		非供货状态 NOT AVAILABLE
28	6401111-01	前门外蒙皮竖向加强件（右） FR DR OUT SIDE REINF R	1		非供货状态 NOT AVAILABLE
29	6406100-01	前门铰链总成 FR DR ASSY	4		
30	Q1460825	前门铰链螺栓 FR DR BOLT	16		非供货状态 NOT AVAILABLE
31	6401319-01	前门限位器加强件 FR DR REINF	2		非供货状态 NOT AVAILABLE

第五章　车身附件

CHAPTER　5　BODY ACCESSORY

本章缩略词集

ABBREVIATION COLLECTION IN THIS CHAPTER

ASSY (ASSEMBLY)：总 成

BRK (BRACKET)：支 架

COMP (COMPONENT)：组 件；分总成

DR(DOOR)：门

FR(FRONT)：前

RR(REAR)：后

L（LEFT）：左

R(RIGHT)：右

BE(BELOW):下

UP(UPPER)：上

EVAP(EVAPORATOR)：蒸发器

CONT(CONDENSER):冷凝器

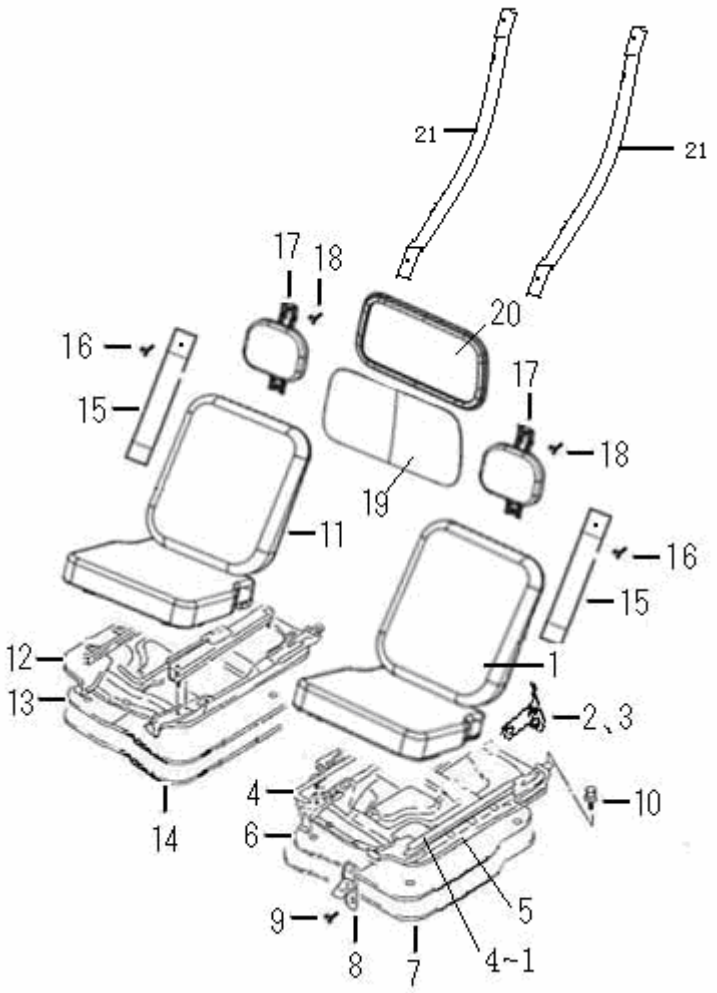

前排座椅
FRONT SEAT

序号 NO.	零部件代号 PART NO.	零部件名称 DESCRIPTION	数量 Q'TY	备注 REMARK	供货状态 AVAILABLE
1	6800100-11	前座及靠背总成（左） FRONT SEAT & BACKREST ASSY (L)	1		
2	6804100-11	司机座椅靠背折叠装置总成 FOLDAWAY DEVICE ASSY, L SEAT BACKREST	1		
3	6904100-11	副司机座椅靠背折叠装置总成 FOLDAWAY DEVICE ASSY, R SEAT BACKREST	1		
4	6804210-11	司机座椅主动滑轨总成 ACTIVE SLIDING RAIL ASSY, L SEAT	1		
4	6804210-11（3065）	司机座椅主动滑轨总成 ACTIVE SLIDING RAIL ASSY, L SEAT	1	A 级座椅	
4-1	6804220-11	司机座椅从动滑轨总成 DRIVEN SLIDING RAIL ASSY, L SEAT	1		
4-1	6804220-11（3065）	司机座椅从动滑轨总成 DRIVEN SLIDING RAIL ASSY, L SEAT	1	A 级座椅	
5	6801101-11	底板（左） BOTTOM PANNEL (L)	1		
6	6801102-11	隔热垫（左） INSULATOR (L)	1		
7	6801103-01	司机座椅密封条 SEAL, SEAT	1		
8	6809100-01	座椅挂钩总成 POTHOOK ASSY, SEAT	4		
9	Q1460616	螺栓 M6×16（六角带弹垫、垫圈） BOLT	8		非供货状态 NOT AVAILABLE
10	Q1840816	螺栓 M8×16（六角带盘） BOLT	4		
11	6900100-11	前座及靠背总成（右） FRONT SEAT & BACKREST ASSY(R)	1		
12	6901101-11	底板（右） BOTTOM PANNEL (R)	1		
13	6901102-11	隔热垫（右） INSULATOR (R)	1		
14	6901103-01	副司机座椅密封条 SEAL, SEAT	1		

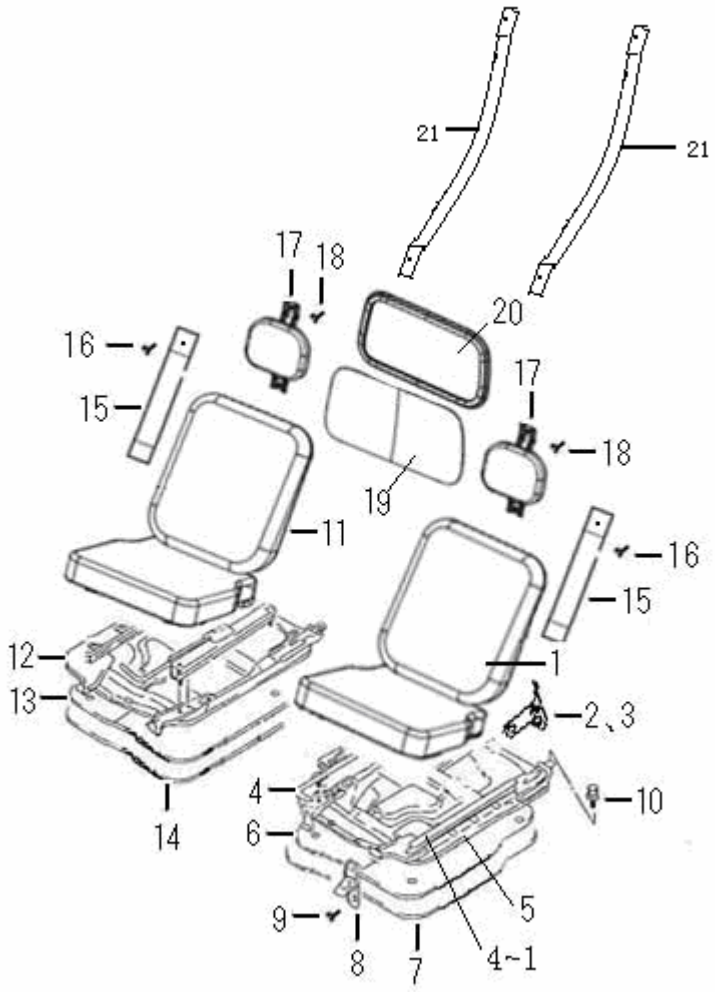

前排座椅（续）
FRONT SEAT

序号 NO.	零部件代号 PART NO.	零部件名称 DESCRIPTION	数量 Q'TY	备注 REMARK	供货状态 AVAILABLE
15	6911001-11	座椅固定带 FIXING BELT, SEAT	2		
16	09128-06002	座椅固定带螺钉 M6×12 BOLT	2		
17	6908100-11	头枕总成 HEADREST ASSY	2		
18	Q1840612	头枕螺钉 BOLT, HEADREST ASSY	4		非供货状态 NOT AVAILABLE
19	5603010-11	后围窗玻璃 GLASS, REAR PANEL	1		
	5603010-12	后围窗玻璃（加大） GLASS, REAR PANEL	1	用于加大后围窗 FOR THE BIGGER REAR COVER WINDOW	
20	5407310-11	后围窗玻璃密封条 ADHESIVE TAPE, WINDOW FRAME OF REAR PANEL	1		
	5407310-12	后围窗玻璃（加大）密封条 ADHESIVE TAPE, WINDOW FRAME OF REAR PANEL	1	用于加大后围窗 FOR THE BIGGER REAR COVER WINDOW	
21	5603021-12	后围窗玻璃护杆	2	用于加大后围窗 FOR THE BIGGER REAR COVER WINDOW	

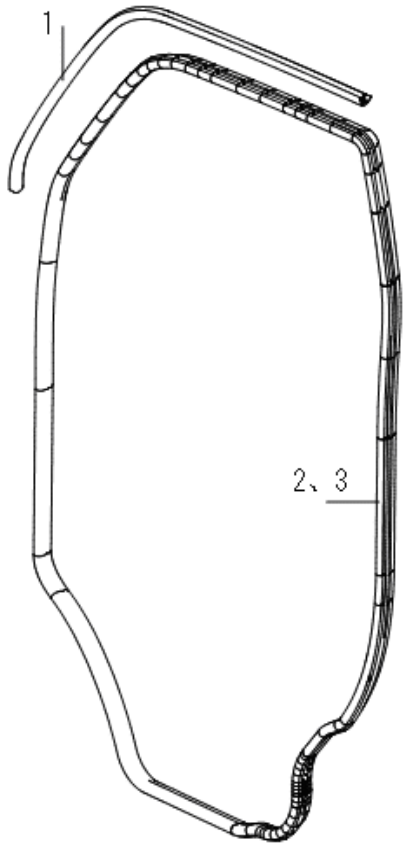

侧围附件
SIDE COVER ACCESSORIES

序号 NO.	零部件代号 PART NO.	零部件名称 DESCRIPTION	数量 Q'TY	备注 REMARK	供货状态 AVAILABLE
1	5407115-11	侧围流水槽密封条 WEATHERSTRIP, LAUNDER OF SIDE COVER	2		
2	5407110-01	前门框密封条（右） WEATHERSTRIP, SEALING DOORFRAME （R）	1		
3	5407111-01	前门框密封条（左） WEATHERSTRIP, SEALING DOORFRAME （L）	1		

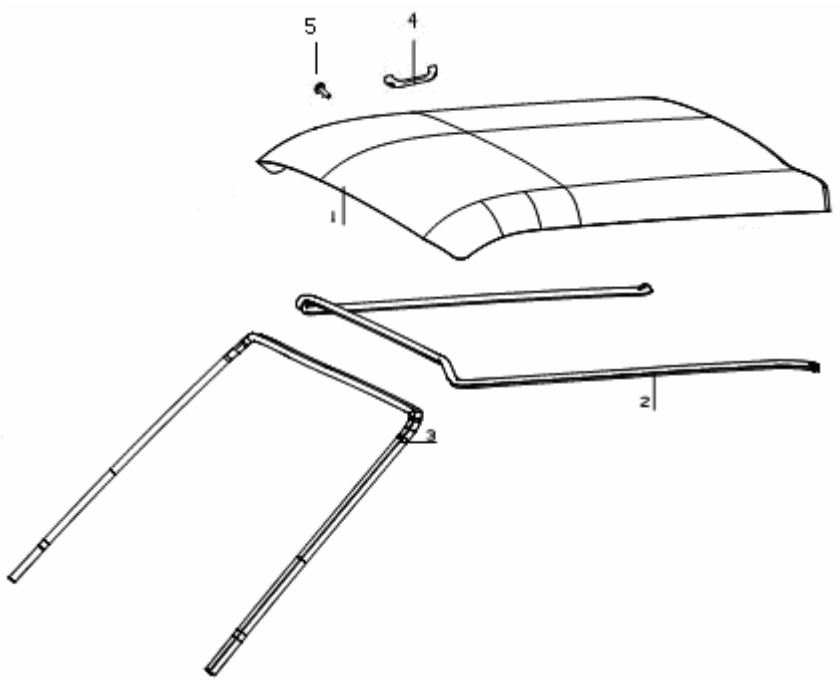

软顶内饰
INNER DECORATION, ROOF

序号 NO.	零部件代号 PART NO.	零部件名称 DESCRIPTION	数量 Q'TY	备注 REMARK	供货状态 AVAILABLE
1	5702111-11	车顶内衬 INNER DECORATION, ROOF	1		
2	5501210-11	顶内饰条 INNER DECORATION BAR	1		
3	5501220-11	前风窗内饰条 SEALING BAR, FRONT WINDOW	1		
4	8200241-01	安全拉手 PULL HANDLE	1		
5	GB823-88	十字槽小盘头螺钉（M6×20） BOLT	2		非供货状态 NOT AVAILABLE

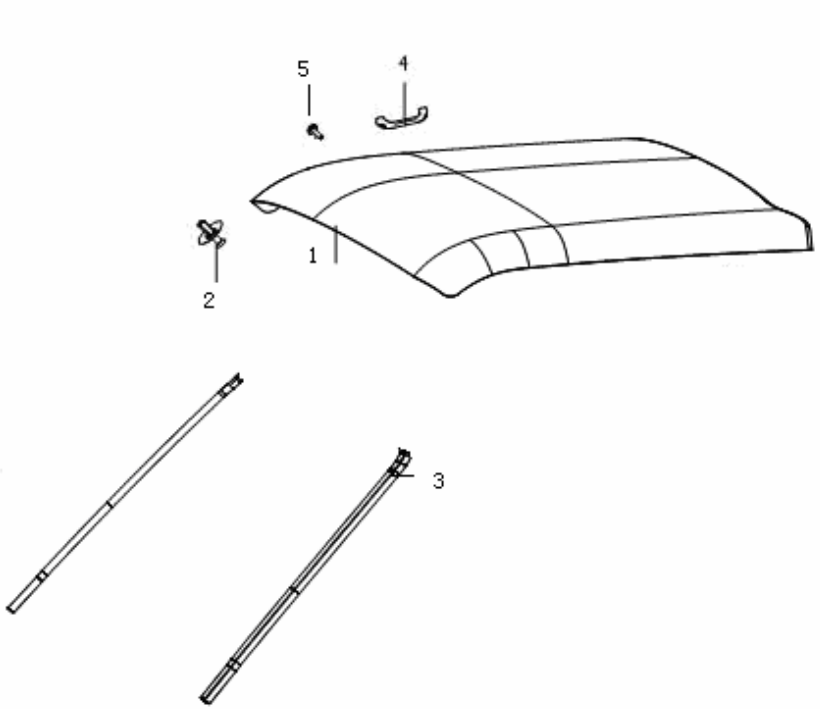

硬顶内饰
INNER DECORATION, ROOF

序号 NO.	零部件代号 PART NO.	零部件名称 DESCRIPTION	数量 Q'TY	备注 REMARK	供货状态 AVAILABLE
1	5702111-12	车顶内衬 INNER DECORATION, ROOF	1		
2	8240003-01	卡子 CLIP	2		
3	5206110-01	风窗玻璃侧密封条 SIDE WEATHERSTRIP	2		
4	8200241-01	安全拉手 PULL HANDLE	1		
5	GB823-88	十字槽小盘头螺钉（M6×20） BOLT	2		非供货状态 NOT AVAILABLE

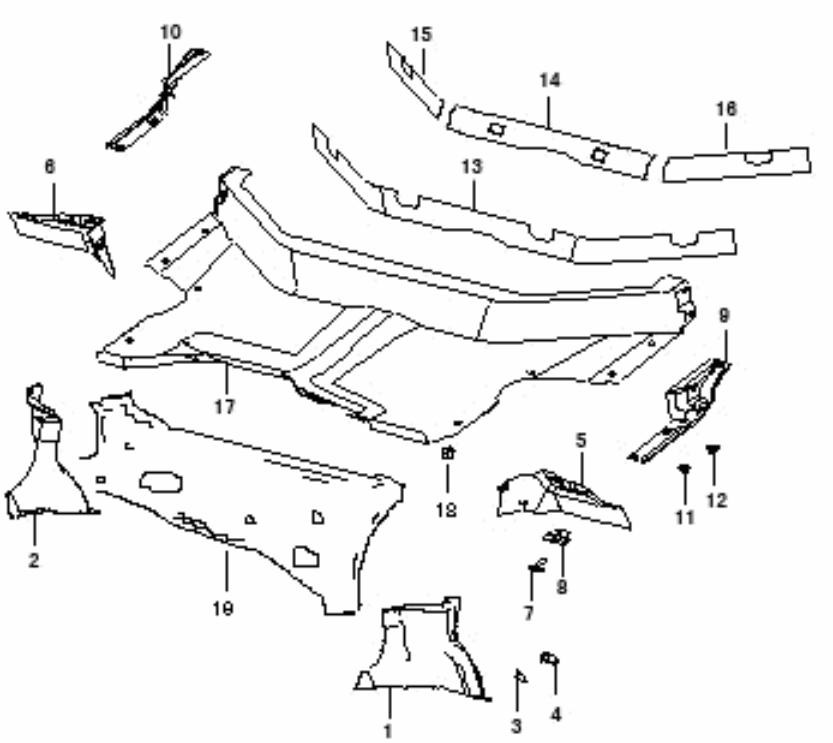

前地板附件
GARNISH, FR FLOOR

序号 NO.	零部件代号 PART NO.	零部件名称 DESCRIPTION	数量 Q'TY	备注 REMARK	供货状态 AVAILABLE
1	5109502-01	前轮鼓包装饰件（左） GARNISH， LH	1		
2	5109501-01	前轮鼓包装饰件（右） GARNISH， RH	1		
3	Q2214816	螺钉 ST4.8×16 SCREW	4		非供货状态 NOT AVAILABLE
4	8240008-01	螺母（塑料） NUT（PLASTIC）	4		
5	8511011-01	前挡泥板（左） FR FENDER （LH）	1		
6	8511012-01	前挡泥板（右） FR FENDER （RH）	1		
7	Q2216319	自攻螺钉带垫片 ST6.3×19 SCREW	8		非供货状态 NOT AVAILABLE
8	8240006-01	螺母（塑料） NUT（PLASTIC）	8		
9	5109504-01	前地板侧装饰件（左） GARNISH （LH）	1		
10	5109503-01	前地板侧装饰件（右） GARNISH （RH）	1		
11	Q2214816	螺钉 SCREW ST4.8×16 SCREW	10		非供货状态 NOT AVAILABLE
12	8240008-01	螺母（塑料） NUT（PLASTIC）	10		
13	5110104-01	前地板垫 FRONT FLOOR CUSHION	1		
14	5110101-01	发动机仓前隔热垫 FRONT HEAT INSULATING CUSHION	1		
15	5110106-01	发动机仓右隔热垫 RH HEAT INSULTAING CUSHION	1		
16	5110107-01	发动机仓左隔热垫 LH HEAT INSULATING CUSHION	1		
17	5109500-01	前地板地毯 CARPET， FR FLLOR	1		
18	8240007-01	前地板地毯夹 CLIP, FR FLOOR MAT	4		

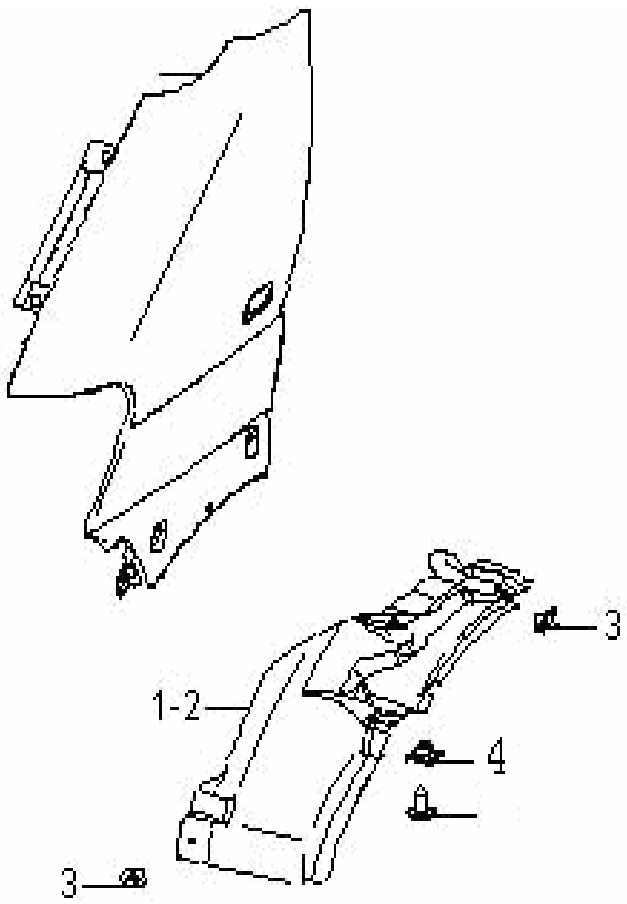

翼子板
PANEL, FRONT FENDER

序号 NO.	零部件代号 PART NO.	零部件名称 DESCRIPTION	数量 Q'TY	备注 REMARK	供货状态 AVAILABLE
1	5411019-01	前翼子板内衬（左） LINING, FR FENDER L	1		
2	5411018-01	前翼子板内衬（右） LINING, FR FENDER R	1		
3	09406-09302	夹　扣 CLIP	6		
4	8240006-01	螺　母（塑料） NUT	4		

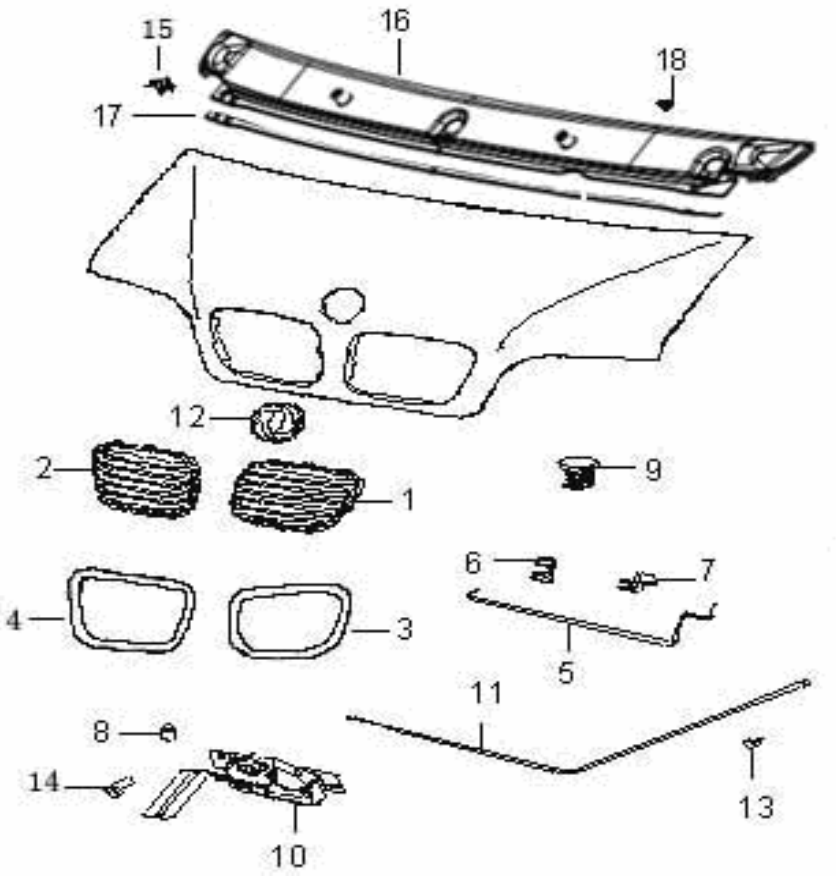

发动机罩板附件
ENGINE COVER PLATE ACCESSORIES

序号 NO.	零部件代号 PART NO.	零部件名称 DESCRIPTION	数量 Q'TY	备注 REMARK	供货状态 AVAILABLE
1	5305057-01（3027）	格　栅（左） FENCE L	1		
1	5305057-01（3028）	格　栅（左） FENCE L	1		
1	5305057-01（3095）	格　栅（左） FENCE L	1		
1	5305057-01（3075）	格　栅（左） FENCE L	1		
1	5305057-01（3001）	格　栅（左） FENCE L	1		
2	5305058-01（3027）	格　栅（右） FENCE R	1		
2	5305058-01（3028）	格　栅（右） FENCE R	1		
2	5305058-01（3095）	格　栅（右） FENCE R	1		
2	5305058-01（3075）	格　栅（右） FENCE R	1		
2	5305058-01（3001）	格　栅（右） FENCE R	1		
3	5305055-01（3027）	格栅装饰圈（左） FENCE DECORATION RING （L）	1		非供货状态 NOT AVAILABLE
3	5305055-01（3028）	格栅装饰圈（左） FENCE DECORATION RING （L）	1		非供货状态 NOT AVAILABLE
3	5305055-01（3095）	格栅装饰圈（左） FENCE DECORATION RING （L）	1		非供货状态 NOT AVAILABLE
3	5305055-01（3075）	格栅装饰圈（左） FENCE DECORATION RING （L）	1		非供货状态 NOT AVAILABLE
3	5305055-01（3001）	格栅装饰圈（左） FENCE DECORATION RING （L）	1		非供货状态 NOT AVAILABLE
4	5305056-01（3027）	格栅装饰圈（右） FENCE DECORATION RING（R）	1		非供货状态 NOT AVAILABLE
4	5305056-01（3028）	格栅装饰圈（右） FENCE DECORATION RING（R）	1		非供货状态 NOT AVAILABLE
4	5305056-01（3095）	格栅装饰圈（右） FENCE DECORATION RING（R）	1		非供货状态 NOT AVAILABLE

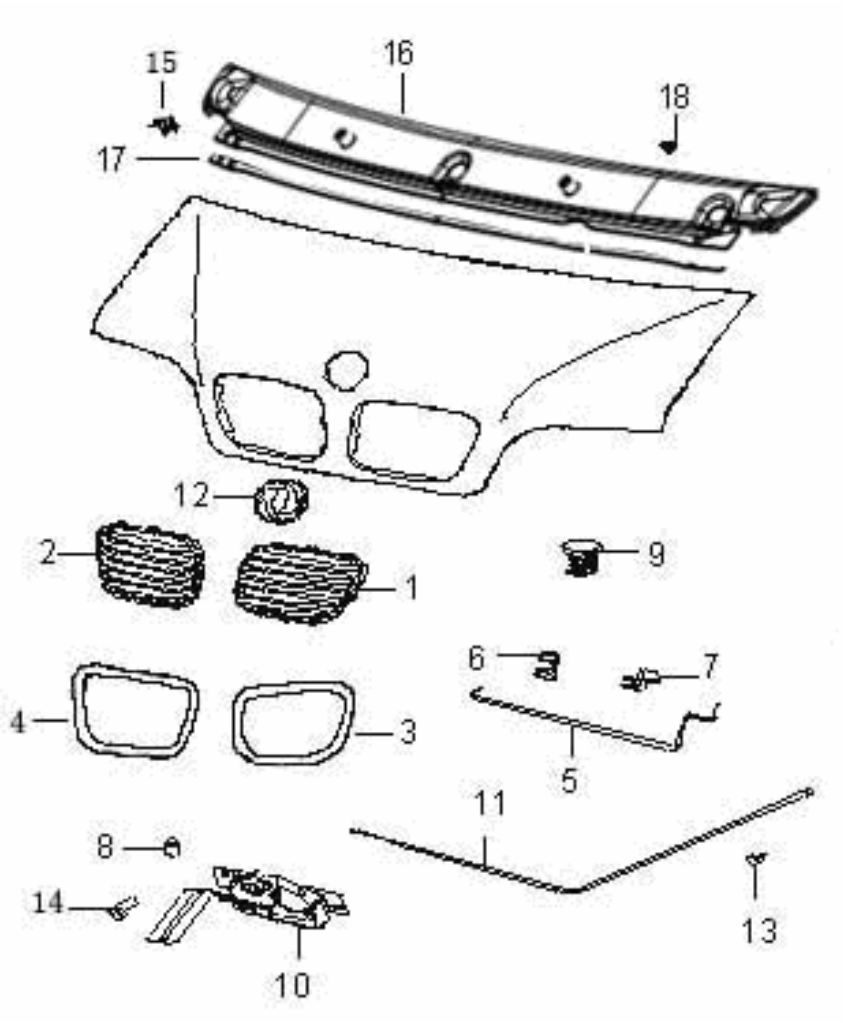

发动机罩板附件（续）
ENGINE COVER PLATE ACCESSORIES

序号 NO.	零部件代号 PART NO.	零部件名称 DESCRIPTION	数量 Q'TY	备注 REMARK	供货状态 AVAILABLE
4	5305056-01（3075）	格栅装饰圈（右） FENCE DECORATION RING（R）	1		非供货状态 NOT AVAILABLE
4	5305056-01（3001）	格栅装饰圈（右） FENCE DECORATION RING（R）	1		非供货状态 NOT AVAILABLE
5	8207991-01	发动机罩撑杆 STAY, FR HOOD PANEL	1		
6	09201-08001	撑杆夹子 LINKAGE，FR HOOD STAY	1		
7	09406-03201	撑杆固定座 HOLDER, FR HOOD STAY	1		
8	09321-10001	前发动机罩中软垫 SOFT CUSHION MIDDLE	1		
9	8200219-01	前发动机罩侧软垫 SOFT CUSHION SIDE	2		
10	8402200-01	发动机罩锁组件 LOCK COMP	1		
11	8402110-01	发动机罩锁释放拉索 RELEASE CABLE	1		
12	8222208-01	徽　标（前） LOGO	1		
13	8402113-01	拉索胶圈 PLASTIC RING	1		
14	09128-06002	六角头带十字槽带盘螺栓 M6×12 SCREW	2		
15	09406-08405	卡子 CLIP	5		
16	5014101-01	前罩板装饰件 GARNISHRY, FR COVER PANNEL	1		
17	8410110-01	前罩密封条 SEAL, FR COVER	1		
18	09406-09302	卡扣 CLIP	3		

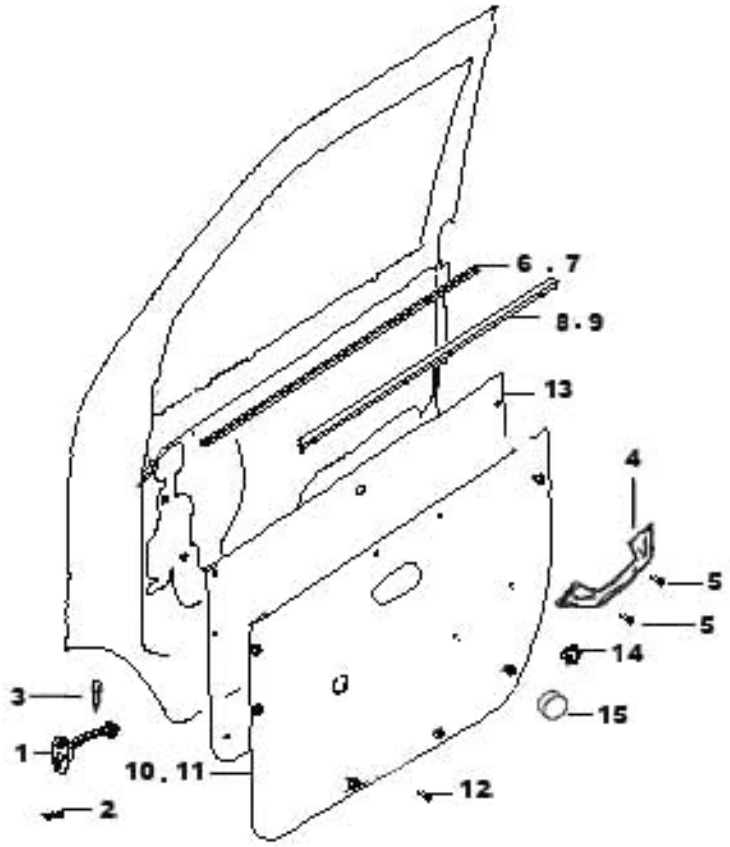

前门内饰
INNER GARNISH, FRONT DOOR

序号 NO.	零部件代号 PART NO.	零部件名称 DESCRIPTION	数量 Q'TY	备注 REMARK	供货状态 AVAILABLE
1	6109110-01	前门开启限位器 STOP,FR DR OPEN	2		
2	09128-06003	六角头带十字槽带屑槽螺栓 M6×16 BOLT	4		
3	6109111-01	前门开启限位销 STOP PIN,FR DR OPEN	2		
4	6105710-01	前门扶手 ARMREST,FR DR	2		
5	Q2716325	大头十字螺钉 ST6.3×25 BOLT	4		非供货状态 NOT AVAILABLE
6	6104817-01	前门玻璃外切水胶条（左） WEATHERSTRIP,FR DR OUT L	1		
7	6104818-01	前门玻璃外切水胶条（右） WEATHERSTRIP,FR DR OUT R	1		
8	6104815-02	前门玻璃内切水胶条（左） WEATHERSTRIP,FR DR IN L	1		
9	6104816-02	前门玻璃内切水胶条（右） WEATHERSTRIP,FR DR IN R	1		
10	6102010-03	前门内饰板（左） TRIM ASSY,FR DR L	1		
10	6102010-06	前门内饰板（左） TRIM ASSY,FR DR L	1	新车门	
11	6102020-03	前门内饰板（右） TRIM ASSY,FR DR R	1		
11	6102020-06	前门内饰板（右） TRIM ASSY,FR DR R	1	新车门	
12	09406-08306	卡　子（红色） CLIP (RED)	20		
13	6102012-01	前门内饰板防水薄膜 COVER,FR DR SEALING	2		
14	8240005-01	螺母（塑料） NUT (PLASTIC)	4		
15	8200216-01	前门下限位块 LOWER POSITION LIMIT STOP, FR DOOR	2		

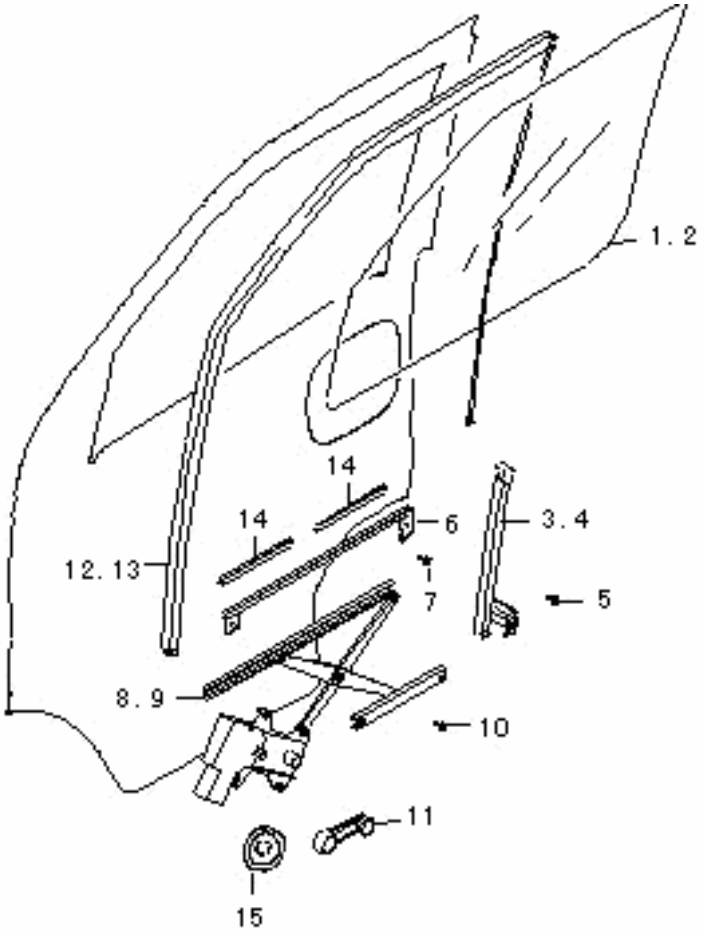

前门调节装置
CONTROL, FRONT DOOR

序号 NO.	零部件代号 PART NO.	零部件名称 DESCRIPTION	数量 Q'TY	备注 REMARK	供货状态 AVAILABLE
1	6103012-01	前门玻璃（左） GLASS,FR DR WINDOW L	1		
2	6103011-01	前门玻璃（右） GLASS,FR DR WINDOW L	1		
3	6101110-01	前门后滑槽组件（左） SASH ASSY,FR DR RR L	1		
4	6101120-01	前门后滑槽组件（右） SASH ASSY,FR DR RR L	1		
5	09128-06003	螺　钉 M6×16 SCREW	2		
6	6107420-01	前门玻璃卡条组件 RUN,FR DR GLASS	2		
7	6107401-01	前门玻璃卡条螺钉 CLIP BOLT, FR DOOR GLASS	4		
8	6104100-01	前门窗摇窗机总成（左） REGULATOR,FR DR L	1		
9	6104200-01	前门窗摇窗机总成（右） REGULATOR,FR DR R	1		
10	09128-06001	十字槽螺钉 M6×10 SCREW	12		
11	6104501-01	前门摇窗机摇柄总成 HANDLE,FR DR REGULATOR	2		
12	6107301-01	前门玻璃周边胶条（左） RUN,FR DR GLASS L	1		
13	6107302-01	前门玻璃周边胶条（右） RUN,FR DR GLASS R	1		
14	6104819-01	前门玻璃卡条胶条 RUN,GLASS	4		
15	6104503-01	摇柄防尘盖 DUSTPROOF COVER, ROCK HANDLE	2		

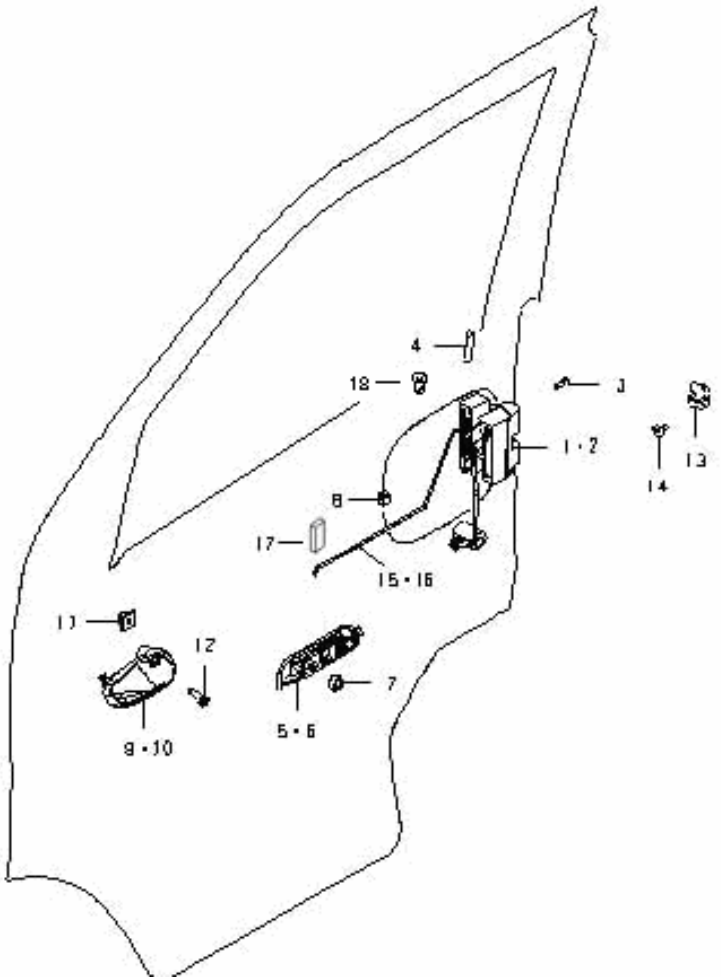

前门锁
FRONT DOOR LOCK

序号 NO.	零部件代号 PART NO.	零部件名称 DESCRIPTION	数量 Q'TY	备注 REMARK	供货状态 AVAILABLE
1	6105100-01	前门锁主体总成（左） LATCH ASSY,FR DR L	1		
2	6105200-01	前门锁主体总成（右） LATCH ASSY,FR DR R	1		
3	09137-06001	十字槽带锥形垫圈螺钉 M6×18 SCREW	6		
4	6105001-01	内锁止按钮 STRIKER,FR DR LATCH KNOB	2		
5	6105510-01	前门外拉手（左） OUTER HANDLE L	1		
6	6105620-01	前门外拉手（右） OUTER HANDLE R	1		
7	09159-06005	螺　母 M6 SCREW	4		
8	6105522-01	卡　子 CLIP	2		
9	6105410-01	前门内拉手（左） INNER HANDLE L	1		
10	6105520-01	前门内拉手（右） INNER HANDLE R	1		
11	6105003-01	螺　母 NUT	2		
12	Q2784816	十字槽沉头螺钉二 ST4.8×16 SCREW	2		非供货状态 NOT AVAILABLE
13	6105700-01	前门锁销总成 STRIKER,FRDR	2		
14	Q2400820	沉头带锁止垫片螺钉 M8×20 SCREW	4		非供货状态 NOT AVAILABLE
15	6105411-01	前门内拉手拉杆(左) PULL HANDLE(L), FR DOOR	1		
16	6105521-01	前门内拉手拉杆(右) PULL HANDLE(R), FR DOOR	1		
17	6105416-01	垫块 GASKET	2		
18	6105002-01	内锁杆衬套 BUSH	2		

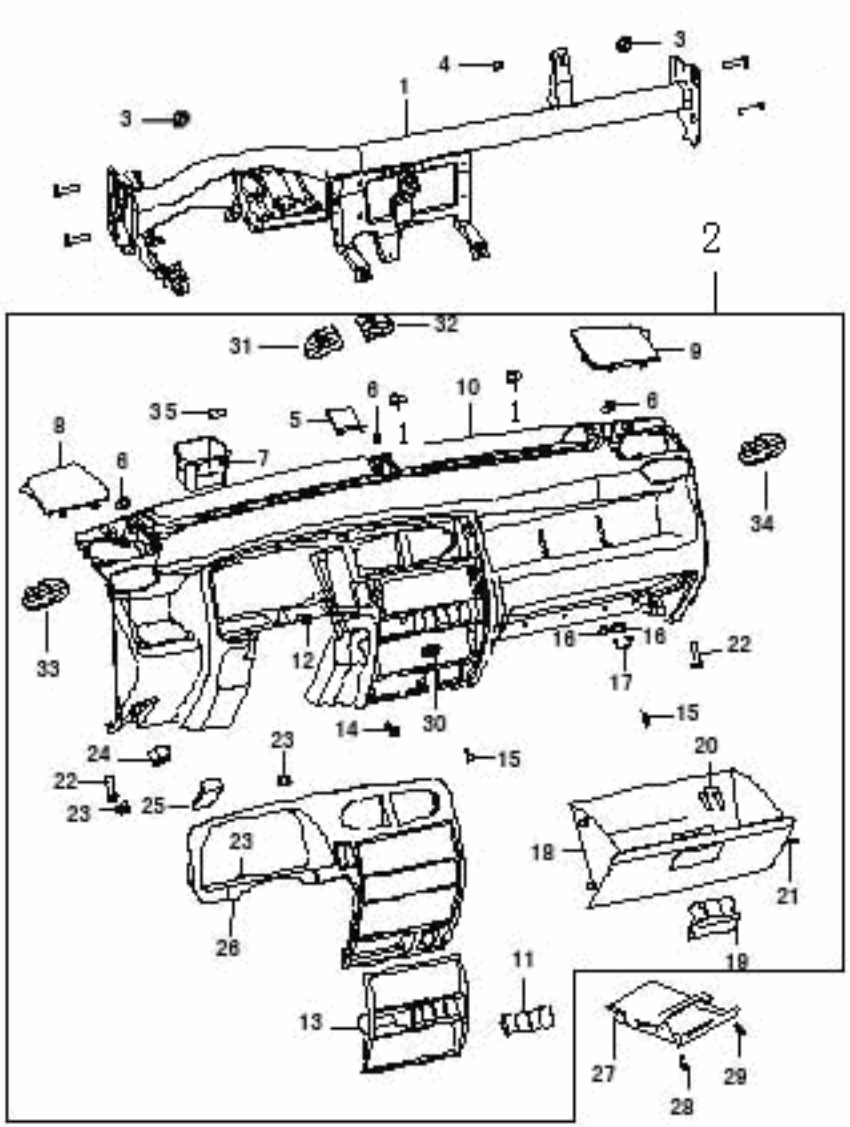

仪表台板
METER BEDPLATE

序号 NO.	零部件代号 PART NO.	零部件名称 DESCRIPTION	数量 Q'TY	备注 REMARK	供货状态 AVAILABLE
1	Q2714816	仪表板通道下部螺钉 SCREW	2		非供货状态 NOT AVAILABLE
2	5305000-02	仪表台板总成 PANNEL ASSY, INSTRUMENT	1	灰色普通型	
3	09159-06005	转向支撑构件安装螺母 NUT	2		
4	Q2714816	仪表板通道上部螺钉 SCREW	1		非供货状态 NOT AVAILABLE
5	5305821-01	仪表板盖 COVER,INSTRUMENT PANEL	1		
6	09128-06003	仪表板顶部螺钉 M6×16 SCREW	3		
7	5305841-01	仪表板侧凹槽 GROOVE,INTRUMENT PANEL SIDE	1		
8	5305832-02	扬声器孔左盖 COVER,SPEAKER HOLE,L	1		
9	5305831-02	扬声器孔右盖 COVER,SPEAKER ,HOLE,R	1		
10	5305111-01	仪表台板主体 PANEL,INSTRUMENT MAIN	1		
11	8221017-01	选装开关孔盖 COVER,SELECT SWITCH	0~4		
12	Q2140516	仪表板下部螺钉 SCREW	1		非供货状态 NOT AVAILABLE
13	5305231-01	组合仪表面板小组件 PANEL,METER CLUSTER	1		
14	Q2714816	大面板安装螺钉 SCREW	2		非供货状态 NOT AVAILABLE
15	5305461-01	工具箱侧胶垫 MOUNTING,SAVE BOX SIDE	2		
16	Q2714816	闩眼螺钉 SCREW,LOCKPIN	2		非供货状态 NOT AVAILABLE
17	5305451-01	工具箱闩眼 LOCKPIN	1		

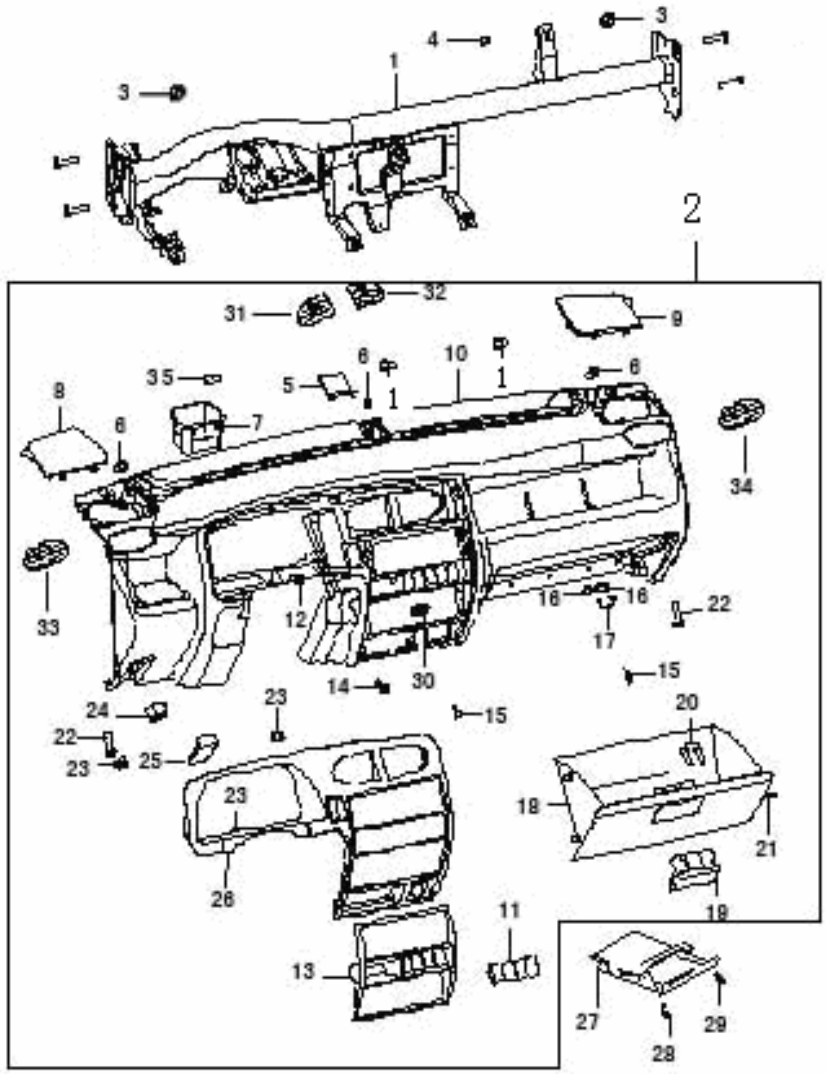

仪表台板（续 1）
METER BOARD, CONTINUED TABLE 1

序号 NO.	零部件代号 PART NO.	零部件名称 DESCRIPTION	数量 Q'TY	备注 REMARK	供货状态 AVAILABLE
18	5305411-01	工具箱 SAVE BOX	1		
19	5305430-01	工具箱锁组件 LOCK COMP,SAVE BOX	1		
20	Q2744213	工具箱锁螺钉 SCREW	2		非供货状态 NOT AVAILABLE
21	09406-09303	工具箱夹子 CLIP	1		
22	09128-06003	仪表板侧下螺钉 M6×16 CREW	2		
23	09409-08001	夹　子　　CLIP	3		
24	8240010-01	释放拉索螺母（塑料） NUT	1		
25	8402150-01	发动机罩释放拉索手柄 RELEASE CABLE HANDLE,ENGINE COVER	1		
26	5305311-01	组合仪表面板组件 PANEL COMP,METER CLUSTER	1		
27	8203110-01	烟灰盒　　CASE,ASHTRAY	1		
28	Q2724895	螺　钉 SCREW	1		非供货状态 NOT AVAILABLE
29	Q2714816	螺　钉 SCREW	1		非供货状态 NOT AVAILABLE
30	09148-05002	片螺母 NUT,SPEEDOMETER	9		
31	5304120-01	中央通风风窗（左） CENTRAL WINDOW (L)	1		
32	5304110-01	中央通风风窗（右） CENTRAL WINDOW (R)	1		
33	5304140-01	通风风窗（左） WINDOW (L)	1		
34	5304130-01	通风风窗（右） WINDOW (R)	1		
35	Q2714816	转向轴托架螺钉 SCREW	1		非供货状态 NOT AVAILABLE

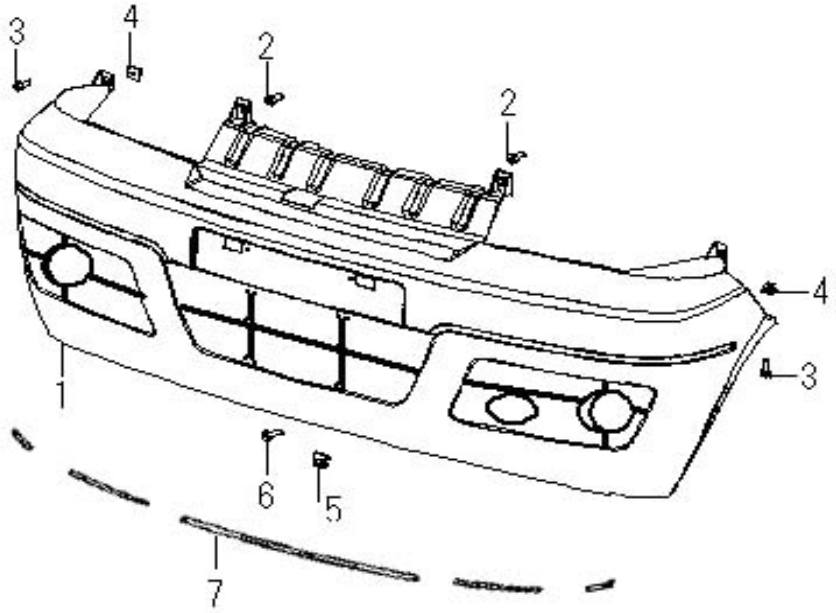

前保险杠
FRONT BUMPER

序号 NO.	零部件代号 PART NO.	零部件名称 DESCRIPTION	数量 Q'TY	备注 REMARK	供货状态 AVAILABLE
1	2803011-0A	前保险杠 FR BUMPER	1	白坯保险杠 WHITE WHEEL PANEL	
	2803011-01	前保险杠 FR BUMPER	1	黑色保险杠 BLACK BUMPER	
	2803011-01-白-01D	前保险杠 FR BUMPER	1	富康白、单色漆 WHITE, ONE COLOR LACQUER	非供货状态 NOT AVAILABLE
	2803011-01-白-01DZ	前保险杠 FR BUMPER	1	富康白、单色漆罩光 WHITEONE COLOR LACQUER COVER	非供货状态 NOT AVAILABLE
	2803011-01-红-01D	前保险杠 FR BUMPER	1	高原红、单色漆 RED, ONE COLOR LACQUER COVER	非供货状态 NOT AVAILABLE
	2803011-01-红-01DZ	前保险杠 FR BUMPER	1	高原红、单色漆罩光 RED, ONE COLOR LACQUER COVER	非供货状态 NOT AVAILABLE
	2803011-01-红-02Q	前保险杠 FR BUMPER	1	珠光宝红、珠光漆 PEARL RED, PEARL LACQUER	非供货状态 NOT AVAILABLE
	2803011-01-兰-01J	前保险杠 FR BUMPER	1	渝安兰、金属漆 BLUE, METAL LACQUER	非供货状态 NOT AVAILABLE
	2803011-01-灰-01J	前保险杠 FR BUMPER	1	宝马灰、金属漆 GRAY, METAL LACQUER	非供货状态 NOT AVAILABLE
	2803011-01-灰-02J	前保险杠 FR BUMPER	1	水晶银、金属漆 METAL LACQUER	非供货状态 NOT AVAILABLE
	2803011-01-灰-03J	前保险杠 FR BUMPER	1	珍珠银、金属漆 METAL LACQUER	非供货状态 NOT AVAILABLE
	2803011-01-灰-04M	前保险杠 FR BUMPER	1	中涂灰、中涂漆 GRAY, PAINT	非供货状态 NOT AVAILABLE
	2803011-01-黑-01J	前保险杠 FR BUMPER	1	宝马黑、金属漆 BLACK, METAL LACQUER	非供货状态 NOT AVAILABLE
	2803011-01-金-01J	前保险杠 FR BUMPER	1	沙漠金、金属漆 CHAMPAGNE GOLD,,METAL LACQUER	非供货状态 NOT AVAILABLE

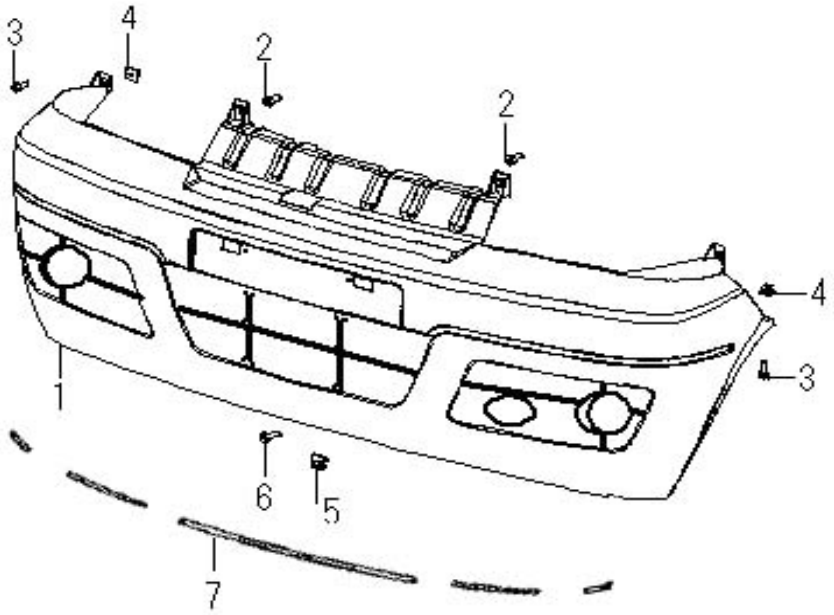

前保险杠（续 1）
FRONT BUMPER

序号 NO.	零部件代号 PART NO.	零部件名称 DESCRIPTION	数量 Q'TY	备注 REMARK	供货状态 AVAILABLE
1	2803011-01- 金—02J	前保险杠 FR BUMPER	1	香槟金、金属漆 CHAMPAGNE GOLD, METAL LACQUER	非供货状态 NOT AVAILABLE
	2803011-01- 绿—01J	前保险杠 FR BUMPER	1	墨绿、金属漆 BLACK GREEN, METAL LACQUER	非供货状态 NOT AVAILABLE
2	09122-66001	螺钉 SCREW	5		
3	Q2216319	自攻螺钉带垫片 ST6.3×19 SCREW	4		非供货状态 NOT AVAILABLE
4	8240006-01	螺母（塑料） NUT	4		
5	Q31206	片螺母 PATCH NUT	2		非供货状态 NOT AVAILABLE
6	Q1840612	牌照安装螺栓 LICENSE PLATE SCREW	2		非供货状态 NOT AVAILABLE
7	2803012-01	保险杠装饰条组件 GARNISHRY ASSY, BUMPER	1		

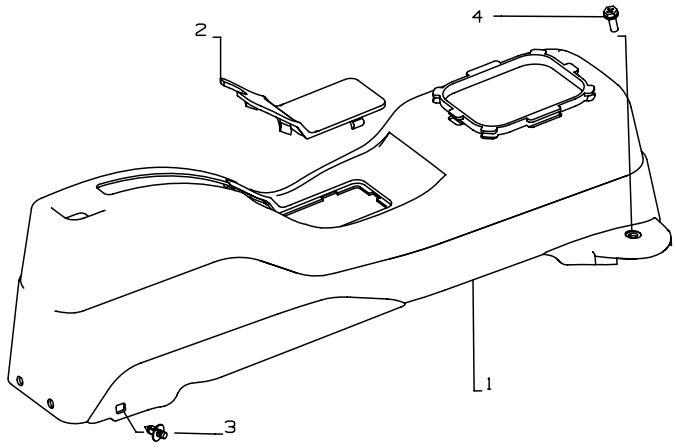

控制箱
BOX, CONSOLE

序号 NO.	零部件代号 PART NO.	零部件名称 DESCRIPTION	数量 Q'TY	备注 REMARK	供货状态 AVAILABLE
1	5108010-01 （3027）	控制箱 BOX, CONSOLE	1		
	5108010-01 （3028）	控制箱 BOX, CONSOLE	1		
	5108010-01 （3075）	控制箱 BOX, CONSOLE	1		
2	5108013-01 （3027）	控制箱盖 COVER, CONSOLE BOX	1		
	5108013-01 （3028）	控制箱盖 COVER, CONSOLE BOX	1		
	5108013-01 （3075）	控制箱盖 COVER, CONSOLE BOX	1		
3	09406-09302	控制箱卡子 CLIP	2		
4	Q2214816	自攻螺钉带垫片 ST4.8×16 SCREW	2		非供货状态 NOT AVAILABLE

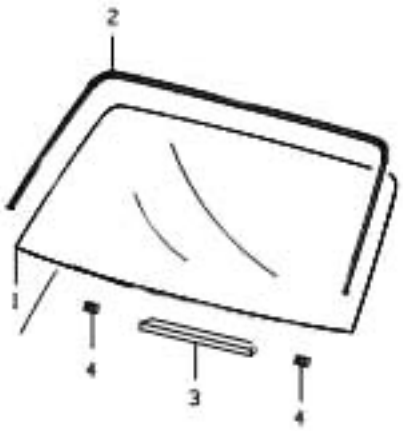

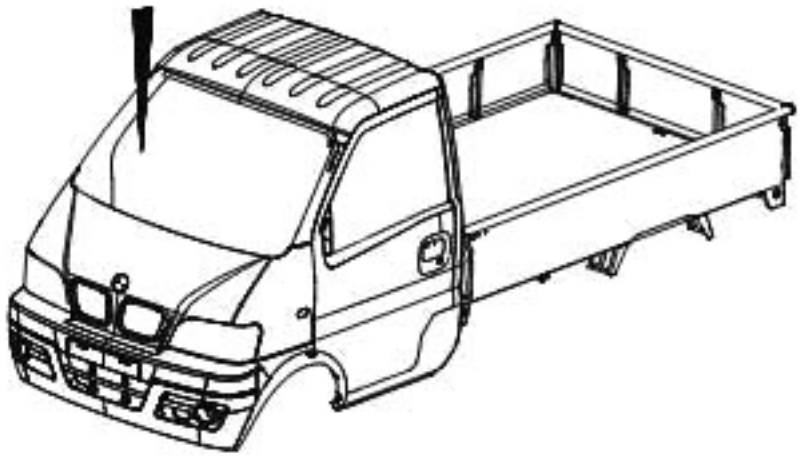

挡风玻璃及密封条
WINDSHIELD & WEATHERSTRIP

序号 NO.	零部件代号 PART NO.	零部件名称 DESCRIPTION	数量 Q'TY	备注 REMARK	供货状态 AVAILABLE
1	5206012-01	挡风玻璃 WINDSHIELD	1		
2	5206211-01	风窗玻璃密封条 WEATHERSTRIP	1		
3	5206213-01	风窗玻璃衬垫 LINER,GLASS	1		
4	8200220-01	挡风玻璃限位器 STOPPER, WINDSHIELD	2		

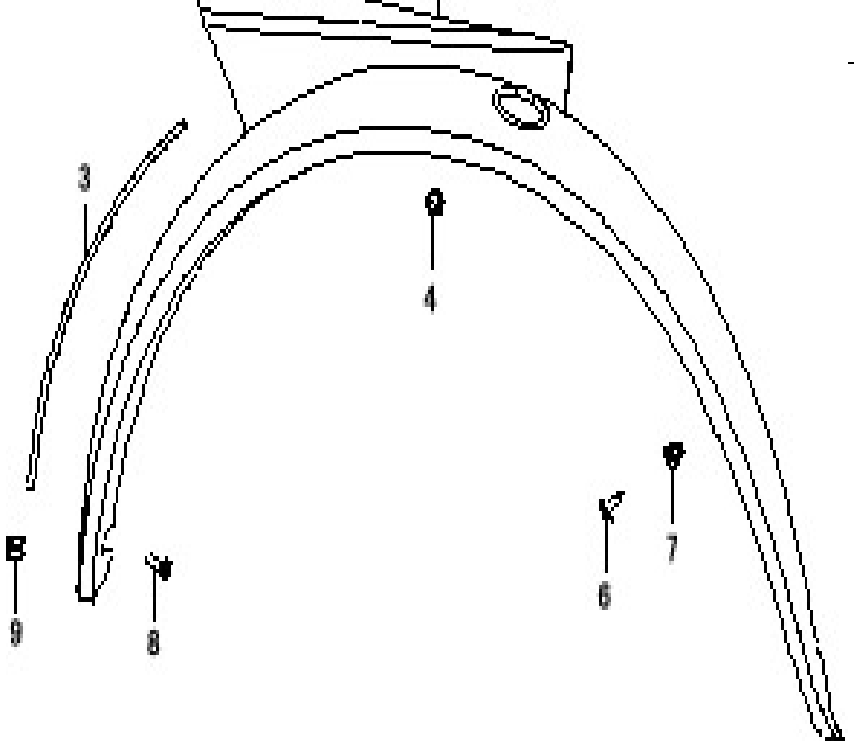

前轮眉总成
PANEL ASSY,FR WHEEL

序号 NO.	零部件代号 PART NO.	零部件名称 DESCRIPTION	数量 Q'TY	备注 REMARK	供货状态 AVAILABLE
1	8220040-0A	前轮眉（左） FR WHEEL PANEL（L）	1	白坯轮眉 WHITE WHEEL PANEL	
	8220040-01-白-01D	前轮眉（左） FR WHEEL PANEL（L）	1	富康白、单色漆 WHITE, ONE COLOR LACQUER	非供货状态 NOT AVAILABLE
	8220040-01-白-01DZ	前轮眉（左） FR WHEEL PANEL（L）	1	富康白、单色漆罩光 WHITE, ONE COLOR LACQUER	非供货状态 NOT AVAILABLE
	8220040-01-红-01D	前轮眉（左） FR WHEEL PANEL（L）	1	高原红、单色漆 RED, ONE COLOR COVER	非供货状态 NOT AVAILABLE
	8220040-01-红-01DZ	前轮眉（左） FR WHEEL PANEL（L）	1	高原红、单色漆罩光 RED, ONE COLOR LACQUER COVER	非供货状态 NOT AVAILABLE
	8220040-01-红-02Q	前轮眉（左） FR WHEEL PANEL（L）	1	珠光宝红、珠光漆 PEARL RED, PEARL LACQUER	非供货状态 NOT AVAILABLE
	8220040-01-兰-01J	前轮眉（左） FR WHEEL PANEL（L）	1	渝安兰、金属漆 BLUE, METAL LACQUER	非供货状态 NOT AVAILABLE
	8220040-01-灰-01J	前轮眉（左） FR WHEEL PANEL（L）	1	宝马灰、金属漆 GRAY ,METAL LACQUER	非供货状态 NOT AVAILABLE
	8220040-01-灰-02J	前轮眉（左） FR WHEEL PANEL（L）	1	水晶银、金属漆 METAL LACQUER	非供货状态 NOT AVAILABLE
	8220040-01-灰-03J	前轮眉（左） FR WHEEL PANEL（L）	1	珍珠银、金属漆 METAL LACQUER	非供货状态 NOT AVAILABLE
	8220040-01-灰-04M	前轮眉（左） FR WHEEL PANEL（L）	1	中涂灰、中涂漆 GRAY, PAINT	非供货状态 NOT AVAILABLE
	8220040-01-黑-01J	前轮眉（左） FR WHEEL PANEL（L）	1	宝马黑、金属漆 BLACK' METAL	非供货状态 NOT AVAILABLE
	8220040-01-金-01J	前轮眉（左） FR WHEEL PANEL（L）	1	沙漠金、金属漆 GOLD, METAL LACQUER	非供货状态 NOT AVAILABLE
	8220040-01-金—02J	前轮眉（左） FR WHEEL PANEL（L）	1	香槟金、金属漆 GOLD, METAL LACQUER	非供货状态 NOT AVAILABLE

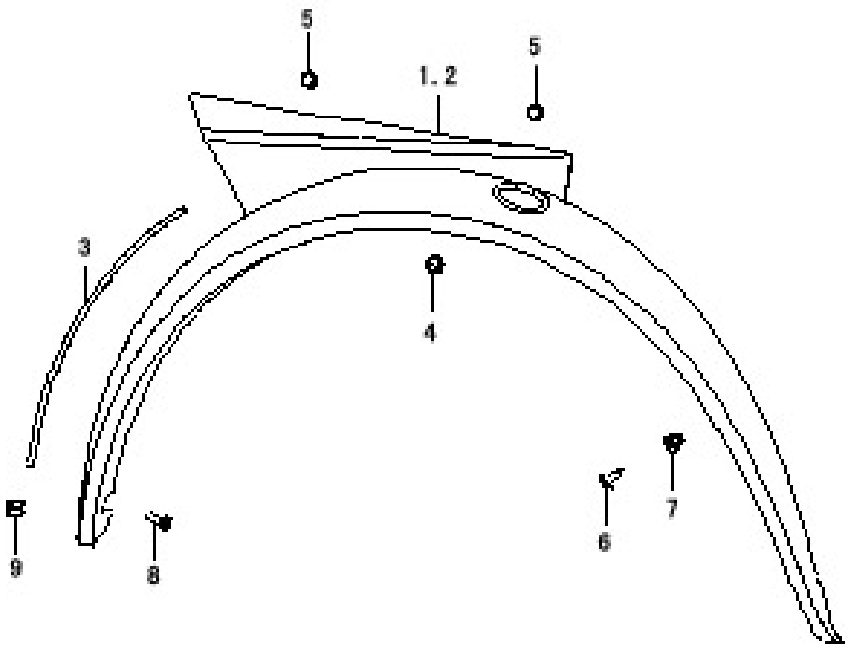

前轮眉总成（续 1）
PANEL ASSY,FR WHEEL

序号 NO.	零部件代号 PART NO.	零部件名称 DESCRIPTION	数量 Q'TY	备注 REMARK	供货状态 AVAILABLE
1	8220040-01-绿—01J	前轮眉（左） FR WHEEL PANEL（L）	1	墨绿、金属漆	非供货状态 NOT AVAILABLE
2	8220050-01-白-01D	前轮眉（右） FR WHEEL PANEL（R）	1	富康白、单色漆 WHITE, ONE COLOR LACQUER	非供货状态 NOT AVAILABLE
	8220050-0A	前轮眉（右） FR WHEEL PANEL（R）	1	白坯轮眉 WHITE WHEEL PANEL	
	8220050-01-白-01DZ	前轮眉（右） FR WHEEL PANEL（R）	1	富康白、单色漆罩光 WHITE, ONE COLOR LACQUER COVER	非供货状态 NOT AVAILABLE
	8220050-01-红-01D	前轮眉（右） FR WHEEL PANEL（R）	1	高原红、单色漆 RED、ONE COLOR LACQUER	非供货状态 NOT AVAILABLE
	8220050-01-红-01DZ	前轮眉（右） FR WHEEL PANEL（R）	1	高原红、单色漆罩光 RED, ONE COLOR LACQUER COVER	非供货状态 NOT AVAILABLE
	8220050-01-红-02Q	前轮眉（右） FR WHEEL PANEL（R）	1	珠光宝红、珠光漆 PEARL RED,RED	非供货状态 NOT AVAILABLE
	8220050-01-兰-01J	前轮眉（右） FR WHEEL PANEL（R）	1	渝安兰、金属漆 BLUE, METAL LACQUER	非供货状态 NOT AVAILABLE
	8220050-01-灰-01J	前轮眉（右） FR WHEEL PANEL（R）	1	宝马灰、金属漆 GRAY, METAL LACQUE	非供货状态 NOT AVAILABLE
	8220050-01-灰-02J	前轮眉（右） FR WHEEL PANEL（R）	1	水晶银、金属漆 METAL LACQUE	非供货状态 NOT AVAILABLE
	8220050-01-灰-03J	前轮眉（右） FR WHEEL PANEL（R）	1	珍珠银、金属漆 METAL LACQUE	非供货状态 NOT AVAILABLE
	8220050-01-灰-04M	前轮眉（右） FR WHEEL PANEL（R）	1	中涂灰、中涂漆 GRAY, PAINT	非供货状态 NOT AVAILABLE
	8220050-01-黑-01J	前轮眉（右） FR WHEEL PANEL（R）	1	宝马黑、金属漆 BLACK、METAL LACQUER	非供货状态 NOT AVAILABLE
	8220050-01-金-01J	前轮眉（右） FR WHEEL PANEL（R）	1	沙漠金、金属漆 METAL LACQUER	非供货状态 NOT AVAILABLE
	8220050-01-金—02J	前轮眉（右）	1	香槟金、金属漆 METAL LACQUER	非供货状态

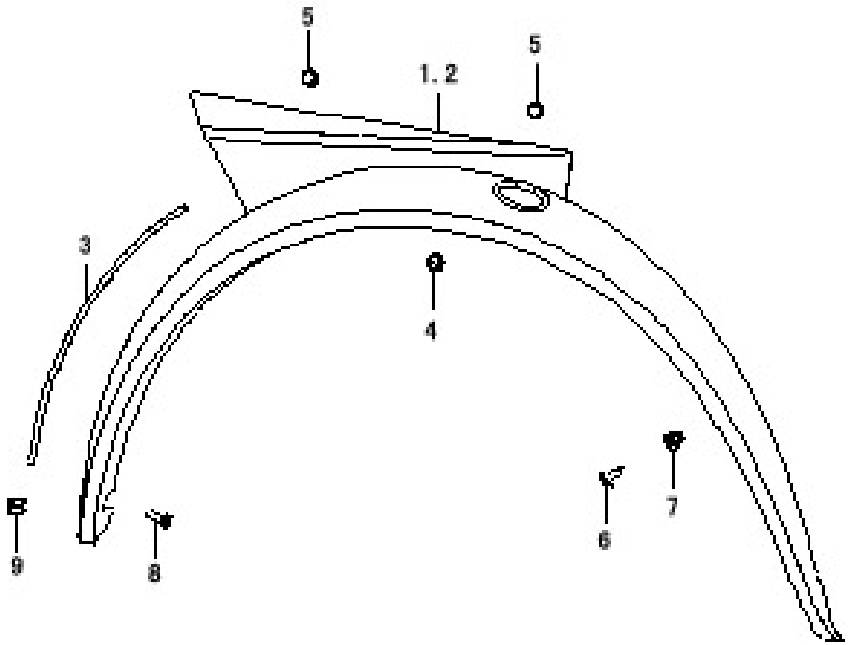

前轮眉总成（续 2）
PANEL ASSY,FR WHEEL

序号 NO.	零部件代号 PART NO.	零部件名称 DESCRIPTION	数量 Q'TY	备注 REMARK	供货状态 AVAILABLE
2	8220050-01- 绿 -01J	前轮眉（右） FR WHEEL PANEL（R）	1	墨绿、金属漆 BLACK GREEN, METAL LACQUER	非供货状态 NOT AVAILABLE
3	8220101-01	前轮眉前密封条 SEAL，FR WHEEL PANEL	2		
4	8220043-01	卡子 CLIP	6		
5	09159-06005	螺母（带盘）M6 NUT	4		
6	Q2736316	十字槽大半圆头自攻螺钉 ST6.3×16 SCREW	8		非供货状态 NOT AVAILABLE
7	8240006-01	螺母（塑料） NUT	8		
8	09122-66001	螺钉 SCREW	4		
9	Q31206	片螺母 NUT	4		

后视镜/遮阳板
REAR VIEW MIRROR/SUN VISOR

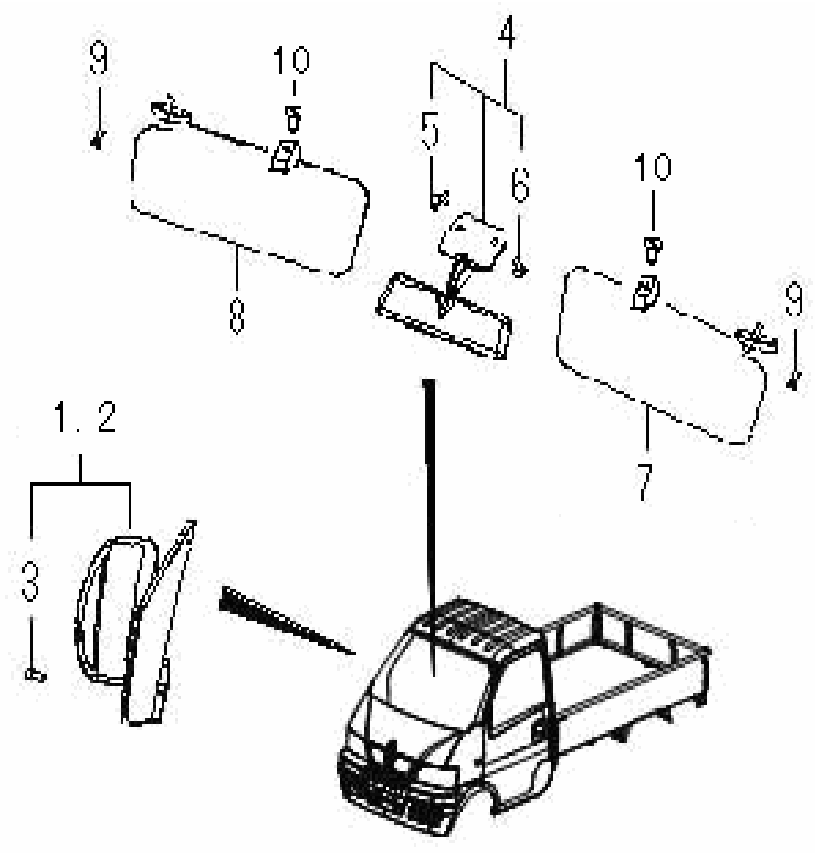

序号 NO.	零部件代号 PART NO.	零部件名称 DESCRIPTION	数量 Q'TY	备注 REMARK	供货状态 AVAILABLE
1	8202010-01	外后视镜（右） MIRROR,RR VIEW R	1		
2	8202020-01	外后视镜（左） MIRROR,RR VIEW L	1		
3	09128-06002	六角带盘螺钉 M6×12 SCREEW	6		
4	8201010-01	内后视镜总成 MIRROR ASSY,IN RR VIEW	1		
5	Q2360616	十字盘头螺钉 M6×16 BOLT	2		非供货状态 NOT AVAILABLE
6	W5W/GB15766 .1-1995	室内灯泡 ROOM LAMP	1		
7	8204010-02	遮阳板（左） SUNVISOR L	1		
8	8204020-02	遮阳板（右） SUNVISOR R	1		

安全带
SEAT BELT

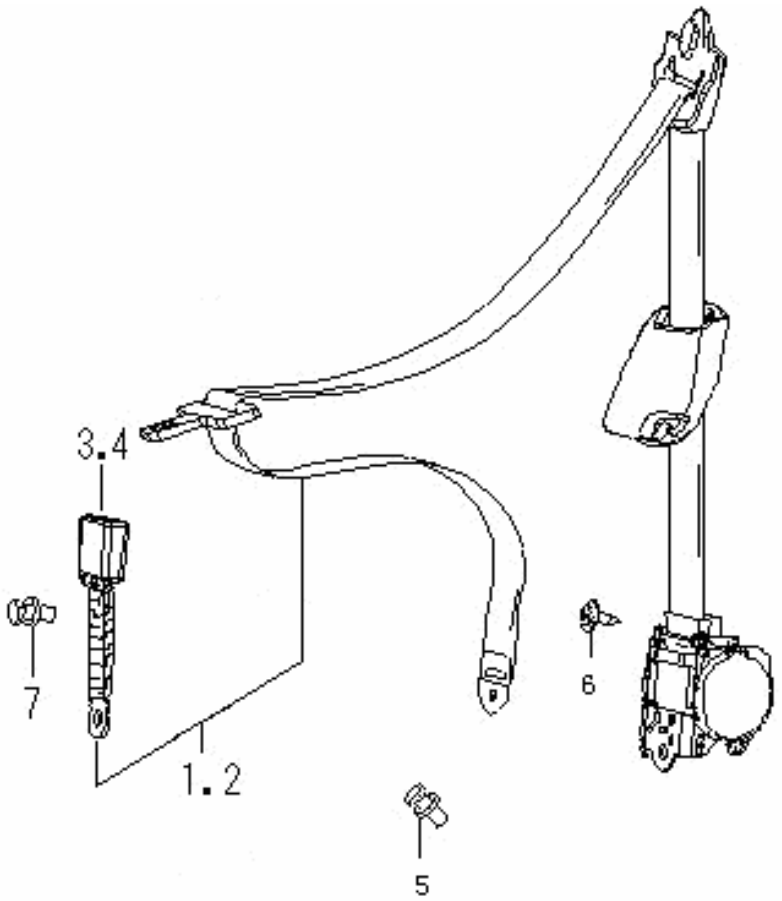

序号 NO.	零部件代号 PART NO.	零部件名称 DESCRIPTION	数量 Q'TY	备注 REMARK	供货状态 AVAILABLE
1	8212100-11	前座椅安全带总成（左） SEAT BELT ASSY, LH	1		
2	8212200-11	前座椅安全带总成（右） SEAT BELT ASSY, RH	1		
3	8212110-11	前排座椅安全带锁扣总成（左） BUCKLE ASSY, FR SEAT SAFETY BELT(L)	1		
4	8212220-11	前排座椅安全带锁扣总成（右） BUCKLE ASSY, FR SEAT SAFETY BELT(R)	1		
5	8212300-01	专用螺栓 BOLT	8		
6	Q2716316	大头十字槽螺钉 BOLT	2		非供货状态 NOT AVAILABLE

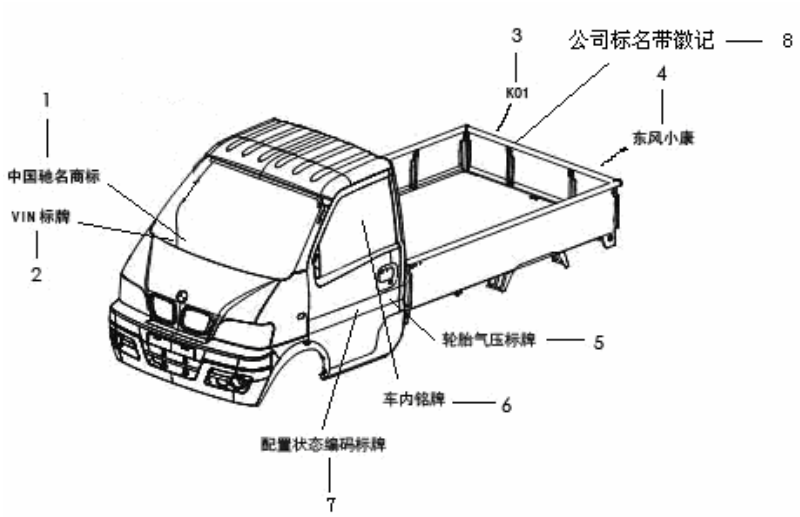

商标、标牌
BRAND、LOGO

序号 NO.	零部件代号 PART NO.	零部件名称 DESCRIPTION	数量 Q'TY	备注 REMARK	供货状态 AVAILABLE
1	8222232-01	中国驰名商标标帖 CHINESE FAMOUS BRAND LABEL	1		
2	3904005-01	车辆识别 VIN 标牌 VIN LABEL	1		
3	8222102-01	车型自编号（K01） LABEL (K01)	1		
4	8222201-06	后标牌（东风小康） RR LABEL (DFM STAR)	1		
5	3912011-01	轮胎气压标牌 LABEL (TYRE PRESSURE)	1		
6	39TF01-04011	车内铭牌 INNER NAMEPLATE	1		售后不供
7	8222501-01	配置状态编码标牌 LABEL	1		
8	8227012-13	公司标名带徽记 COMPANY MARKED BADGE	1	老状态	
	8227012-14	公司标名带徽记 COMPANY MARKED BADGE	1	新状态	

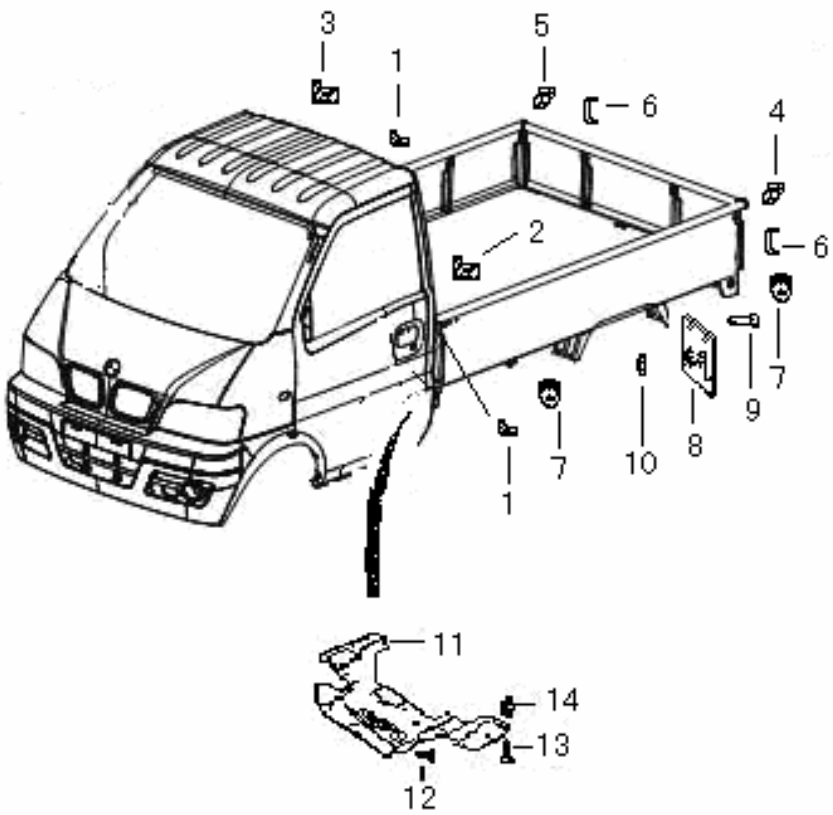

货箱及附件
CARRIAGE&ACCESSORIES

序号 NO.	零部件代号 PART NO.	零部件名称 DESCRIPTION	数量 Q'TY	备注 REMARK	供货状态 AVAILABLE
1	8500106-11	前缓冲块 CUSHION	2		
2	8500102-11	前开口堵头（前左） STOPPER(FR, L)	1		
3	8500103-11	前开口堵头（前右） STOPPER(FR, R)	1		
4	8500104-11	开口堵头（左） STOPPER (L)	2		
5	8500105-11	开口堵头（右） STOPPER (R)	2		
6	8500108-11	货箱锁扣护垫 CUSHION	4		
7	8502300-11	货箱缓冲垫块 CUSHION	6		
8	8511015-11	后挡泥板 RR FENDER	2		
9	09122-66001	螺钉 SCREW	4		
10	09159-06005	螺母 NUT	4		
11	2802431-01	发动机防护板 ENGINE COVER	1		
12	8240002-01	卡子 CLIP	2		
13	Q2216319	螺钉 ST6.3×19 CREW	5		非供货状态 NOT AVAILABLE
14	8240006-01	螺母 SCREW	5		

第五章 电 器

CHAPTER 5 ELECTRIC EQUIPMENT

本章缩略词集

ABBREVIATION COLLECTION IN THIS CHAPTER

ASSY (ASSEMBLY)：总 成

BRKT (BRACKET)：支 架

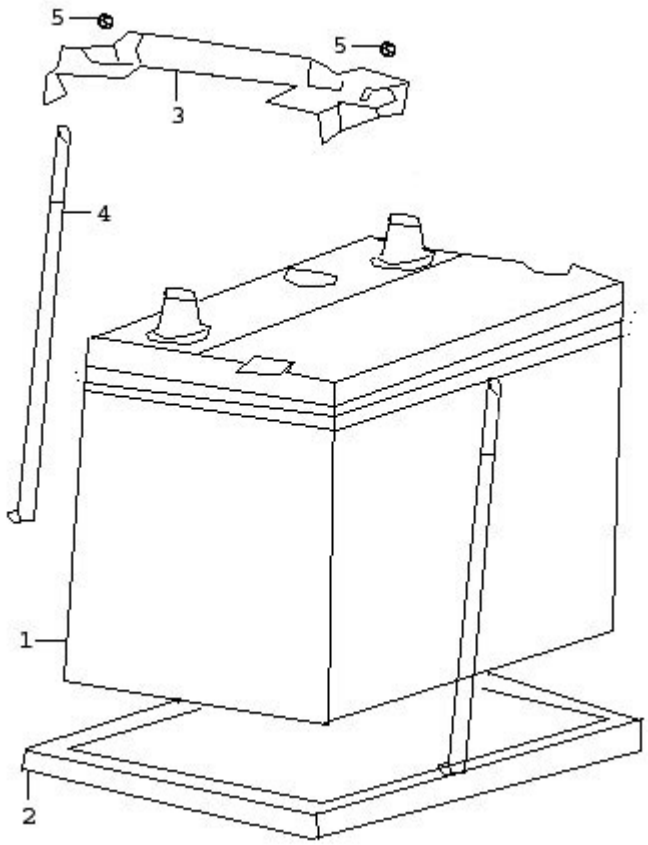

蓄电池
BATTERY ASSY

序号 NO.	零部件代号 PART NO.	零部件名称 DESCRIPTION	数量 Q'TY	备注 REMARK	供货状态 AVAILABLE
1	3703010-01	蓄电池 BATTERY ASSY	1	免维护 MAINTENANCE FREE	
	3703010-02	蓄电池 6-QW-45（带液电池） BATTERY ASSY	1		
2	3775011-01	蓄电池托架 BRKT	1		
3	3775012-01	蓄电池压板 BAND	1		
4	3775015-01	蓄电池固定螺杆 BOLT	2		
5	Q32005	蓄电池固定螺杆螺母 M5	2		非供货状态 Not available

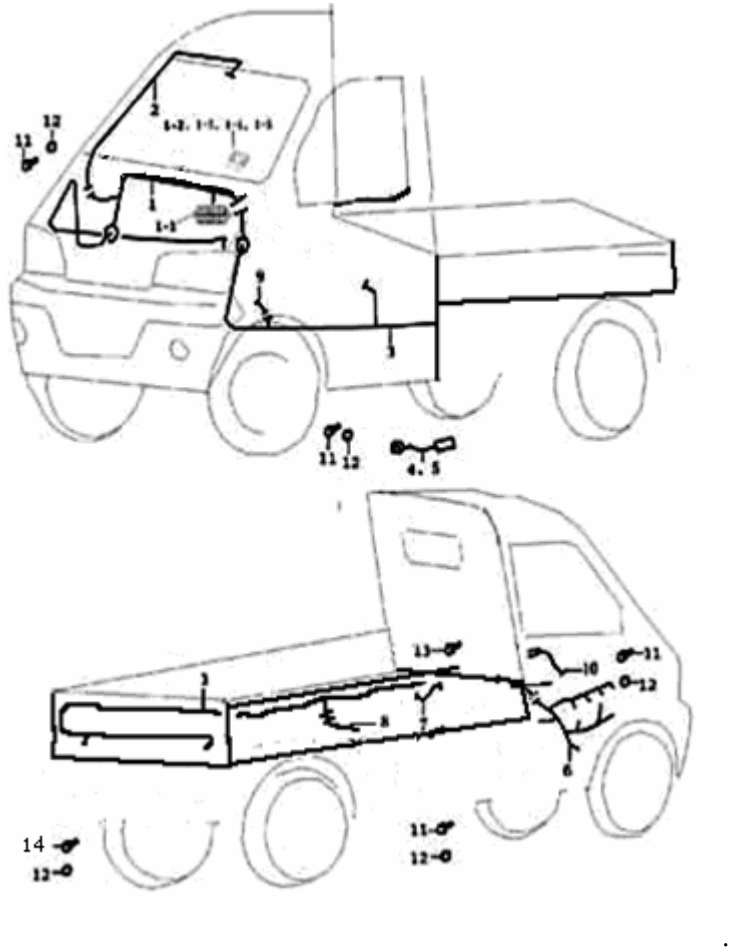

线束总成
WIRE HARNESS ASSY

序号 NO.	零部件代号 PART NO.	零部件名称 DESCRIPTION	数量 Q'TY	备注 REMARK	供货状态 AVAILABLE
1	3724010-01A	驾驶室线束总成 WIRE HARNESS	1	EQ474i EQ465i-21 M1 系统	
	3724010-02	驾驶室线束总成 WIRE HARNESS ASSY, CAB	1	EQ465i 德尔福一代系统不带空调	
	3724010-03	驾驶室线束总成 WIRE HARNESS ASSY, CAB	1	EQ465i-21 德尔福二代系统、G4AB	
	3724010-03A	驾驶室线束总成 WIRE HARNESS ASSY, CAB	1	EQ465i-21 德尔福二代系统、带空调 G4AB	
	3724010-04	驾驶室线束总成 WIRE HARNESS ASSY, CAB	1	EQ465i 德尔福一代系统带空调	
	3724010-05A	驾驶室线束总成 WIRE HARNESS ASSY, CAB	1	LJ474QE2	
1-1	3724011-01	十四路保险丝盒 FUSE BOX	1		
1-2	3724012-01	保险片 10A FUSE	1		
1-3	3724013-01	保险片 15A FUSE	10		
1-4	3724014-01	保险片 20A FUSE	2		
1-5	3724015-01	保险片 30A FUSE	1		
2	3724050-11	顶蓬线束总成 WIRE HARNESS ASSY, TOP	1		
3	3724020-11A	底盘线束总成 WIRE HARNESS ASSY, CHASSIS	1	EQ474i	
	3724020-12	底盘线束总成 WIRE HARNESS ASSY, CHASSIS	1	EQ465i 德尔福一代系统不带空调	

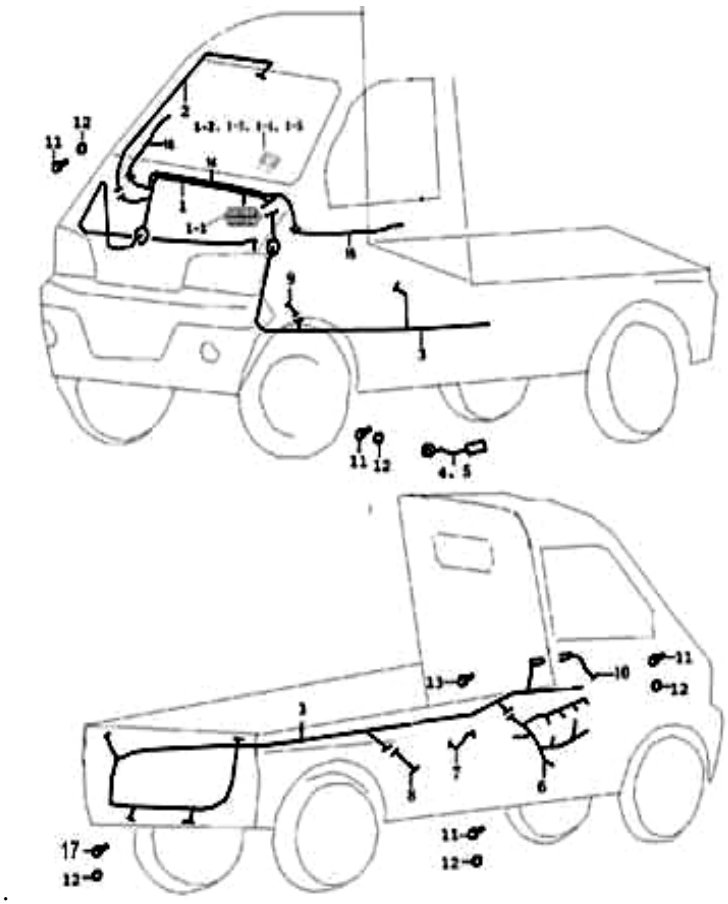

线束总成(续 1)
WIRE HARNESS ASSY

序号 NO.	零部件代号 PART NO.	零部件名称 DESCRIPTION	数量 Q'TY	备注 REMARK	供货状态 AVAILABLE
3	3724020-13	底盘线束总成 WIRE HARNESS ASSY, CHASSIS	1	EQ465i-21 德尔福二代系统	
	3724020-13A	底盘线束总成 WIRE HARNESS ASSY, CHASSIS	1	EQ465i-21 德尔福二代系统、带空调	
	3724020-14	底盘线束总成 WIRE HARNESS ASSY, CHASSIS	1	EQ465i 德尔福一代系统 DELPHI（带空调 WITH A/C）	
	3724020-15A	底盘线束总成 WIRE HARNESS ASSY, CHASSIS	1	LJ474QE2	
	3724020-16	底盘线束总成 WIRE HARNESS ASSY, CHASSIS	1	EQ465i-21 M1 系统	
	3724020-16A	底盘线束总成 WIRE HARNESS ASSY, CHASSIS	1	EQ465i-21 M1 系统（带空调 WITH A/C）	
4	3724021-01	易熔线（0.5） EASY FUSED HARNESS	1		
5	3724022-01	易熔线（0.85） EASY FUSED HARNESS	1		
6	3724100-01A	发动机线束总成 WIRE HARNESS ASSY, ENGINE	1	EQ474i	
	3724100-02	发动机线束总成 WIRE HARNESS ASSY, ENGINE	1	EQ465i 德尔福一代系统	
	3724100-03	发动机线束总成 WIRE HARNESS ASSY, ENGINE	1	EQ465i-21 德尔福二代系统	
	3724100-05A	发动机线束总成 WIRE HARNESS ASSY, ENGINE	1	LJ474QE2	

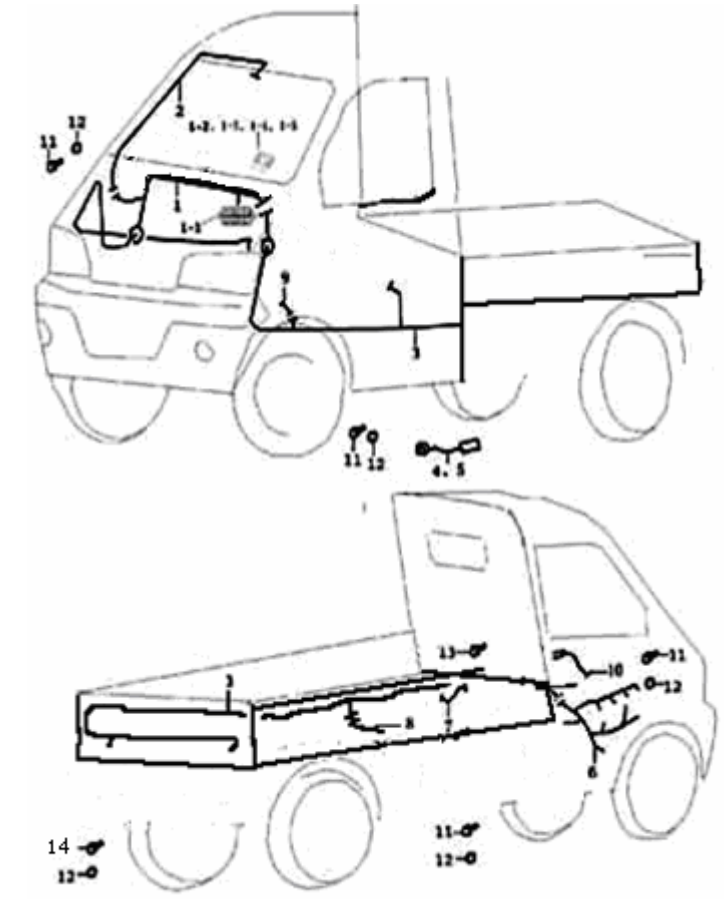

线束总成（续 2）
WIRE HARNESS ASSY

序号 NO.	零部件代号 PART NO.	零部件名称 DESCRIPTION	数量 Q'TY	备注 REMARK	供货状态 AVAILABLE
6	3724100-06A	发动机线束总成 WIRE HARNESS ASSY, ENGINE	1	EQ465i-21　M1 系统	
7	3724090-11	变速箱搭铁线 WIRE	1		
8	3724180-01	油泵连接线束总成 WIRE HARNESS ASSY,	1	除 EQ465i2-30 外用	
	3724180-02	油泵连接线束总成 WIRE HARNESS ASSY,	1	EQ465i2-30 用	
9	3724190-01	机油压力连接线 WIRE	1		
10	3724110-01	蓄电池搭铁线 WIRE, BATTERY	1		
11	09115-06001	驾驶室线束接地螺栓 M6*16　BOLT	2		
	09115-06001	变速箱搭铁线螺栓 M6*16 BOLT	1		
11	09115-06001	蓄电池搭铁线螺栓 M6*16 BOLT	1		
12	Q41206	外锯齿锁紧垫圈 GSK	5	内径为 6 INNER DIAMETER	非供货状态 Not available
13	Q2216319	发动机搭铁线螺钉 ST6.3*19	1		非供货状态 Not available
14	Q2716316	底盘线束接地螺栓 ST6.3*16	1		

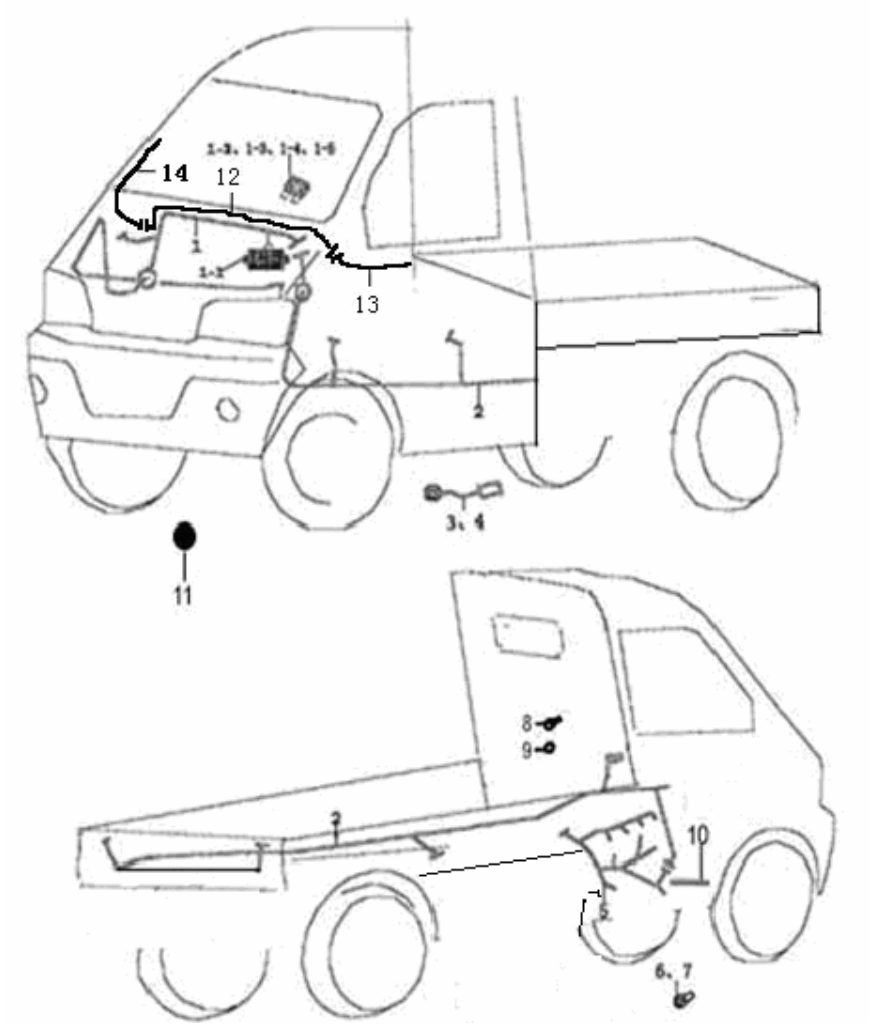

优化线束总成
WIRE HARNESS ASSY

序号 NO.	零部件代号 PART NO.	零部件名称 DESCRIPTION	数量 Q'TY	备注 REMARK	供货状态 AVAILABLE
1	3724010-01-U	驾驶室线束总成 WIRE HARNESS ASSY, CAB	1	EQ474i	
	3724010-01A-U	驾驶室线束总成 WIRE HARNESS ASSY, CAB	1	EQ474i(带空调)WITH A/C	
	3724010-01C-U	驾驶室线束总成 WIRE HARNESS ASSY, CAB	1	EQ474i(带空调、后雨刮、后除霜、电子仪表、电动摇窗机)WITH A/C	
	3724010-03-D	驾驶室线束总成 WIRE HARNESS ASSY, CAB	1	EQ465i-21/ EQ464i-20/ EQ462i-20	
	3724010-03A-D	驾驶室线束总成 WIRE HARNESS ASSY, CAB	1	EQ465i-21/EQ464i-20/ EQ462i-20 (带空调) WITH A/C	
	3724010-05-U	驾驶室线束总成 WIRE HARNESS ASSY, CAB	1	LJ474 QE2	
	3724010-05A-U	驾驶室线束总成 WIRE HARNESS ASSY, CAB	1	LJ474 QE2 (带空调) WITH A/C	
	3724010-01-U3	驾驶室线束总成 WIRE HARNESS ASSY, CAB	1	OBD 发动机专用	
	3724010-01A-U3	驾驶室线束总成 WIRE HARNESS ASSY, CAB	1	OBD 发动机专用(带空调)WITH A/C	
1-1	3724011-01	十四路保险丝盒 FUSE BOX	1		
1-2	3724012-01	保险片 10A FUSE	1		
1-3	3724013-01	保险片 15A FUSE	10		

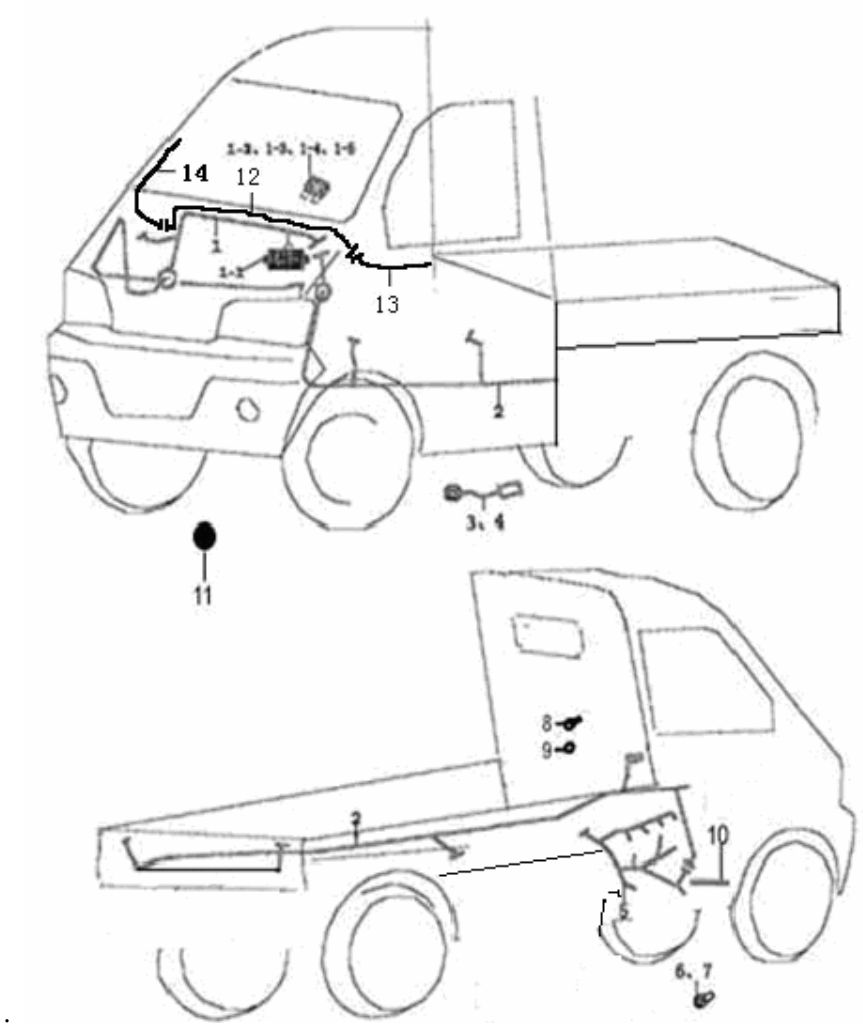

优化线束总成(续 1)
WIRE HARNESS ASSY

序号 NO.	零部件代号 PART NO.	零部件名称 DESCRIPTION	数量 Q'TY	备注 REMARK	供货状态 AVAILABLE
1-4	3724014-01	保险片 20A FUSE	2		
1-5	3724015-01	保险片 30A FUSE	1		
2	3724020-11-U	底盘线束总成 WIRE HARNESS ASSY, CHASSIS	1	EQ474i 2.3/2.5 米货厢	
	3724020-11A-U	底盘线束总成 WIRE HARNESS ASSY, CHASSIS	1	EQ474i(带空调) 2.3/2.5 米货厢 WITH A/C	
	3724020-11-U-L	底盘线束总成 WIRE HARNESS ASSY, CHASSIS	1	EQ474i 2.7 米货厢	
	3724020-11A-U-L	底盘线束总成 WIRE HARNESS ASSY, CHASSIS	1	EQ474i(带空调) 2.7 米货厢 WITH A/C	
	3724020-13-D	底盘线束总成 WIRE HARNESS ASSY, CHASSIS	1	EQ465i-21/EQ464i-20/EQ462i-20 2.3/2.5 米货厢	
	3724020-13A-D	底盘线束总成 WIRE HARNESS ASSY, CHASSIS	1	EQ465i-21 (带空调)/EQ464i-20/EQ462i-20 2.3/2.5 米货厢 WITH A/C	
	3724020-13-D-L	底盘线束总成 WIRE HARNESS ASSY, CHASSIS	1	EQ465i-21/EQ464i-20/EQ462i-20 2.7 米货厢	
	3724020-13A-D-L	底盘线束总成 WIRE HARNESS ASSY, CHASSIS	1	EQ465i-21 (带空调)/EQ464i-20/EQ462i-20 2.7 米货厢	
	3724020-15-U	底盘线束总成 WIRE HARNESS ASSY, CHASSIS	1	LJ474 QE2 2.3/2.5 米货厢	
	3724020-15A-U	底盘线束总成 WIRE HARNESS ASSY, CHASSIS	1	LJ474QE2 (带空调) 2.3/2.5 米货厢 WITH A/C	

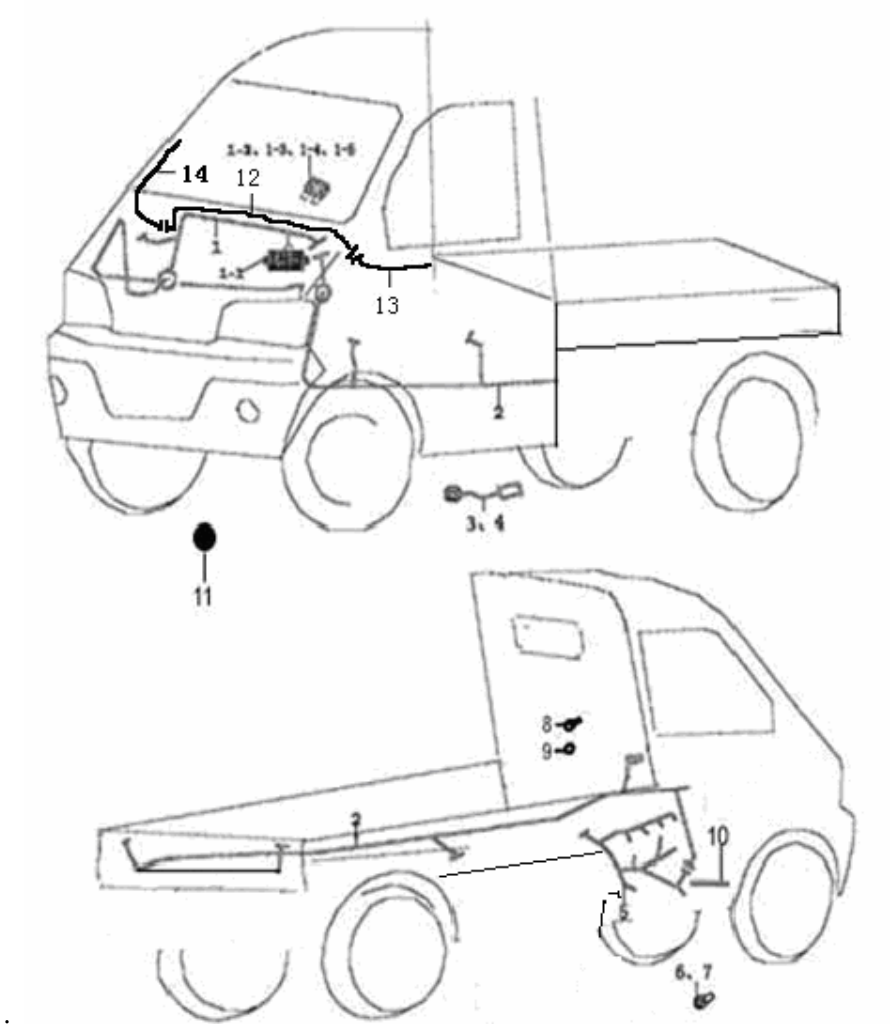

优化线束总成(续 1)
WIRE HARNESS ASSY

序号 NO.	零部件代号 PART NO.	零部件名称 DESCRIPTION	数量 Q'TY	备注 REMARK	供货状态 AVAILABLE
2	3724020-15-U-L	底盘线束总成 WIRE HARNESS ASSY, CHASSIS	1	LJ474QE2 2.7 米货厢	
	3724020-15A-U-L	底盘线束总成 WIRE HARNESS ASSY, CHASSIS	1	LJ474 QE2 (带空调) 2.7 米货厢 WITH A/C	
	3724020-11-U3	底盘线束总成 WIRE HARNESS ASSY, CHASSIS	1	EQ465i2-30 用(带空调) 2.3/2.5 米货厢 WITH A/C	
	3724020-11A-U3	底盘线束总成 WIRE HARNESS ASSY, CHASSIS	1	EQ465i2-30 用(带空调) 2.3/2.5 米货厢 WITH A/C	
	3724020-11-U3-L	底盘线束总成 WIRE HARNESS ASSY, CHASSIS	1	EQ465i2-30 用 2.7 米货厢	
	3724020-11A-U3-L	底盘线束总成 WIRE HARNESS ASSY, CHASSIS	1	EQ465i2-30 用(带空调) 2.7 米货厢 WITH A/C	
3	3724021-01	易熔线（0.5） EASY FUSED HARNESS	1		
4	3724022-01	易熔线（0.85） EASY FUSED HARNESS	1		
5	3724100-01A-U	发动机线束总成 WIRE HARNESS ASSY, ENGINE	1	EQ474i	
	3724100-03A-D	发动机线束总成 WIRE HARNESS ASSY, ENGINE	1	EQ465i-21/EQ464i-20/EQ462i-20	
	3724100-05A-U	发动机线束总成 WIRE HARNESS ASSY, ENGINE	1	LJ474 QE2	
	3724100-03A-U3	发动机线束总成 WIRE HARNESS ASSY, ENGINE	1	EQ465i2-30	

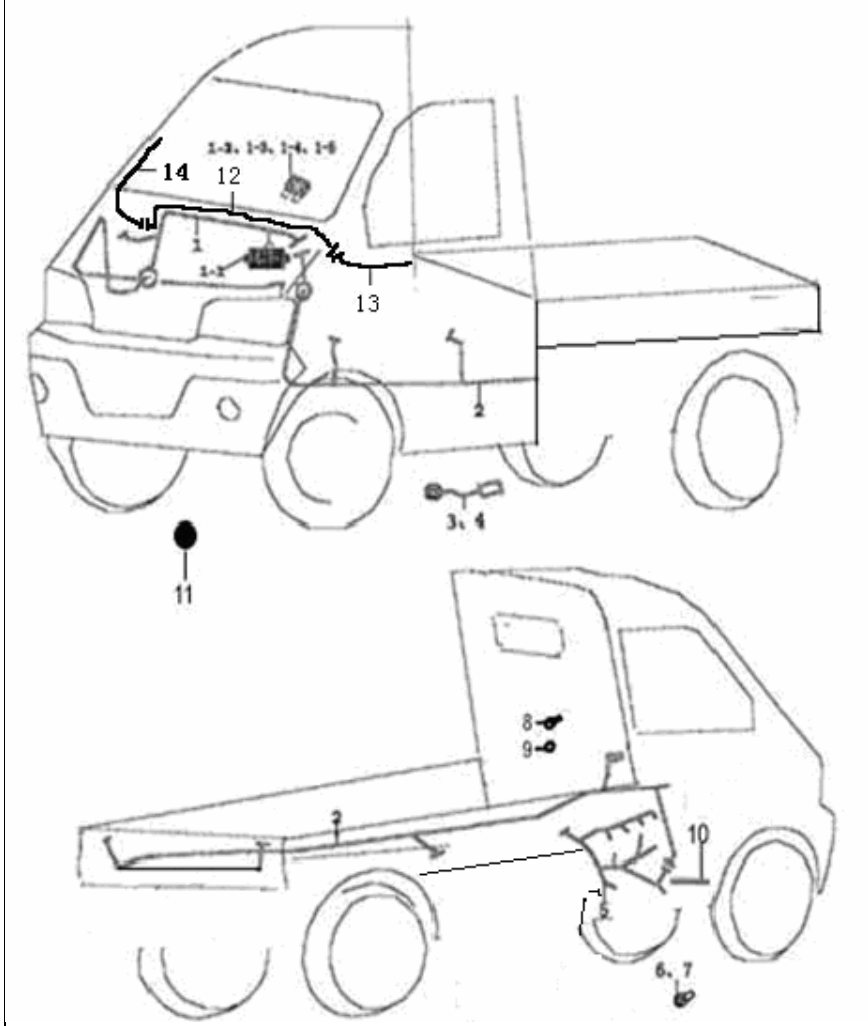

优化线束总成(续 1)
WIRE HARNESS ASSY

序号 NO.	零部件代号 PART NO.	零部件名称 DESCRIPTION	数量 Q'TY	备注 REMARK	供货状态 AVAILABLE
6	09128-06002	ECU 安装螺钉 M6*12 BOLT(474)	4	EQ474i	
7	Q1840620	ECU 安装螺钉 M6*20 BOLT(465)	4	EQ465i-21/EQ464i-20/EQ462i-20	非供货状态 Not available
8	09115-06001	发动机线束搭铁螺钉 BOLT, WIRING HARMESS,ENGING ENGINE	1		
9	Q41206	外锯齿锁紧垫圈 GSAKET, OUTER SAWTOOTH LOCK	1		
10	3724220-01	线束保护胶条 WIRING HAMESS PROTECTIVE	1		
11	8240009-01	ECU 支架安装孔孔盖 HOLE COVER, ECU BRACKET	3		
12	3724150-01	中控锁主线束 WIRE	1	带中控锁 WITH CENTRAL LOCK	
13	3724030-01	左前门线束总成 WIRE HARNESS, LEFT FRONT DOOR	1	带中控锁、电动摇窗机	
	3724030-01A	左前门线束总成 WIRE HARNESS, LEFT FRONT DOOR	1	带中控锁	
14	3724040-01	右前门线束总成 WIRE HARNESS,RIGHT FRONT DOOR	1	带中控锁、电动摇窗机	
	3724040-01A	右前门线束总成 WIRE HARNESS,RIGHT FRONT DOOR	1	带中控锁	

优化线束说明：优化线束主要特征是 ECU 放在发动机仓，装配优化线束时取消机油压力连接线（3724190-01），除上述线束外整车其他线束均没有变化。
THE EXPLANATION: THE MAIN CHARACTER OF THE OPTIMIZED WIRING HARNESS IS TO INSTALL THE ECU IN THE ENGINE HOUSE, CANCEL THE OIL PRESSURE CONNECTING WIRING HARNESS (3724190-01), OTHER HARNESSES ARE THE SAME EXCEPT THE ABOVE

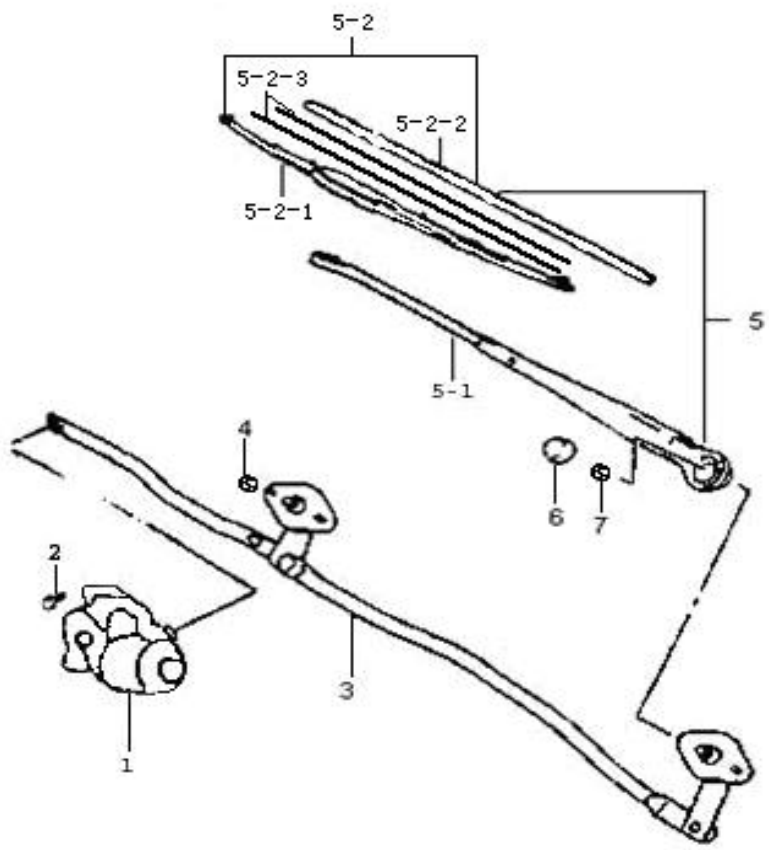

.

前雨刮器

FRONT WINDOW WIPER

序号 NO.	零部件代号 PART NO.	零部件名称 DESCRIPTION	数量 Q'TY	备注 REMARK	供货状态 AVAILABLE
1	3741010-01	前雨刮电机及支架总成 FRONT WINDOW WIPER ASSY	1		
2	09128-06001	前雨刮电机支架螺栓 M6*10 BOLT	3		
3	5205020-01	前雨刮连杆 JOINT ASSY	1		
4	Q32006	前雨刮连杆螺母 M6 NUT	4		非供货状态 Not available
5	5205010-01	前雨刮臂总成（含前雨刮刷） FRONT ARM ASSY	2		
5-1	5205090-01	前雨刮臂 FRONT ARM	2		
5-2	5205080-01	前雨刮刷总成 REAR WIPER BRUSH BRACKET	2		
5-2-1	5205070-01	前雨刮刷支架 REAR WIPER BRUSH BRACKET	2		
5-2-2	5205072-01	前雨刮刷 REAR WIPER BRUSH	2		
5-2-3	5205073-01	扁平钢丝 STEEL WIRE (PLAIN)	4		
6	8220018-01	雨刮臂端盖 FRONT WIPER ARM CAP	2		
7	Q32008	前雨刮臂螺母 M8 NUT	2		非供货状态 Not available

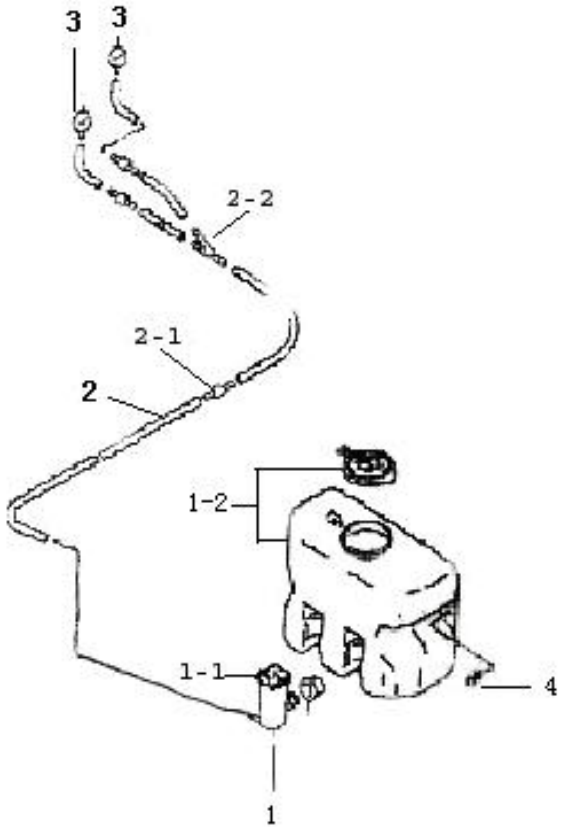

清洗器
WASHER ASSY

序号 NO.	零部件代号 PART NO.	零部件名称 DESCRIPTION	数量 Q'TY	备注 REMARK	供货状态 AVAILABLE
1	5207100-02	清洗器储水罐及电机（单电机） WATER TANK & ELECTROMOTOR	1		
1-1	5207101-01	清洗器电机 ELECTRIC MOTOR, CLEANER	1		
1-2	5207102-01	清洗器储水罐（带盖） RESERVOIR WITH CAP,CLEANER	1		
2	5207010-01	清洗器软管总成（前 ） WASHER TUBE ASSY(FRONT)	1		
2-1	5207060-01	直通 DIRECTLY CONTACT	3		
2-2	5207070-01	三通 THREE WAY OF CONTACTING	1		
3	5207020-01	清洗器前喷嘴总成 FRONT NOZZLE ASSY	2		
4	09128-06001	清洗器储水罐及电机螺钉 M6*10 BOLT	2		

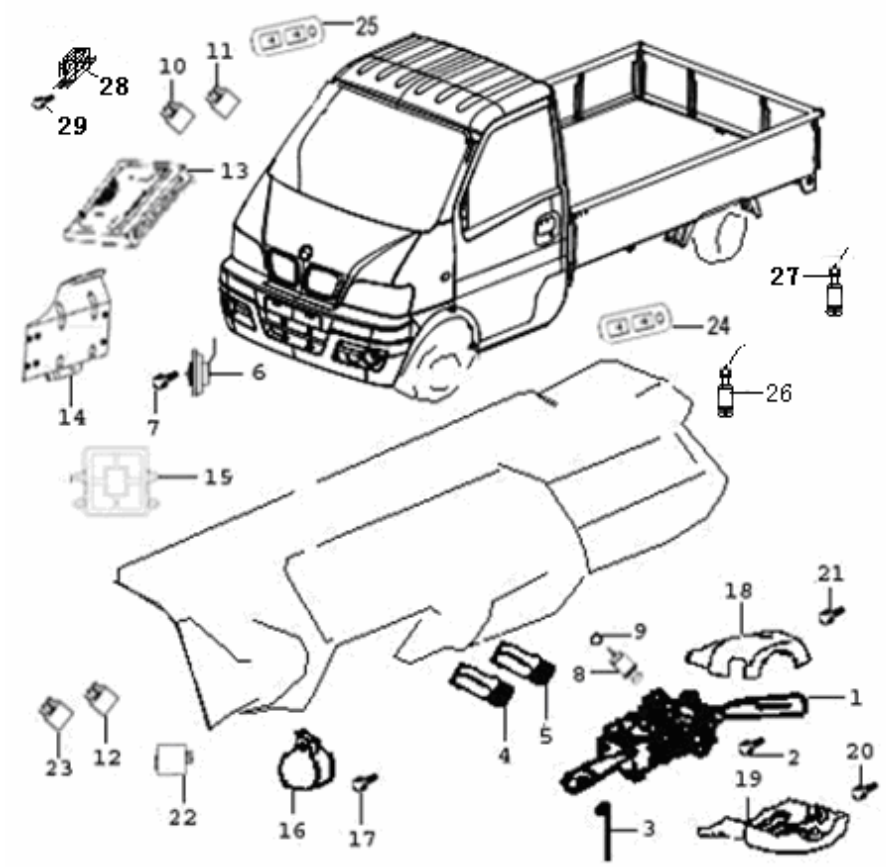

开关/继电器/点烟器/ECU
SWITCH/RELAY/CIGERETTE LIGHTER

序号 NO.	零部件代号 PART NO.	零部件名称 DESCRIPTION	数量 Q'TY	备注 REMARK	供货状态 AVAILABLE
1	3774010-01	组合开关总成 SWITCH ASSY	1		
2	Q2140516	组合开关螺钉 M5*16 BOLT	3		非供货状态 Not available
3	ZD200×8	线束扎带 BELT	1		
4	3779010-01	前雾灯开关总成 SWITCH ASSY, FRONT FOGLAMP	1		
5	3776010-01	后雾灯开关总成 SWITCH ASSY, REAR FOGLAMP	1		
6	3721010-01	电喇叭总成 SPEAKER ASSY	1		
7	Q1840812	电喇叭螺栓 M8*12 SPEAKER BOLT	1		非供货状态 Not available
8	3725010-01	点烟器总成 CIGARETTE LIGHTER	1		
9	3725011-01	垫圈 GASKET	1		
10	3735010-01	前雾灯继电器 RELAY, FRONT FOGLAMP	1		
11	3735020-01	散热器风扇继电器 RELAY, RADIATOR FAN	1		
12	3735030-01	燃油泵继电器 FUEL PUMP RELAY，	1		
13	3600100－01	电子控制器（ECU）总成 ECU COMBINATION	1	EQ474i	
	3600100－02	电子控制器（ECU）总成 ECU COMBINATION	1	EQ465i 德尔福一代系统（1051cc）	
	3600100－03	电子控制器（ECU）总成 ECU COMBINATION	1	EQ465i 德尔福一代系统（970cc）	

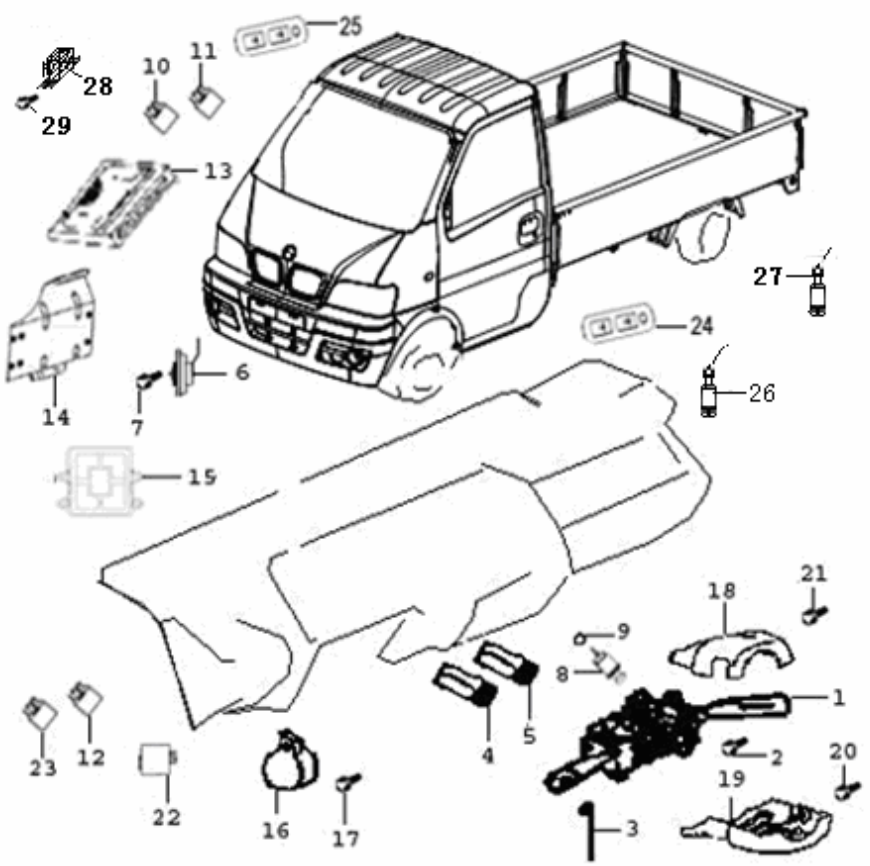

开关/继电器/点烟器/ECU(续 1)
SWITCH/RELAY/CIGERETTE LIGHTER

序号 NO.	零部件代号 PART NO.	零部件名称 DESCRIPTION	数量 Q'TY	备注 REMARK	供货状态 AVAILABLE
	3600100－05	电子控制器（ECU）总成 ECU COMBINATION	1	LJ474QE2	
	3600100－06	电子控制器（ECU）总成 ECU COMBINATION	1	LJ465Q-1AE1	
	3600100－07	电子控制器（ECU）总成 ECU COMBINATION	1	EQ465 德尔福二代	
	3600100－08	电子控制器（ECU）总成 ECU COMBINATION	1	EQ465i–22	
	3600100－09	电子控制器（ECU）总成 ECU COMBINATION	1	LJ474 国三	
	3600100－10	电子控制器（ECU）总成 ECU COMBINATION	1	EQ465 德尔福国三前期编号	
	3600100－0A	电子控制器（ECU）总成 ECU COMBINATION	1	EQ474i 国三	
	3600100－0B	电子控制器（ECU）总成 ECU COMBINATION	1	LJ465QE2 国三	
	3600100－0C	电子控制器（ECU）总成 ECU COMBINATION	1	EQ465i-21 德尔福国三后期编号	
	3600100－0D	电子控制器（ECU）总成 ECU COMBINATION	1	EQ465i-21 M1 系统	
	3600100－0H	电子控制器（ECU）总成 ECU COMBINATION	1	EQ465i2-30	
	3600100－0K	电子控制器（ECU）总成 ECU COMBINATION	1	EQ462i-20	
	3600100－0L	电子控制器（ECU）总成 ECU COMBINATION	1	EQ464i-20	
14	5302125-01	ECU 支架 ECU BRACKET	1	除优化线束外 474 专用 SPECIAL FOR 474 EXCEPT	

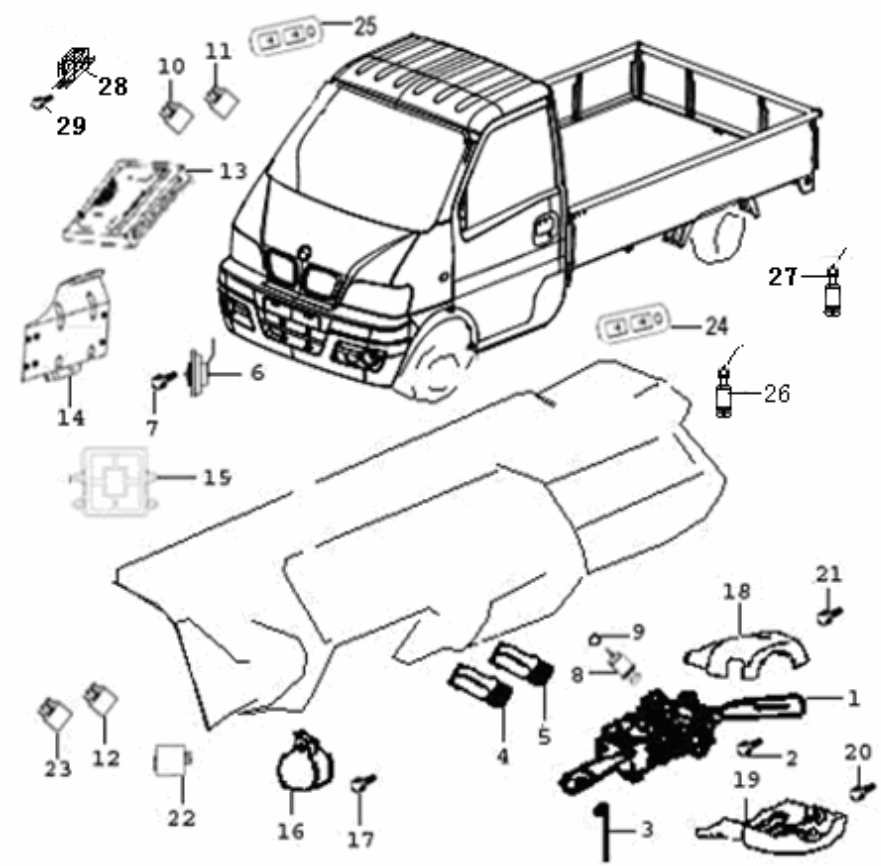

开关/继电器/点烟器/ECU(续 2)
SWITCH/RELAY/CIGERETTE LIGHTER

序号 NO.	零部件代号 PART NO.	零部件名称 DESCRIPTION	数量 Q'TY	备注 REMARK	供货状态 AVAILABLE
14	5302125-02	ECU 支架 ECU BRACKET	1	除优化线束外 465 德尔福二代系统、G4AB 专用 SPECIAL FOR 465 EXCEPT FOR OPTIMIZED	
	5302125-03	ECU 支架 ECU BRACKET	1	除优化线束外 465M1 系统专用 SPECIAL FOR 465M1 EXCEPT FOR OPTIMIZED HARNESS	
15	5302126-01	ECU 辅助支架 ASISTANT BRACKET	1	除优化线束外 465 德尔福一代系统专用 SPECIAL FOR 474 EXCEPT OPTIMIZED HARNESS	
16	7922010-01	语音提示器 ANNUNCIATOR	1		
17	09128-06001	语音提示器螺钉 M6*10 ANNUNCIATOR NUT	1		
18	3774017-01	组合开关上盖 ASSEMBLY SWITCH UP COVER	1		
	3774017-01M		1	浅色 LIGHT COLOR	
	3774017-01H		1	黑色	
19	3774018-01	组合开关下盖 ASSEMBLY SWITCH DOWN COVER	1		
	3774018-01M		1	浅色 LIGHT COLOR	
	3774018-01H		1	黑色	

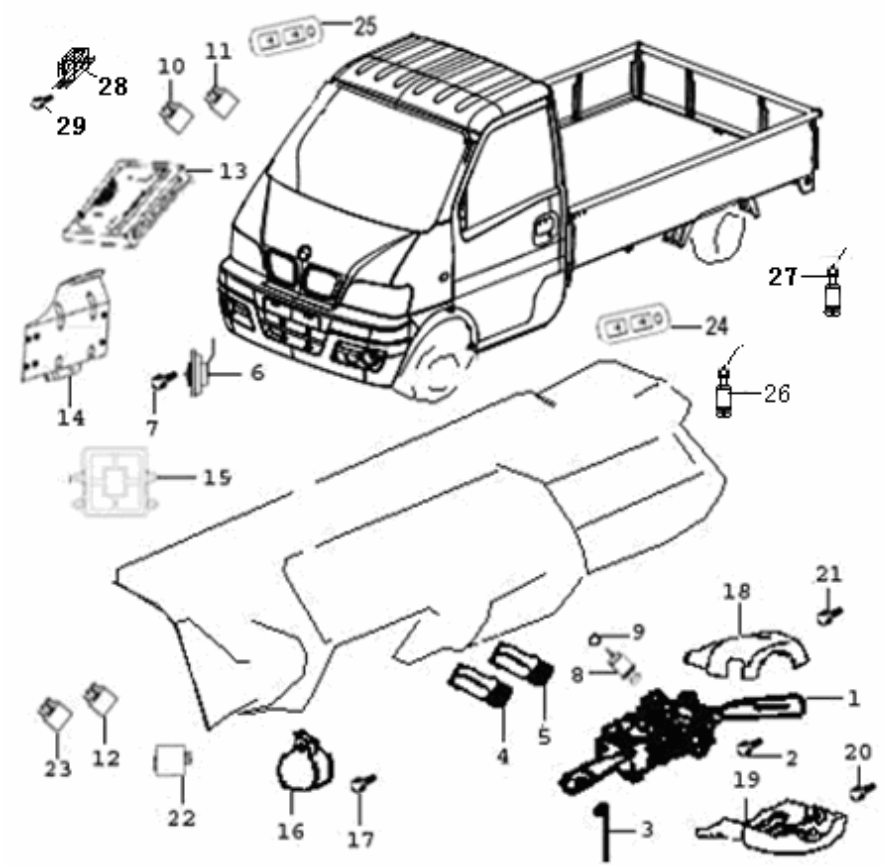

开关/继电器/点烟器/ECU(续 2)
SWITCH/RELAY/CIGERETTE LIGHTER

序号 NO.	零部件代号 PART NO.	零部件名称 DESCRIPTION	数量 Q'TY	备注 REMARK	供货状态 AVAILABLE
20	Q2714816	组合开关上下罩螺钉 ST4.8*16 COVER NUT OF ASSEMBLY SWITCH	2		非供货状态 Not available
21	Q2140516	组合开关上下罩螺钉 M5*16 COVER NUT OF ASSEMBLY SWITCH	1		
22	3735090-01	电子闪光器总成 FLASHER ASSY	1		
23	3735030-01	A/C 开关继电器 RELAY	1		
24	3746050-01	电动门窗总(左)开关 SWITCH ELECTRIC WINDOW AMD DOOR ASSY（L）	1		
	3746050-01M	电动门窗总(左)开关 SWITCH ELECTRIC WINDOW AMD DOOR ASSY（L）	1	浅色	
25	3746070-01	电动门窗分（右）开关 SWITCH ELECTRIC WINDOW AMD DOOR ASSY（L）	1		
	3746070-01M	电动门窗分（右）开关 SWITCH ELECTRIC WINDOW AMD DOOR ASSY（L）	1	浅色	
26	258005292	前氧传感器	1	EQ465i2-30	
27	0 258 005 345	后氧传感器	1	EQ465i2-30	
28	570 930 007	加速度传感器	1	EQ465i2-30	
29	09128-06002	加速度传感器螺钉	2	EQ465i2-30	

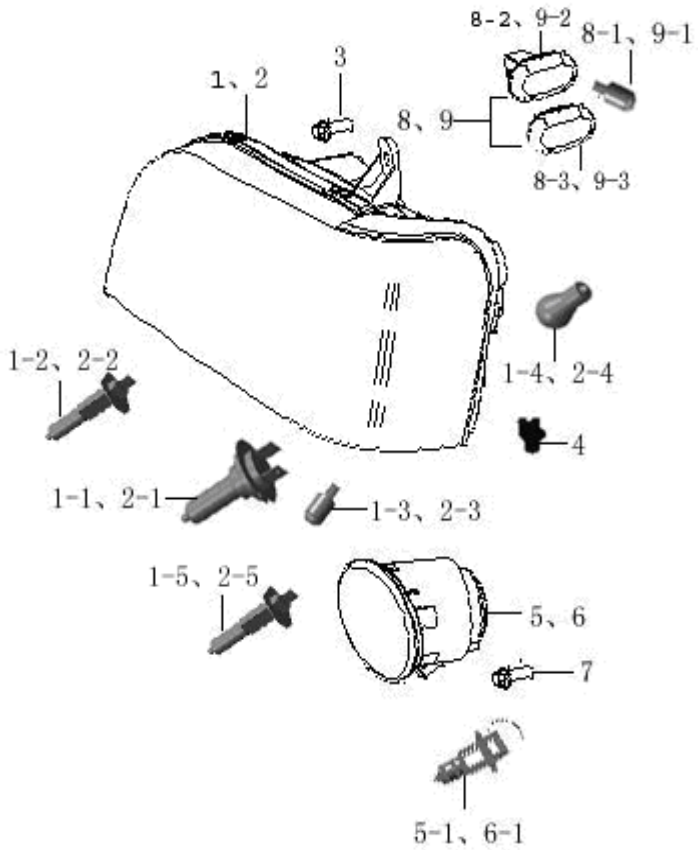

前大灯/转向灯/前雾灯
HEADLAMP/STEERINGLAMP/FRONT FOGLAMP

序号 NO.	零部件代号 PART NO.	零部件名称 DESCRIPTION	数量 Q'TY	备注 REMARK	供货状态 AVAILABLE
1	3772020-01	混合前灯总成（右） ASSEMBLY HEAD	1		
	3772020-71	混合前灯总成（右） ASSEMBLY HEAD	1		
1-1	H7/GB15766.1-2000	H7 灯泡（近光） H7 BULB (DIPPED LIGHT)	1	仅 01 状态灯具 用 12V 55W	
1-2	H1/GB15766.1-2000	H1 灯泡（远光） H1 BULB (HIGH LIGHT)	1	仅 01 状态灯具 用 12V 55W	
1-3	W5W/GB15766.1-2000	指示灯灯泡（W5W） INDICATOR LIGHT	1	12V 5W	
1-4	P21W/GB15766.1-2000	前转向灯灯泡（P21W） FRONT TURNING	1	12V 21W	
1-5	H4/GB15766.1-2000	H4 灯泡	1	仅 71 状态灯具 用 12V 55W	
2	3772010-01	混合前灯总成（左） HEADLAMP ASSY(L)	1		
	3772010-71	混合前灯总成（左）	1		
2-1	H7/GB15766.1-2000	H7 灯泡（近光） BULB (SHORT LIGHT)	1	仅 01 状态灯具 用 12V 55W	
2-2	H1/GB15766.1-2000	H1 灯泡（远光） BULB (LONG LIGHT)	1	仅 01 状态灯具 用 12V 55W	
2-3	W5W/GB15766.1-2000	指示灯灯泡（W5W） INDICATOR	1	12V 5W	
2-4	P21W/GB15766.1-2000	前转向灯灯泡（P21W） TURNING BULB (FR)	1	12V 21W	
2-5	H4/GB15766.1-2000	H4 灯泡	1	仅 71 状态灯具 用 12V 55W	

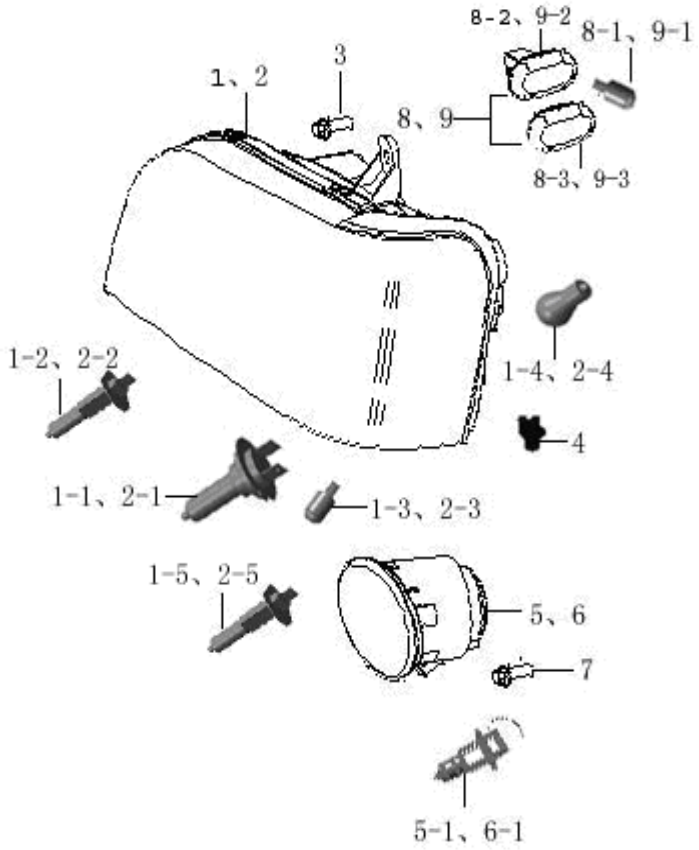

前大灯/转向灯/前雾灯(续 1)
HEADLAMP/STEERINGLAMP/FRONT FOGLAMP

序号 NO.	零部件代号 PART NO.	零部件名称 DESCRIPTION	数量 Q'TY	备注 REMARK	供货状态 AVAILABLE
3	09128-06003	混合前灯螺钉 M6*16 ASSY HEADLIGHT NUT	4		
4	8220313-01	混合前灯碰卡 CLIP	2		
5	3732020-01	前雾灯总成（右） FRONT FOGLAMP ASSY(R)	1		
5-1	H3/GB15766.1-2000	H3 灯泡 BULB H3	1	12V 55W	
6	3732010-01	前雾灯总成（左） ASSY FOG LIGHT (L)	1		
6-1	H3/GB15766.1-2000	H3 灯泡 BULB H3	1	12V 55W	
7	Q2714813	前雾灯螺钉 ST4.8*13 FOG LIGHT NUT	4		非供货状态 Not available
8	3726010-01	侧转向信号灯总成（左） ASSY SIDE TURNING	1		
8-1	W5W/GB15766.1-2000	灯泡（W5W） BULB	1	12V 5W	
8-2	3726011-01（2001）	侧转向信号灯灯座（左） LAMP HOLDER(L)	1		
8-2	3726011-01（3002）	侧转向信号灯灯座（左） LAMP HOLDER (L)	1		
8-3	3726012-01（2001）	侧转向信号灯灯罩 LAMP CHIMNEY	1		
8-3	3726012-01（3002）	侧转向信号灯灯罩 LAMP CHIMNEY	1		
9	3726020-01	侧转向信号灯总成（右） ASSY SIDE TURNING	1		
9-1	W5W/GB15766.1-2000	灯泡（W5W） BULB	1	12V 5W	
9-2	3726021-01（2001）	侧转向信号灯灯座（右） LAMP HOLDER(R)	1		
9-2	3726021-01（3002）	侧转向信号灯灯座（右） LAMP HOLDER(R)	1		
9-3	3726012-01（2001）	侧转向信号灯灯罩 LAMP CHIMNEY	1		
9-3	3726012-01（3002）	侧转向信号灯灯罩 LAMP CHIMNEY	1		

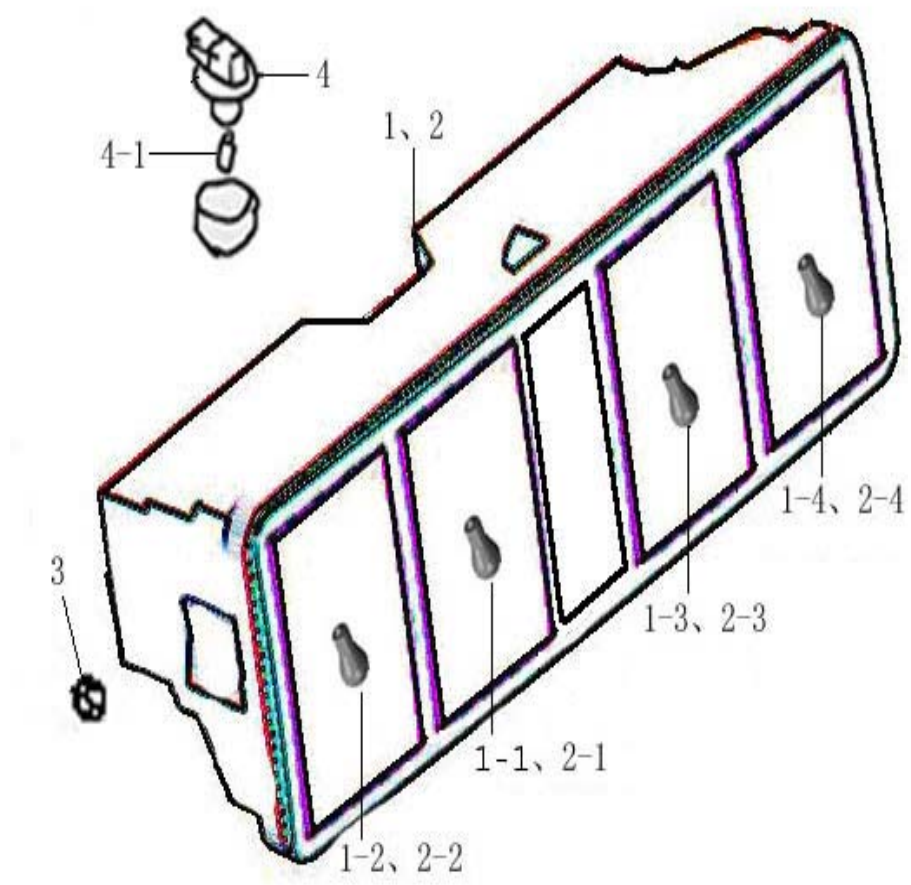

后组合灯
REAR COMBINATION

序号 NO.	零部件代号 PART NO.	零部件名称 DESCRIPTION	数量 Q'TY	备注 REMARK	供货状态 AVAILABLE
1	3773020-11	后组合灯总成（右） REAR ASSY COMBINATION	1		
1-1	P21/5W/GB15766.1-2000	制动灯/指示灯灯泡（P21/5W）	1	12V 21/5W	
1-2	P21W/GB15766.1-2000	转向灯灯泡（P21W） TURNING BULB	1	12V 21W	
1-3	P21W/GB15766.1-2000	倒车灯灯泡（P21W） REVERSE VEHICLE	1	12V 21W	
1-4	P21W/GB15766.1-2000	后雾灯灯泡（P21W） REVERSE VEHICLE	1	12V 21W	
2	3773010-11	后组合灯总成（左） REAR COMBINATION	1		
2-1	P21/5W/GB15766.1-2000	制动灯/指示灯灯泡（P21/5W）	1	12V 21/5W	
2-2	P21W/GB15766.1-2000	转向灯灯泡（P21W） TURNING BULB	1	12V 21W	
2-3	P21W/GB15766.1-2000	倒车灯灯泡（P21W） REVERSE BULB	1	12V 21W	
2-4	P21W/GB15766.1-2000	后雾灯灯泡（P21W） REVERSE VEHICLE	1	12V 21W	
3	Q32006	后组合灯螺母 M6 NUT	4		非供货状态 Not available
4	3717010-01	牌照灯总成 PLATE ASSY LIGHT	2		
4-1	W5W/GB15766.1-2000	灯泡（W5W） BULB	2	12V 5W	

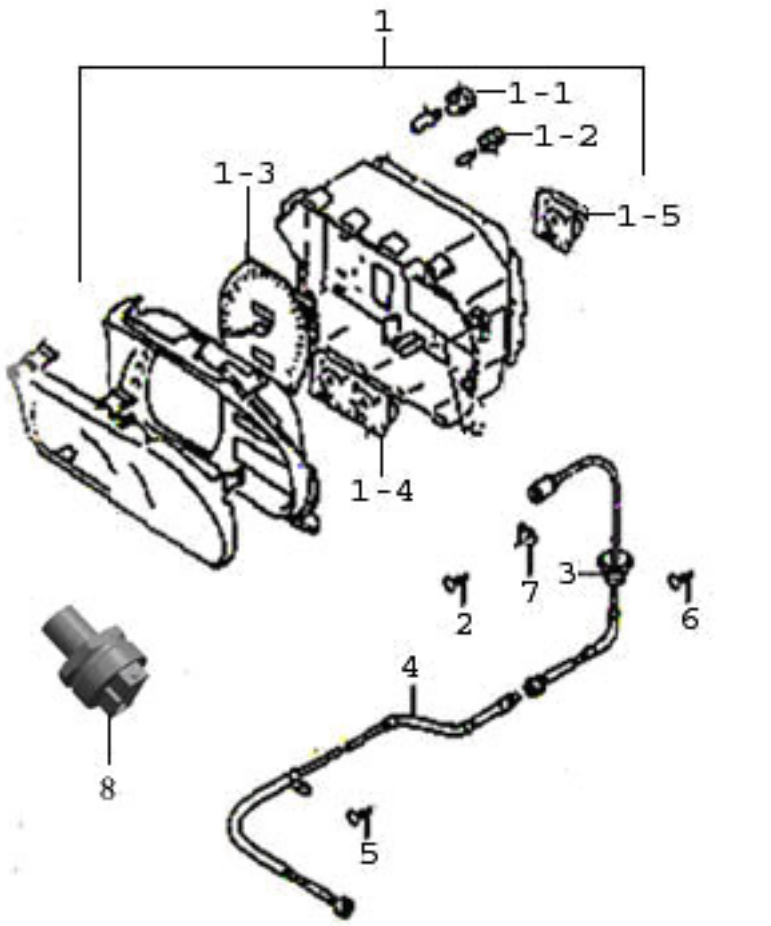

组合仪表
INSTRUMENT COMBINATION

序号 NO.	零部件代号 PART NO.	零部件名称 DESCRIPTION	数量 Q'TY	备注 REMARK	供货状态 AVAILABLE
1	3820010-01	组合仪表总成 INSTRUMENT	1	EQ474 G4AB	
1-1	3820014-01	照明灯灯泡 LIGHTING BULB	4	12V 3.4W	
1-2	3820015-01	显示灯灯泡 DISPLAY BULB	11	12V 1.4W	
1-3	3820011-01（2026）	车速及里程表组件 SPEED AND ODOMETER PARTS	1		非供货状态 Not available
1-3	3820011-01（2063）	车速及里程表组件 SPEED AND ODOMETER PARTS	1		非供货状态 Not available
1-3	3820011-01（3053）	车速及里程表组件 SPEED AND ODOMETER PARTS	1		非供货状态 Not available
1-3	3820011-01（3061）	车速及里程表组件 SPEED AND ODOMETER PARTS	1		非供货状态 Not available
1-4	3820012-01（2026）	水温及油量表组件 TEMPERATURE AND FUEL METER PARTS	1		非供货状态 Not available
1-4	3820012-01（2063）	水温及油量表组件 TEMPERATURE AND FUEL METER PARTS	1		非供货状态 Not available
1-4	3820012-01（3053）	水温及油量表组件 TEMPERATURE AND FUEL METER PARTS	1		非供货状态 Not available
1-4	3820012-01（3061）	水温及油量表组件 TEMPERATURE AND FUEL METER PARTS	1		非供货状态 Not available
1-5	3820013-01（2026）	转速表组件 ROTATE SPEED METER PARTS	1		非供货状态 Not available
1-5	3820013-01（2063）	转速表组件 ROTATE SPEED METER PARTS	1		非供货状态 Not available
1-5	3820013-01（3053）	转速表组件 ROTATE SPEED METER PARTS	1		非供货状态 Not available
1-5	3820013-01（3061）	转速表组件 ROTATE SPEED METER PARTS	1		非供货状态 Not available

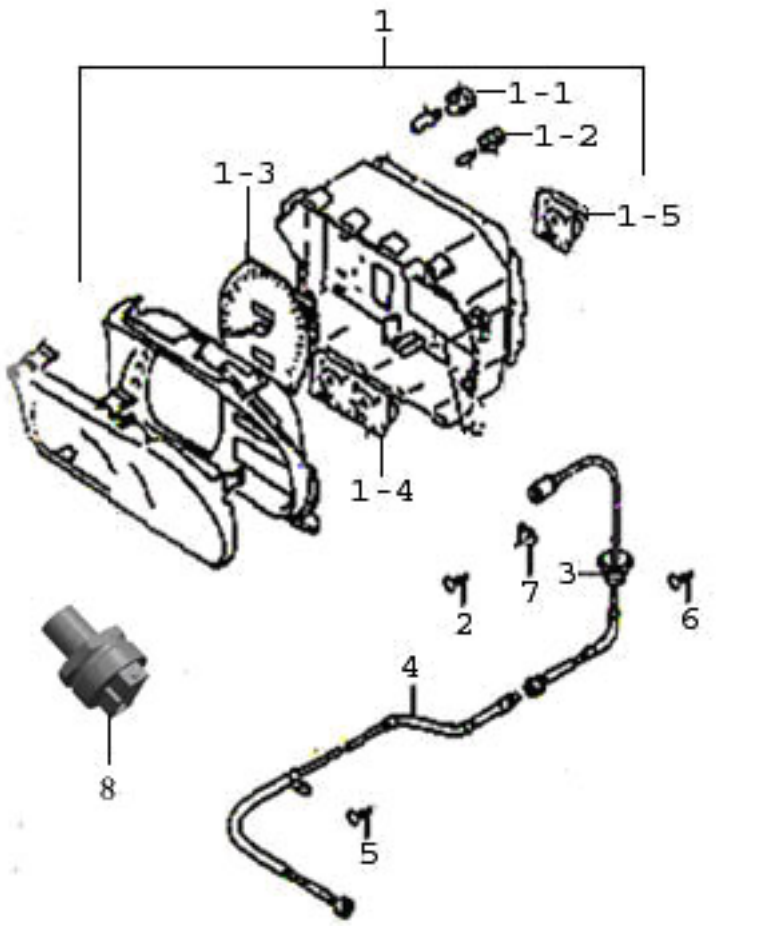

组合仪表(续 1)
INSTRUMENT COMBINATION

序号 NO.	零部件代号 PART NO.	零部件名称 DESCRIPTION	数量 Q'TY	备注 REMARK	供货状态 AVAILABLE
1	3820010-02	组合仪表总成 INSTRUMENT	1	465型机配41/8后桥	
1-1	3820014-01	照明灯灯泡 LIGHTING BULB	3	12V 3.4W	
1-2	3820015-01	显示灯灯泡 DISPLAY BULB	12	12V 1.4W	
1-3	3820011-02（2026）	车速及里程表组件 SPEED AND ODOMETER PARTS	1		非供货状态 Not available
1-3	3820011-02（2063）	车速及里程表组件 SPEED AND ODOMETER PARTS	1		非供货状态 Not available
1-3	3820011-02（3053）	车速及里程表组件 SPEED AND ODOMETER PARTS	1		非供货状态 Not available
1-3	3820011-02（3061）	车速及里程表组件 SPEED AND ODOMETER PARTS	1		非供货状态 Not available
1-4	3820012-01（2026）	水温及油量表组件 TEMPERATURE AND FUEL METER PARTS	1		非供货状态 Not available
1-4	3820012-01（2063）	水温及油量表组件 TEMPERATURE AND FUEL METER PARTS	1		非供货状态 Not available
1-4	3820012-01（3053）	水温及油量表组件 TEMPERATURE AND FUEL METER PARTS	1		非供货状态 Not available
1-4	3820012-01（3061）	水温及油量表组件 TEMPERATURE AND FUEL METER PARTS	1		非供货状态 Not available

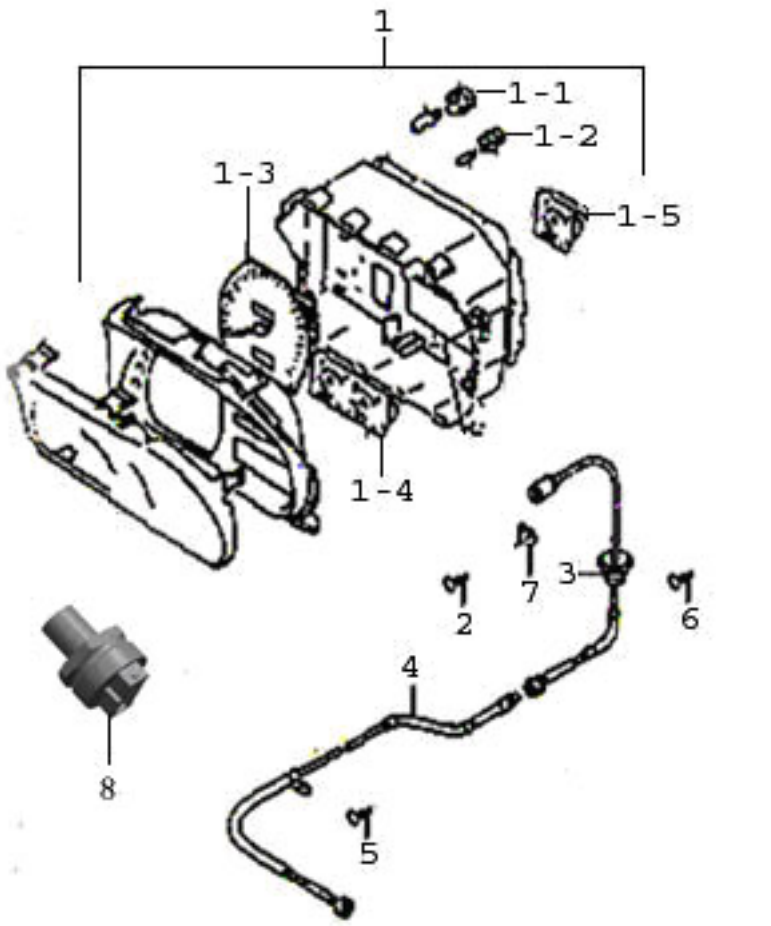

组合仪表(续 2)
INSTRUMENT COMBINATION

序号 NO.	零部件代号 PART NO.	零部件名称 DESCRIPTION	数量 Q'TY	备注 REMARK	供货状态 AVAILABLE
1	3820010-03	组合仪表总成 INSTRUMENT	1	LJ474	
1-1	3820014-01	照明灯灯泡 LIGHTING BULB	4	12V 3.4W	
1-2	3820015-01	显示灯灯泡 DISPLAY BULB	11	12V 1.4W	
1-3	3820011-01（2026）	车速及里程表组件 SPEED AND ODOMETER PARTS	1		非供货状态 Not available
1-3	3820011-01（2063）	车速及里程表组件 SPEED AND ODOMETER PARTS	1		非供货状态 Not available
1-3	3820011-01（3053）	车速及里程表组件 SPEED AND ODOMETER PARTS	1		非供货状态 Not available
1-3	3820011-01（3061）	车速及里程表组件 SPEED AND ODOMETER PARTS	1		非供货状态 Not available
1-4	3820012-03（2026）	水温及油量表组件 TEMPERATURE AND FUEL METER PARTS	1		非供货状态 Not available
1-4	3820012-03（2063）	水温及油量表组件 TEMPERATURE AND FUEL METER PARTS	1		非供货状态 Not available
1-4	3820012-03（3053）	水温及油量表组件 TEMPERATURE AND FUEL METER PARTS	1		非供货状态 Not available
1-4	3820012-03（3061）	水温及油量表组件 TEMPERATURE AND FUEL METER PARTS	1		非供货状态 Not available
1-5	3820013-01（2026）	转速表组件 ROTATE SPEED METER PARTS	1		非供货状态 Not available
1-5	3820013-01（2063）	转速表组件 ROTATE SPEED METER PARTS	1		非供货状态 Not available
1-5	3820013-01（3053）	转速表组件 ROTATE SPEED METER PARTS	1		非供货状态 Not available
1-5	3820013-01（3061）	转速表组件 ROTATE SPEED METER PARTS	1		非供货状态 Not available

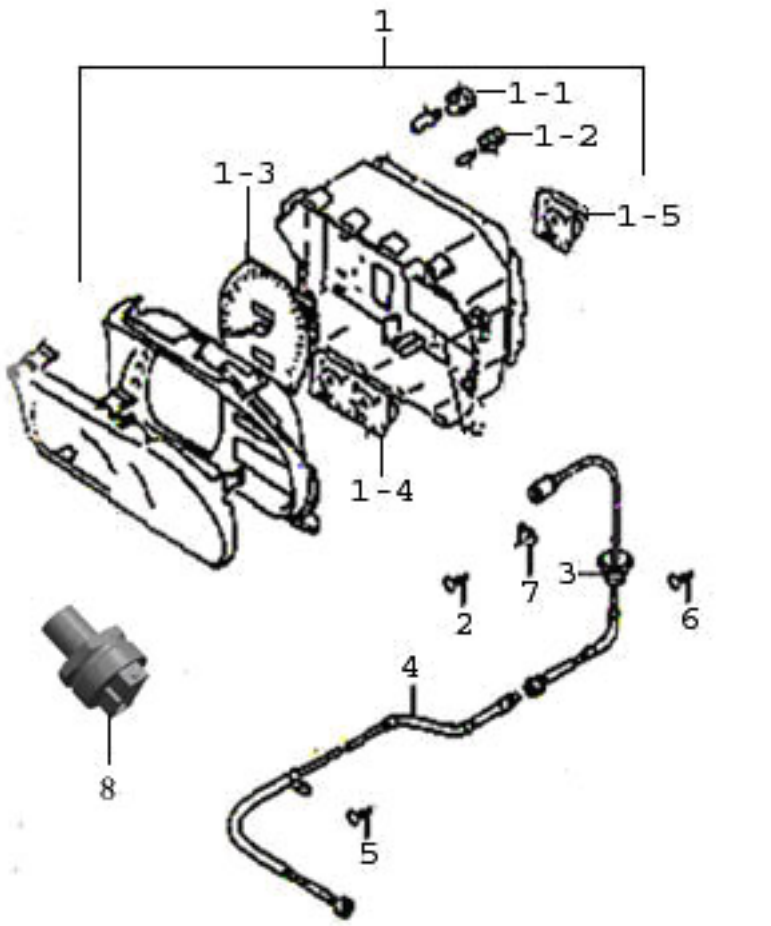

组合仪表(续 3)
INSTRUMENT COMBINATION

序号 NO.	零部件代号 PART NO.	零部件名称 DESCRIPTION	数量 Q'TY	备注 REMARK	供货状态 AVAILABLE
1	3820010-04	组合仪表总成 INSTRUMENT COMBINATION	1	465 型机/EQ464i-20/EQ462i-20 配 43/9 后桥	
1-1	3820014-01	照明灯灯泡 LIGHTING BULB	3	12V 3.4W	
1-2	3820015-01	显示灯灯泡 DISPLAY BULB	12	12V 1.4W	
1-3	3820011-03（2026）	车速及里程表组件 SPEED AND ODOMETER PARTS	1		非供货状态 Not available
1-3	3820011-03（2026）	车速及里程表组件 SPEED AND ODOMETER PARTS	1		非供货状态 Not available
1-3	3820011-03（2063）	车速及里程表组件 SPEED AND ODOMETER PARTS	1		非供货状态 Not available
1-3	3820011-03（3053）	车速及里程表组件 SPEED AND ODOMETER PARTS	1		非供货状态 Not available
1-4	3820012-01（3061）	水温及油量表组件 TEMPERATURE AND FUEL METER PARTS	1		非供货状态 Not available
1-4	3820012-01（2063）	水温及油量表组件 TEMPERATURE AND FUEL METER PARTS	1		非供货状态 Not available
1-4	3820012-01（3053）	水温及油量表组件 TEMPERATURE AND FUEL METER PARTS	1		非供货状态 Not available
1-4	3820012-01（3061）	水温及油量表组件 TEMPERATURE AND FUEL METER PARTS	1		非供货状态 Not available

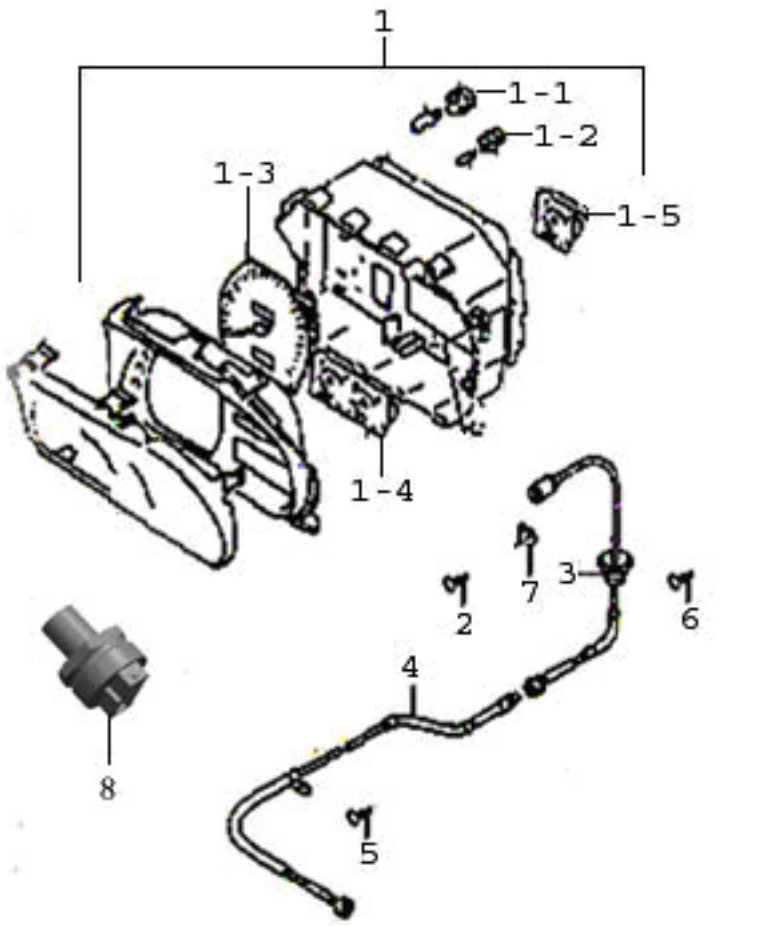

组合仪表(续 4)
INSTRUMENT COMBINATION

序号 NO.	零部件代号 PART NO.	零部件名称 DESCRIPTION	数量 Q'TY	备注 REMARK	供货状态 AVAILABLE
1	3820010-01E	电子式组合仪表总成 INSTRUMENT COMBINATION	1	EQ474、G4AB	
1-1	3820014-01	照明灯灯泡 LIGHTING BULB	4	12V 3.4W	
1-2	3820015-01	显示灯灯泡 DISPLAY BULB	11	12V 1.4W	
1-3	3820011-04（2026）	车速及里程表组件 SPEED AND ODOMETER PARTS	1		非供货状态 Not available
1-3	3820011-04（2063）	车速及里程表组件 SPEED AND ODOMETER PARTS	1		非供货状态 Not available
1-3	3820011-04（3053）	车速及里程表组件 SPEED AND ODOMETER PARTS	1		非供货状态 Not available
1-3	3820011-04（3061）	车速及里程表组件 SPEED AND ODOMETER PARTS	1		非供货状态 Not available
1-4	3820012-01（2026）	水温及油量表组件 TEMPERATURE AND FUEL METER PARTS	1		非供货状态 Not available
1-4	3820012-01（2063）	水温及油量表组件 TEMPERATURE AND FUEL METER PARTS	1		非供货状态 Not available
1-4	3820012-01（3053）	水温及油量表组件 TEMPERATURE AND FUEL METER PARTS	1		非供货状态 Not available
1-4	3820012-01（3061）	水温及油量表组件 TEMPERATURE AND FUEL METER PARTS	1		非供货状态 Not available
1-5	3820013-01（2026）	转速表组件 ROTATE SPEED METER PARTS	1		非供货状态 Not available
1-5	3820013-01（2063）	转速表组件 ROTATE SPEED METER PARTS	1		非供货状态 Not available
1-5	3820013-01（3053）	转速表组件 ROTATE SPEED METER PARTS	1		非供货状态 Not available
1-5	3820013-01（3061）	转速表组件 ROTATE SPEED METER PARTS	1		非供货状态 Not available

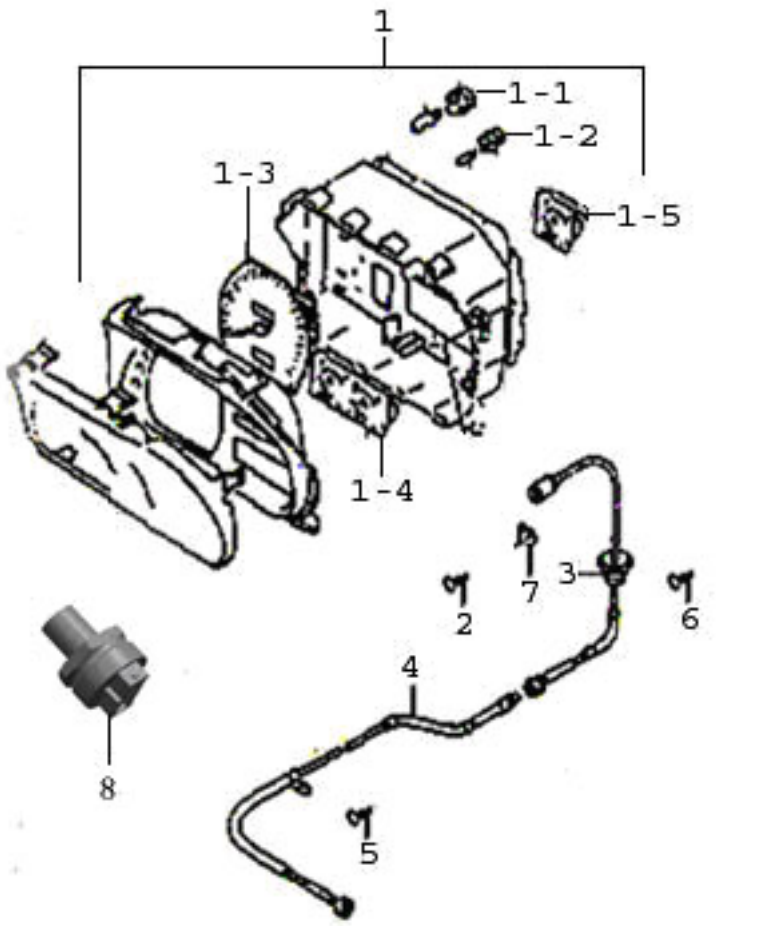

组合仪表(续 7)
INSTRUMENT COMBINATION

序号 NO.	零部件代号 PART NO.	零部件名称 DESCRIPTION	数量 Q'TY	备注 REMARK	供货状态 AVAILABLE
1	3820010-04E	电子式组合仪表总成 INSTRUMENT COMBINATION	1	465 型 机 /EQ464i-20/EQ 462i-20 配 43/9	
1-1	3820014-01	照明灯灯泡 LIGHTING BULB	3	12V 3.4W	
1-2	3820015-01	显示灯灯泡 DISPLAY BULB	12	12V 1.4W	
1-3	3820011-06（2026）	车速及里程表组件 SPEED AND ODOMETER PARTS	1		非供货状态 Not available
1-3	3820011-06（2063）	车速及里程表组件 SPEED AND ODOMETER PARTS	1		非供货状态 Not available
1-3	3820011-06（3053）	车速及里程表组件 SPEED AND ODOMETER PARTS	1		非供货状态 Not available
1-3	3820011-06（3061）	车速及里程表组件 SPEED AND ODOMETER PARTS	1		非供货状态 Not available
1-4	3820012-01（2026）	水温及油量表组件 TEMPERATURE AND FUEL METER PARTS	1		非供货状态 Not available
1-4	3820012-01（2063）	水温及油量表组件 TEMPERATURE AND FUEL METER PARTS	1		非供货状态 Not available
1-4	3820012-01（3053）	水温及油量表组件 TEMPERATURE AND FUEL METER PARTS	1		非供货状态 Not available
1-4	3820012-01（3061）	水温及油量表组件 TEMPERATURE AND FUEL METER PARTS	1		非供货状态 Not available

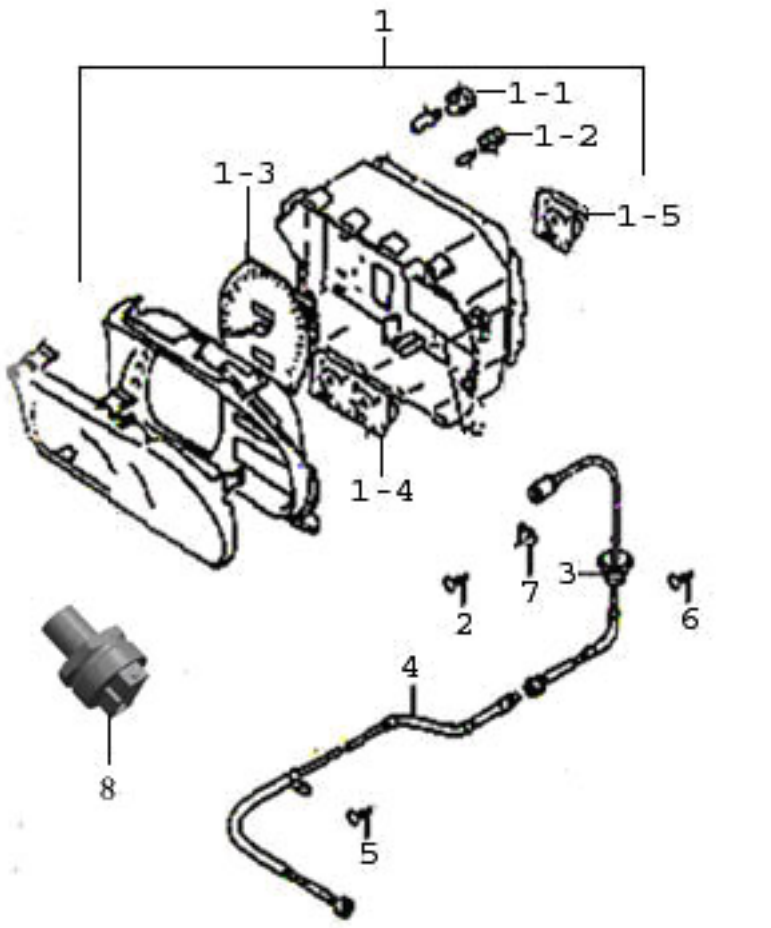

组合仪表(续 8)
INSTRUMENT COMBINATION

序号 NO.	零部件代号 PART NO.	零部件名称 DESCRIPTION	数量 Q'TY	备注 REMARK	供货状态 AVAILABLE
2	Q2714816	组合仪表螺钉 ST4.8*16 ASSY INSTRUMENT NUT	4		非供货状态 Not available
3	3802010-01	1 号里程表软轴 ODOMETER SOFT SHAFT, NO.1	1	电子式仪表无 NO LECTRON INSTRUMENT	
4	3802060-01	2 号里程表软轴 ODOMETER SOFT SHAFT NO.2	1	474、G4AB 电子式仪表无 NO LECTRON INSTRUMENT	
4	3802060-02	2 号里程表软轴 ODOMETER SOFT SHAFT NO.2	1	465 型机 电子式仪表无 NO LECTRON INSTRUMENT	
5	Q2714813	软轴螺钉 ST4.8*13 NUT	1	电子式仪表无 NO ELECTRON INSTRUMENT	非供货状态 Not available
6	Q2716313	软轴螺钉 ST6.3*13 NUT	1	电子式仪表无 NO ELETRON INSTRUMENT	非供货状态 Not available
7	09148-05002	组合仪表簧片螺母 ASSY INSTRUMENT SPRING	2	片螺母 NUT	非供货状态 Not available
8	3820020-01	车速里程表传感器 SENSOR	1	474 电子式仪表配 ELECTRON	
8	3820020-02	车速里程表传感器 SENSOR	1	465/EQ464i-20/ EQ462i-20 电子式仪表配	

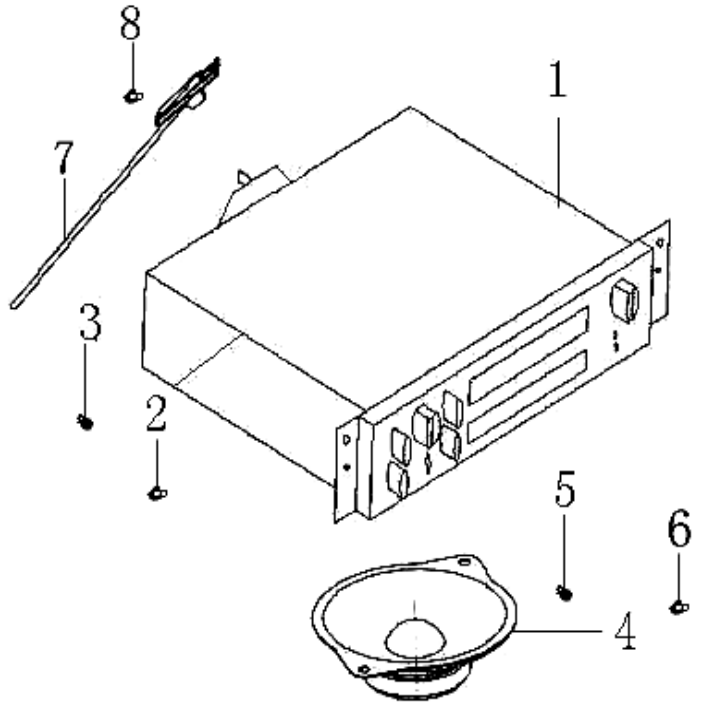

收放机
RADIO AND TAPE PLAYER

序号 NO.	零部件代号 PART NO.	零部件名称 DESCRIPTION	数量 Q'TY	备注 REMARK	供货状态 AVAILABLE
1	7901010-01	收放机主机 RADIO/CASSETTE--RECORDER	1		
	7901010-02	CD 机主机 RADIO/CASSETTE--RECORDER	1		
	7901010-03	收音机主机 RADIO/CASSETTE--RECORDER	1		
2	09148-05002	主机支架簧片螺母 BRACKET SPRING NUT	4	片螺母 NUT	
3	Q2714813	主机支架螺钉 ST4.8*13 BRACKET BOLT	4		非供货状态 Not available
4	7901020-01	扬声器总成 SPEAKER ASSY	2		
	7901020-02	扬声器总成 SPEAKER ASSY	2	CD 机专用 SPECIAL FOR CD	
5	Q2714813	扬声器螺钉 ST4.8*13 SPEAKER BOLT	4		非供货状态 Not available
6	09148-05002	前扬声器簧片螺母 NUT	4	片螺母 NUT	
7	7903010－01	天线总成 ANTENNA ASSY	1		
8	Q2714295	天线螺钉 ST4.2*9.5 ANTENNY BOLT	2	不锈钢 STAINLESS	

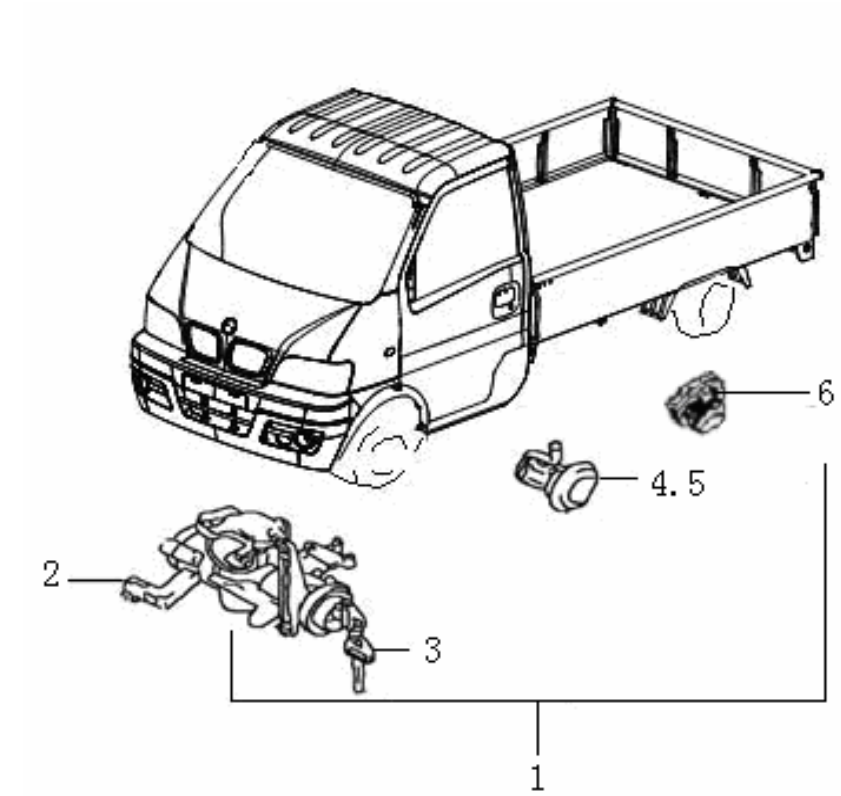

点火开关及门锁芯
IGNITION SWITCH

序号 NO.	零部件代号 PART NO.	零部件名称 DESCRIPTION	数量 Q'TY	备注 REMARK	供货状态 AVAILABLE
1	3704000-11	点火开关带三锁 STARTER SWITCH WITH 4 KEYS			
2	3704100-01	点火开关带转向锁总成 STARTER SWITCH WITH TURNING KEY ASSY	1		非供货状态 Not available
3	3704050-01	钥匙 KEY	2		非供货状态 Not available
	3704050-02	钥匙(白胚) KEY			
	3704050-02J	胶柄钥匙	1		非供货状态 Not available
	3704050-02T	铁柄钥匙	1		非供货状态 Not available
	3704050-03	钥匙 KEY	2		非供货状态 Not available
4	6105950-01	前门锁芯总成（左） FRONT DOOR KEY CORE	1		非供货状态 Not available
5	6105910-01	前门锁芯总成（右） FRONT DOOR KEY CORE	1		非供货状态 Not available
6	1101670-11	油箱盖总成 COVER, FUEL TANK	1		非供货状态 Not available

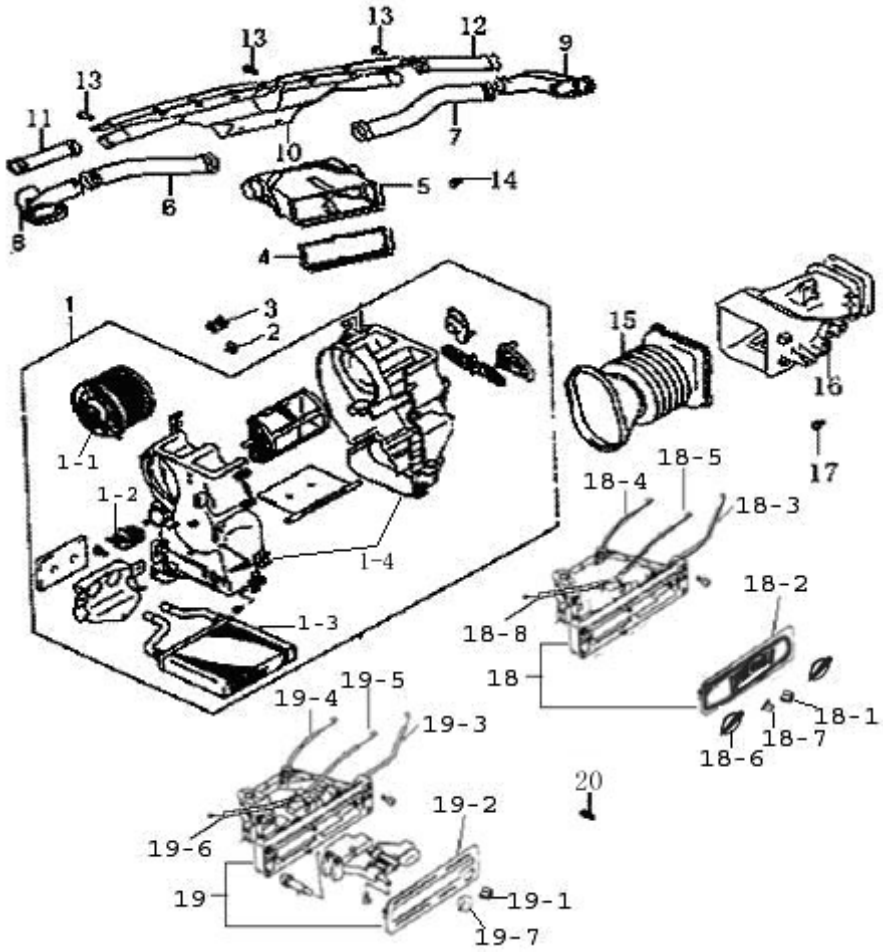

暖风装置
CENTRAL HEATING

序号 NO.	零部件代号 PART NO.	零部件名称 DESCRIPTION	数量 Q'TY	备注 REMARK	供货状态 AVAILABLE
1	8101000-01	暖风装置总成 HEATER ASSY	1		
1-1	8101010-01 （1005）	暖通电机风机总成 HEATER ELECTROMOTOR ASSY	1		
1-1	8101010-01 （2012）	暖通电机风机总成 HEATER ELECTROMOTOR ASSY	1		
1-1	8101010-01 （2032）	暖通电机风机总成 HEATER ELECTROMOTOR ASSY	1		
1-1	8101010-01 （2029）	暖通电机风机总成 HEATER ELECTROMOTOR ASSY	1		
1-1	8101010-01 （2052）	暖通电机风机总成 HEATER ELECTROMOTOR ASSY	1		
1-1	8101010-01 （2057）	暖通电机风机总成 HEATER ELECTROMOTOR ASSY	1		
1-2	8101050-01 （1005）	暖通风机电阻 HEATER ELECTROMOTOR RESISTANCE	1		非供货状态 Not available
1-2	8101050-01 （2012）	暖通风机电阻 HEATER ELECTROMOTOR RESISTANCE	1		非供货状态 Not available
1-2	8101050-01 （2032）	暖通风机电阻 HEATER ELECTROMOTOR RESISTANCE	1		非供货状态 Not available
1-2	8101050-01 （2029）	暖通风机电阻 HEATER ELECTROMOTOR RESISTANCE	1		非供货状态 Not available
1-2	8101050-01 （2052）	暖通风机电阻 HEATER ELECTROMOTOR RESISTANCE	1		非供货状态 Not available
1-2	8101050-01 （2057）	暖通风机电阻 HEATER ELECTROMOTOR RESISTANCE	1		非供货状态 Not available
1-3	8101030-01 （1005）	暖风机芯 HEATER CORE	1		
1-3	8101030-01 （2012）	暖风机芯 HEATER CORE	1		

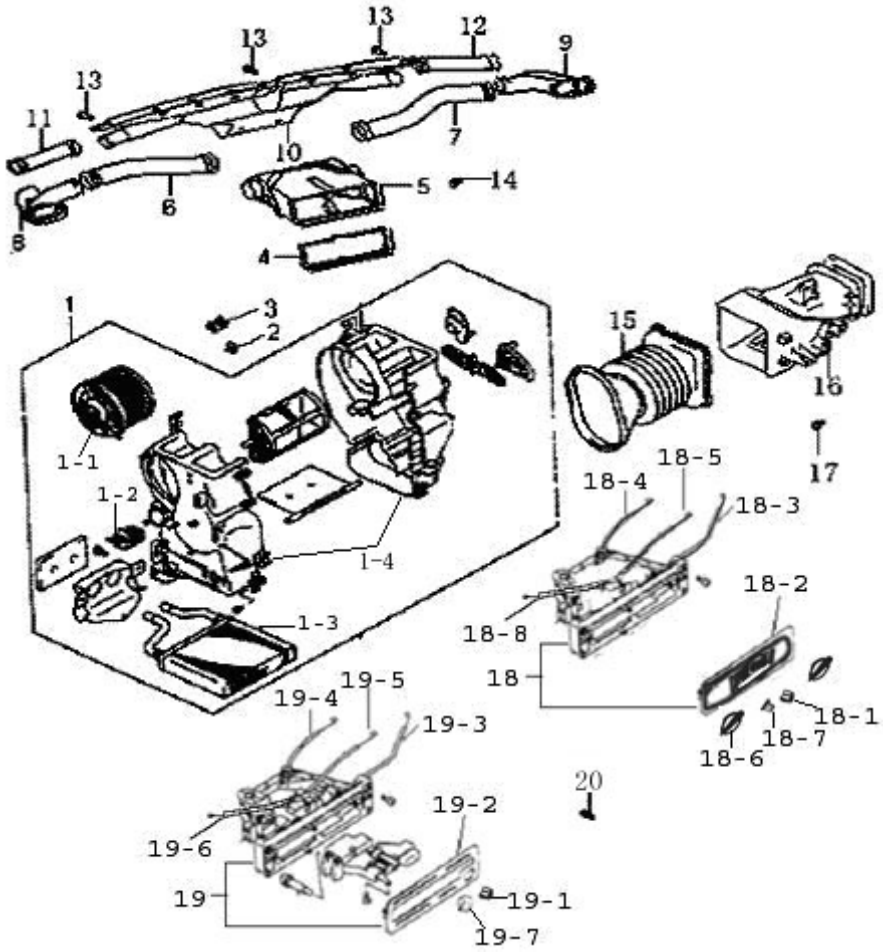

.

暖风装置(续 1)
CENTRAL HEATING

序号 NO.	零部件代号 PART NO.	零部件名称 DESCRIPTION	数量 Q'TY	备注 REMARK	供货状态 AVAILABLE
1-3	8101030-01（2032）	暖风机芯 HEATER CORE	1		
1-3	8101030-01（2029）	暖风机芯 HEATER CORE	1		
1-3	8101030-01（2052）	暖风机芯 HEATER CORE	1		
1-3	8101030-01（2057）	暖风机芯 HEATER CORE	1		
1-4	8101060-01（1005）	暖风机壳体 HEATER SHELL	1		
1-4	8101060-01（2012）	暖风机壳体 HEATER SHELL	1		
1-4	8101060-01（2032）	暖风机壳体 HEATER SHELL	1		
1-4	8101060-01（2029）	暖风机壳体 HEATER SHELL	1		
1-4	8101060-01（2052）	暖风机壳体 HEATER SHELL	1		
1-4	8101060-01（2057）	暖风机壳体 HEATER SHELL	1		
2	Q32006	暖风装置螺母 M6 HEATER EQUIPMENT	3		非供货状态 Not available
3	Q40206	暖风装置垫片 HEATER GASKET	3	大垫圈 内径为 6 INNER DIAMETER	非供货状态 Not available
4	8101200-01	暖风装置接头 EQUIPMENT TIE-IN	1		
5	8108100-01	通风管道 VENTILATION	1		
6	8108210-01	左通风管道总成 VENTILATION PIPELINE ASSY	1		
7	8108220-01	右通风管道总成 VENTILATION PIPELINE ASSY (RIGHT)	1		

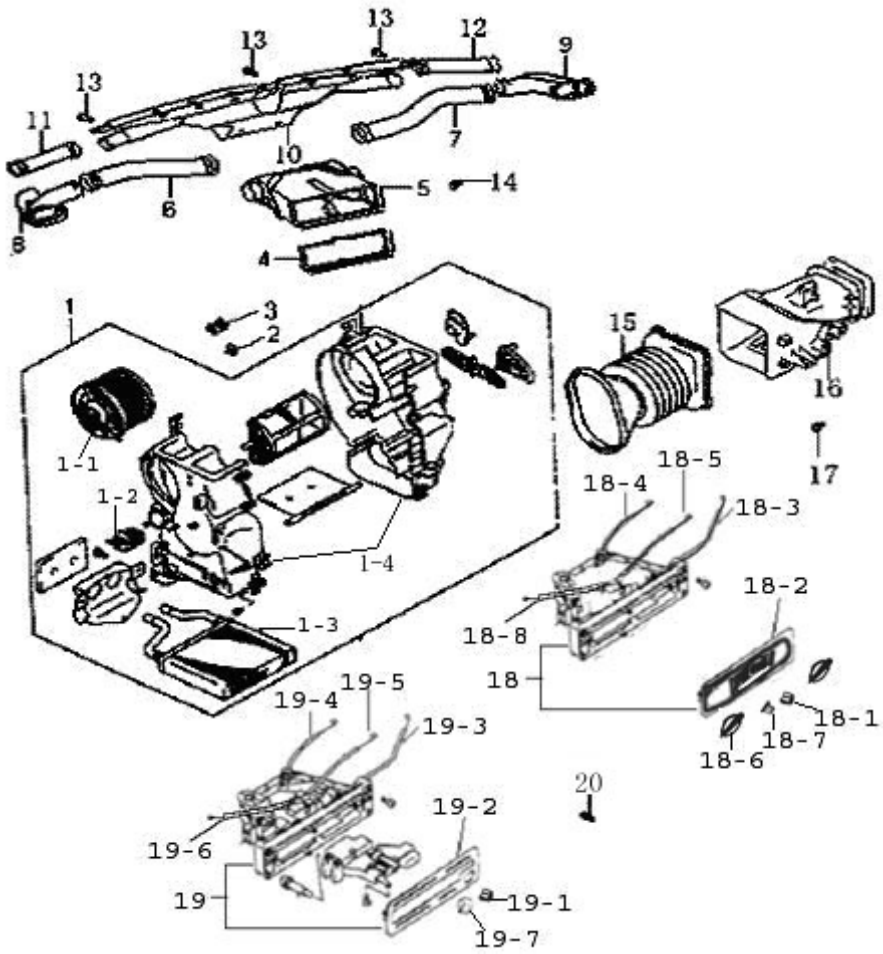

.

暖风装置(续 2)
CENTRAL HEATING

序号 NO.	零部件代号 PART NO.	零部件名称 DESCRIPTION	数量 Q'TY	备注 REMARK	供货状态 AVAILABLE
8	8102640-01	左除雾及通风管道总成 FOG RESISTENCE (L) AND VENTILATION PIPELINE ASSY	1		
9	8102650-01	右除雾及通风管道总成 FOG RESISTENCE (R) AND VENTILATION PIPELINE ASSY	1		
10	8102660-01	除霜管总成 FOG RESISTENCE PIPELINE ASSY	1		
11	8102611-01	左除雾管道 FOG RESISTENCE PIPELINE (L)	1		
12	8102612-01	右除雾管道 FOG RESISTENCE PIPELINE (R)	1		
13	Q2214816	除霜管自攻螺钉 ST4.8*16 FOG RESISTENCE PIPELINE (L) NUT	3		非供货状态 Not available
14	Q2714813	通风管道螺钉 ST4.8*13 VENTILATION PIPELINE NUT	1		非供货状态 Not available
15	8108201-01	暖通管道 HEATER PIPELINE	1	仅用于非空调车 ONLY USED FOR WITHOUT A/C	
16	8108200-01	进气箱总成 AIR ENTRANCE BOX ASSY	1		
17	09128-06002	进气箱螺栓 M6*12 AIR ENTRANCE BOX BOLT	1		非供货状态 Not available
18	8112000-01	暖风操纵机构总成 HEATER OPERATING SETUP ASSY	1	旋钮式 KNOB	

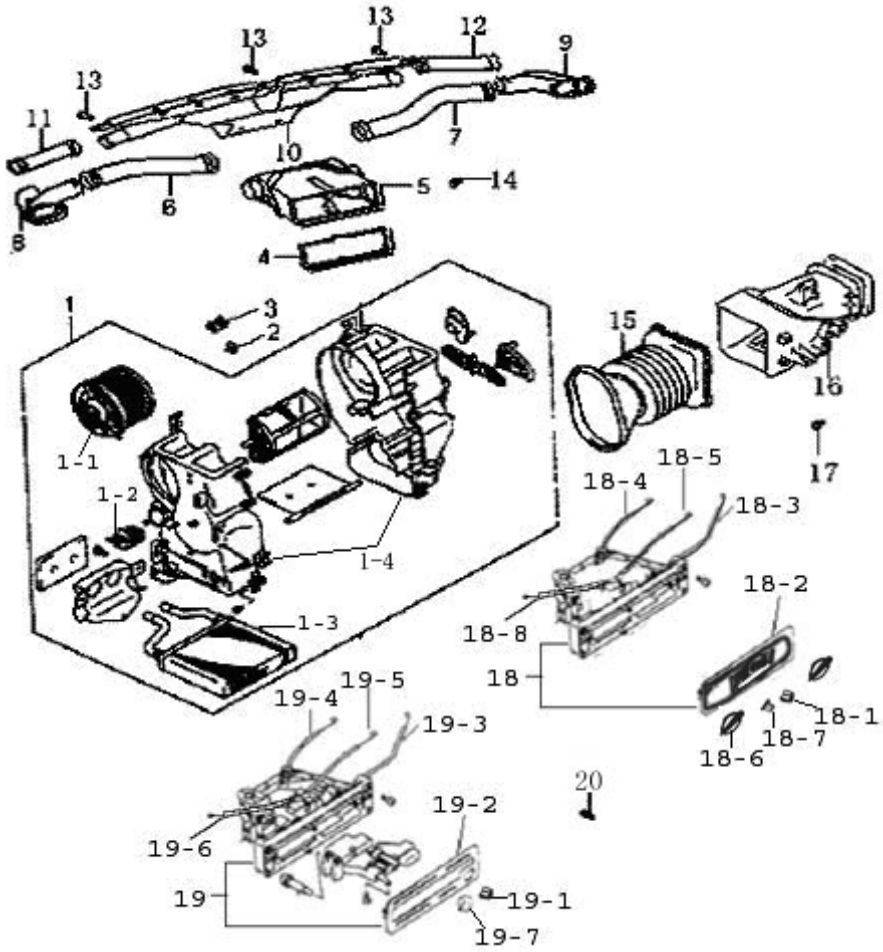

暖风装置(续 3)
CENTRAL HEATING

序号 NO.	零部件代号 PART NO.	零部件名称 DESCRIPTION	数量 Q'TY	备注 REMARK	供货状态 AVAILABLE
18-1	8112010-01（2011）	内外循环控制手柄 KNOB,HEATER CONTROL	1		非供货状态 Not available
18-1	8112010-01（2012）	内外循环控制手柄 KNOB,HEATER CONTROL	1		非供货状态 Not available
18-1	8112010-01（2052）	内外循环控制手柄 KNOB,HEATER CONTROL	1		非供货状态 Not available
18-2	8112020-01（2011）	暖通控制面板 PANEL,HEATER CONTROL	1		非供货状态 Not available
18-2	8112020-01（2012）	暖通控制面板 PANEL,HEATER CONTROL	1		非供货状态 Not available
18-2	8112020-01（2052）	暖通控制面板 PANEL,HEATER CONTROL	1		非供货状态 Not available
18-3	8112030-01	空气控制拉索 CABLE,AIR CONTROL	1		非供货状态 Not available
18-4	8112040-01	内外循环控制拉索 CABLE,CIRCULATION CONTROL (INSIDE AND OUTSIDE)	1		非供货状态 Not available
18-5	8112050-01	温度控制拉索 CABLE,TEMPERATURE CONTROL	1		非供货状态 Not available
18-6	8112060-01（2011）	大旋钮 BIG KNOB	2		非供货状态 Not available
18-6	8112060-01（2012）	大旋钮 BIG KNOB	2		非供货状态 Not available
18-6	8112060-01（2052）	大旋钮 BIG KNOB	2		非供货状态 Not available
18-7	8112070-01（2011）	小旋钮 SMALL KNOB	1		非供货状态 Not available
18-7	8112070-01（2012）	小旋钮 SMALL KNOB	1		非供货状态 Not available
18-7	8112070-01（2052）	小旋钮 SMALL KNOB	1		非供货状态 Not available
18-8	8112110-01	水阀拉索 WATER VALVE CABLE	1		非供货状态 Not available
19	8112000-02	暖风操纵机构总成 HEATER OPERATING	1	拨杆式	

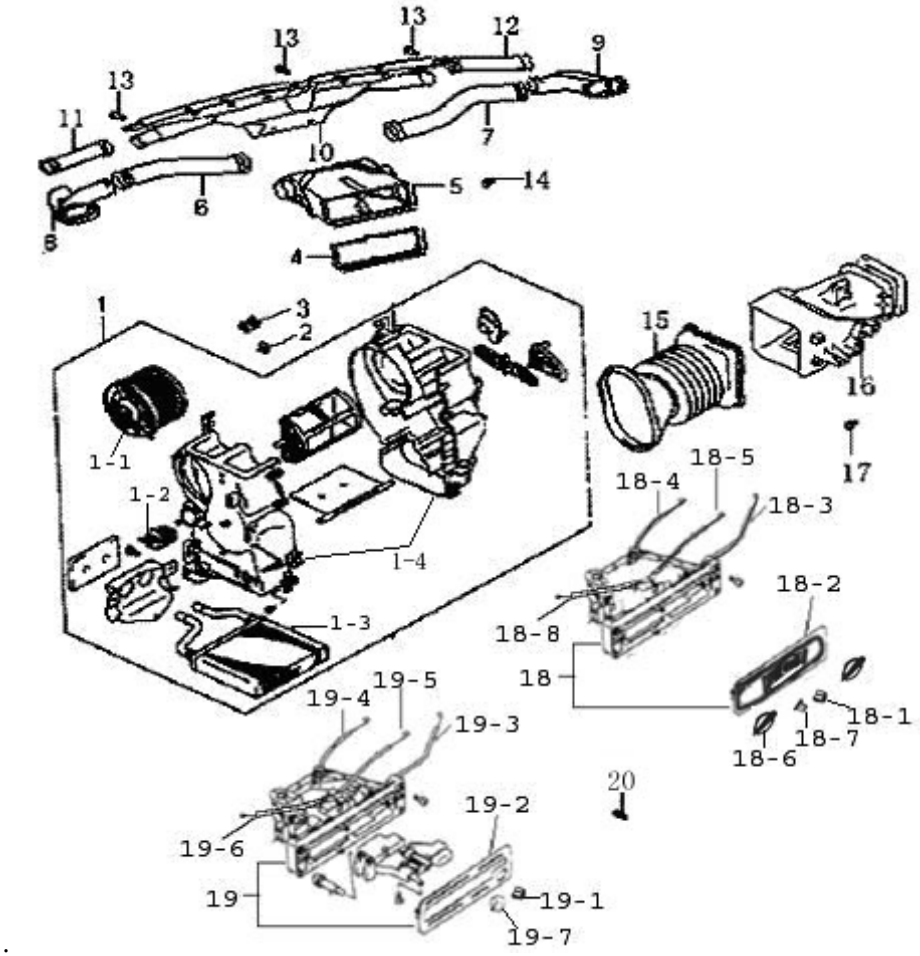

.

暖风装置(续 4)
CENTRAL HEATING

序号 NO.	零部件代号 PART NO.	零部件名称 DESCRIPTION	数量 Q'TY	备注 REMARK	供货状态 AVAILABLE
19-1	8112080-01（2011）	空气控制、内外循环手柄 HANDLE	2		非供货状态 Not available
19-1	8112080-01（2012）	空气控制、内外循环手柄 HANDLE	2		非供货状态 Not available
19-2	8112020-02（2011）	暖通控制面板 PANEL,HEATER	1		非供货状态 Not available
19-2	8112020-02（2012）	暖通控制面板 PANEL,HEATER	1		非供货状态 Not available
19-3	8112030-02	空气控制拉索 CABLE,AIR CONTROL	1		非供货状态 Not available
19-4	8112040-02	内外循环控制拉索 CABLE,CIRCULATION CONTROL (INSIDE AND OUTSIDE)	1		非供货状态 Not available
19-5	8112050-02	温度控制拉索 CABLE,TEMPERATURE CONTROL	1		非供货状态 Not available
19-6	8112110-02	水阀拉索 WATER VALVE CABLE	1		非供货状态 Not available
19-7	8112090-01（2011）	冷暖控制、风量控制手柄 HANDLE	2		非供货状态 Not available
19-7	8112090-01（2012）	冷暖控制、风量控制手柄 HANDLE	2		非供货状态 Not available
20	Q2714816	暖风操纵机构螺钉 ST4.8*16	4		非供货状态 Not available

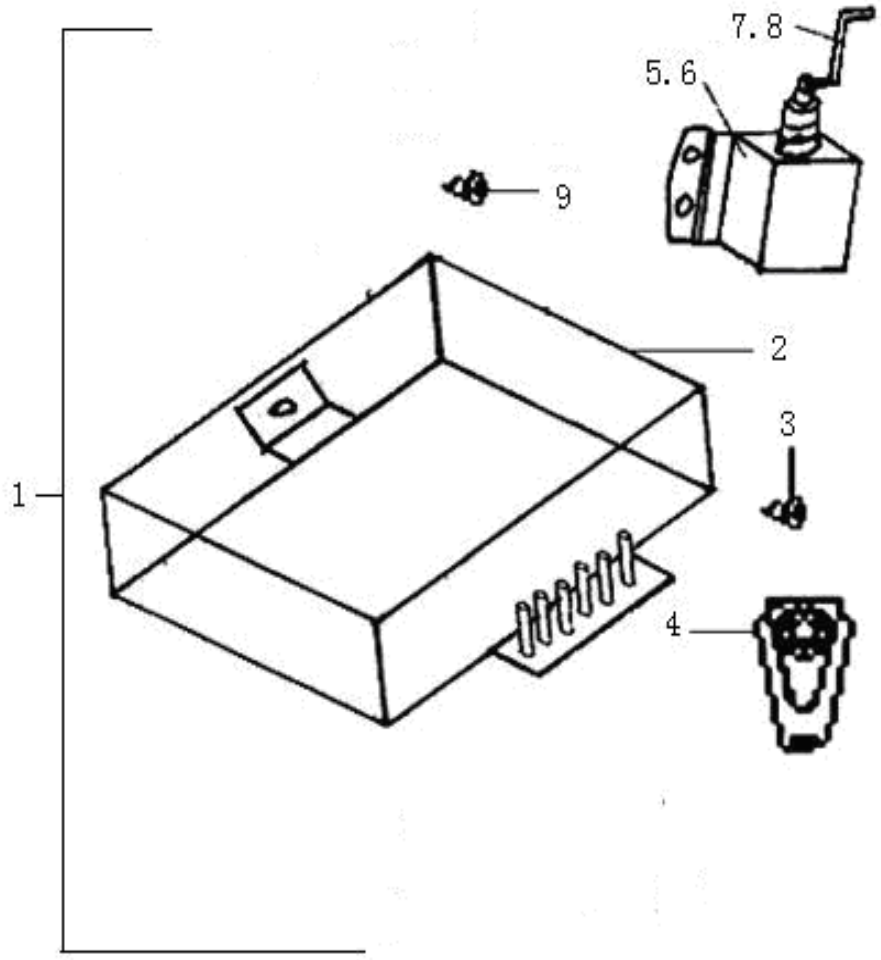

中控锁 LATCH,CTR CONTROL

序号 NO.	零部件代号 PART NO.	零部件名称 DESCRIPTION	数量 Q'TY	备注 REMARK	供货状态 AVAILABLE
1	4280000-01A	中控锁总成 CENTROL LOCK	1	带遥控 REMOTE CONTROL	
	4280000-02A	中控锁总成 CENTROL LOCK	1	不带遥控 NO REMOTE	
2	4280110-01	中控锁控制器 CONTROLER, CENTRAL	1	带遥控 REMOTE CONTROL	
	4280110-02	中控锁控制器 CONTROLER, CENTRAL	1	不带遥控 NO REMOTE	
3	09128-06002	中控锁控制器螺钉 M6*12 CONTROLER NUT, CENTRAL	1	随暖风装置	非供货状态 Not available
4	4280120-01	中控锁遥控器 REMOTE DE, CENTRAL	1		
5	4280130-01	中控锁前门锁闭器（左） CLOCK UP APPARATUS,	1		
6	4280140-01	中控锁前门锁闭器（右） CLOCK UP APPARATUS,	1		
7	4280135-01	前门锁闭器拉杆（左） CLOCK UP APPARATUS PULL	1		
8	4280145-01	前门锁闭器拉杆（右） CLOCK UP APPARATUS PULL	1		
9	09122-66001	十字槽圆盘螺钉 CLOCK UP APPARATUS NUT	4		

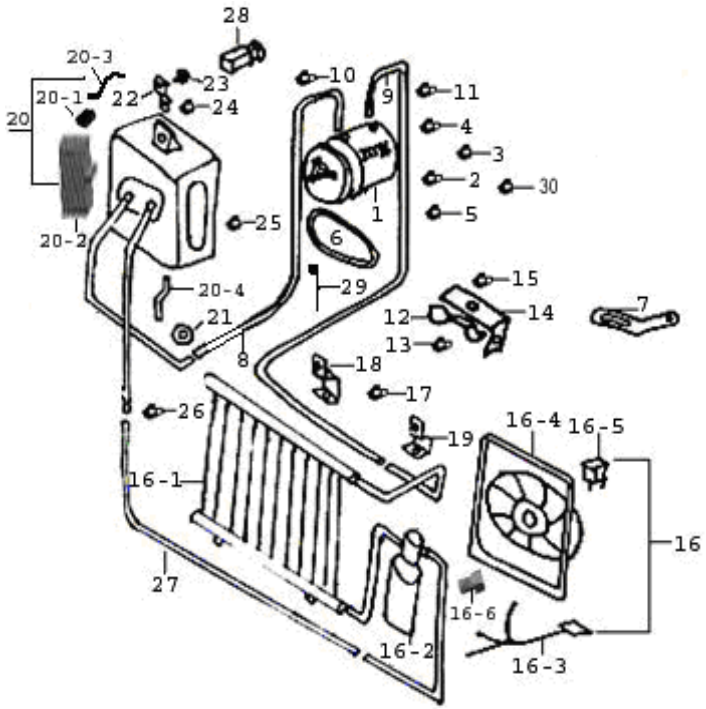

空调器总成
AIR CONDITION SYSTEM

序号 NO.	零部件代号 PART NO.	零部件名称 DESCRIPTION	数量 Q'TY	备注 REMARK	供货状态 AVAILABLE
1	8111000-02	压缩机带电磁离合器总成 COMPRESSOR WITH ELECTROMAGNETISM	1	JSS-72H 单蒸用	
	8111000-03	压缩机带电磁离合器总成 COMPRESSOR WITH ELECTROMAGNETISM CLUTCH	1	WXH-066-P6 单蒸、双蒸通用 FOR SINGLE A/C	
2	Q1840830	压缩机螺栓 M8*30COMPRESSOR BOLT	2		非供货状态 Not available
3	Q40308	压缩机弹簧垫圈 COMPRESSOR SPRING GASKET	4	弹簧垫圈 内径为 8 INNER DIAMETER	非供货状态 Not available
4	Q1840825	压缩机调节螺栓 M8*25 COMPRESSOR ADJUSTING BOLT	2		非供货状态 Not available
5	Q32008	压缩机螺母 M8COMPRESSOR NUT	1	474 用	非供货状态 Not available
6	8111601-01	压缩机 V 型皮带（828 型） COMPRESSOR "V"STRAP(No.828)	1	474 和 465 用 FOR 474 AND 465 ENGINE	
6	8111601-02	压缩机 V 型皮带（820 型） COMPRESSOR "V"STRAP(No.820)	1	471 用 ONLY FOR 471ENGINE	
7	8111650-01	压缩机调节支架 COMPRESSOR ADJUSTING BRACKET	1	仅用于 465 非多楔带型机	
	8111650-02	压缩机调节支架 COMPRESSOR ADJUSTING BRACKET	1	仅用于 465 多楔带型机	
	8111650-03	压缩机调节支架 COMPRESSOR ADJUSTING BRACKET	1	奥特佳压缩机用 465 多楔带机 ONLY FOR 465	
8	8111010-02	1 号吸入管总成 INHALE HOSE ASSY NO.1	1		
9	8111040-01	1 号排出管总成 NO.1 DISCHARGE HOSE ASSY	1		
10	Q1840620	1 号吸入管螺栓 M6*20 NO.1 INHALE HOSE NUT	1		非供货状态 Not available
11	Q1840620	1 号排出管螺栓 M6*20 NO.1 DISCHARGE HOSE NUT	1		非供货状态 Not available

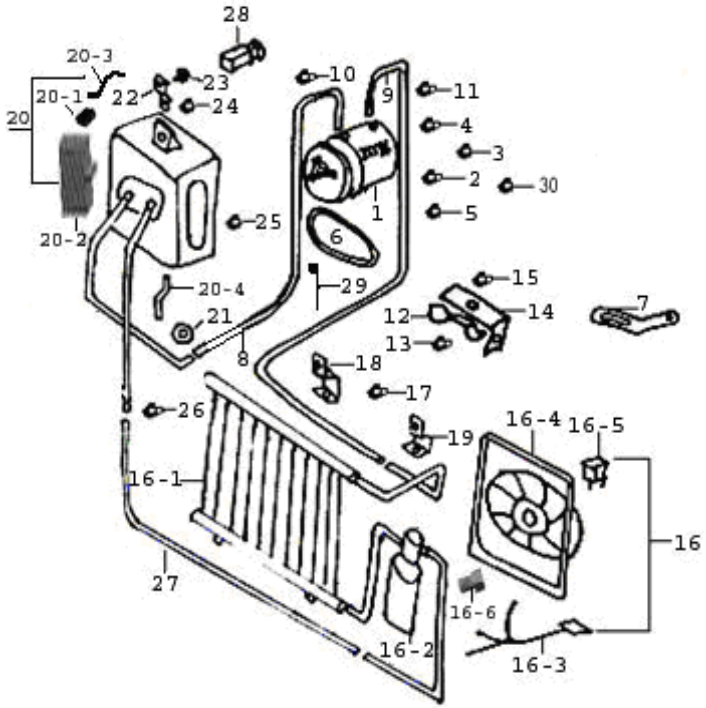

空调器总成(续 1)
AIR CONDITION SYSTEM

序号 NO.	零部件代号 PART NO.	零部件名称 DESCRIPTION	数量 Q'TY	备注 REMARK	供货状态 AVAILABLE
12	8111602-01	2 号吸入管和 1 号排出管固定卡 NO.2 INHALE HOSE AND NO.1 DISCHARGE HOSE FIX CLIP	1		
13	Q1840612	2 号吸入管和 1 号排出管固定卡螺钉 M6*12 NO.2 INHALE HOSE AND NO.1 DISCHARGE HOSE FIX CLIP NUT	1		非供货状态 Not available
14	8111603-01	2 号吸入管和 1 号排出管固定卡支架 NO.2 INHALE HOSE AND NO.1 DISCHARGE HOSE FIX CLIP BRACKET	1		
15	Q1840612	固定卡支架螺钉 M6*12 FIX CLIP BRACKET NUT	1		非供货状态 Not available
16	8105000-02	冷凝器总成（带附件） CONDENSATOR ASSY (WITH ATTACHMENT)	1		
16-1	8105010-01（2035）	冷凝器芯体 CONDENSATOR CORE	1		
16-1	8105010-01（2061）	冷凝器芯体 CONDENSATOR CORE	1		
16-1	8105010-01（2043）	冷凝器芯体 CONDENSATOR CORE	1		
16-1	8105010-01（2024）	冷凝器芯体 CONDENSATOR CORE	1		
16-1	8105010-01（2054）	冷凝器芯体 CONDENSATOR CORE	1		
16-1	8105010-01（2052）	冷凝器芯体 CONDENSATOR CORE	1		
16-1	8105010-01（2068）	冷凝器芯体 CONDENSATOR CORE	1		
16-2	8105020-01	干燥罐 DRYNESS POT	1		
16-3	8105030-01	冷凝器线束 CONDENSATOR WIRING	1		

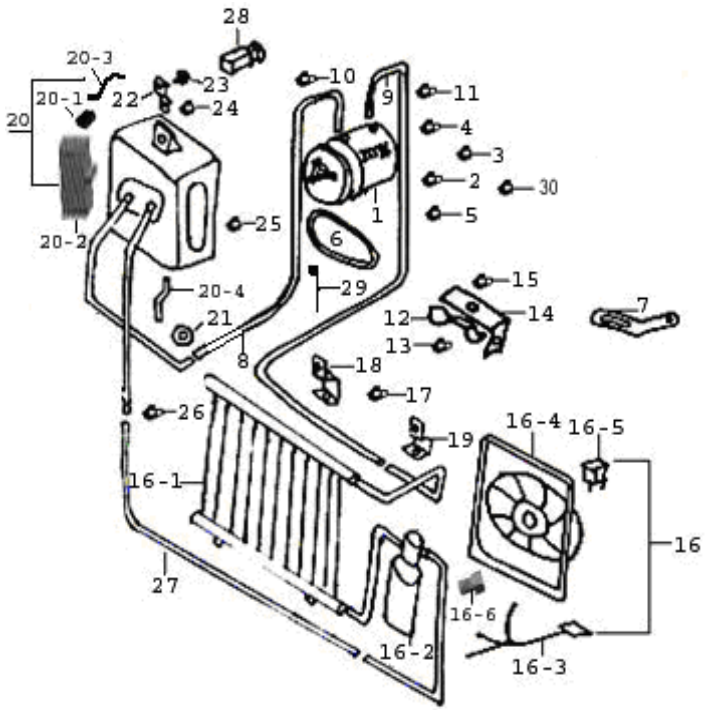

空调器总成(续 2)
AIR CONDITION SYSTEM

序号 NO.	零部件代号 PART NO.	零部件名称 DESCRIPTION	数量 Q'TY	备注 REMARK	供货状态 AVAILABLE
16-4	8105040-01（2035）	冷凝器风扇及电机总成 CONDENSATOR FAN AND MOTOR ASSY	1		
16-4	8105040-01（2061）	冷凝器风扇及电机总成 CONDENSATOR FAN AND MOTOR ASSY	1		
16-4	8105040-01（2043）	冷凝器风扇及电机总成 CONDENSATOR FAN AND MOTOR ASSY	1		
16-4	8105040-01（2024）	冷凝器风扇及电机总成 CONDENSATOR FAN AND MOTOR ASSY	1		
16-4	8105040-01（2054）	冷凝器风扇及电机总成 CONDENSATOR FAN AND MOTOR ASSY	1		
16-4	8105040-01（2052）	冷凝器风扇及电机总成 CONDENSATOR FAN AND MOTOR ASSY	1		
16-4	8105040-01（2068）	冷凝器风扇及电机总成 CONDENSATOR FAN AND MOTOR ASSY	1		
16-5	8105050-01	冷凝器继电器 CONDENSATOR RELAY	2		
16-6	8105060-01	高低压开关 SWITCH, BETWEEN HIGH & LOW VOLTAGE	1		
17	Q1840612	冷凝器螺栓 M6*12 CONDENSATOR BOLT	2		非供货状态 Not available
18	8105011-01	冷凝器上支架(左) CONDENSATOR UP BRACKET (L)	1		
	8105011-02	冷凝器上支架(左) CONDENSATOR UP BRACKET (L)	1	车辆配置加大散热器时用	
19	8105012-01	冷凝器上支架(右) CONDENSATOR UP BRACKET (R)	1		
	8105012-02	冷凝器上支架(右) CONDENSATOR UP BRACKET (R)	1	车辆配置加大散热器时用	

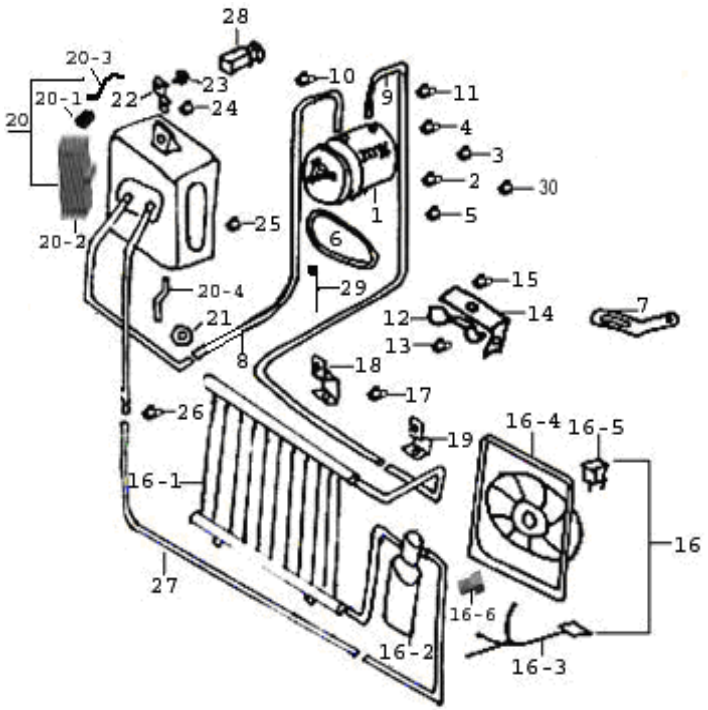

空调器总成(续 3)
AIR CONDITION SYSTEM

序号 NO.	零部件代号 PART NO.	零部件名称 DESCRIPTION	数量 Q'TY	备注 REMARK	供货状态 AVAILABLE
20	8107200-01	前置蒸发器总成 FR EVAPORATOR ASSY	1		
20-1	8107210-01（2035）	前置蒸发器膨胀阀 FR EVAPORATOR EXPAND VALVE	1		
20-1	8107210-01（2061）	前置蒸发器膨胀阀 FR EVAPORATOR EXPAND VALVE	1		
20-1	8107210-01（2043）	前置蒸发器膨胀阀 FR EVAPORATOR EXPAND VALVE	1		
20-1	8107210-01（2024）	前置蒸发器膨胀阀 FR EVAPORATOR EXPAND VALVE	1		
20-1	8107210-01（2054）	前置蒸发器膨胀阀 FR EVAPORATOR EXPAND VALVE	1		
20-1	8107210-01（2052）	前置蒸发器膨胀阀 FR EVAPORATOR EXPAND VALVE	1		
20-1	8107210-01（2068）	前置蒸发器膨胀阀 FR EVAPORATOR EXPAND VALVE	1		
20-2	8107220-01（2035）	前置蒸发器芯体 FR EVAPORATOR CORE	1		
20-2	8107220-01（2061）	前置蒸发器芯体 FR EVAPORATOR CORE	1		
20-2	8107220-01（2043）	前置蒸发器芯体 FR EVAPORATOR CORE	1		
20-2	8107220-01（2024）	前置蒸发器芯体 FR EVAPORATOR CORE	1		
20-2	8107220-01（2054）	前置蒸发器芯体 FR EVAPORATOR CORE	1		
20-2	8107220-01（2052）	前置蒸发器芯体 FR EVAPORATOR CORE	1		
20-2	8107220-01（2068）	前置蒸发器芯体 FR EVAPORATOR CORE	1		
20-3	8107230-01	温度传感器 TEMPERATURE SENSOR	1		
20-4	8111810-01	前置蒸发器流水管 FR EVAPORATOR FLOW WATER HOSE	1		
21	8111807-01	前置蒸发器流水管孔密封盖 FR EVAPORATOR FLOW WATER HOSE HOLE AIRPROOF COVER	1		

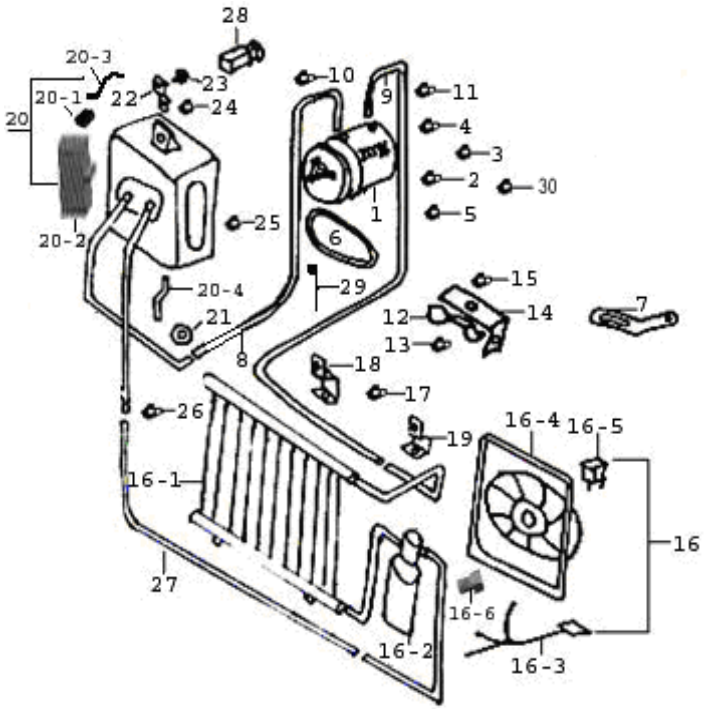

空调器总成(续 3)
AIR CONDITION SYSTEM

序号 NO.	零部件代号 PART NO.	零部件名称 DESCRIPTION	数量 Q'TY	备注 REMARK	供货状态 AVAILABLE
22	5302191-01	前置蒸发器上支架 FR EVAPORATOR UP BRACKET	1		
23	Q1840612	前置蒸发器上支架螺钉 M6*12 FR EVAPORATOR UP BRACKET	1		非供货状态 Not available
24	Q32006	前置蒸发器上支架螺母 M6 FR EVAPORATOR UP BRACKET	1		非供货状态 Not available
25	Q1840616	前置蒸发器下安装螺钉 M6×16 FR EVAPORATOR DOWN INSTALL NUT	1		非供货状态 Not available
26	Q1840620	前置蒸发器流出管螺钉 M6*20 FR EVAPORATOR OUTLET HOSE NUT	1		非供货状态 Not available
27	8111930-02	连接管总成 CONNECTING HOSE ASSY	1		
28	8112150-01	A/C 开关总成 A/C SWITCH ASSY	1		
29	ZD200*8	扎带 BELT	1		
30	Q40108	平垫圈 d8	1		

第六章 随车工具及资料

CHAPTER6 TOOL AND MATERIALS

本章缩略词集

ABBREVIATION COLLECTION IN THIS CHAPTER

COMP (COMPONENT)：组 件；分总成

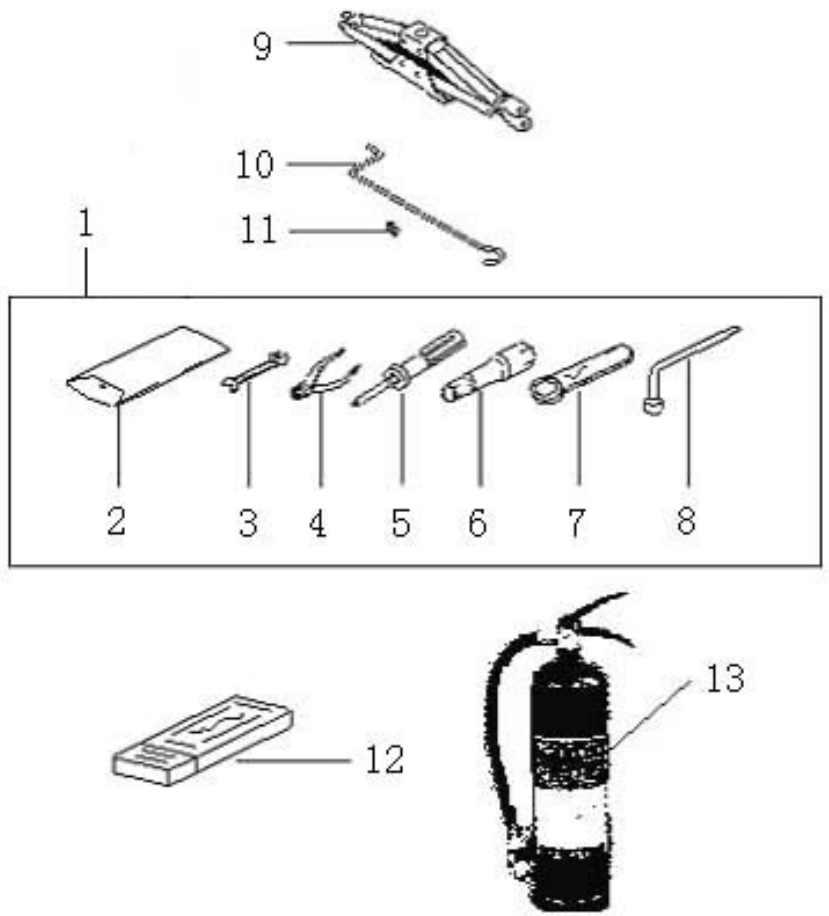

随车工具
TOOL ASSY

序号 NO.	零部件代号 PART NO.	零部件名称 DESCRIPTION	数量 Q'TY	备注 REMARK	供货状态 AVAILABLE
1	3900000-01	随车工具总成 TOOL ASSY	1	仅发动机用 FOR ENGINE	
	3900000-02	随车工具总成(465-471) TOOL ASSY(465-)	1	仅 465、471 发动机用 FOR 465 & ENGINE	
2	3900010-01	工具袋 BAG,TOOL	1	仅发动机用 FOR ENGINE	非供货状态 Not available
	3900010-02	工具袋（465-471） BAG,TOOL	1	仅 465、471 发动机用/ FOR 465 & ENGINE	非供货状态 Not available
3	3900006-01	双头扳手 12×14 SPANNER 12×14	1		非供货状态 Not available
4	3900003-01	鲤鱼钳 PLIER	1		非供货状态 Not available
5	3900004-01	组合螺丝刀 DRIVER	1		非供货状态 Not available
6	3900002-01	火花塞套筒 SLEEVE FOR SPART PLUG	1	仅发动机用/ FOR ENGINE	非供货状态 Not available
6	3900002-02	火花塞套筒（465-471） SLEEVE FOR SPART PLUG (465,)	1	仅 465、471 发动机用 FOR 465& ENGINE	非供货状态 Not available
7	3900005-01	内六角扳手 SPANNER	1		非供货状态 Not available
8	3900001-01	车轮螺母扳手 WRENCH,WHEEL	1		非供货状态 Not available
9	3918800-01	千斤顶总成 JACK ASSY	1		
10	3918801-01	千斤顶摇把 HANDLE,JACK	1		
11	09406-07201	夹 子 CLIP	3		非供货状态 Not available
12	3900100-01	三角警告牌 TRIANGLE WARNING BOARD	1		
13	3910101－01	灭火棒 FIRE EXTINGUISHER FOR VEHICLE	1		

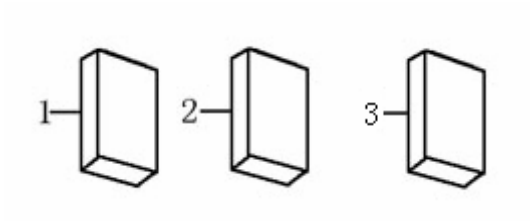

随车资料
DATA ASSY

序号 NO.	零部件代号 PART NO.	零部件名称 DESCRIPTION	数量 Q'TY	备注 REMARK	供货状态 AVAILABLE
1	9900100-01	使用说明书 USER MANUAL	1	EQ6381LF	
	9900100-11	使用说明书 USER MANUAL	1	EQ1020TF	
	9900100-81	使用说明书 USER MANUAL	1	EQ1021NF	
	9900100-71	使用说明书 USER MANUAL	1	EQ6360LF	
	9900100-61	使用说明书 USER MANUAL	1	EQ6410LF	
2	9900200-01	发动机使用说明书 ENGINE MANUAL;	1		
	9900200-02	发动机使用说明书（3U） ENGINE MANUAL; （3U）	1		
3	9900300-01	质量保修手册 MANUAL, QUALITY PROMISE	1		
	9900300-02	质量保修手册（3U） MANUAL, QUALITY PROMISE（3U）	1		

第八章　油品

CHAPTER 8　OIL　PORDUCT

本章缩略词集

ABBREVIATION COLLECTION IN THIS CHAPTER

ENGINE OIL : 机 油

LUBRICATING OIL : 润滑油

ANTIFREEZE: 防冻液

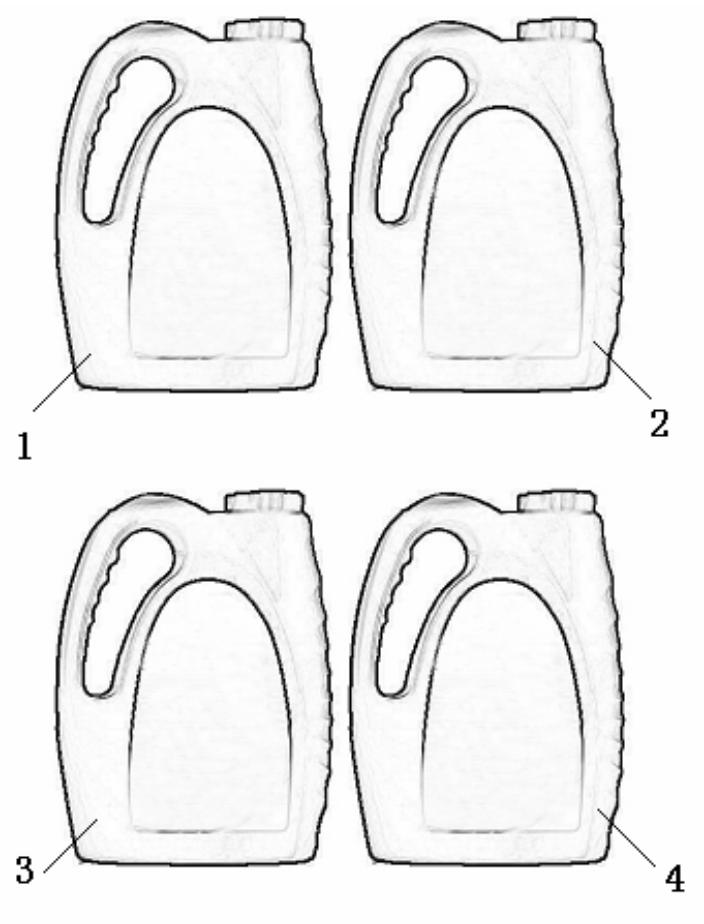

油 品
OIL PRODUCT

序号 NO.	零部件代号 PART NO.	零部件名称 DESCRIPTION	数量 Q'TY	备注 REMARK	供货状态 AVAILABLE
1	08GB0001	东风小康发动机专用机油 （SF 15W-40 3.5L） ENGINE OIL（SF 15W-40 3.5L）	1		
	08GB0002	东风小康发动机专用机油 （SF 15W-40 4.5L） ENGINE OIL（SF 15W-40 4.5L）	1		
	08GB0005	东风小康“3U 金钻”发动机专用机油 （SJ15W-40 3.5） ENGINE OIL（SJ15W-40 3.5）	1		
	08GB0006	东风小康“3U 金钻”发动机专用机油 （SJ15W-40 4.5） ENGINE OIL（SJ15W-40 4.5）	1		
2	08GB0004	东风小康专用齿轮油（GL-5 85W-90） GEAR OIL （GL-5 85W-90）	1		
	08GB0003	东风小康专用齿轮油（GL-5 80W-90） GEAR OIL（GL-5 80W-90）	1	冬季用 FOR WINTER	
	08GB0015	东风小康“3U 金钻”专用齿轮油 （GL-5 85W-90） GEAR OIL（GL-5 85W-90）	1		
	08GB0016	东风小康“3U 金钻”专用齿轮油 （GL-5 80W-90） GEAR OIL（GL-5 80W-90）	1	冬季用 FOR WINTER	
3	08GB0007	东风小康“3U 金钻”发动机专用润滑油 （SJ 10W-30 3.5L） LUBRICATING OIL （SJ 10W-30 3.5L）	1	冬季用 FOR WINTER	
	08GB0008	东风小康“3U 金钻”发动机专用润滑油 （SJ 10W-30 4.5L） LUBRICATING OIL（SJ 10W-30 4.5L）	1	冬季用 FOR WINTER	
	08GB0009	东风小康“3U 金钻”发动机专用润滑油 （SJ 5W-30 3.5L） LUBRICATING OIL（SJ 5W-30 3.5L）	1	冬季用 FOR WINTER	
	08GB0010	东风小康“3U 金钻”发动机专用润滑油 （SJ 5W-30 4.5L） LUBRICATING OIL（SJ 5W-30 4.5L）	1	冬季用 FOR WINTER	
	08GB0012	东风小康发动机专用润滑油 （SF 5W-30 4.5L） LUBRICATING OIL（SF 5W-30 4.5L）	1	冬季用 FOR WINTER	

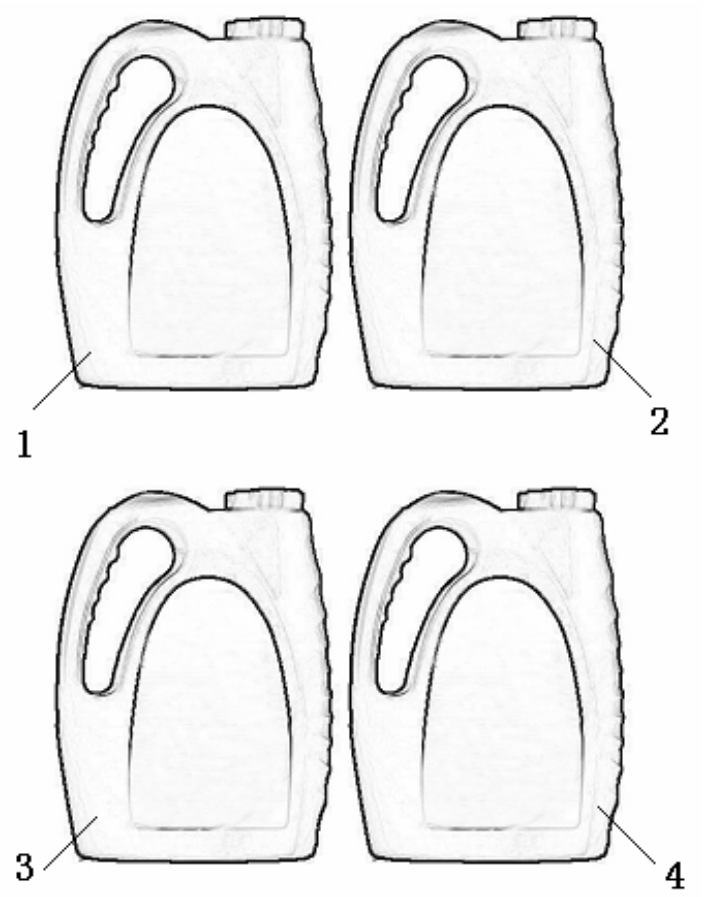

油 品
OIL

序号 NO.	零部件代号 PART NO.	零部件名称 DESCRIPTION	数量 Q'TY	备注 REMARK	供货状态
3	08GB0011	东风小康发动机专用润滑油 （SF 5W-30 3.5L） LUBRICATING OIL（SF 5W-30 3.5L）	1	冬季用 FOR WINTER	
	08GB0013	东风小康发动机专用润滑油 （SF 10W-30 3.5L） LUBRICATING OIL（SF 10W-30 3.5L）	1	冬季用 FOR WINTER	
	08GB0014	东风小康发动机专用润滑油 （SF 10W-30 4.5L） LUBRICATING OIL（SF 10W-30 4.5L）	1	冬季用 FOR WINTER	
4	08QJ0001	东风小康专用防冻液 DFYA-20（Q/JD1208-2002 5.1L） ANTIFREEZE DFYA-20 （Q/JD1208-2002 5.1L）	1	冬季用 FOR WINTER	
	08QJ0002	东风小康专用防冻液 DFYA-40（Q/JD1208-2002 5.1L） ANTIFREEZE DFYA-40 （Q/JD1208-2002 5.1L）	1	冬季用 FOR WINTER	
5	08GB0017	制动液 BRAKE OIL	1		