# КАТАЛОГ ДЕТАЛЕЙ

## БЛОК ЦИЛИНДРОВ

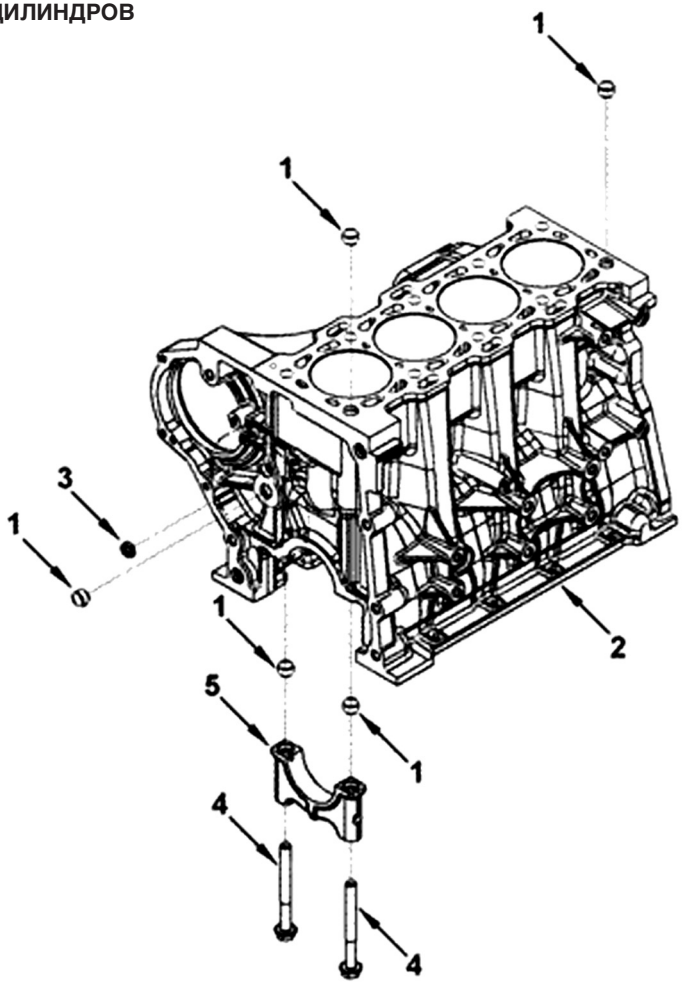


| Справочный № | № по каталогу | Название детали | Кол-во | Примечание |
|---|---|---|---|---|
| 1 | 3900068 | Круглый штифт | 3 | |
| | 5261257 | Блок цилиндров | 1 | |
| 2 | 5261256 | Блок цилиндров | 1 | |
| 3 | 3900956 | Расширительная пробка | 1 | |
| 4 | 3927948 | Болт с фланцем и шестигранной головкой | 10 | |
| | 4993097 | Крышка коренного подшипника | 5 | |
| 1 | 3900068 | Круглый штифт | 2 | |
| 5 | 4993098 | Крышка коренного подшипника | 1 | |

## КАРТЕР ЗАДНИХ РАСПРЕДЕЛИТЕЛЬНЫХ ШЕСТЕРЕН

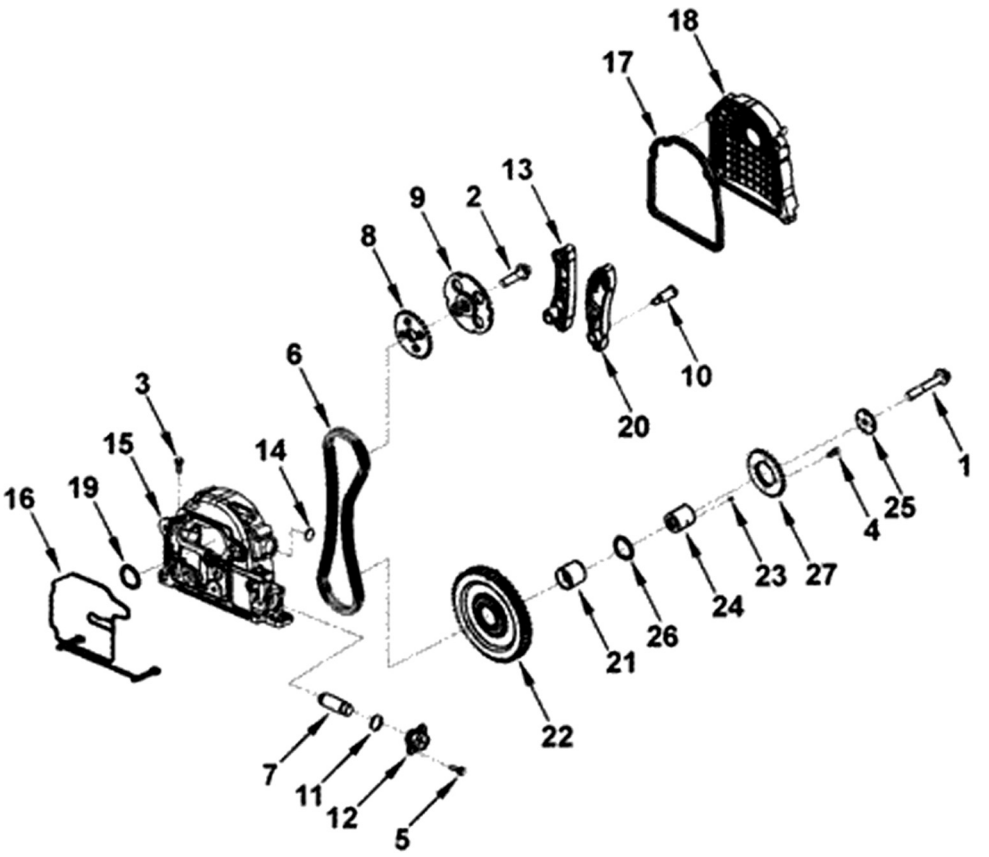

| Справочный № | № по каталогу | Название детали | Кол-во | Примечание |
|---|---|---|---|---|
| 1 | 3093940 | Болт с фланцем и шестигранной головкой | 1 | |
| 2 | 3864113 | Болт с фланцем и шестигранной головкой | 1 | |
| 3 | 3901865 | Болт с фланцем и шестигранной головкой | 8 | M6 X 1,00 X 20 |
| 4 | 3906391 | Болт с торцевой головкой | 4 | M6 X 1,00 X 16 |
| 5 | 4895877 | Болт с торцевой головкой | 2 | |
| 6 | 4982040 | Цепь | 1 | Деталь двигателя ISF 2.8 |
| 7 | 5267974 | Устройство натяжения цепи | 1 | |
| 8 | 5254871 | Приводная звездочка | 1 | Деталь двигателя ISF 2.8 |
| 9 | 5255270 | Звездочка распределительного вала | 1 | Деталь двигателя ISF 2.8 |
| 10 | 5255271 | Болт крышки с упорным заплечиком | 3 | |
| | 5255518 | Крышка привода | 1 | Деталь двигателя ISF 2.8 |
| 11 | 3042543 | Уплотнительное кольцо | 1 | |
| 12 | 5255434 | Крышка привода | 1 | |
| 13 | 5259767 | Направляющая цепи | 1 | Деталь двигателя ISF 2.8 |
| | 5259745 | Картер распределительных шестерен | 1 | |
| 14 | 205227 | Расширительная пробка | 2 | |
| 15 | 5259744 | Картер распределительных шестерен | 1 | Деталь двигателя ISF 2.8 |
| 16 | 5264477 | Уплотнение картера распределительных шестерен | 1 | |
| 16 | 5264477 | Уплотнение картера распределительных шестерен | 1 | |
| | 5264443 | Крышка цепного привода | 1 | |
| 17 | 5263530 | Seal, Chain Drive Cover | 1 | |
| 18 | 5264444 | Крышка цепного привода | 1 | |
| 19 | 5262030 | Прокладка, повышающая трение | 1 | |
| 20 | 5267973 | Направляющая цепи | 1 | |
| | 5262659 | Промежуточная шестерня | 1 | Деталь двигателя ISF 2.8 |
| 21 | 5263080 | Втулка | 1 | |
| 22 | 5262658 | Промежуточная шестерня | 1 | |
| | 5262661 | Промежуточный вал | 1 | Деталь двигателя ISF 2.8 |
| 23 | 4982085 | Цилиндрический штифт | 1 | |
| 24 | 5262660 | Промежуточный вал | 1 | |
| 25 | 5262662 | Держатель шестерни | 1 | |
| 26 | 5262663 | Держатель шестерни | 1 | |
| 27 | 5267993 | Кольцо датчика частоты вращения | 1 | |

## ПЕРЕДНЯЯ КРЫШКА БЛОКА ЦИЛИНДРОВ

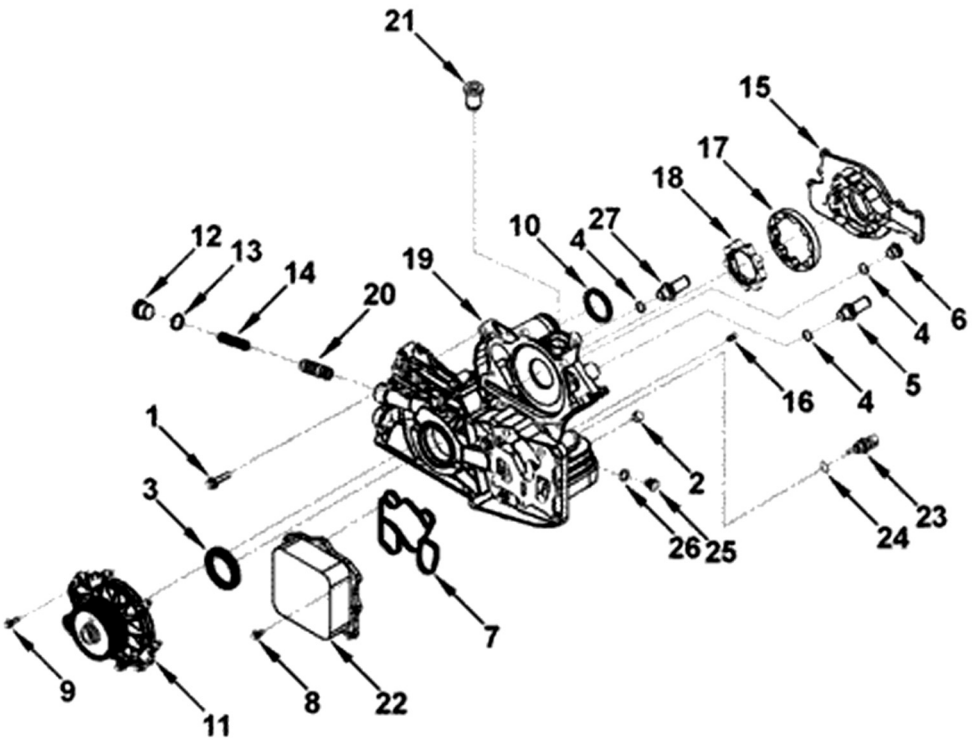

| Справочный № | № по каталогу | Название детали | Кол-во | Примечание |
|---|---|---|---|---|
| 1 | 3900632 | Болтс фланцем и шестигранной головкой | 10 | M8 X 1,25 X 35 |
| 2 | 3949326 | Круглый штифт | 2 | |
| 3 | 5265266 | Сальник | 1 | |
| | 5260318 | Перекачивающий водяной патрубок | 1 | |
| 4 | 5259924 | Уплотнительное кольцо | 1 | |
| 5 | 5260319 | Перекачивающий водяной патрубок | 1 | |
| | 5273772 | Маслоохладитель модуля | 1 | |
| | 5265739 | Резьбовая пробка | 1 | |
| 4 | 5259924 | Уплотнительное кольцо | 1 | |
| 6 | 3089568 | Резьбовая пробка | 1 | Purchase 3089567 |
| 7 | 5262903 | Уплотнение корпуса маслоохладителя | 1 | |
| 8 | 3900627 | Болт с фланцем и шестигранной головкой | 8 | M6 X 1,00 X 14 |
| 9 | 3901865 | Болт с фланцем и шестигранной головкой | 8 | M6 X 1,00 X 20 |
| 10 | 5269879 | Гидравлическое уплотнение | 1 | |
| 11 | 5269784 | Водяной насос | 1 | |
| | 5271533 | Передняя крышка | 1 | |
| | 5267095 | Резьбовая пробка | 1 | |
| 12 | 3089239 | Резьбовая пробка | 1 | |
| 13 | 5267056 | Уплотнительное кольцо | 1 | |
| 14 | 5255746 | Нажимная пружина | 1 | |
| 15 | 5269878 | Защитная крышка | 1 | |
| 16 | 5255748 | Болт с плоской головкой | 14 | |
| 17 | 5262898 | Ротор масляного насоса | 1 | |
| 18 | 5262899 | Ротор масляного насоса | 1 | |
| 19 | 5270239 | Передняя крышка | 1 | |
| 20 | 5262906 | Клапан регулятора давления | 1 | |
| 21 | 3936365 | Редукционный клапан | 1 | |
| 22 | 5266955 | Маслоохладитель | 1 | |
| 23 | 4076930 | Датчик давления | 1 | Масло |
| 24 | 4921574 | Уплотнительное кольцо | 1 | |
| | 5259561 | Резьбовая пробка | 1 | |
| 25 | 5259562 | Резьбовая пробка | 1 | |
| 26 | 5259563 | Уплотнительное кольцо | 1 | |
| | 5270266 | Перекачивающий водяной патрубок | 1 | |
| 4 | 5259924 | Уплотнительное кольцо | 1 | |
| 27 | 5270265 | Перекачивающий водяной патрубок | 1 | |

## КОЛЕНЧАТЫЙ ВАЛ И ПОДШИПНИКИ

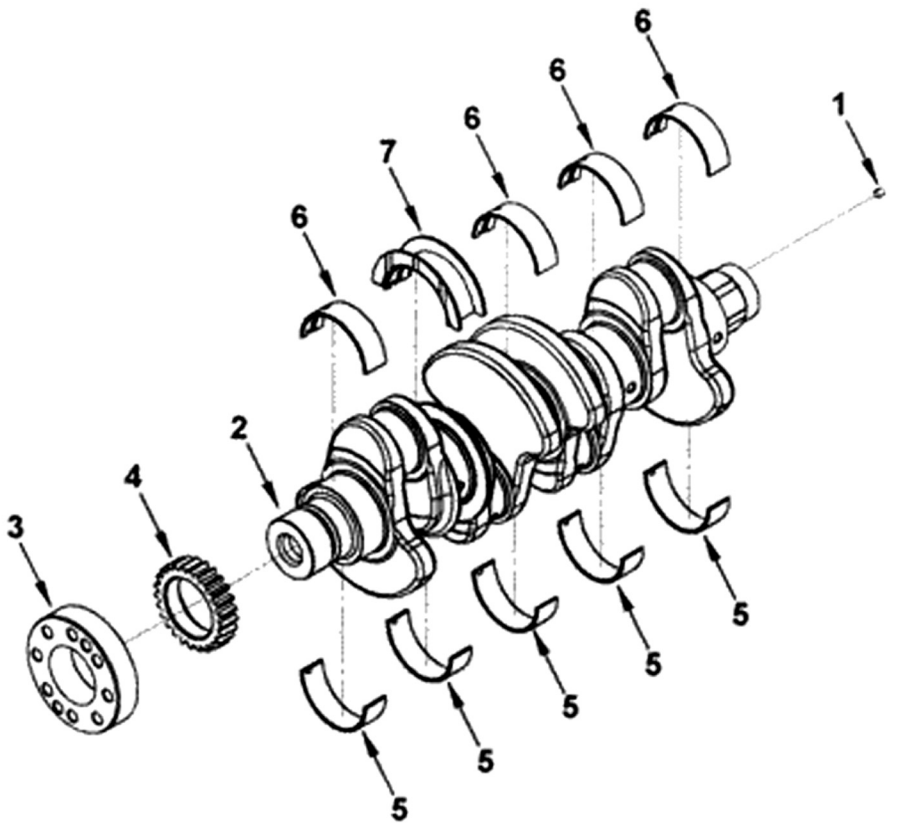


| Справочный № | № по каталогу | Название детали | Кол-во | Примечание |
|---|---|---|---|---|
| | 5264231 | Коленчатый вал двигателя | 1 | |
| 1 | 3904483 | Установочный штифт | 1 | |
| 2 | 5264230 | Коленчатый вал двигателя | 1 | |
| 3 | 4980467 | Буртик вала | 1 | |
| 4 | 5258844 | Шестерня коленчатого вала | 1 | |
| 5 | 4946030 | Коренной подшипник | 5 | |
| 6 | 4996250 | Коренной подшипник | 4 | |
| 7 | 4946031 | Упорный подшипник коленчатого вала | 1 | |

**САПУН КАРТЕРА ДВИГАТЕЛЯ**

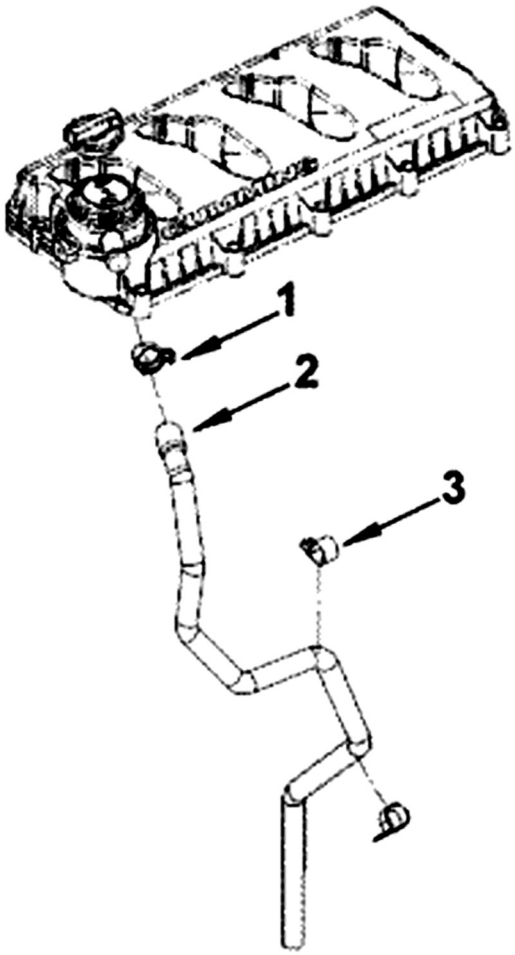


| Справочный № | № по каталогу | Название детали | Кол-во | Примечание |
|---|---|---|---|---|
| | 5261049 | Трубка сапуна | 1 | |
| 1 | 5284130 | Пружинный хомут шланга | 1 | |
| 2 | 5259775 | Трубка сапуна | 1 | |
| 3 | 5261048 | Зажим | 2 | |

**ВСПОМОГАТЕЛЬНОЕ УСТРОЙСТВО СОО ДЛЯ ЗАПУСКА ХОЛОДНОГО ДВИГАТЕЛЯ**

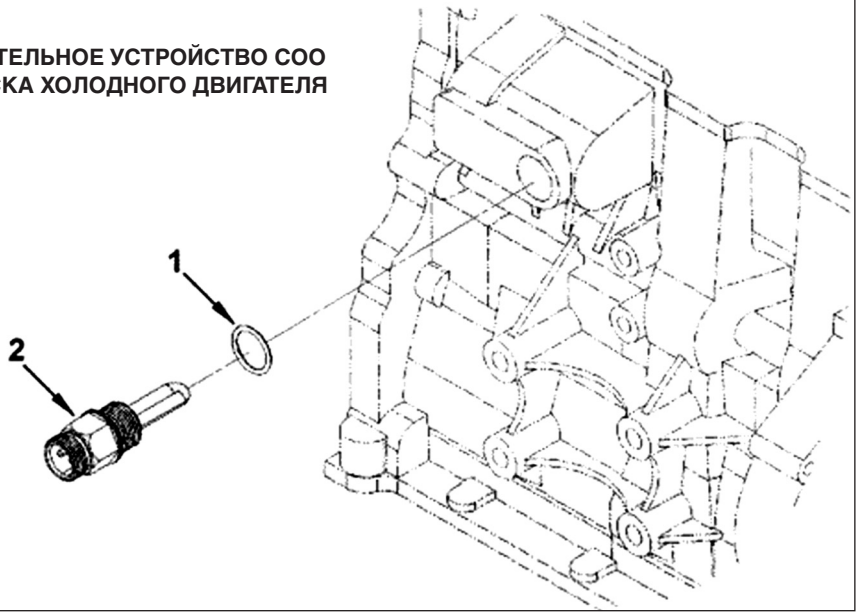


| Справочный № | № по каталогу | Название детали | Кол-во | Примечание |
|---|---|---|---|---|
| | 5262804 | Обогреватель двигателя | 1 | |
| 1 | 4978357 | Уплотнительное кольцо | 1 | |
| 2 | 4993383 | Обогреватель двигателя | 1 | |

**ЗАДНЯЯ МУФТА**

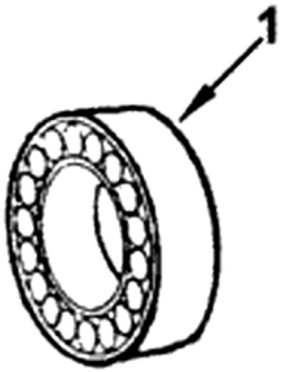


| Справочный № | № по каталогу | Название детали | Кол-во | Примечание |
|---|---|---|---|---|
| 1 | 3032105 | Подшипник качения | 1 | |

## ВАКУУМНЫЙ НАСОС

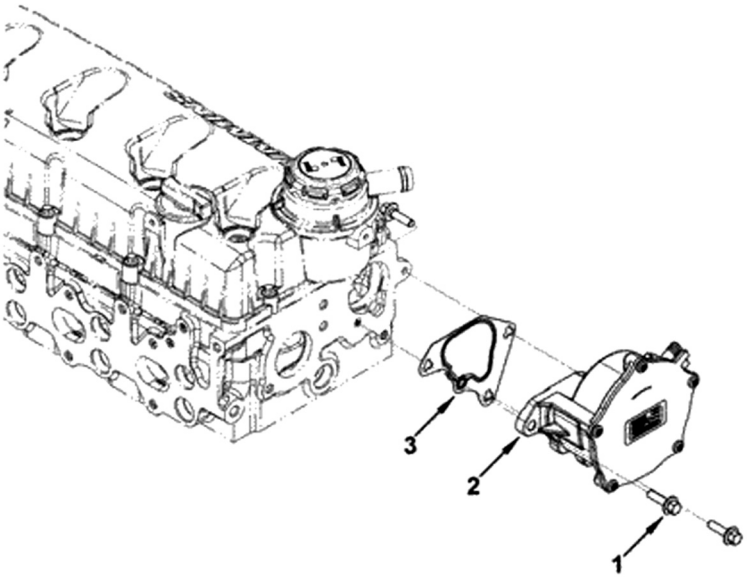


| Справочный № | № по каталогу | Название детали | Кол-во | Примечание |
|---|---|---|---|---|
| 1 | 3900631 | Болт с фланцем и шестигранной головкой | 3 | M8 X 1,25 X 25 |
| 2 | 5282085 | Вакуумный насос | 1 | |
| 3 | 5264426 | Прокладка вакуумного насоса | 1 | |

## ГАСИТЕЛЬ КРУТИЛЬНЫХ КОЛЕБАНИЙ

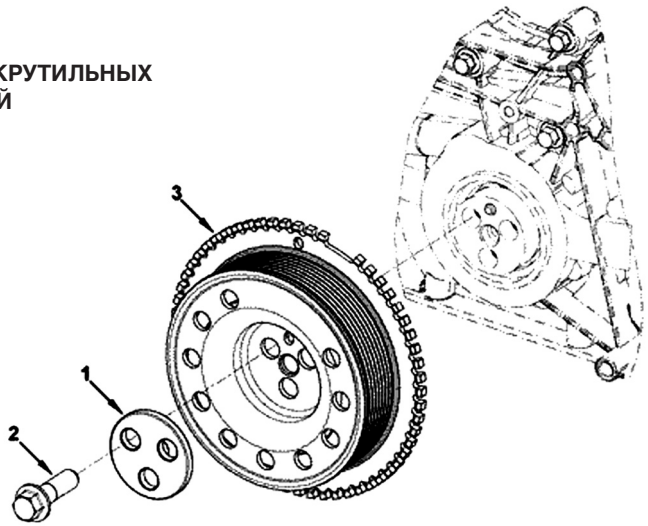


| Справочный № | № по каталогу | Название детали | Кол-во | Примечание |
|---|---|---|---|---|
| 1 | 4990384 | Прижимная пластина | 1 | |
| 2 | 4990385 | Болт с фланцем и шестигранной головкой | 3 | |
| 3 | 5282176 | Гаситель резонансных колебаний | 1 | |

**ТЕРМОСТАТ**

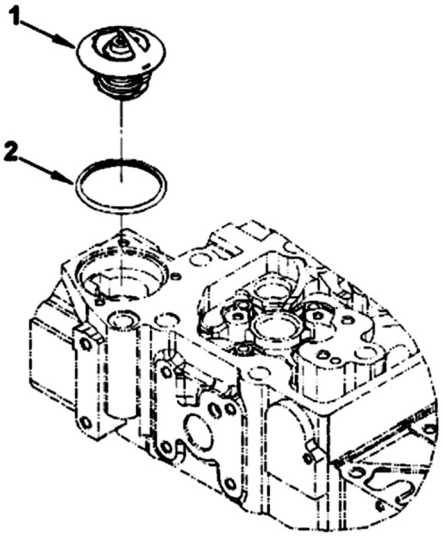


| Справочный № | № по каталогу | Название детали | Кол-во | Примечание |
|---|---|---|---|---|
| | 5257076 | Термостат | 1 | |
| 1 | 4983736 | Термостат | 1 | |
| 2 | 5257077 | Уплотнение термостата | 1 | |

**ГЕНЕРАТОР**

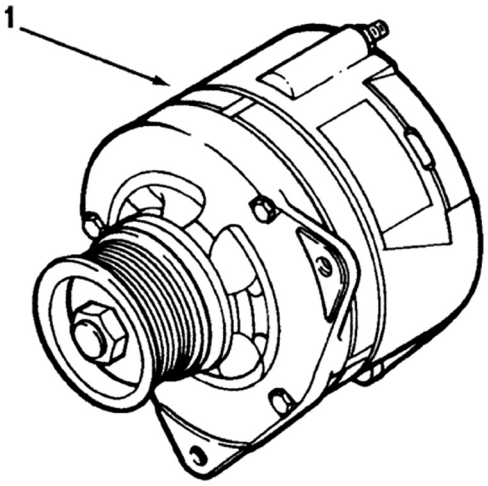


| Справочный № | № по каталогу | Название детали | Кол-во | Примечание |
|---|---|---|---|---|
| 1 | 5272666 | Генератор | 1 | |

**КРЕПЛЕНИЕ ГЕНЕРАТОРА**

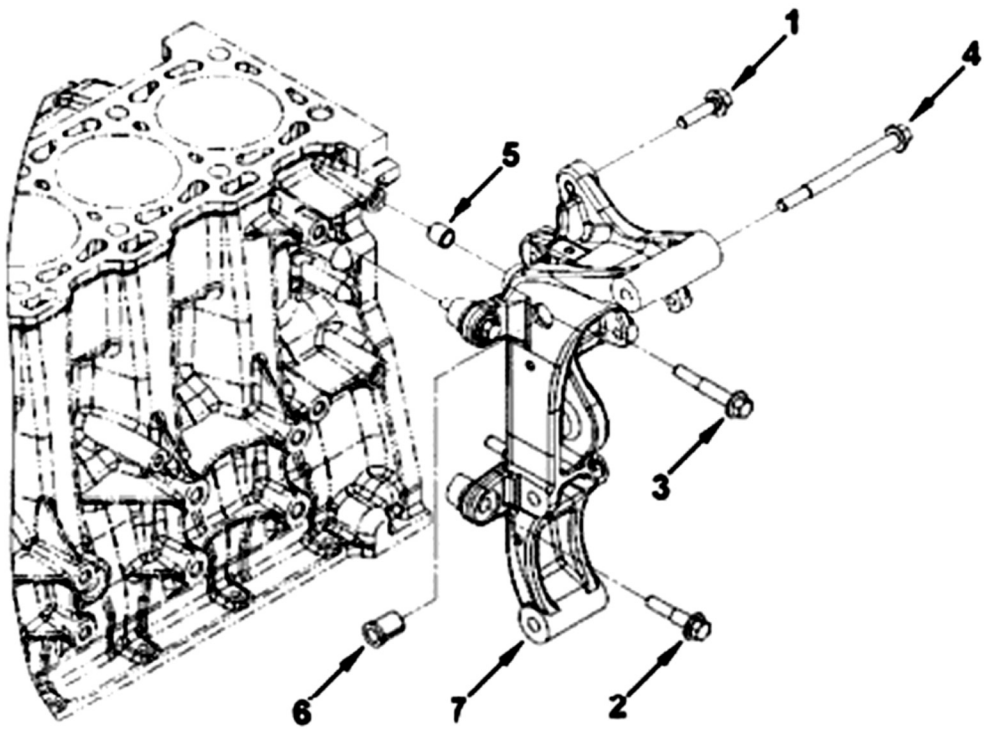


| Справочный № | № по каталогу | Название детали | Кол-во | Примечание |
|---|---|---|---|---|
| 1 | 3089016 | Болт с фланцем и шестигранной головкой | 1 | |
| 2 | 3093826 | Болт с фланцем и шестигранной головкой | 2 | |
| 3 | 3102651 | Болт с фланцем и шестигранной головкой | 2 | |
| 4 | 3902663 | Болт с фланцем и шестигранной головкой | 1 | M10 x 1,50 x 120 |
| | 5265071 | Кронштейн генератора | 1 | |
| 5 | 3900720 | Круглый штифт | 2 | |
| 6 | 3974163 | Крепление распорки | 1 | |
| 7 | 5265069 | Кронштейн генератора | 1 | |

**ПРИВОД ВЕНТИЛЯТОРА**

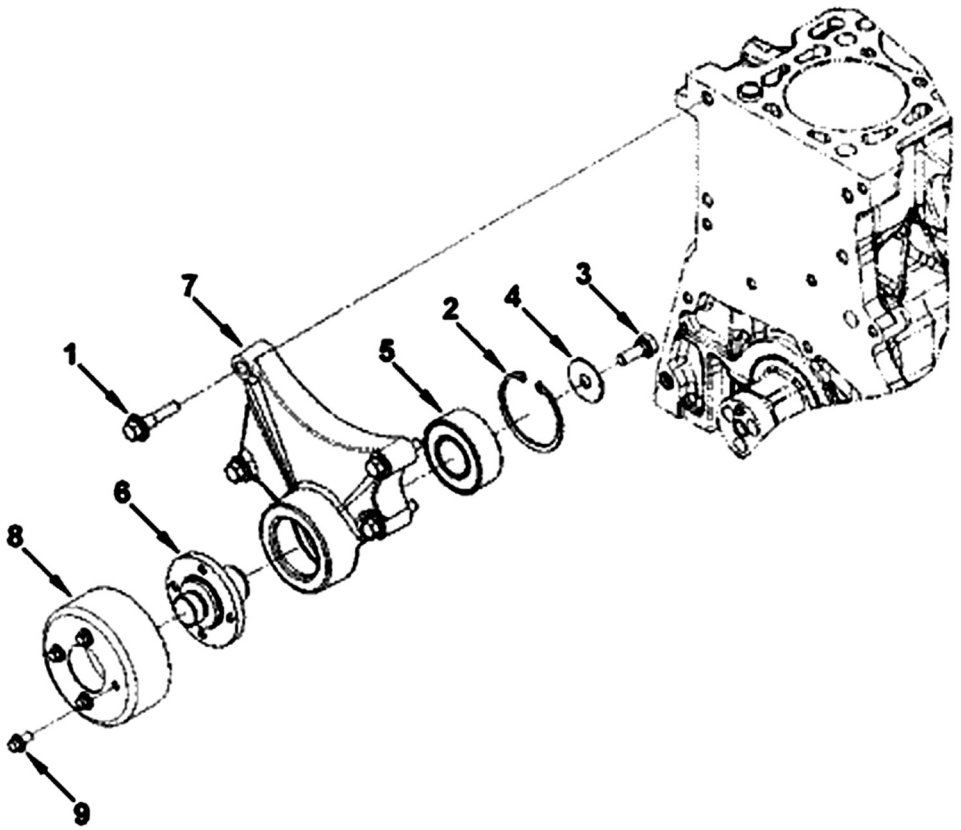


| Справочный № | № по каталогу | Название детали | Кол-во | Примечание |
|---|---|---|---|---|
| 1 | 3903464 | Болт с фланцем и шестигранной головкой | 4 | M10 x 1,50 x 40 |
| | 5270378 | Опора вентилятора | 1 | |
| 2 | 502077 | Пружинное кольцо | 1 | |
| 3 | 3904383 | Болт с шестигранной головкой | 1 | M10 x 1,25 x 25 |
| 4 | 5270364 | Держатель ступицы вентилятора | 1 | |
| 5 | 5270367 | Подшипник качения | 1 | |
| 6 | 5270362 | Ступица вентилятора | 1 | |
| 7 | 5270366 | Опора вентилятора | 1 | |
| 8 | 5270363 | Шкив вентилятора | 1 | |
| 9 | 3900625 | Болт с фланцем и шестигранной головкой | 4 | M6 x 1.00 x 10 |

**МЕСТО УСТАНОВКИ ТОПЛИВНОГО ФИЛЬТРА**

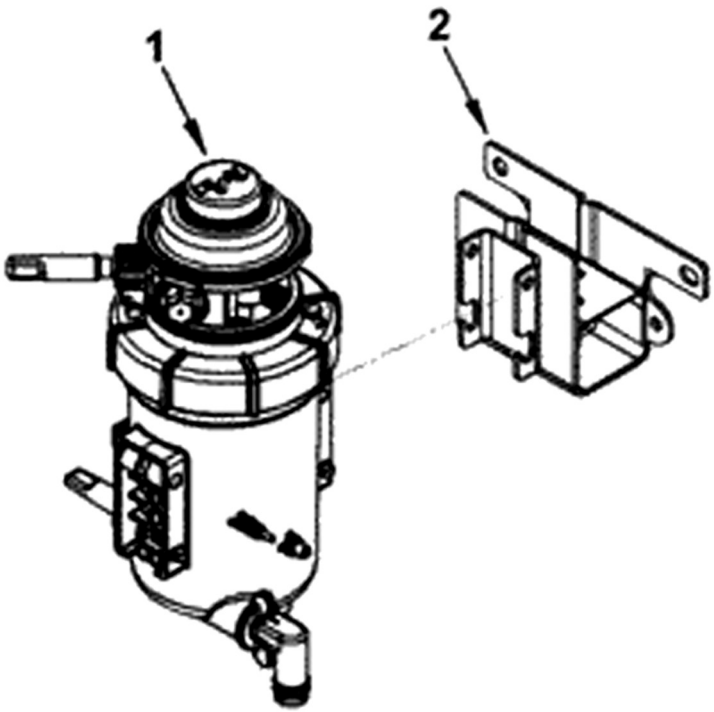


| Справочный № | № по каталогу | Название детали | Кол-во | Примечание |
|---|---|---|---|---|
| 1 | 5283172 | Топливный фильтр | 1 | |
| 2 | 5257062 | Bracket, Filter | 1 | |

**КАРТЕР МАХОВИКА**

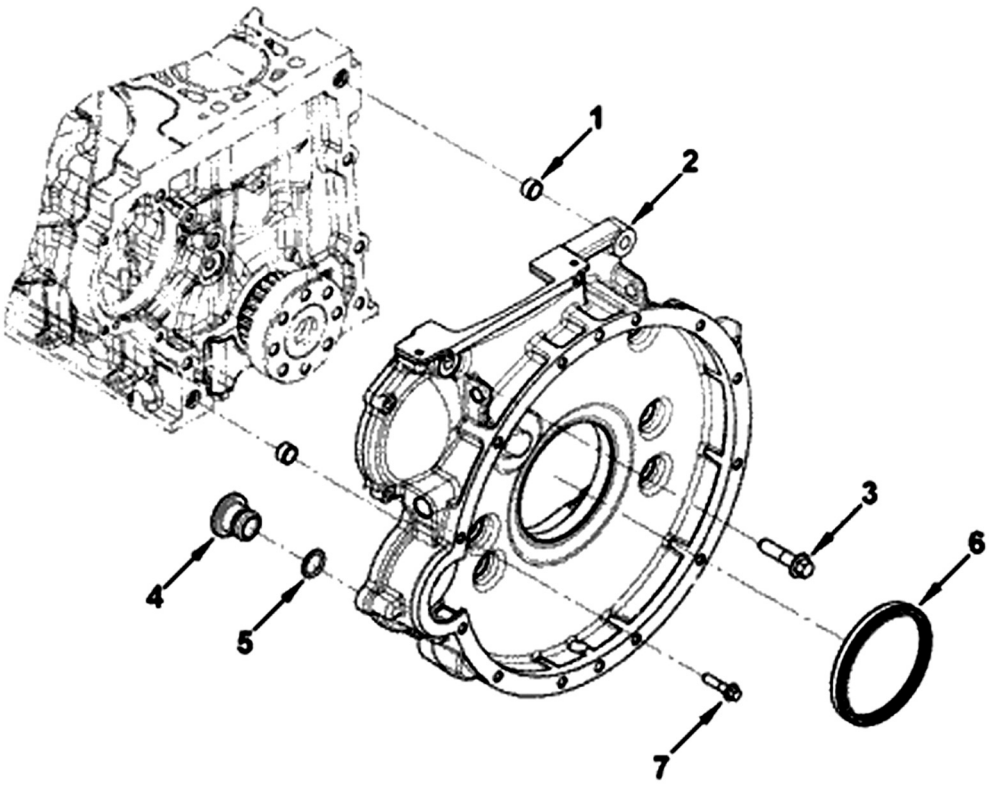


| Справочный № | № по каталогу | Название детали | Кол-во | Примечание |
|---|---|---|---|---|
| | 5260765 | Картер маховика | 1 | |
| 1 | 3900068 | Круглый штифт | 2 | |
| 2 | 5258848 | Картер маховика | 1 | |
| 3 | 3902116 | Болт с фланцем и шестигранной головкой | 7 | M10 x 1,75 x 50 |
| 4 | 3910248 | Пробка с уплотнительным кольцом | 1 | |
| 5 | 3910260 | Уплотнительное кольцо | 1 | |
| 6 | 5265267 | Сальник | 1 | |
| 7 | 3900632 | Болт с фланцем и шестигранной головкой | 3 | M8 X 1,25 X 35 |

**ТОПЛИВНЫЙ НАСОС**

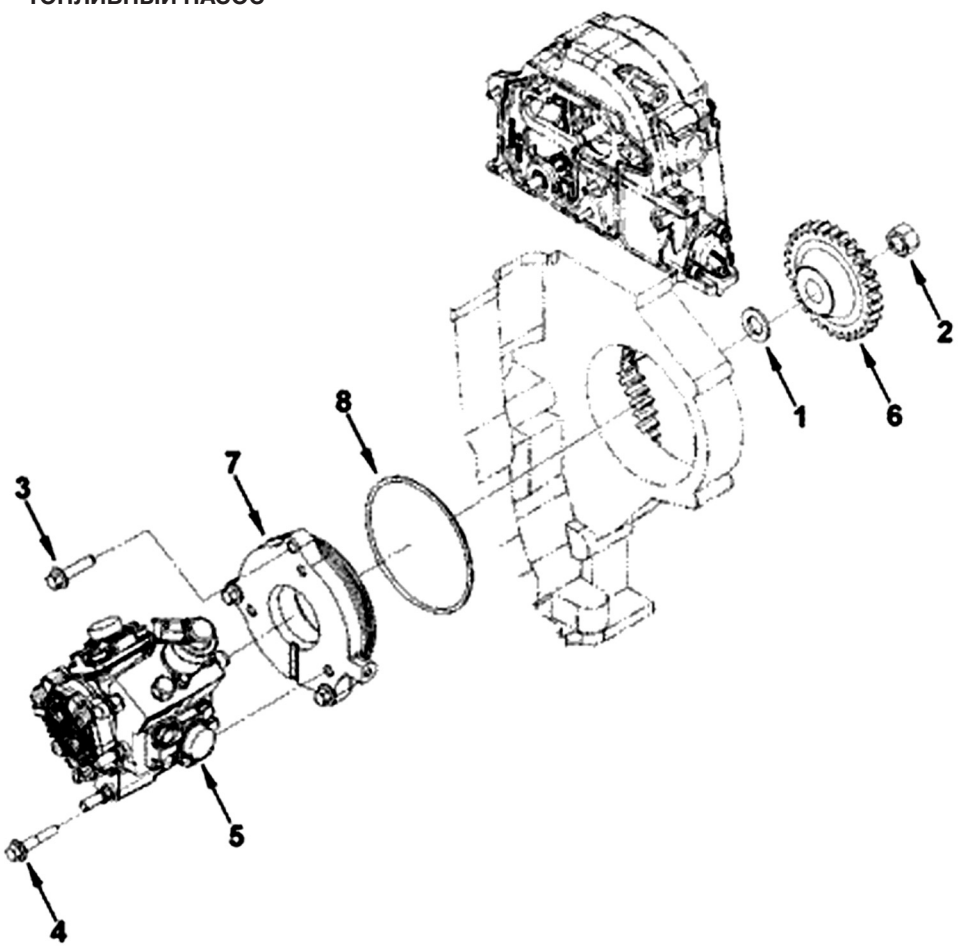


| Справочный № | № по каталогу | Название детали | Кол-во | Примечание |
|---|---|---|---|---|
| 1 | 3035177 | Плоская шайба | 1 | M14 |
| 2 | 3163708 | Стандартная шестигранная гайка | 1 | |
| 3 | 3285067 | Болт с фланцем и шестигранной головкой | 3 | |
| 4 | 3900678 | Болт с фланцем и шестигранной головкой | 3 | M8 X 1,25 X 40 |
| 5 | 4990601 | Топливный насос | 1 | |
| 6 | 5256325 | Шестеренный топливный насос | 1 | |
| | 5267149 | Переходник топливного насоса | 1 | |
| 7 | 5266970 | Переходник топливного насоса | 1 | |
| 8 | 3940386 | Уплотнительное кольцо | 1 | |

## ТОПЛИВОПРОВОДЫ

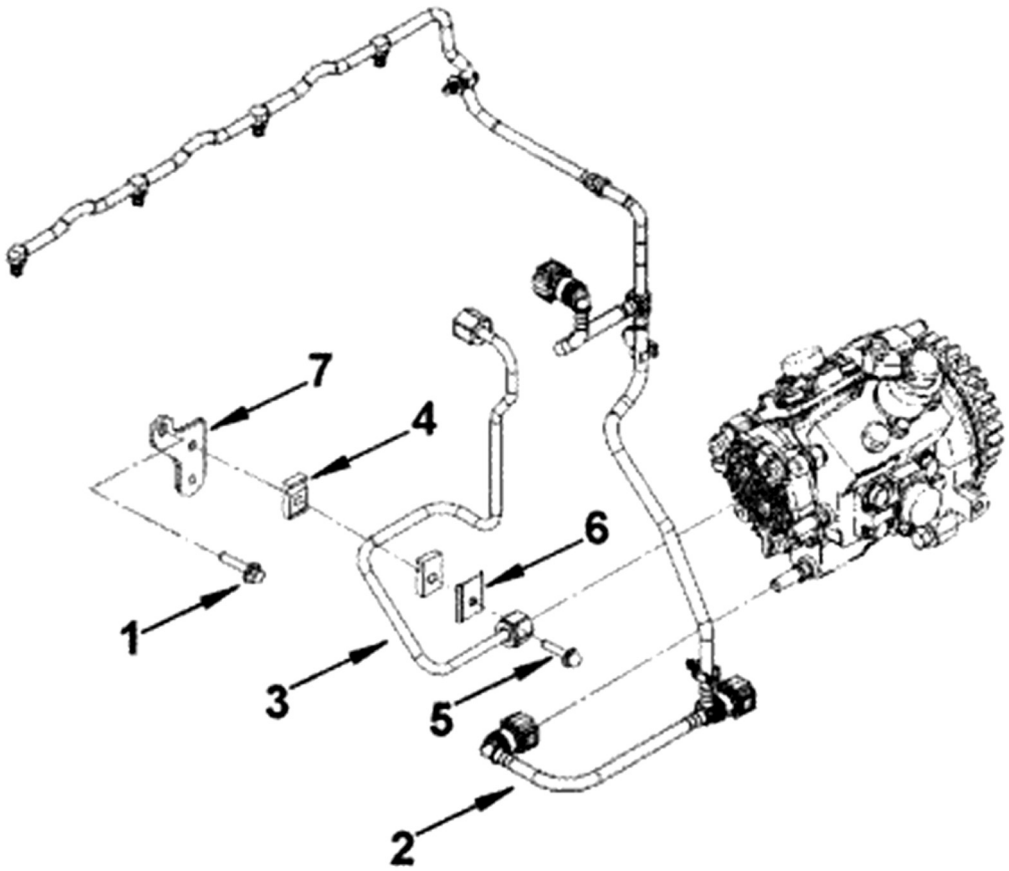


| Справочный № | № по каталогу | Название детали | Кол-во | Примечание |
|---|---|---|---|---|
| 1 | 3902023 | Болт с фланцем и шестигранной головкой | 1 | M6 X 1,00 X 25 |
| 2 | 4992138 | Трубопровод для слива топлива | 1 | |
| | 5266207 | Трубопровод подачи топлива | 1 | |
| 3 | 5266208 | Трубопровод подачи топлива | 1 | |
| 4 | 3919359 | Виброизолятор | 2 | |
| 5 | 3920854 | Болт с невыпадающей шайбой | 1 | M5 x 0,80 x 20 |
| 6 | 3947729 | Кронштейн трубки | 1 | |
| 7 | 5266210 | Кронштейн трубки | 1 | |

**КРЕПЛЕНИЕ МАХОВИКА**

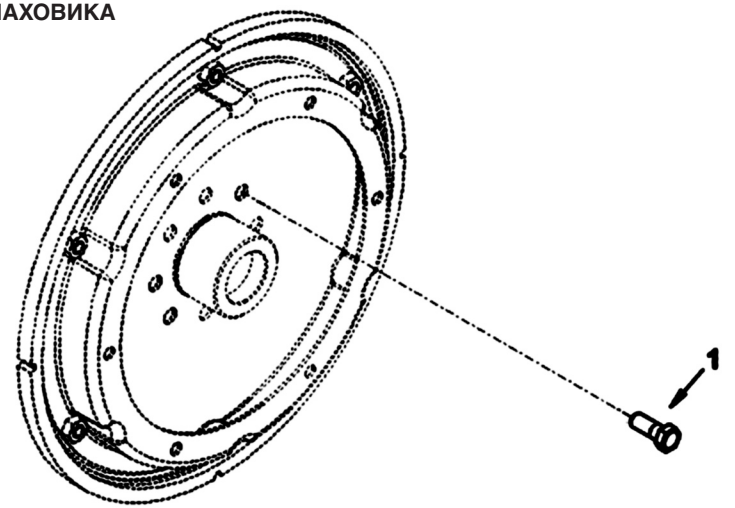


| Справочный № | № по каталогу | Название детали | Кол-во | Примечание |
|---|---|---|---|---|
| | FW90192 | Крепление маховика | | |
| 1 | 4942710 | Болт с невыпадающей шайбой | 8 | |

**МАХОВИК**

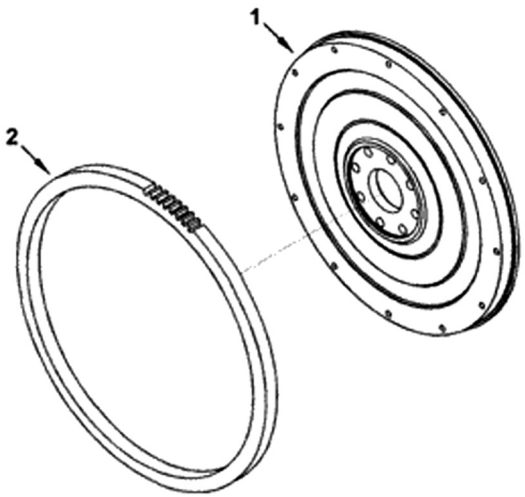


| Справочный № | № по каталогу | Название детали | Кол-во | Примечание |
|---|---|---|---|---|
| | 5269358 | Маховик | 1 | |
| 1 | 5269357 | Маховик | 1 | |
| 2 | 4946759 | Зубчатый венец маховика | 1 | |

## ВСПОМОГАТЕЛЬНЫЙ НАСОС

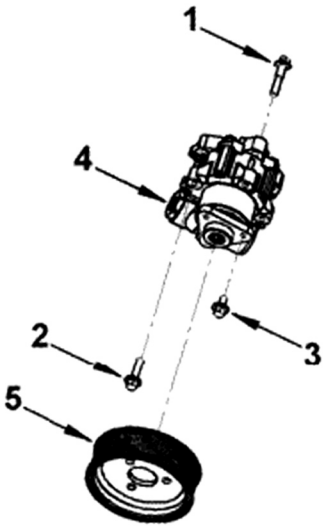


| Справочный № | № по каталогу | Название детали | Кол-во | Примечание |
|---|---|---|---|---|
| 3 | 3093923 | Болт с фланцем и шестигранной головкой | 3 | |
| 1 | 3900678 | Болт с фланцем и шестигранной головкой | 1 | M8 X 1,25 X 40 |
| 2 | 3902114 | Болт с фланцем и шестигранной головкой | 3 | M8X 1,25 X 30 |
| 4 | 5270739 | Pump, Hydraulic | 1 | |
| 5 | 5256953 | Pulley,Hydraulic Pump | 1 | |

## СОЕДИНЕНИЕ ВОЗДУХОВОДА

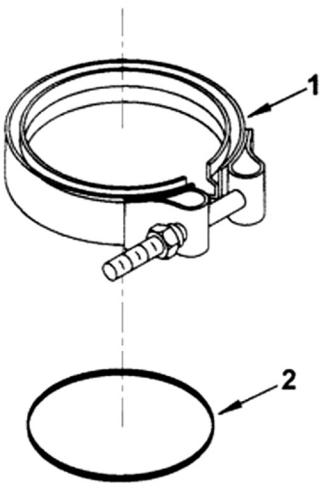


| Справочный № | № по каталогу | Название детали | Кол-во | Примечание |
|---|---|---|---|---|
| 1 | 4898590 | Ленточный хомут | 1 | |
| 2 | 3090126 | Уплотнительное кольцо | 1 | |

## ВПУСКНОЙ ВОЗДУШНЫЙ ПАТРУБОК

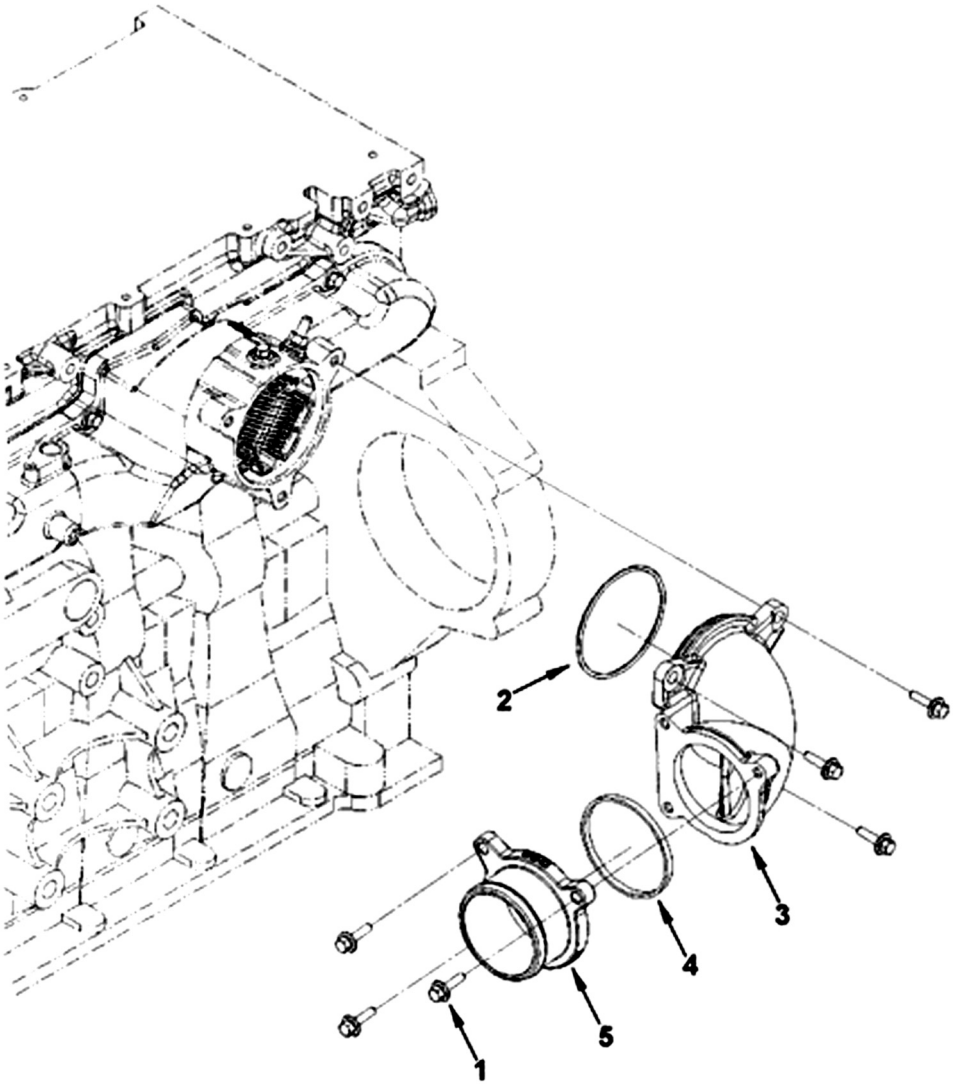


| Справочный № | № по каталогу | Название детали | Кол-во | Примечание |
|---|---|---|---|---|
| 1 | 3901865 | Болт с фланцем и шестигранной головкой | 6 | M6 X 1,00 X 20 |
| 2 | 4991149 | Уплотнительное кольцо | 1 | |
| 3 | 5253505 | Воздуховод | 1 | |
| 4 | 5254215 | Уплотнительное кольцо прямоугольного сечения | 1 | |
| 5 | 5261337 | Перекачивающий воздушный патрубок | 1 | |

## ВПУСКНОЙ КОЛЛЕКТОР

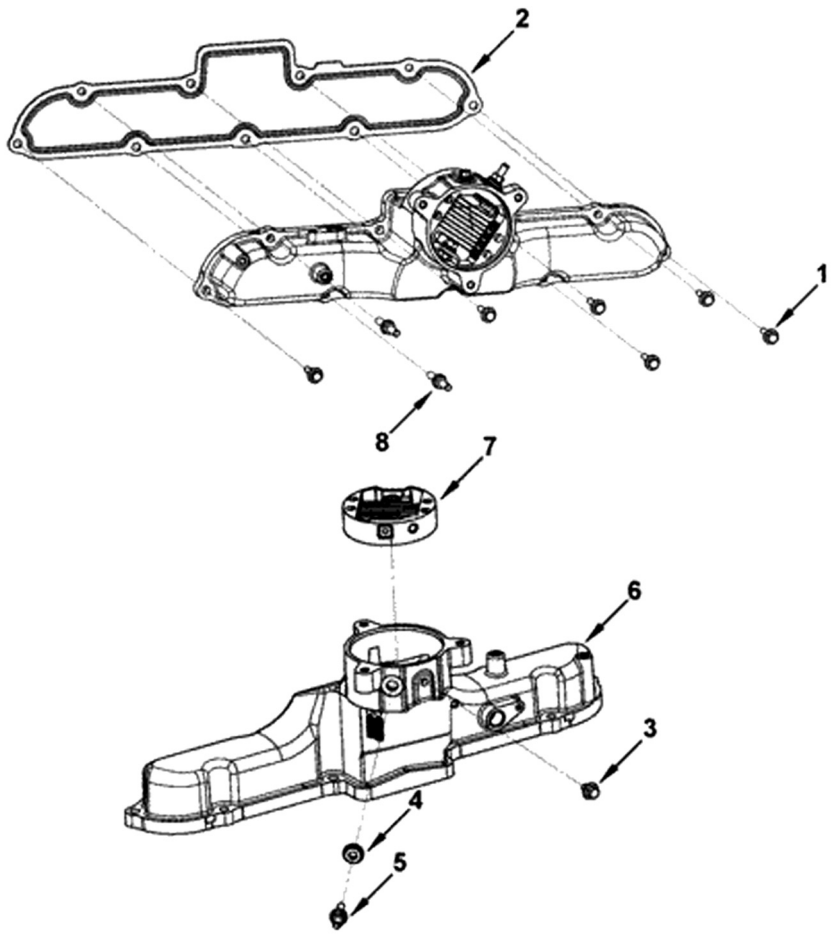


| Справочный № | № по каталогу | Название детали | Кол-во | Примечание |
|---|---|---|---|---|
| 1 | 3902023 | Болт с фланцем и шестигранной головкой | 6 | M6 X 1,00 X 25 |
| 2 | 4983654 | Прокладка впускного коллектора | 1 | |
| | 5267622 | Патрубок впускного коллектора | 1 | |
| 3 | 3900627 | Болт с фланцем и шестигранной головкой | 1 | M6 X 1,00 X 14 |
| 4 | 4896355 | Крышка фиксатора | 1 | |
| 5 | 4940117 | Screw, Studded Flange Cap | 1 | |
| 6 | 5267619 | Патрубок впускного коллектора | 1 | |
| 7 | 5264448 | Нагреватель впускного воздуха | 1 | |
| 8 | 5267327 | Screw, Studded Flange Cap | 2 | |

**ПОРЯДОК ПОДЪЕМА**

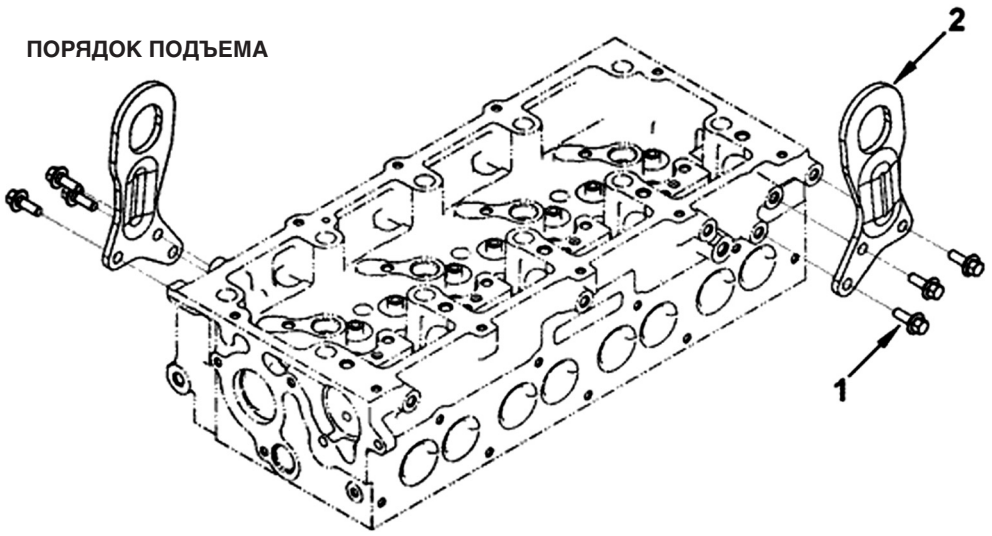


| Справочный № | № по каталогу | Название детали | Кол-во | Примечание |
|---|---|---|---|---|
| 1 | 3093775 | Болт с фланцем и шестигранной головкой | 6 | |
| 2 | 5259643 | Подъемный кронштейн | 2 | |

**ПОЛНОПОТОЧНЫЙ МАСЛЯНЫЙ ФИЛЬТР**

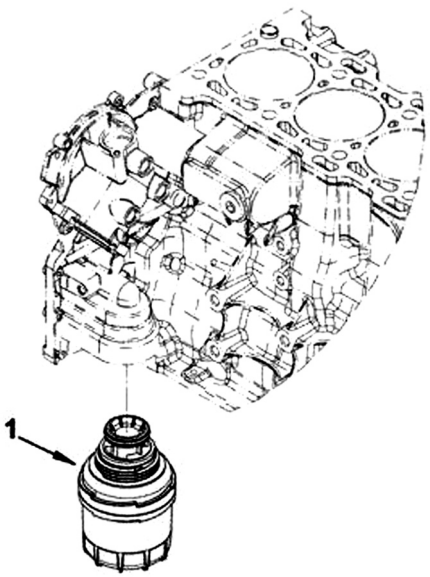


| Справочный № | № по каталогу | Название детали | Кол-во | Примечание |
|---|---|---|---|---|
| 1 | 5283164 | Масляный фильтр | 1 | Cummins Filtration P/N 17356 |
| 1 | 5283164 | Масляный фильтр | 1 | Cummins Filtration P/N 17356 |

**МАСЛООХЛАДИТЕЛЬ ДВИГАТЕЛЯ**

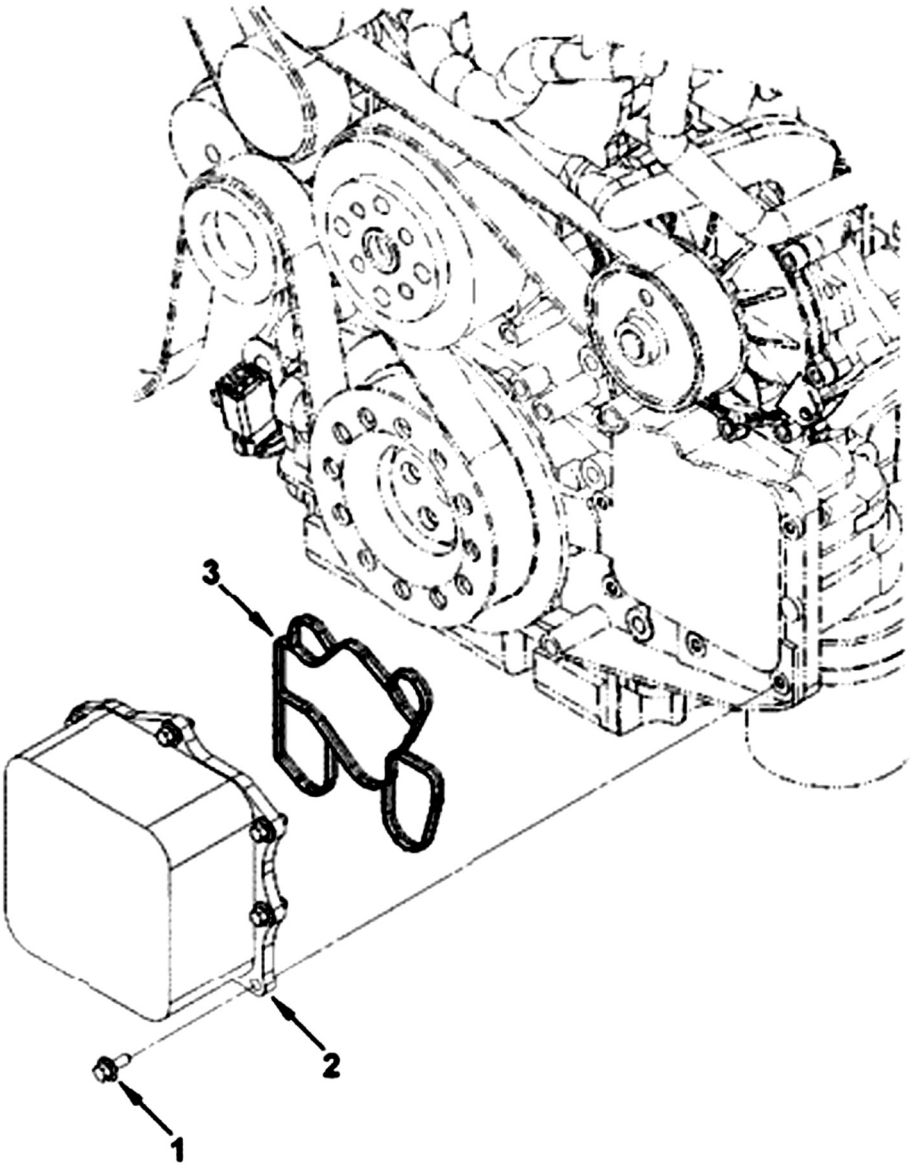


| Справочный № | № по каталогу | Название детали | Кол-во | Примечание |
|---|---|---|---|---|
| 1 | 3900627 | Болт с фланцем и шестигранной головкой | 8 | M6 X 1,00 X 14 |
| 2 | 5266955 | Маслоохладитель | 1 | |
| 3 | 5262903 | Уплотнение корпуса маслоохладителя | 1 | |

**УКАЗАТЕЛЬ УРОВНЯ МАСЛА**

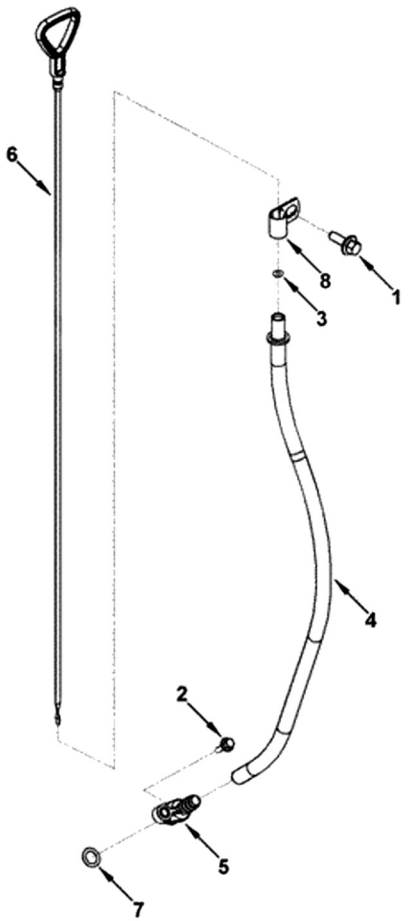


| Справочный № | № по каталогу | Название детали | Кол-во | Примечание |
|---|---|---|---|---|
| 1 | 3679118 | Болт с фланцем и шестигранной головкой | 1 | M5 x 0,80 x 16 |
| 2 | 3900626 | Болт с фланцем и шестигранной головкой | 1 | M6 X 1,00 X 12 |
| | 5270760 | Масломерный щуп | 1 | |
| 3 | 4062328 | Уплотнительное кольцо | 1 | |
| 4 | 5258898 | Трубка масляного манометра | 1 | |
| 5 | 4930983 | Концевая трубка масляного манометра | 1 | |
| | 5270761 | Масломерный щуп | 1 | |
| 6 | 5270762 | Масломерный щуп | 1 | |
| 7 | 4944374 | Уплотнительное кольцо | 1 | |
| 8 | 5265024 | Зажим | 1 | |

**МАСЛЯНЫЙ НАСОС**

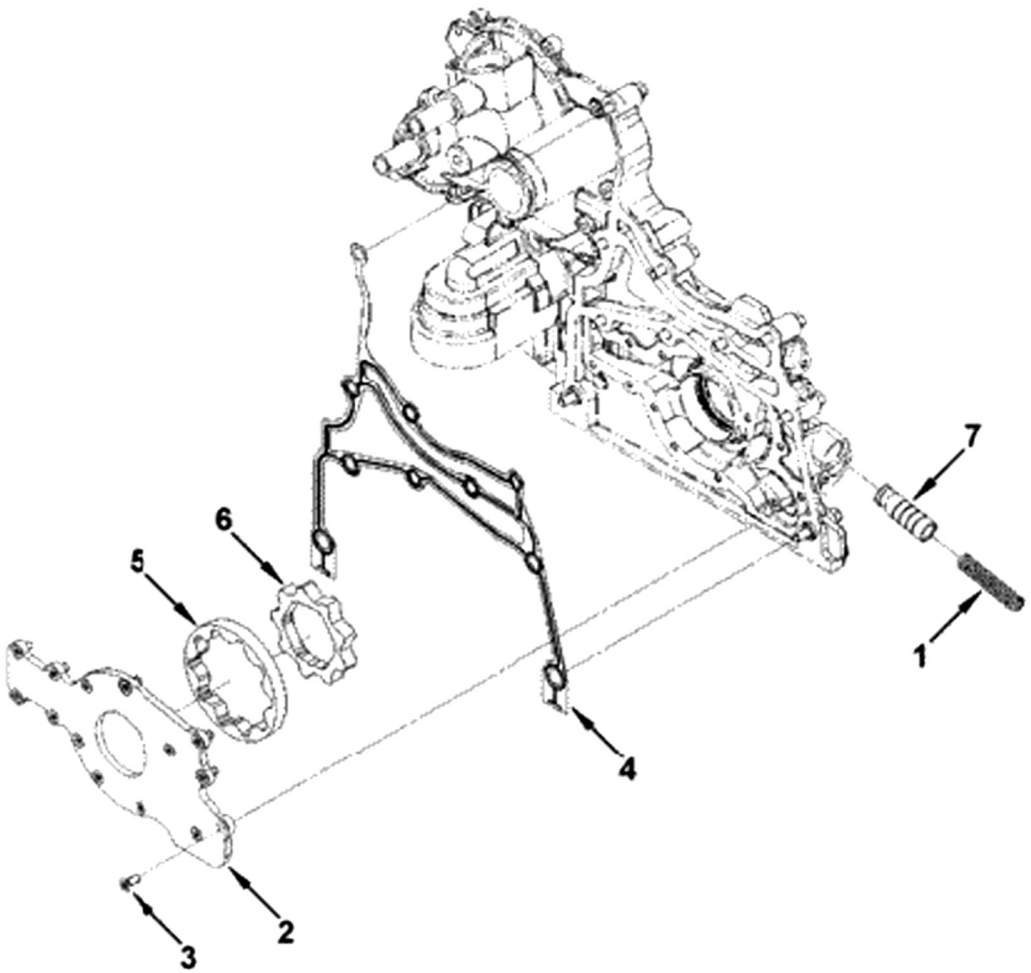


| Справочный № | № по каталогу | Название детали | Кол-во | Примечание |
|---|---|---|---|---|
| 1 | 4990816 | Нажимная пружина | 1 | |
| 2 | 5253029 | Защитная крышка | 1 | |
| 3 | 5255748 | Болт с плоской головкой | 14 | |
| 4 | 5262686 | Прокладка крышки | 1 | |
| 5 | 5262898 | Ротор масляного насоса | 1 | |
| 6 | 5262899 | Ротор масляного насоса | 1 | |
| 7 | 5262906 | Клапан регулятора давления | 1 | |

**ПОДДОН КАРТЕРА**

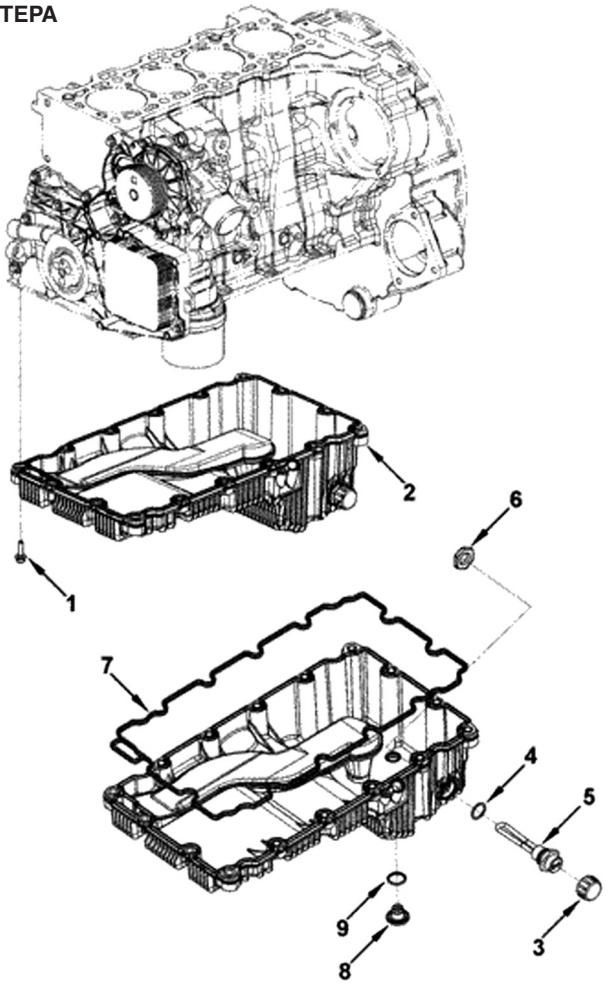


| Справочный № | № по каталогу | Название детали | Кол-во | Примечание |
|---|---|---|---|---|
| 1 | 3900631 | Болт с фланцем и шестигранной головкой | 16 | M8 X 1,25 X 25 |
| | 5262692 | Поддон картера двигателя | 1 | |
| 2 | 5262693 | Поддон картера двигателя | 1 | |
| 3 | 3969833 | Крышка обогревателя | 1 | |
| 4 | 4058941 | Уплотнительное кольцо | 1 | |
| 5 | 4946432 | Обогреватель двигателя | 1 | |
| 6 | 4980154 | Стандартная шестигранная контргайка | 1 | |
| 7 | 4980644 | Уплотнение масляного поддона | 1 | |
| 8 | 4994692 | Резьбовая пробка | 1 | |
| 9 | 4995185 | Уплотнительное кольцо | 1 | |

ГОЛОВКА БЛОКА ЦИЛИНДРОВ

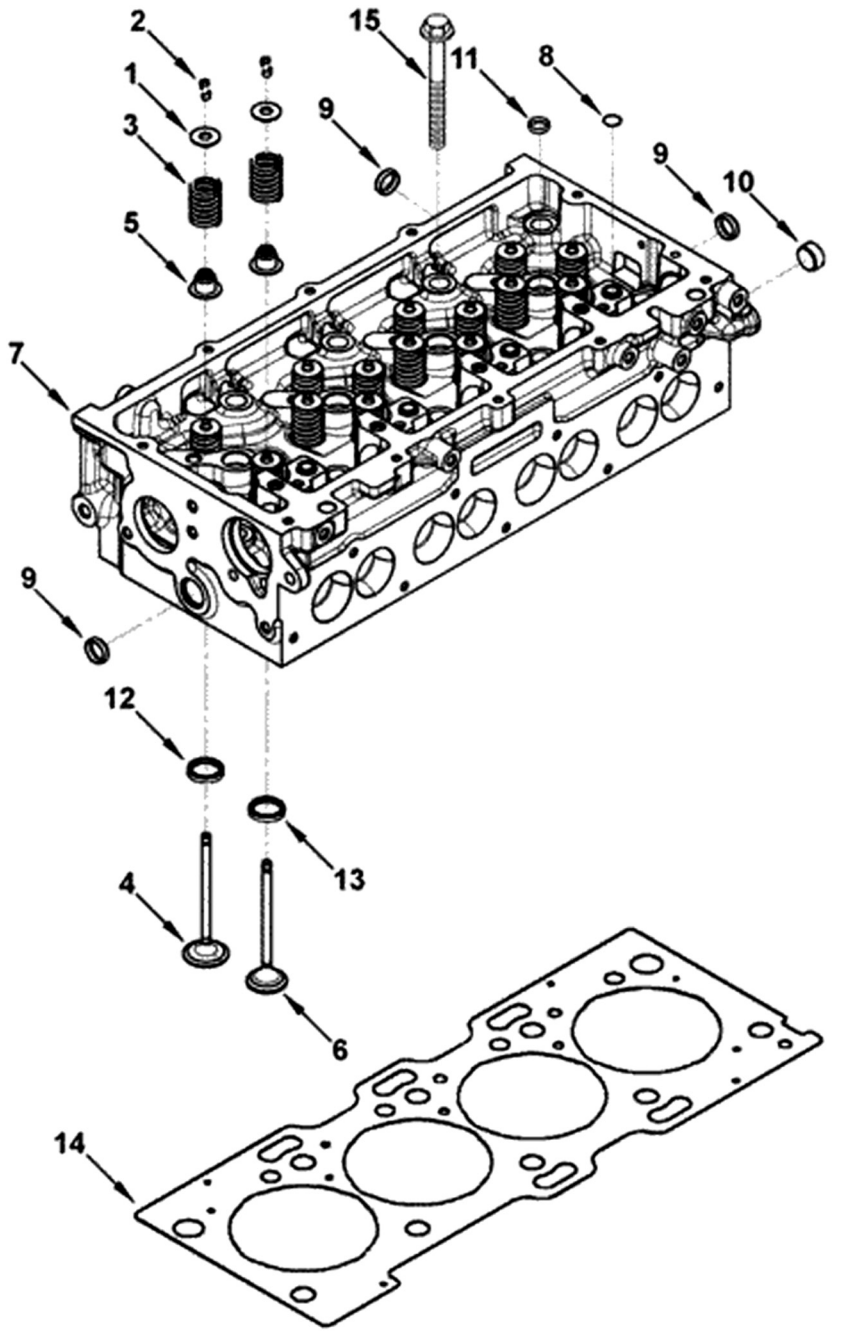

| Справочный № | № по каталогу | Название детали | Кол-во | Примечание |
|---|---|---|---|---|
| | 5271176 | Головка блока цилиндров | 1 | |
| 1 | 4976168 | Тарелка пружины клапана | 16 | |
| 2 | 4976169 | Сухарь клапана | 32 | |
| 3 | 4976980 | Пружина клапана | 16 | |
| 4 | 5261320 | Впускной клапан | 8 | |
| 5 | 4976170 | Уплотнение штока клапана | 16 | |
| 6 | 5256949 | Выпускной клапан | 8 | |
| | 5271177 | Головка блока цилиндров | 1 | |
| 7 | 5271178 | Головка блока цилиндров | 1 | |
| 8 | 3900955 | Расширительная пробка | 4 | |
| 9 | 3920706 | Расширительная пробка | 11 | |
| 10 | 4995863 | Втулка | 1 | |
| 11 | 5284978 | Круглый штифт | 4 | |
| 12 | 5262173 | Седло клапана | 8 | |
| 13 | 5262813 | Седло клапана | 8 | |
| 14 | 5257187 | Прокладка головки блока цилиндров | 1 | |
| 15 | 5257728 | Болт с фланцем и шестигранной головкой | 10 | |

**ШАТУН И ПОРШЕНЬ**

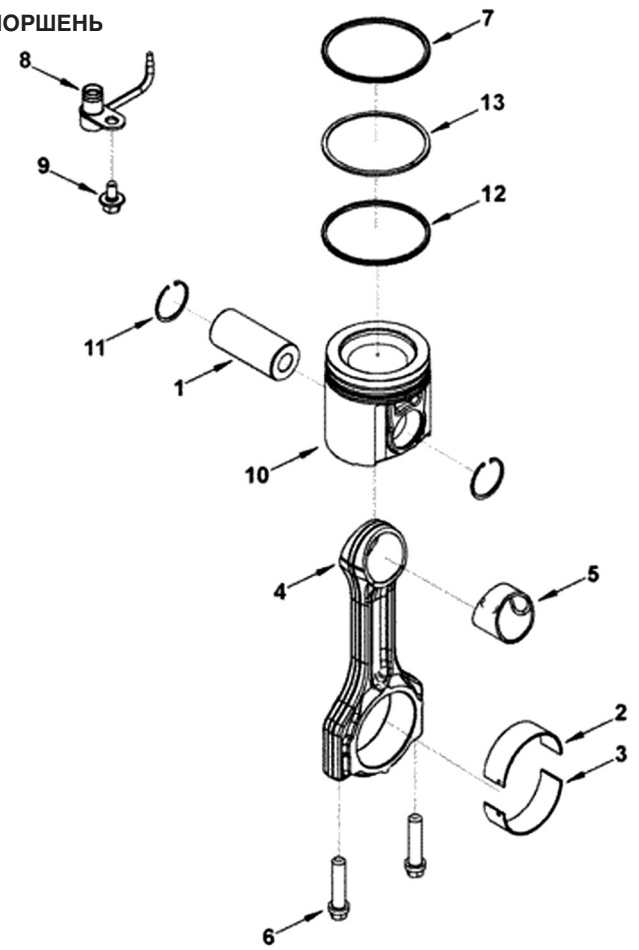


| Справочный № | № по каталогу | Название детали | Кол-во | Примечание |
|---|---|---|---|---|
| 1 | 5257057 | Поршневой палец | 4 | |
| 2 | 5284536 | Шатунный подшипник | 4 | Upper: Standard |
| 3 | 5284537 | Шатунный подшипник | 4 | Lower:Non-Standard |
| | 5263946 | Шатун двигателя | 4 | |
| 4 | 5263945 | Шатун двигателя | 1 | |
| 5 | 4976246 | Втулка | 1 | |
| 6 | 5263944 | Болт крышки шатунов | 2 | |
| 7 | 4976252 | Компрессионное поршневое кольцо | 1 | |
| 8 | 5257526 | Форсунка охлаждения поршня | 4 | |
| 9 | 3900625 | Болт с фланцем и шестигранной головкой | 4 | M6 X 1,00 X 10 |
| 10 | 4995266 | Поршень двигателя | 1 | |
| 11 | 5272201 | Пружинное кольцо | 8 | |
| 12 | 4976251 | Маслосъемное поршневое кольцо | 1 | |
| 13 | 5269330 | Компрессионное поршневое кольцо | 1 | |

**ФОРСУНКА**

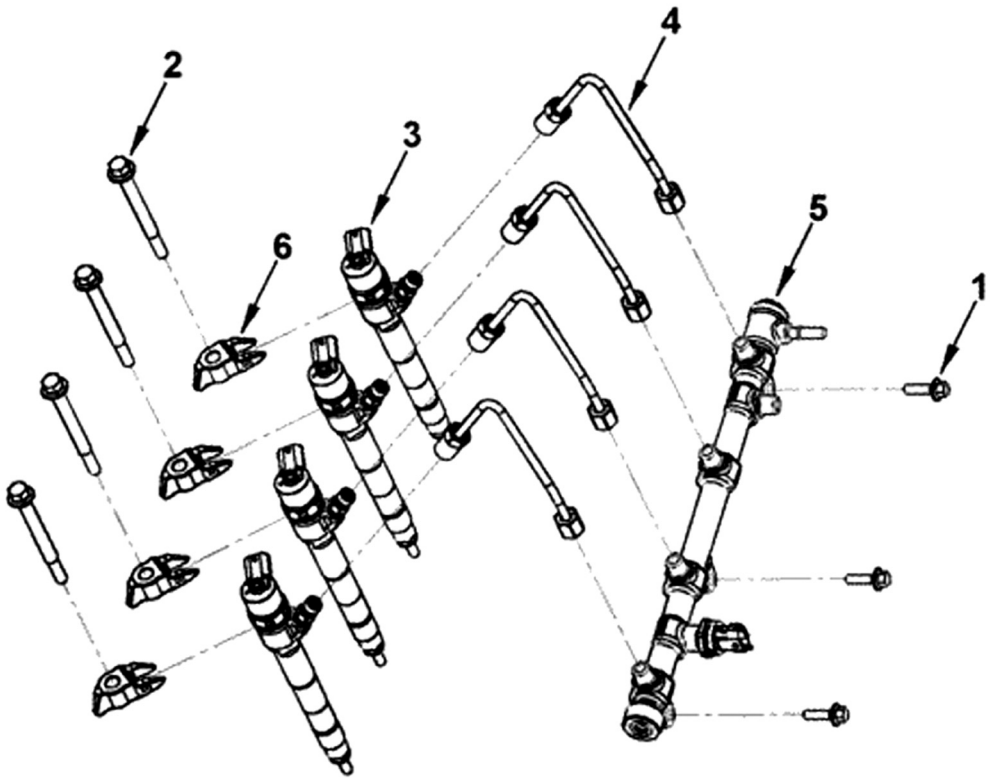


| Справочный № | № по каталогу | Название детали | Кол-во | Примечание |
|---|---|---|---|---|
| 1 | 3900631 | Болт с фланцем и шестигранной головкой | 3 | M8 X 1,25 X 25 |
| 2 | 3914407 | Болт с фланцем и шестигранной головкой | 4 | M10 x 1,50 x 100 |
| 3 | 5258744 | Форсунка | 4 | |
| 4 | 5258983 | Трубопровод подачи топлива к форсунке | 4 | |
| 5 | 5259557 | Топливный коллектор | 1 | |
| 6 | 5261097 | Зажим форсунки | 4 | |

**РАСПРЕДЕЛИТЕЛЬНЫЙ ВАЛ**

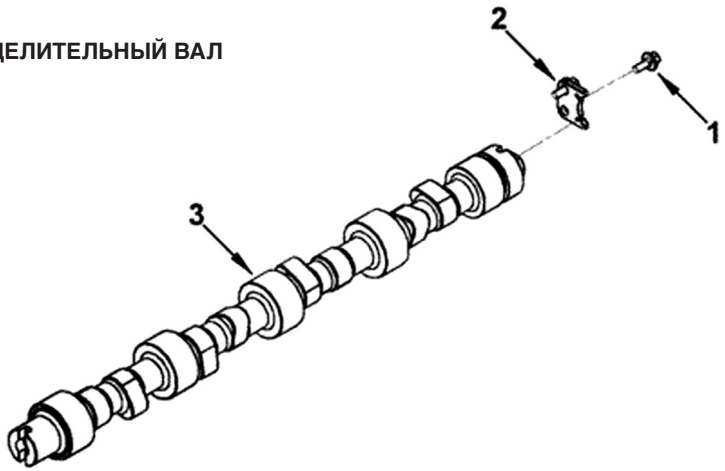


| Справочный № | № по каталогу | Название детали | Кол-во | Примечание |
|---|---|---|---|---|
| 1 | 3900627 | Болт с фланцем и шестигранной головкой | 2 | M6 X 1,00 X 14 |
| 2 | 5255321 | Упорная пластина распределительного вала | 1 | |
| 3 | 5267994 | Распределительный вал | 1 | |

**КРЕПЛЕНИЕ СТАРТЕРА**

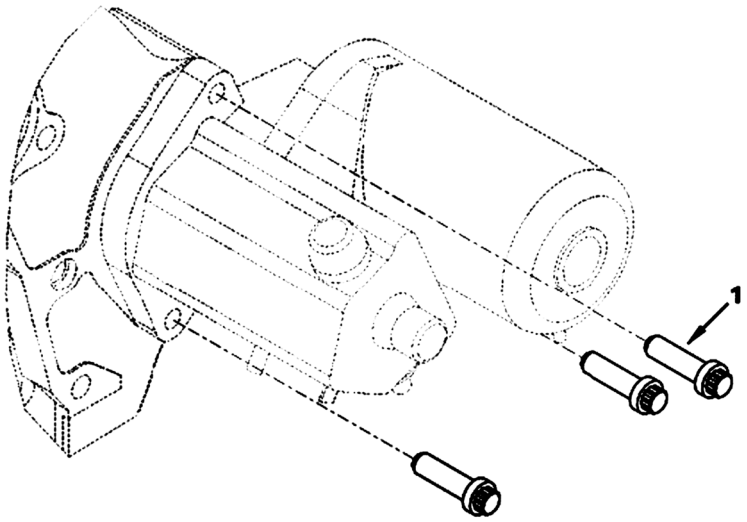


| Справочный № | № по каталогу | Название детали | Кол-во | Примечание |
|---|---|---|---|---|
| 1 | 3903834 | Болт с 12-гранной головкой | 3 | M10 x 1,50 x 35 |

**ТЕПЛОЗАЩИТНЫЙ ЭКРАН**

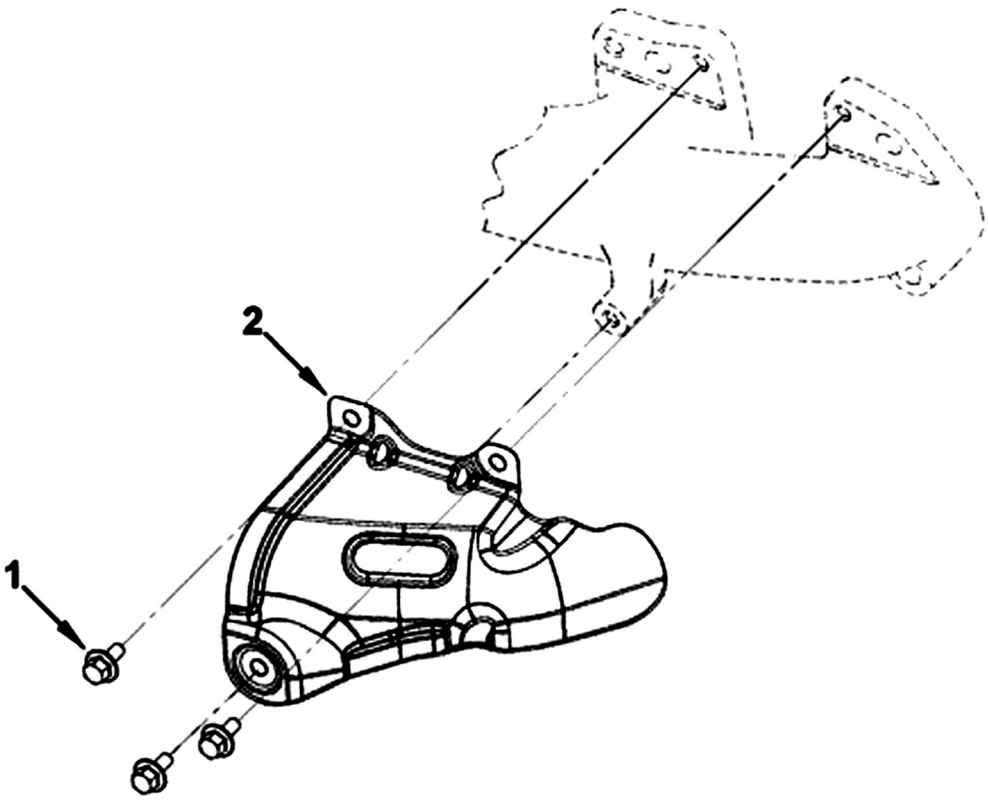


| Справочный № | № по каталогу | Название детали | Кол-во | Примечание |
|---|---|---|---|---|
| 1 | 3900626 | Болт с фланцем и шестигранной головкой | 3 | M6 X 1,00 X 12 |
| 2 | 5268245 | Теплозащитный экран | 1 | |

КОРОМЫСЛО

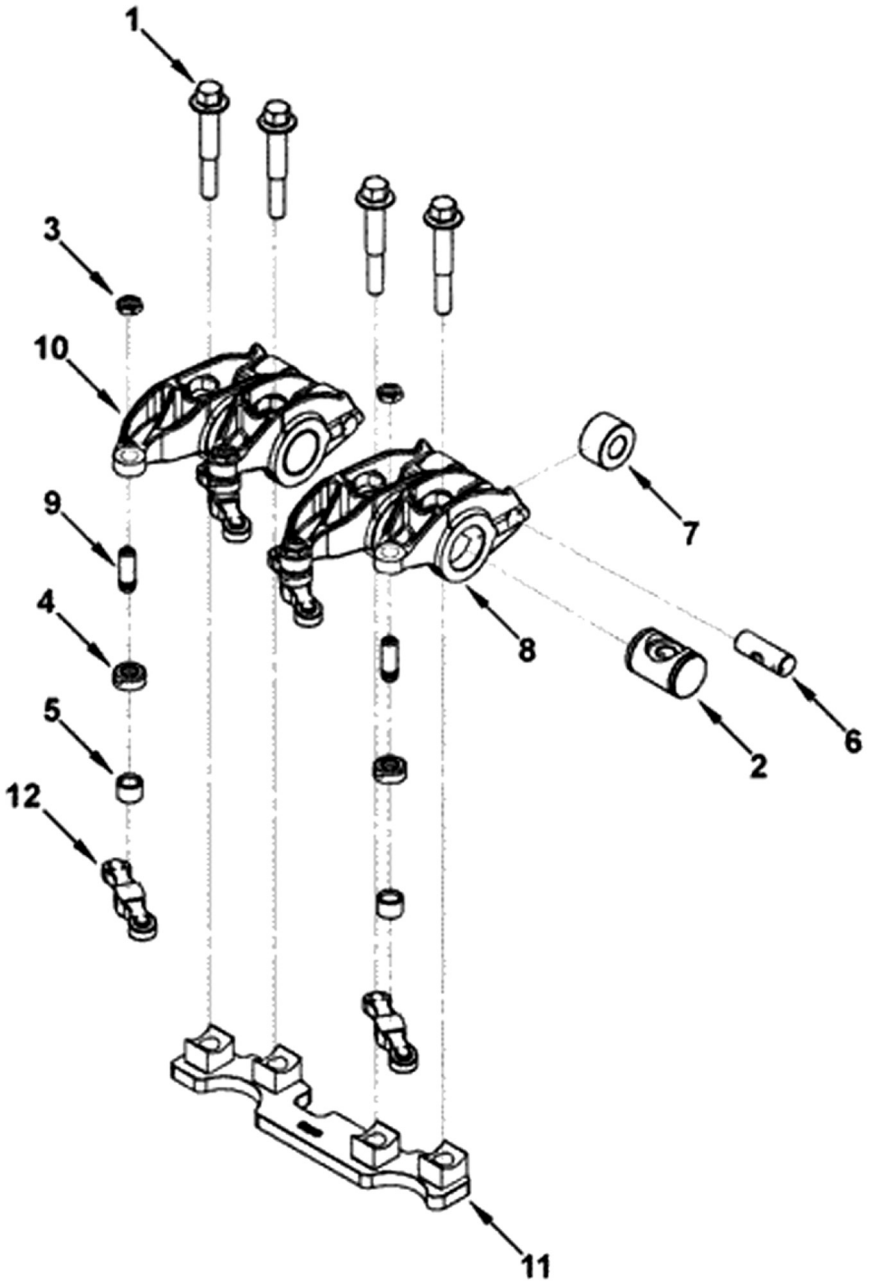

| Справочный № | № по каталогу | Название детали | Кол-во | Примечание |
|---|---|---|---|---|
| | 5271538 | Коромысло | 2 | |
| 1 | 3925402 | Болт с фланцем и шестигранной головкой | 4 | M8 X 1,25 X 50 |
| 2 | 5255568 | Ось коромысел | 4 | |
| | 5271540 | Коромысло | 2 | |
| 3 | 2871345 | Стандартная шестигранная гайка | 1 | |
| 4 | 3935945 | Держатель гнезда | 1 | |
| 5 | 3935946 | Гнездо под коромысло | 1 | |
| 6 | 5267691 | Штифт ролика толкателя распределительного вала | 1 | |
| 7 | 5255413 | Ролик толкателя распределительного вала | 1 | |
| 8 | 5267686 | Коромысло | 1 | |
| 9 | 5270357 | Шарик коромысла | 1 | |
| | 5271539 | Коромысло | 1 | |
| 3 | 2871345 | Стандартная шестигранная гайка | 1 | |
| 4 | 3935945 | Держатель гнезда | 1 | |
| 5 | 3935946 | Гнездо под коромысло | 1 | |
| 6 | 5267691 | Штифт ролика толкателя распределительного вала | 1 | |
| 7 | 5255413 | Ролик толкателя распределительного вала | 1 | |
| 9 | 5270357 | Шарик коромысла | 1 | |
| 10 | 5267687 | Коромысло | 1 | |
| 11 | 5262518 | Опора коромысел | 1 | |
| 12 | 5261340 | Клапан с крейцкопфом | 8 | |

**СТАРТЕР**

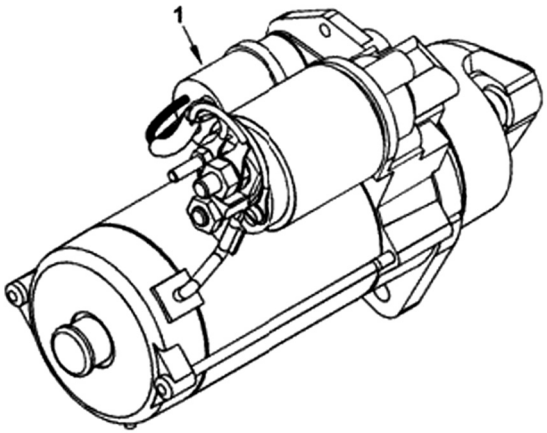


| Справочный № | № по каталогу | Название детали | Кол-во | Примечание |
|---|---|---|---|---|
| 1 | 5266969 | Стартер | 1 | |

**МЕСТО УСТАНОВКИ ТУРБОНАГНЕТАТЕЛЯ**

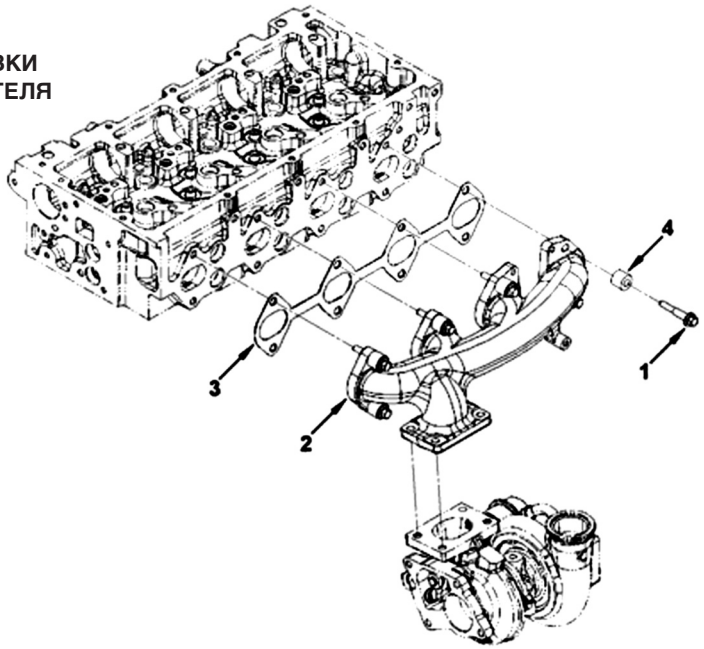


| Справочный № | № по каталогу | Название детали | Кол-во | Примечание |
|---|---|---|---|---|
| 1 | 3093926 | Болт с фланцем и шестигранной головкой | 8 | |
| 2 | 4988653 | Выпускной коллектор | 1 | |
| 3 | 5261421 | Прокладка выпускного коллектора | 1 | |
| 4 | 5255567 | Крепление распорки | 8 | |

**КОРПУС ТЕРМОСТАТА**

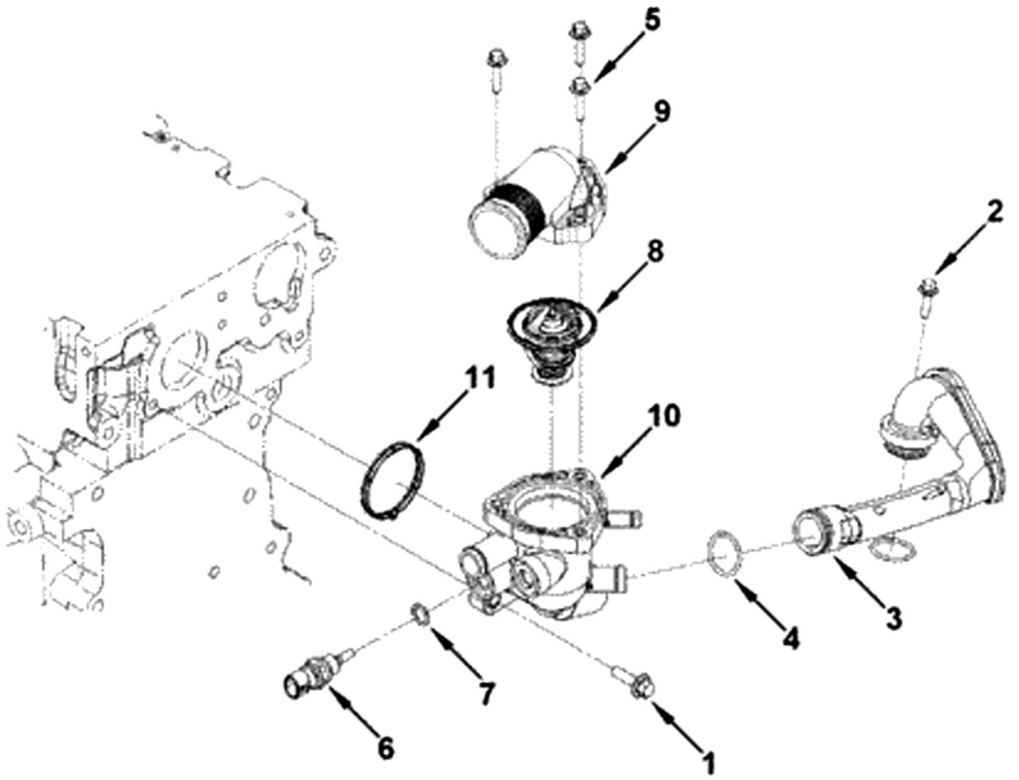


| Справочный № | № по каталогу | Название детали | Кол-во | Примечание |
|---|---|---|---|---|
| 1 | 3900631 | Болт с фланцем и шестигранной головкой | 2 | M8 X 1,25 X 25 |
| 2 | 3901865 | Болт с фланцем и шестигранной головкой | 1 | M6 X 1,00 X 20 |
| | 5265278 | Водяная перепускная труба | 1 | |
| 3 | 5254518 | Перекачивающий водяной патрубок | 1 | |
| 4 | 5265277 | Уплотнительное кольцо | 2 | |
| | 5267237 | Assembly, Thermostat Hsg | 1 | |
| 5 | 3902023 | Болт с фланцем и шестигранной головкой | 3 | M6 X 1,00 X 25 |
| 6 | 4954905 | Датчик температуры | 1 | Охлаждающая жидкость, масло или топливо |
| 7 | 4010519 | Уплотнительное кольцо | 1 | |
| 8 | 5257076 | Термостат | 1 | |
| 9 | 5263134 | Выходной водяной патрубок | 1 | |
| 10 | 5264757 | Корпус термостата | 1 | |
| 11 | 5266796 | Seal, Diamond Ring | 1 | |

**ТРУБОПРОВОДЫ НАГНЕТАТЕЛЯ**

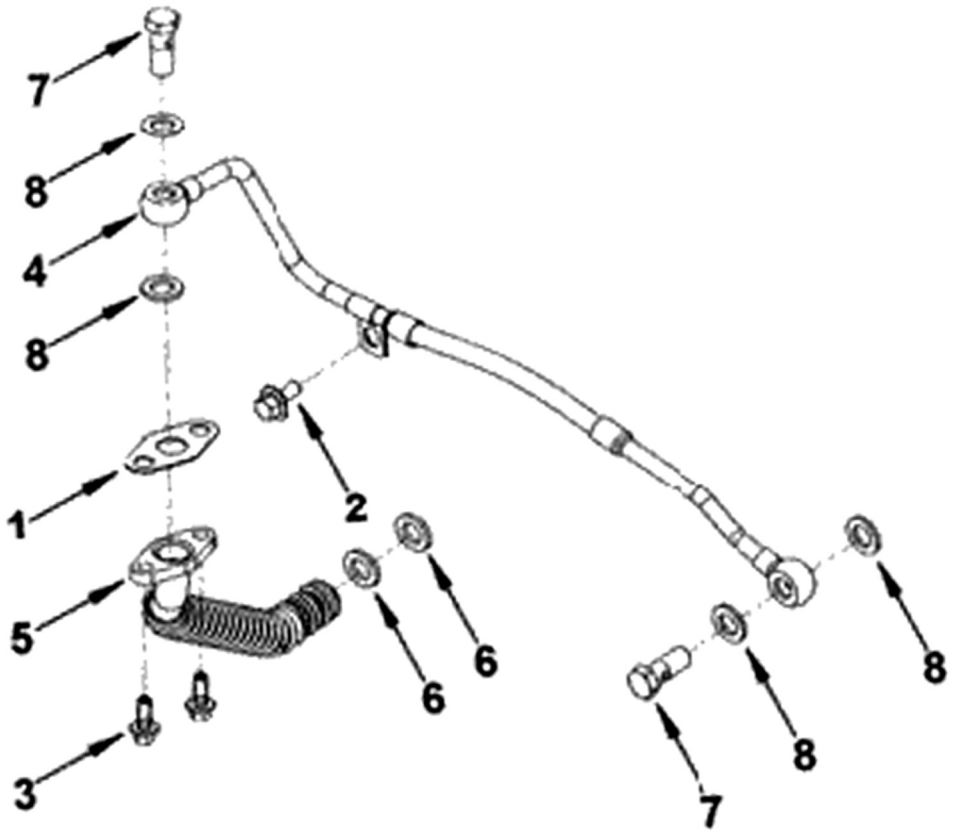


| Справочный № | № по каталогу | Название детали | Кол-во | Примечание |
|---|---|---|---|---|
| 1 | 3819900 | Прокладка турбонагнетателя | 1 | |
| 2 | 3900629 | Болт с фланцем и шестигранной головкой | 1 | M8 X 1,25 X 16 |
| 3 | 3913638 | Болт с фланцем и шестигранной головкой | 2 | M6 X 1,00 X 16 |
| 4 | 4983279 | Патрубок перекачки масла | 1 | |
| | 4994821 | Патрубок для слива масла из турбонагнетателя | 1 | |
| 5 | 4994822 | Патрубок для слива масла из турбонагнетателя | 1 | |
| 6 | 4992560 | Уплотнительное кольцо | 2 | |
| 7 | 5258845 | Болт разъема типа «банджо» | 2 | |
| 8 | 5258619 | Уплотнительная шайба | 4 | |

## КРЫШКА КЛАПАННОГО МЕХАНИЗМА

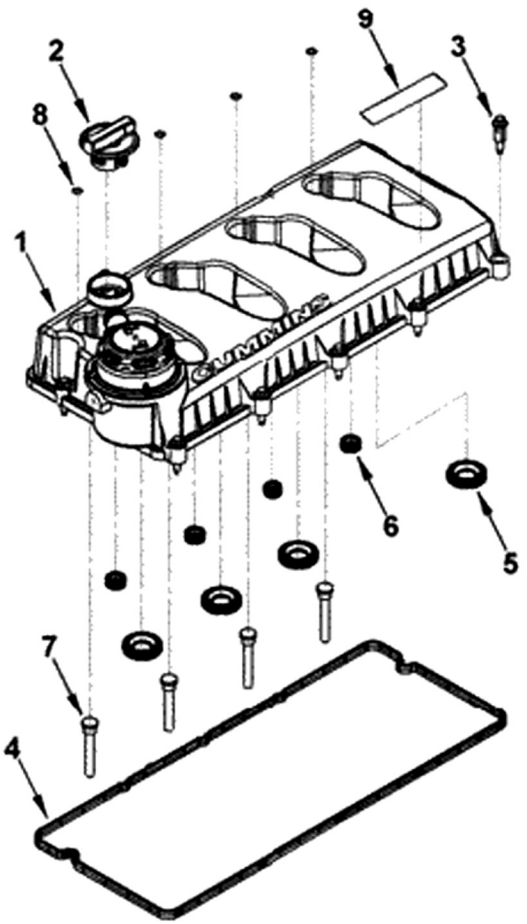


| Справочный № | № по каталогу | Название детали | Кол-во | Примечание |
|---|---|---|---|---|
| | 5262617 | Крышка клапана | 1 | |
| 1 | 5262618 | Крышка клапана | 1 | |
| 2 | 5255310 | Крышка заливной горловины | 1 | |
| 3 | 5262622 | Болт с невыпадающей втулкой | 10 | |
| 4 | 5255312 | Уплотнение крышкикоромысел | 1 | |
| 5 | 5255313 | Прокладка форсунки | 4 | |
| 6 | 5255314 | Сальник | 4 | |
| 7 | 5255315 | Вставка ограничителя компрессии | 4 | |
| 8 | 5255316 | Уплотнительное кольцо | 4 | |
| 9 | 5283162 | Наклейка | 1 | |

**ВХОДНОЙ ВОДЯННОЙ ПАТРУБОК**

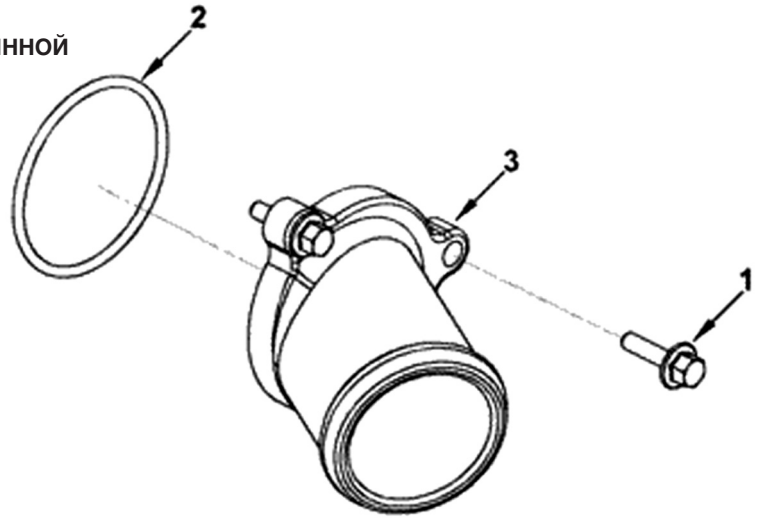


| Справочный № | № по каталогу | Название детали | Кол-во | Примечание |
|---|---|---|---|---|
| 1 | 3901865 | Болт с фланцем и шестигранной головкой | 3 | M6 X 1,00 X 20 |
| 2 | 5257072 | Уплотнительное кольцо | 1 | |
| 3 | 5270241 | Входной водяной патрубок | 1 | |

**ВЫХОДНОЙ ВОДЯНОЙ ПАТРУБОК**

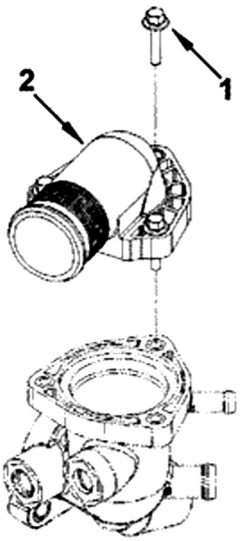


| Справочный № | № по каталогу | Название детали | Кол-во | Примечание |
|---|---|---|---|---|
| 1 | 3902023 | Болт с фланцем и шестигранной головкой | 3 | M6 X 1,00 X 25 |
| 2 | 5263134 | Выходной водяной патрубок | 1 | |

**МЕХАНИЗМ НАТЯЖЕНИЯ РЕМНЯ**

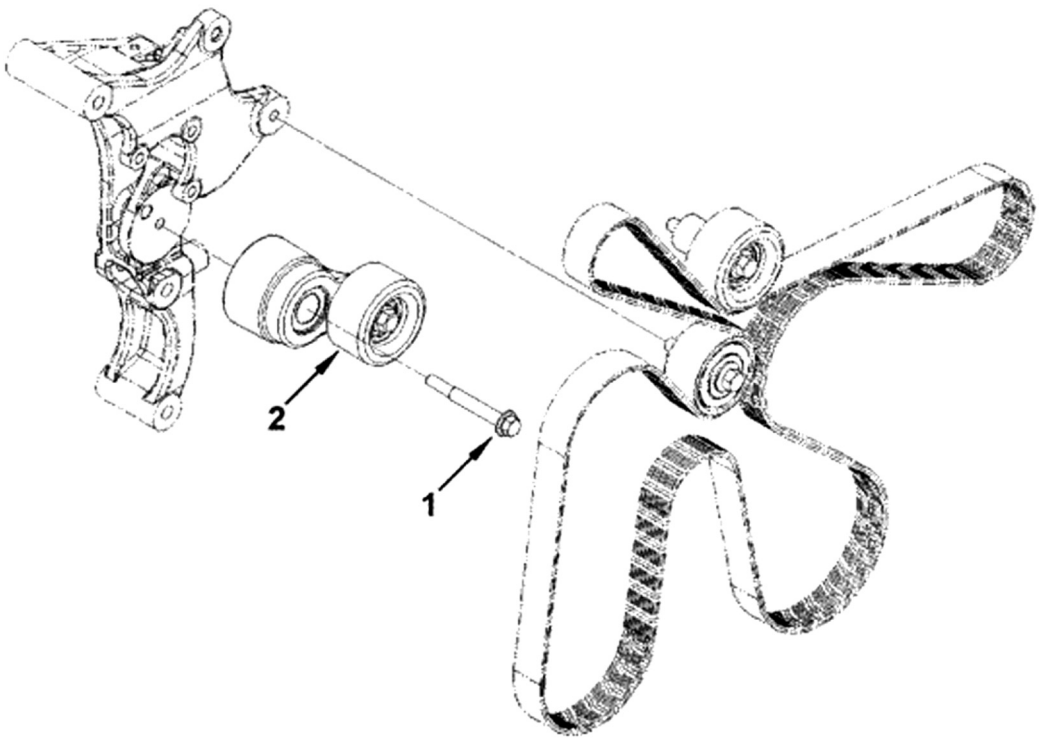


| Справочный № | № по каталогу | Название детали | Кол-во | Примечание |
|---|---|---|---|---|
| 1 | 3900679 | Болт с фланцем и шестигранной головкой | 1 | M10 x 1,50 x 80 |
| 2 | 5262500 | Механизм натяжения ремня | 1 | |

## ВОДЯНОЙ НАСОС

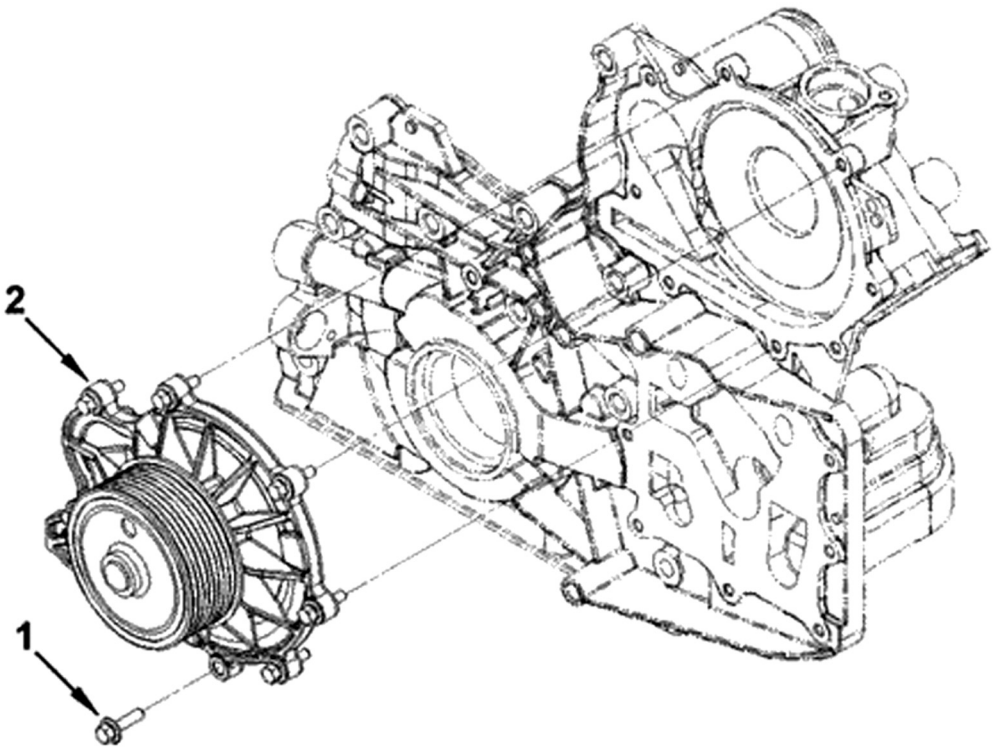


| Справочный № | № по каталогу | Название детали | Кол-во | Примечание |
|---|---|---|---|---|
| 1 | 3901865 | Болт с фланцем и шестигранной головкой | 8 | M6 X 1,00 X 20 |
| 2 | 5269784 | Водяной насос | 1 | |

**ПРИВОД ВОДЯНОГО НАСОСА**

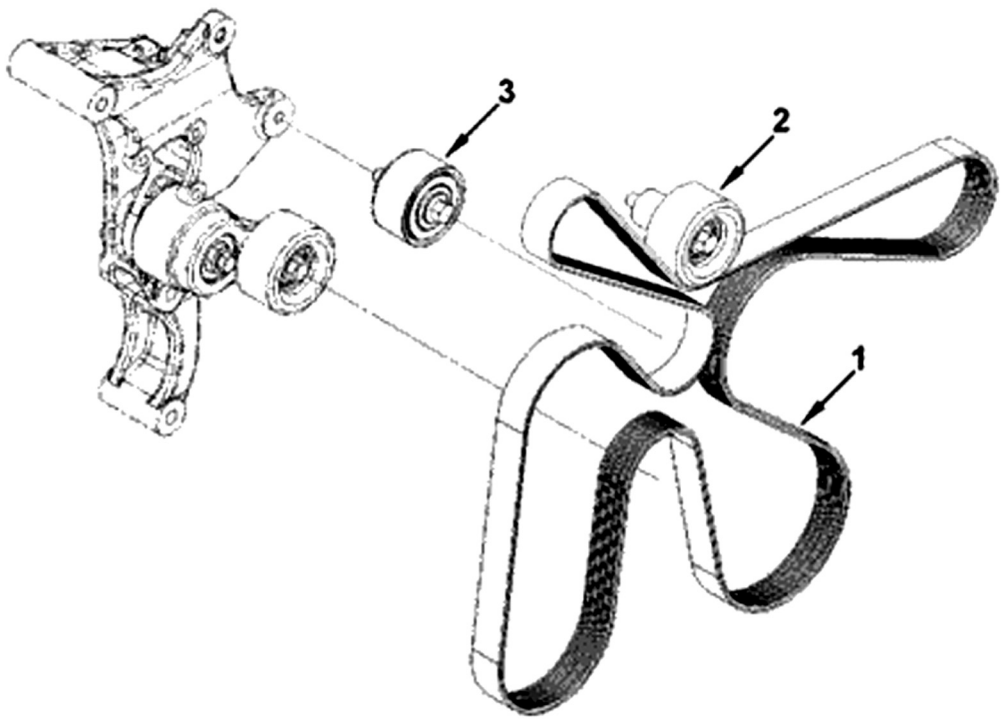


| Справочный № | № по каталогу | Название детали | Кол-во | Примечание |
|---|---|---|---|---|
| 1 | 3289897 | Клиновой профилированный ремень | 1 | |
| 2 | 5254598 | Промежуточный шкив | 1 | |
| 3 | 5254599 | Промежуточный шкив | 1 | |

**ЖГУТ ПРОВОДОМ МОДУЛЯ УПРАВЛЕНИЯ ETR CNT MDL**

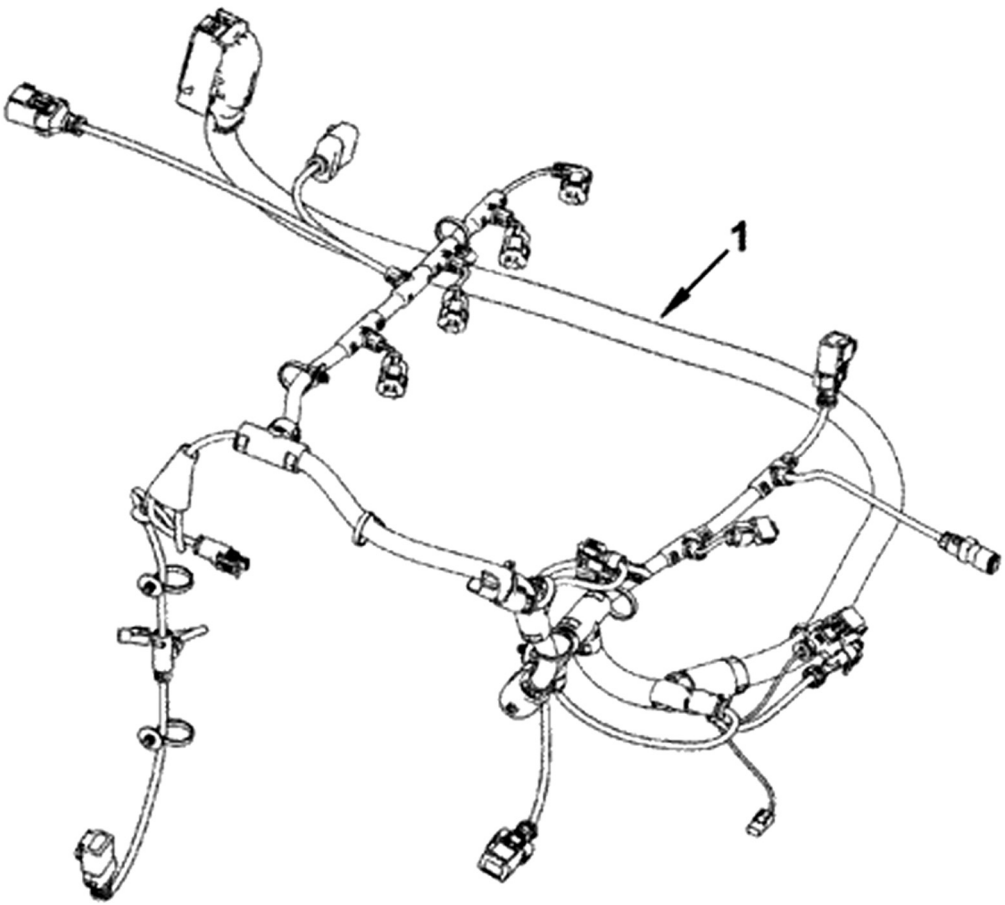


| Справочный № | № по каталогу | Название детали | Кол-во | Примечание |
|---|---|---|---|---|
| 1 | 5269930 | Жгут проводов электронного модуля управления | 1 | |

**ВЫХОДНОЙ ПАТРУБОК ВЫПУСКНОЙ СИСТЕМЫ**

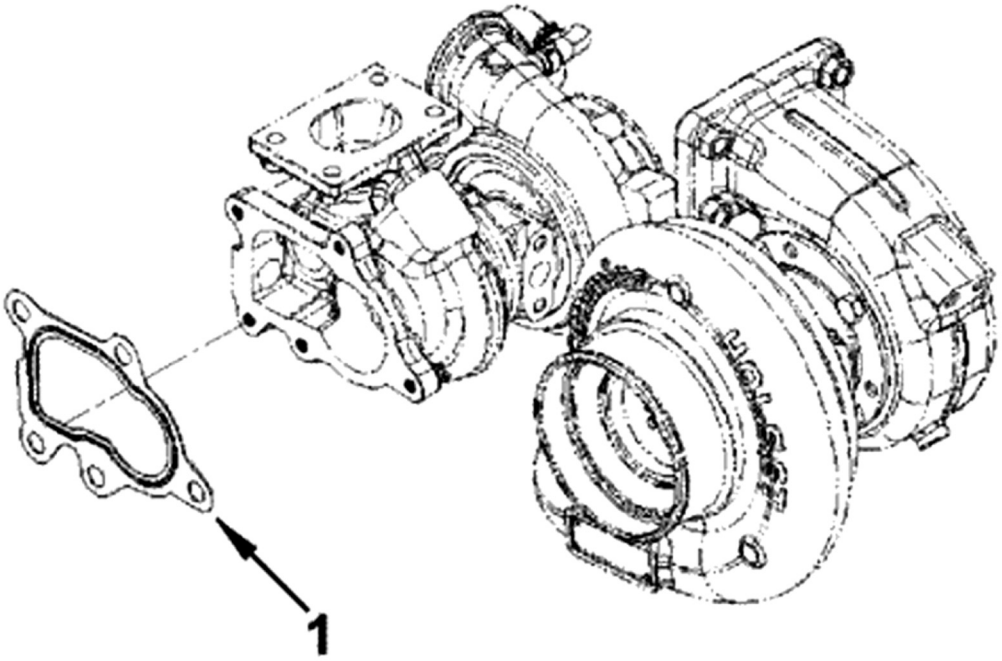


| Справочный № | № по каталогу | Название детали | Кол-во | Примечание |
|---|---|---|---|---|
| 1 | 5255538 | Прокладка патрубка выпускной системы | 1 | |